㊍は信頼のブランド

TRADE MARK

建築・衛生設備資材

No.36-1 令和 元年 10月～



排水金物トラップ
通気金具防水継手
マンホールふた
化粧ふた
鋳鉄製格子ふた
バルブボックス
フロアーハッチ
ルーフドレイン
EHシリーズ
TOHIN
参考資料

株式會社 長谷川鋳工所®

HASECHUW

CDM

http://www.hasechuw.co.jp

ハセチュウ で 検索

No.32-3　グレーチング
No.31-4　排水鋼管用可とう継手
は別冊となります

＝東浜グループ＝

HASECHUW

株式會社 長谷川鋳工所

建築・衛生設備資材

No.36-1 令和 元年 10月



P-trap COM（ピートラコム）

㈱長谷川鋳工所と㈱小島製作所は平成１８年６月１日より、**対象製品につきまして、製造を分担した上で協業化ロゴマークを表示し、順次販売しております。**
何卒ご理解を賜り、引き続きのご愛顧をお願い申し上げます。

P-trap COM Series

コンビネーションから生まれる未来の排水技術

協業化の「ロゴマーク」は、両社事業の象徴となる排水トラップとマンホールふたをベースに、企業連合（a Combination of Companies）であるCOMの文字を配置したデザインです。今後は、協業化対象品種につきましては、社名ロゴに代わってこの「新ロゴ」が表示されます。

㊊は信頼のブランド

索引（アルファベット順）

A

AH-8	〃	176
AH-14・25	鋳鉄製防護ふた	176
AH-8B	〃	177
AHF-14・25	〃	272
AHF-8	〃	272
AH-G	合板床材用アルミ目地フロアーハッチ	240
AH-GS	〃	240
AP	P型鋳鉄製排水トラップ	79

B

B1-1	止水弁用鋳鉄製ボックス	198
B1-2	〃	197
B1-2K	〃	198
B1-2S/B1-2SL	止水弁用ステンレス製ボックス	198
B3-A	散水栓用鋳鉄製ボックス	205
B3-A2-O	〃	207
B3-AD	〃	205
B3-A-N	〃	207
B3-A-O	〃	206
B3-A-O(大阪市型)	〃	206
B3-A-OE	〃	210
B3-B	〃	208
B3-BA	〃	208
B3-BA-O	〃	209
B3-B-O	〃	209
B3-S2W/B3-S2WL	ステンレス製散水栓ボックス	214
B3-S3W/B3-S3WL	〃	215
B3-S4W/B3-S4WL	〃	215
B3-SDBL	〃	217
B3-SDH	〃	216
B3-SDHL	〃	216
新 B3-SDH(L)樹脂製台座	〃	217
B3-SG/B3-SGL	〃	212
B3-SGC/B3-SGCL	〃	213
B3-SGO/B3-SGOL	〃	212
B3-SW/B3-SWL	〃	214
B5	止水弁用鋳鉄製ボックス	200
B6	制水弁用鋳鉄製ボックス	200
B6-L/B6-L(鍵なし)	水抜栓用鋳鉄製ボックス	199
BLM-A	金属流し用鋳鉄製排水トラップ	48
BO-1A(A)	鋳鉄製たて型ルーフドレイン	248
BO-1B(B)	〃	248
BO-3A	〃	250
BO-3B	〃	251
BO-3BS	〃	251
BO-3FL	〃	253
BO-3L	〃	250
BO-3N	〃	251
BO-6A(A)	〃	252
BO-6A(A)N	〃	252
BO-6B(B)	〃	253
BO-6B(B)N	〃	253
BOAA	〃	249
BOBA	〃	249
BOJS	〃	254
BOJT	〃	255
BOKS	〃	254
BOKT	〃	255
BOLS	〃	254
BOLT	〃	255
BP	P型鋳鉄製排水トラップ	79
BP-A(SU)	〃	84
BP-B(SU)	〃	84
BP-CIQ	〃	84
BP-D	洗濯機用鋳鉄製排水トラップ	84
BP-DBQ	P型鋳鉄製排水トラップ	84
BP-DC	洗濯機用鋳鉄製排水トラップ	84
BP-DCW	木質床用鋳鉄製洗濯機排水トラップ	84
BP-KSQ	P型鋳鉄製排水トラップ	84
BP-PCC(SU)	〃	84

C

C(SU)	ステンレス製排水目皿	18
CAP	黄銅製床下掃除口(キャップ)	44
CA-S	雨水排水桝用鋳鉄製角形格子ふた	192
CB-S	〃	192
CC-B	角形格子ふた用ステンレス製バスケット	193
新 CC-BZ	角形格子ふた用ZAM鋼板製バスケット	193
新 CC-PZ	角形格子ふた用ZAM鋼板製プレート	193
CIQ	床上掃除口	28
CIR	〃	28
C-K	黄銅製排水目皿	21
CNP	ステンレス製円錐形防虫網	140
CNP-V	〃	140
COA(SU)	ステンレス製床上掃除口	24
COA-GV(SU)	ステンレス製化粧用床上掃除口	24
COA-V(SU)	ステンレス製床上掃除口	24
COB(SU)	床上掃除口	25
COB-C(SU)	防水受つば付排水目皿	40
COB-D(SU)	〃	40
COB-DL	〃	41
COB-KSR	防水受つば付掃兼ドレン	41
COB-NSA(SU)	防水受つば付床上掃除口	25
COB-NS受つば	防水受つば	26
COB-PCC(SU)	防水受つば付掃兼ドレン	41
COB-PCD(SU)	〃	41
COB-SHO(SU)	防水受つば付排水共栓	40
COB-SI(SU)	防水受つば付掃兼ドレン	41
COB-SO(SU)	防水受つば付排水共栓	40
COB-SR(SU)	〃	40
COB-SRH(SU)	〃	40
COB受つば	防水受つば	26
COCL-P(SU)	ステンレス製掃兼ドレン	33
COC-P	青銅製床下掃除口(プラグ)	44
COD-GP	黄銅製掃兼ドレン	33
COR	リザーブドレン	45
COR(SU)	〃	45
COS-C(SU)	防水受つば付排水目皿	42
COS-D(SU)	〃	42
COS-DL	〃	43
COS-PCC(SU)	防水受つば付掃兼ドレン	43
COS-PCD(SU)	〃	43
COS-SHO(SU)	防水受つば付排水共栓	42
COS-SI(SU)	防水受つば付掃兼ドレン	43
COS-SO(SU)	防水受つば付排水共栓	42
COS-SR(SU)	〃	42
COS-SRH(SU)	〃	42
CO自在ハンドル	自在ハンドル	45
C-V(SU)	ステンレス製排水目皿	18
CV-R	防護ふた用内ふた	178

D

D(SU)	ステンレス製排水目皿	19
DBQ	黄銅製排水目皿	23
DD-Ⅱ	〃	21
DD-V(SU)	ステンレス製排水目皿	19
D-K	黄銅製排水目皿	21
D-L	〃	23
DL-CF/DL-CFH	ステンレス製防水皿	27
D-LW	黄銅製排水目皿	23
D-SR(SU)	スナップリング付排水目皿	20
DV-VO	露出型樹脂製ベントキャップ（差込式）	121

E

EH-CL-PU	排水目皿	265
EH-COA	床上掃除口	266
EH-COA-GPU	〃	266
EH-COA-PU	〃	266
EH-DS	排水目皿	264
EH-DS-GPU	〃	265
EH-DS-PU	〃	264
EH-LC-PU	洗濯機用排水金物	268
EH-NVP	防虫網	269
EH-NVP-M	〃	269
EH-NVP-PU	防虫網	269
EH-PCD-GPU	掃兼ドレン	268
EH-PCD-PU	〃	268
EH-PCO-GPU	床上掃除口	267
EH-PCO-PU	〃	267
EH-SBGシリーズ	ステンレス製散水栓ボックス	270
EH-SBWシリーズ	〃	271
ES	黄銅製角型排水目皿	22

F

FH-1	貼物用黄銅目地フロアーハッチ	232
FH-1(二枚ふた)	〃	233
FH-1L	〃 (鍵付)	232
FH-2L	貼物用アルミ目地フロアーハッチ(鍵付)	230
FH-2NT	貼物用アルミ目地フロアーハッチ	236
FH-2NT 200	〃	238
FH-3	充填用黄銅目地フロアーハッチ	232
FH-3(二枚ふた)	〃	233
FH-3L	〃 (鍵付)	232
FH-4L	充填用アルミ目地フロアーハッチ(鍵付)	230
FH-4NT	充填用アルミ目地フロアーハッチ	236
FH-4NT 200	充填用アルミ目地水抜栓	238
FH-5	貼物用黄銅目地フロアーハッチ	234
FH-5(二枚ふた)	〃	235
FH-5L	〃 (鍵付)	234
FH-6	充填用黄銅目地フロアーハッチ	234
FH-6(二枚ふた)	〃	235
FH-6L	〃 (鍵付)	234
FH-7	貼物用ステンレス目地フロアーハッチ	226
FH-7(二枚ふた)	〃	227
FH-7L	〃 (鍵付)	226
FH-7NT	貼物用ステンレス目地フロアーハッチ	236
FH-7S	〃	228
FH-7SL	〃 (鍵付)	228
FH-8	充填用ステンレス目地フロアーハッチ	226
FH-8(二枚ふた)	〃	227
FH-8L	〃 (鍵付)	226
FH-8NT	〃	236
FH-8S	〃	228
FH-8SL	〃 (鍵付)	228
FH-8SW	〃 (ボルト締め)	225
FH-9A	貼物用ステンレス目地フロアーハッチ	229
FH-9AL	〃 (鍵付)	229
FH-10A	充填用ステンレス目地フロアーハッチ	229
FH-10AL	〃 (鍵付)	229
FH-42	充填・貼物兼用アルミ目地フロアーハッチ	230
FH-42(二枚ふた)	〃	231
FH-R 200	充填・貼物兼用アルミ目地水抜栓	239
FH-RV 200	〃 (VU150差込型)	239
FM	浴室用排水溝ふた	103
FR-S	間接排水受金物	108
FT-SA	防水パン用鋳鉄製漏斗型トラップ	88
FT-SLW	木質床用鋳鉄製漏斗型トラップ	91
FT-SLWH	木質床用鋳鉄製漏斗型トラップ	91
FT-SW	防水パン用鋳鉄製漏斗型トラップ	96

H

H-AD	流しトラップ用アダプター	55
H-N2K	簡易密閉形ハンドホールふた	172
H-N8K	〃	172
H-N20K	〃	172
HR-2K	〃	168・169
HR-8K	〃	168・169
HR-20K	〃	168・169
HS-2K	〃	170・171
HS-8K	〃	170・171
HS-20K	〃	170・171
HSB-4	樹脂製散水栓ボックス	204
HS-HY	ステンレス製ルーフドレイン	262
HS-XD	〃	260
HS-XDF	〃	260
HS-XDFG	〃	260
HS-XDG	〃	260
HS-XF	〃	260
HS-XFG	〃	260
HS-XL	〃	262
HS-XM	〃	261
HS-XMD	〃	261
HS-XMDF	〃	261
HS-XMDFG	〃	261
HS-XMDG	〃	261
HS-XMF	〃	261
HS-XMFG	〃	261
HS-XMG	〃	261
HS-XML	〃	262
HS-XR	〃	260
HS-XRG	〃	260

J

JIS-A5506	下水道用鋳鉄製マンホールカバー	167
JT-1	防水パン用鋳鉄製排水トラップ	88
JT-3	防水パン用鋳鉄製トラップ	97

㊊は信頼のブランド

索引（アルファベット順）

JT-3LD 木質床用鋳鉄製排水トラップ・・・・・・ 90
JT-3LL シート露出防水用鋳鉄製排水トラップ・・ 97
JT-3-O 防水パン用鋳鉄製トラップ ・・・・・・ 96
JT-3WA 木質床用鋳鉄製排水トラップ・・・・・・ 92
JT-5 東京都スーパーリフォーム用トラップ・・ 89

K

KGD 雨水排水桝用鋳鉄製角形格子ふた ・・・192
KSC 掃兼ドレン ・・・・・・・・・・・・・ 34
KSI(SU) ステンレス製掃兼ドレン ・・・・・・・・・ 32
KSQ 掃兼ドレン ・・・・・・・・・・・・・・・ 35
KSR 〃 ・・・・・・・・・・・・・・・ 35

L

LDG-P 木質床用洗濯機ホース金具・・・・・・・・ 90

M

marta-1 改修用浴室床排水トラップ・・・・・・・・106
marta-1SR 東京都スーパーリフォーム用トラップ・・107
marta-2 改修用浴室床排水トラップ・・・・・・・・106
MB-A 量水器用鋳鉄製ボックス・・・・・・・・・・201
新 MB-A2D 〃 ・・・・・・・・・・201
MB-B 〃 ・・・・・・・・・・202
MB-C1/C2 〃 ・・・・・・・・・・203
MB-C1W/C2W 〃 ・・・・・・・・・・203
MBK-A(SU) バス兼用鋳鉄製P型トラップ・・・・・・・100
MBK-AS 〃 ・・・・・・・100
MBK-B(SU) 〃 ・・・・・・・101
MBK-BS 〃 ・・・・・・・101
MGV2-600 簡易密閉形マンホールふた ・・・・・・・159
MGV2-600-K 〃 ・・・・・・・159
MHAA-PCR/MHA-PCR 〃 ・・・・・・・・166
MHAA-R/MHA-R 水封形マンホールふた ・・・・・・・・・・・154
MHAA-RCR/MHA-RCR 〃 ・・・・・・・・・・・156
MHAA-RP/MHA-RP 簡易密閉形マンホールふた・・・・・・・・162
MHAA-S/MHA-S 水封形マンホールふた ・・・・・・・・・・・152
MHAA-SP/MHA-SP 簡易密閉形マンホールふた ・・・ 160･197
MHAA-S-PLK 〃 ・・・・・・・・166
MHBB-R/MHB-R 水封形マンホールふた ・・・・・・・・・・・155
MHBB-RP/MHB-RP 簡易密閉形マンホールふた・・・・・・・・163
MHBB-S/MHB-S 水封形マンホールふた ・・・・・・・・・・・153
MHBB-SP/MHB-SP 簡易密閉形マンホールふた・・・・・・・・161
MHT マンホールタラップ ・・・・・164
MIB-R2シリーズ 簡易密閉形化粧マンホールふた・・・・・187
MIB-RSシリーズ 〃 ・・・・・187
MIB-Sシリーズ 〃 ・・・・・185
MIB シリーズ 〃 ・・・・・186
MK-3 マンホールふた用打込型枠・・・・・・・・157
MPV 鋳鉄製防護ふた・・・・・・・・・・・・・・・177
MT-24シリーズ 簡易密閉形化粧マンホールふた・・・・・184
MT-ELシリーズ 密閉形化粧マンホールふた ・・・・・183
MT-E シリーズ 簡易密閉形化粧マンホールふた・・・・・183
MT-HSLシリーズ 密閉形化粧マンホールふた ・・・・・182
MT-HSシリーズ 簡易密閉形化粧マンホールふた・・・・・182

N

NVP 防虫網(ステンレス製網付)・・・・・・・・138
NVP-M 〃 ・・・・・・・・138
NVP-V(SU) ステンレス製防虫網・・・・・・・・・・・・139

P

PCA-GP(SU) ステンレス製掃兼ドレン・・・・・・・・・・ 30
PCA-P(SU) 〃 ・・・・・・・・・・ 30
PCC(SU) 〃 ・・・・・・・・・・ 31
PCD(SU) 〃 ・・・・・・・・・・ 31
PCR(SU) リザーブドレン・・・・・・・・・・・・・・・ 46

R

RB 電極保持器用鋳鉄製ボックス・・・・・・・ 204
RL-W-K 鋳鉄製よこ型ルーフドレイン・・・・・・・ 246
RVWPC-DR 鋳鉄製たて型ルーフドレイン・・・・・・・ 245
RVWPC-K 〃 ・・・・・・・ 244
RVWPD-DR 〃 ・・・・・・・ 245
RVWPD-K 〃 ・・・・・・・ 244

S

SB-4 樹脂製散水栓ボックス ・・・・・・・・・・204
SGジョイント ゴム製洗濯機用防水パン専用ジョイント・・ 89
SI(SU) ステンレス製掃兼ドレン・・・・・・・・・・ 32
SNA-HO(SU) ステンレス製排水共栓 ・・・・・・・・・・ 36
SNA-O(SU) 〃 ・・・・・・・・・・ 36
SNA-R(SU) 〃 ・・・・・・・・・・ 37
SNA-RH(SU) 〃 ・・・・・・・・・・ 37
SNA-V(SU) 足洗い場用ステンレス製排水共栓 ・・・ 20
SNAシリーズ共栓のみ ステンレス製排水共栓 ・・・・・・・・・・ 38
SNB コンクリート流し用黄銅製排水金物・・ 58
SNC 〃 ・・ 58
SND-1A(SU) 金属流し用排水金物・・・・・・・・・・・・ 56
SND-1B(SU) 〃 ・・・・・・・・・・・・ 56
SND-2A(SU) コンクリート流し用排水金物 ・・・・・・ 57
SND-2B(SU) 〃 ・・・・・・ 57
SNK-A 金属流し用鋳鉄製排水トラップ・・・・・ 49
SO-7A(A) 鋳鉄製よこ型ルーフドレイン ・・・・・・256
SO-7A(A)L 〃 ・・・・・・256
SO-7B(B) 〃 ・・・・・・257
SO-7B(B)L 〃 ・・・・・・257
SP 浴室用トラップ付排水溝ふた ・・・・・・102
STS スラブ貫通スリーブ・・・・・・・・・・・・・116
SU-NVP ステンレス製防虫網 ・・・・・・・・・・・141
SU-NVP-M 〃 ・・・・・・・・・・・141

T

T2 鋳鉄製ドラム型排水トラップ ・・・・・・111
T3-A(SU) P型鋳鉄製排水トラップ ・・・・・・・・・・ 80
T3A-SHO(SU) P型鋳鉄製浴槽用排水トラップ・・・・・・ 82
T3A-SO(SU) 〃 ・・・・・・ 82
T3A-SR(SU) 〃 ・・・・・・ 82
T3A-SRH(SU) 〃 ・・・・・・ 82
T3-B(SU) P型鋳鉄製排水トラップ ・・・・・・・・・・ 80
T3-BS(SU) 〃 ・・・・・・・・・・ 81
T3B-SHO(SU) P型鋳鉄製浴槽用排水トラップ・・・・・・ 83
T3B-SO(SU)(旧T3-C) 〃 ・・・・・・ 83
T3B-SR(SU) 〃 ・・・・・・ 83
T3B-SRH(SU) 〃 ・・・・・・ 83
T3BS-SO(SU)(旧T3-CS) 〃 ・・・・・・ 81
T3-CIQ P型鋳鉄製排水トラップ ・・・・・・・・・・ 82

新 は新製品です。

T3-D(SU) 洗濯機用鋳鉄製排水トラップ …… 93
T3-DBQ P型鋳鉄製排水トラップ …… 82
T3-DC(SU) 洗濯機用鋳鉄製排水トラップ …… 93
T3-DCW 木質床用洗濯機鋳鉄製排水トラップ … 92
T3-FRS P型鋳鉄製間接排水トラップ……109
T3-KSQ P型鋳鉄製掃兼ドレン…… 82
T3-PCC(SU) 〃 …… 82
T5-A(SU) 椀型鋳鉄製排水トラップ…… 60
T5A-CIQ 〃 …… 71
T5A-COA(SU) 〃 …… 70
T5A-DBQ 〃 …… 71
T5A-DL 〃 …… 70
T5A-ES 〃 …… 70
T5-AH 〃 …… 61
T5-AH-S 〃 …… 61
T5A-KSC 椀型鋳鉄製掃兼ドレン …… 70
T5A-KSR 〃 …… 71
T5A-PCD(SU) 〃 …… 70
T5A-S(SU) 椀型鋳鉄製排水トラップ…… 60
T5AS-CIQ 〃 …… 75
T5AS-COA(SU) 〃 …… 74
T5AS-DBQ 〃 …… 75
T5AS-DL 〃 …… 74
T5AS-ES 〃 …… 74
T5A-SI(SU) 椀型鋳鉄製掃兼ドレン …… 70
T5AS-KSC 〃 …… 74
T5A-SNF(SU) 椀型鋳鉄製排水共栓 …… 66
T5A-SNFH(SU) 〃 …… 68
T5AS-PCD(SU) 椀型鋳鉄製掃兼ドレン …… 74
T5A-SR(SU) スナップリング付排水トラップ…… 64
T5AS-SI(SU) 椀型鋳鉄製掃兼ドレン …… 74
T5AS-SNF(SU) 椀型鋳鉄製排水共栓 …… 66
T5AS-SNFH(SU) 〃 …… 68
T5AY(SU) 横型鋳鉄製排水トラップ …… 78
T5-B(SU) 椀型鋳鉄製排水トラップ …… 62
T5B-CIQ 〃 …… 73
T5B-COA(SU) 〃 …… 72
T5B-DBQ 〃 …… 73
T5B-DL 〃 …… 72
T5B-ES 〃 …… 72
T5-BH 〃 …… 63
T5-BH-S 〃 …… 63
T5B-KSC 椀型鋳鉄製掃兼ドレン …… 72
T5B-KSR 〃 …… 73
T5B-PCD(SU) 〃 …… 72
T5B-S(SU) 椀型鋳鉄製排水トラップ …… 62
T5BS-CIQ 〃 …… 77
T5BS-COA(SU) 〃 …… 76
T5BS-DBQ 〃 …… 77
T5BS-DL 〃 …… 76
T5BS-ES 〃 …… 76
T5B-SI(SU) 椀型鋳鉄製掃兼ドレン …… 72
T5BS-KSC 〃 …… 76
T5B-SNF(SU) 椀型鋳鉄製排水共栓 …… 67
T5B-SNFH(SU) 〃 …… 69
T5BS-PCD(SU) 椀型鋳鉄製掃兼ドレン …… 76
T5B-SR(SU) スナップリング付排水トラップ…… 64
T5BS-SI(SU) 椀型鋳鉄製掃兼ドレン …… 76
T5BS-SNF(SU) 椀型鋳鉄製排水共栓 …… 67
T5BS-SNFH(SU) 〃 …… 69
T5BY(SU) 椀型鋳鉄製排水トラップ …… 78
T5W-1A 椀型洗濯機用鋳鉄製排水トラップ … 94
T5W-1B 〃 … 94
T5W-2A 〃 … 95
T5W-2B 〃 … 95
T9 鋳鉄製プラスタートラップ……112
T9-S ステンレス製プラスタートラップ …113
T14-AA(SU) 金属流し用鋳鉄製排水トラップ…… 50
T14AA-SR(SU) スナップリング付排水トラップ …… 54
T14-AB(SU) 金属流し用鋳鉄製排水トラップ…… 50
T14-AK(SU) 〃 …… 52
T14-AO(SU) 〃 …… 53
T14-BA(SU) コンクリート流し用鋳鉄製排水トラップ‥ 51
T14-BB(SU) 〃 ‥ 51
T14-BK(SU) 〃 ‥ 52
T14-BO(SU) 金属流し用鋳鉄製排水トラップ…… 53
T16-A(SU) P型鋳鉄製排水トラップ …… 86
T16-B(SU) 〃 …… 86
T16-BS(SU) 〃 …… 87
TH-W 温水器用鋳鉄製排水受金物 …… 85
TVB 樹脂製バルブボックス ……199
TVB-R 〃 ……199

U

Uトラップ 鋳鉄製ランニングトラップ …… 79

V

VA-2 黄銅製通気口ギャラリ ……117
VC-B 露出型鋳鉄製ベントキャップ ……119
VC-B1 〃 ……119
VC-B1N(網付) 〃 ……119
VC-B1R(防鳥輪付) 〃 ……119
VC-B2 露出型アルミ合金鋳物製ベントキャップ ‥120
VC-B2N(網付) 〃 ‥120
VC-B2R(防鳥輪付) 〃 ‥120
VC-B3R 露出型ステンレス製ベントキャップ ‥120
VCB-V 露出型塩ビ製ベントキャップ(差込式)‥121
VC-M 露出型鋳鉄製掃兼ベントキャップ(差込式)‥118
VC-M1 〃 (ねじ込式)‥118
VC-M2R 露出型アルミ合金鋳物製掃兼ベントキャップ(差込式)‥118
VC-S2 埋込型アルミ合金鋳物製ベントキャップ ‥117
VC-S2N(網付) 〃 ‥117
VR-PC 通気管接続用鋳鉄製防水継手 ……128
VR-PC3L 〃 ……131
VR-PC3L-B1 〃 ……131
VR-PC3L-B2 〃 ……131
VR-PC3L-D 〃 ……135
VR-PC3L-M1 〃 ……131
VR-PC3L-M2R 〃 ……131
VR-PC3LN 〃 (ねじ込式) ……133
VR-PC3LS 通気管接続用鋳鉄製防水継手 ……132
VR-PC3LSN 〃 (ねじ込式) ……133
VR-PCA 防水継手打込治具 ……132
VR-PC-B1 通気管接続用鋳鉄製防水継手 ……128

㊍は信頼のブランド

新は新製品です。

VR-PC-B2 通気管接続用鋳鉄製防水継手 ……128
VR-PC-D 〃 ……135
VR-PCL 〃 ……129
VR-PCL-B1 〃 ……129
VR-PCL-B2 〃 ……129
VR-PCL-D 〃 ……135
VR-PCLL 〃 ……130
VR-PCLL-B1 〃 ……130
VR-PCLL-B2 〃 ……130
VR-PCLL-D 〃 ……135
VR-PCLL-M1 〃 ……130
VR-PCLL-M2R 〃 ……130
VR-PCLLN 〃 (ねじ込式) ……133
VR-PCLLS 〃 ……132
VR-PCLLSN 〃 (ねじ込式) ……133
VR-PCL-M1 〃 ……129
VR-PCL-M2R 〃 ……129
VR-PCLN 〃 (ねじ込式) ……133
VR-PCLS 〃 ……132
VR-PCLSN 〃 (ねじ込式) ……133
VR-PC-M1 〃 ……128
VR-PC-M2R 〃 ……128
VR-PCN 〃 (ねじ込式) ……133
VR-PCS 〃 ……132
VR-PCSN 〃 (ねじ込式) ……133
VR-PC類施工例 ……137
VR-TH-FD-D 通気管接続用鋳鉄製防水継手 ……134
VR-TH-LFD-D 〃 ……134
VR-TH-F 〃 ……126
VR-TH-F-B2 〃 ……126
VR-TH-FD 〃 ……124
VR-TH-FD-B1 〃 ……124
VR-TH-FD-B2 〃 ……124
VR-TH-FD-M1 〃 ……124
VR-TH-FD-M2R 〃 ……124
VR-TH-F-M1 〃 ……126
VR-TH-F類施工例 ……136
VR-TH-LF 通気管接続用鋳鉄製防水継手(ロング) ‥127
VR-TH-LF-B2 〃 ‥127
VR-TH-LFD 〃 ‥125
VR-TH-LFD-B1 〃 ‥125
VR-TH-LFD-B2 〃 ‥125
VR-TH-LFD-M1 〃 ‥125
VR-TH-LFD-M2R 〃 ‥125
VR-TH-LF-M1 〃 ‥127
VT32 鋳鉄製通気管金具 ……121

W

WBSD-V 黄銅製排水目皿(ボールストレーナ)‥ 22
WGV-50 空調機用鋳鉄製排水トラップ ……110
WLF 50 床排水用ウォレス …… 65
WPM-A 密閉形マンホールふた ……148
WPM-AA 〃 ……148
WPM-AL 〃 ……149
WPM-B 〃 ……150
WPM-C 〃 ……150
WPM-H 〃 ……151
WPM-HR 〃 ……151

その他

打込治具たて型(ルーフドレイン)……258
打込治具よこ型(ルーフドレイン)……259
開閉ハンドル(化粧ふた用)……188
開閉ハンドル(ボックス用)……202
開閉ハンドル・工具(マンホールふた用) ……174
共同溝材料搬入口カバー ……173
接続管 …… 104･105
特殊文字入り金物 …… 29
満空(気圧)試験治具……114
満水試験治具リークテスター ……115
文字板(化粧ふた用)……189
鋳鉄・FW(樹脂製) 椀 …… 65
錠前・合鍵(化粧ふた用) ……188
錠前・合鍵(マンホールふた用) ……175
ステンレス製金網(FR-S用) ……108
〃 (T3-FRS用)……109
ちりよけゴム(キャップ) ボックス用……202
〃 マンホールふた用 …175
ピュアブロック ……116

東浜グループ

ブロワー ……274
クリーナー……275

参考資料

ねずみ鋳鉄品……278
球状黒鉛鋳鉄品 ……278
ステンレス鋼鋳鋼品……278
銅及び銅合金鋳物……279
アルミニウム合金鋳物 ……279
鋳造品 ……280
管用テーパねじ ……282
管用平行ねじ……284
配管用炭素鋼鋼管 ……285
排水用ノンタールエポキシ塗装鋼管 ……286
排水用硬質塩化ビニルライニング鋼管……286
硬質ポリ塩化ビニル管……287
鋳鉄製マンホールふた SHASE-S 209……288
鋳鉄製マンホールふた 解説……292
雨水排水管の管径について SHASE-S 206 ‥‥294

新製品

製　品　名	呼　び	備　　考	頁
CC-PZ	300~600	角形格子ふた用プレート、ZAM鋼板製	193
CC-BZ	300~600	角形格子ふた用バスケット、ZAM鋼板	193
MB-A2D	—	量水器ボックス、中荷重	201
B3-SDH(L)樹脂製台座	—	B3-SDH,-L専用台座、再生プラスチック製	217

製造中止

永年のご愛顧ありがとうございました。
下記の製品は製造・販売を終了させていただきます。
ご迷惑をお掛けしますが宜しくお願い致します。

製　品　名	呼　び	製　品　群	代　替　品	頁
PCD	80	掃兼ドレン	PCD(SU)	31
MB-AS	—	量水器ボックス	代替品はございません	—
VR-TH-LFD	150	防水継手	代替品はございません	—
VR-TH-LF	150	防水継手	代替品はございません	—

主な納入先(敬称略)

国土交通省官庁営繕部・各地方整備局・北海道局・航空局・気象庁・海上保安庁
財務省関東財務局・各地方財務局・日本銀行・文部科学省・国公立大学
総務省・東京消防庁・警視庁・法務省・最高裁判所・東京高等裁判所・厚生労働省
農林水産省・外務省・内閣府・宮内庁・防衛省・衆議院事務局・参議院事務局
全国地方自治体・日本郵政・国立印刷局・日本年金機構・NTT・東京電力・他電力各社
東京ガス・他ガス各社・JR各社・東京メトロ・首都高速道路・阪神高速道路
成田国際空港・東京国際空港・日本下水道事業団・宇宙航空研究開発機構
日本中央競馬会・東京都住宅供給公社・地方住宅供給公社・日本たばこ産業
新日鐵住金・森ビル・三菱地所・三井不動産・野村不動産・穴吹工務店・東急不動産
他不動産各社・みずほ銀行・りそな銀行・他各行・日本生命保険・他生保各社
私立大学・専門学校・総合建築業各社・建築、衛生空調設備工事業各社・全国主要管工機材商社

㊍は信頼のブランド

仕様別一覧表

国土交通省規格　公共建築設備工事標準図（機械設備工事編）

名　　称			標準図記号	㊍製品符号	頁
マンホールふた水封形		50kN	MHD	MHAA-S　ダクテツ	152
		15kN	MHA	MHAA-S	152
		5kN	MHB	MHBB-S	153
マンホールふた簡易密閉形		50kN	MHD-P	MHAA-SP　ダクテツ	160
(パッキン式)		15kN	MHA-P	MHAA-SP	160
		5kN	MHB-P	MHBB-SP	161
マンホールふた密閉形		50kN	WPM-D	WPM-A　ダクテツ	148
(テーパ・パッキン式)		15kN	WPM-A	WPM-A	148
		5kN	WPM-B	WPM-AA	148
弁桝用			B-1	B1-2	197
床化粧マンホールふた簡易密閉形 (パッキン式)		15kN	MJT-PA	MT-H6S　450・600	182
床化粧マンホールふた簡易密閉形 (ボルト・パッキン式)		15kN	MJT-HA	MT-H6SL　450・600	182
インターロッキングブロック用 床化粧マンホールふた簡易密閉形 (パッキン式)			MJI-PD	MIB-20D　450・600	186
点検口、注油口桝及びフレキシブルジョイント桝			TC-1	WPM-A 450	148
			TC-2	MB-C1(文字なし)	203
P形床排水トラップ			T3A	T3-A(SU)	80
P形床排水トラップ(アスファルト防水層用)			T3B	T3-B(SU)	80
変形P形床排水トラップ			T16A	T16-A(SU)	86
変形P形床排水トラップ(アスファルト防水層用)			T16B	T16-B(SU)	86
床上掃除口			COA	COA(SU)	24
床上掃除口(アスファルト防水層用)			COB	COB(SU)	25
排水金物(コンクリート浴槽用共栓)			SNA	SNA-R(SU)	37
				SNA-O(SU)	36
排水金物(コンクリート流し用(共栓付き))			SNB	SNB	58
排水金物(コンクリート流し用(ストレーナ付き))			SNC	SNC	58
排水金物(床用)			D	D(SU)	19
通気金具			VA2	VA-2	117
壁埋込形散水栓ボックス			WB-13	B3-S3W	215
			WB-20	B3-S4W	215
弁桝	弁の呼び径	25以下	VC-P	B1-2	197
		40以下	VC-1、VC-2	B1-2	197
		50～80	VC-3、VC-4	MHA-SP 300	197
		100～200	VC-5	MHA-SP 450	197
量水器桝	量水器の呼び径	25～32	MB-1	MB-B	202
		40～65	MB-2	MB-C1	203
		80～150	MB-3	MB-C2	203
インバート桝(一)			SA-1～SA-3	MHBB-S 400	153
			SB	MHBB-S 500	153
インバート桝(二)			SC-1	MHAA-S 350	152
			SC-2	MHAA-S 450	152
			SC-3～SC-5	MHAA-S 600	152
ため桝(一)			RA-1～RA-3	MHBB-S 400	153
			RB	MHBB-S 500	153
ため桝(二)			RC-1	MHAA-S 350	152
			RC-2	MHAA-S 450	152
			RC-3～RC-5	MHAA-S 600	152

国土交通省規格　公共建築設備工事標準図（電気設備工事編）

名　　称	標準図記号	㊍製品符号	頁
電極棒への配線例	——	RB 50	204
鉄ふた　1	R2K-60	HR-2K 600	168
	R2K-75	HR-2K 750	169
	R8K-60	HR-8K 600	168
	R8K-75	HR-8K 750	169
	R20K-60	HR-20K 600	168
	R20K-75	HR-20K 750	169
鉄ふた　2	S2K-60	HS-2K 600	170
	S2K-75	HS-2K 750	171
	S8K-60	HS-8K 600	170
	S8K-75	HS-8K 750	171
	S20K-60	HS-20K 600	170
	S20K-75	HS-20K 750	171
化粧用鉄ふた　1	RB2K-60	MIB-R2-2 600	187
化粧用鉄ふた　2	SB2K-60	MIB-2 600	186

都市再生機構規格（機械設備設計図集 標準部品編）

図面番号	名　　称	標準図記号	㊍製品符号	頁
J-401	ビニル製通気口	——	DV-VO	121
J-501	防水継手　高さ　低	——	VR-PC	128
	中	——	VR-PCL	129
	高	——	VR-PCLL	130
	高長	——	VR-PC3L	131

都市再生機構規格（電気設備標準詳細設計図集 施工編）

図面番号	名　　称	標準図記号	㊍製品符号	頁
EC-123-11 a・b	鋳鉄製ハンドホール鉄蓋（電力用）	——	HS-2K 450・600	170
		——	HS-8K 450・600	170
		——	HS-20K 450・600	170
EC-123-11 d	鋳鉄製ハンドホール鉄蓋（電力用）	——	HR-2K 600	168
		——	HR-8K 600	168
		——	HR-20K 600	168
EC-123-11 f	鋳鉄製ハンドホール鉄蓋（電話用）	——	H-N2K -8	172
		——	H-N8K -8	172
		——	H-N20K -8	172
EC-123-11 g	鋳鉄製ハンドホール鉄蓋（電話用）	——	H-N2K -12	172
		——	H-N8K -12	172
		——	H-N20K -12	172
EC-123-11 h～i	化粧用鋳鉄蓋	——	MIB-R2-2 450・600	187
		——	MIB-R2-14 450・600	187
		——	MIB-R2-20 450・600	187
EC-123-11 j～k	化粧用鋳鉄蓋	——	MIB-2 450・600	186
		——	MIB-D 450・600	186
		——	MIB-20D 450・600	186
EC-123-11 n・o	鋳鉄製ハンドホール鉄蓋（電話用）	——	HR-2K 600・750	168･169
		——	HR-8K 600・750	168･169

都市再生機構規格（公団住宅標準詳細設計図集）

図面番号	名　　称	標準図記号	㊍製品符号	頁
AE-604	中継ドレイン　先付用	——	BO-3N	251
AE-605	丸形フロアドレイン　先付用	——	BO-3BS	251
AE-802A	床化粧マンホール蓋　簡易密閉形　(パッキン式)	——	MT-H6S 600	182
AE-802B	床化粧マンホール蓋　密閉形　(ボルト・パッキン式)	——	MT-H6SL 600	182

空気調和・衛生工学会規格（SHASE-S 209-2009 鋳鉄製マンホールふた）

種　　類			㊍製品符号	頁
マンホールふた	水封形	5000K	MHAA-S　ダクテツ	152
		1500K	MHAA-S	152
		500K	MHBB-S	153
マンホールふた	簡易密閉形(パッキン式)	5000K	MHAA-SP　ダクテツ	160
		1500K	MHAA-SP	160
		500K	MHBB-SP	161
マンホールふた	密閉形(テーパ・パッキン式)	5000K	WPM-A　ダクテツ	148
		1500K	WPM-A	148
		500K	WPM-AA	148
マンホールふた	密閉形(ボルト・パッキン式)	500K	WPM-H	151
角形格子ふた		5000K	KGD	192
		1500K	CA-S	192
		500K	CB-S	192
床化粧マンホールふた	簡易密閉形(パッキン式)	1500K	MT-H6S 450・600	182
	密閉形(ボルト・パッキン式)	1500K	MT-H6SL 450・600	182
インタロッキングブロック用化粧マンホールふた	簡易密閉形(パッキン式)	5000K	MIB-20D 450・600	186

㊍は信頼のブランド

仕様別一覧表

日本鋳鉄ふた・排水器具工業会規格（JCW規格集）

規格番号	名　称	種　類			㊍製品符号	頁
JCW-201	床排水トラップ	P 形	非防水層用	T3A・T3A(SU)	T3-A(SU)	80
			防水層用	T3B・T3B(SU)	T3-B(SU)	80
		変形P形	非防水層用	T16A・T16A(SU)	T16-A(SU)	86
			防水層用	T16B・T16B(SU)	T16-B(SU)	86
		わん形	非防水層用	T5A・T5A(SU)	T5-A(SU)	60
			防水層用	T5B・T5B(SU)	T5-B(SU)	62
JCW-202	流しトラップ	金属製流し用		T14AA・T14AA(SU)(ストレーナ付き)	T14-AA(SU)	50
				T14AB・T14AB(SU)(ふた付き)	T14-AB(SU)	50
		コンクリート製流し用		T14BA・T14BA(SU)(ストレーナ付き)	T14-BA(SU)	51
				T14BB・T14BB(SU)(ふた付き)	T14-BB(SU)	51
JCW-203	床上掃除口	非防水層用		COA・COA(SU)	COA(SU)	24
		防水層用		COB・COB(SU)	COB(SU)	25
JCW-204	排水金物	排水共栓		SNA-R・SNA-R(SU)	SNA-R(SU)	37
				SNA-O・SNA-O(SU)	SNA-O(SU)	36
		流し排水金物		SNB(ふた付き)	SNB	58
				SNC(ストレーナ付き)	SNC	58
		床排水金物		C・C(SU)	C(SU)	18
				D・D(SU)	D(SU)	19
JCW-205	通気金具	埋込型		VA2	VA-2	117
				VC-BA	VC-S2	117
		露出型		VC-EF	VC-B1	119
				VC-EA	VC-B2	120
JCW-103	弁桝ふた			B1	B1-2	197
				MHA-P 300	MHA-SP 300	197
				MHA-P 450	MHA-SP 450	197
JCW-104	弁きょう			B5-1	B5-A	200
				B5-2	B5-B	200
				B6-1A	B6-1A	200
				B6-1B	B6-1B	200
				B6-2A	B6-2A	200
				B6-2B	B6-2B	200
JCW-105	量水器桝ふた			MB-1	MB-B	202
				MB-2	MB-C1	203
				MB-3	MB-C2	203
JCW-301	ルーフドレイン	ろく屋根用たて形		RJ-AA（ねじ込み式）	RVWPC-K	244
					BO-1A	248
		ろく屋根用横形		RJ-BA（ねじ込み式）	RL-W-K	246
					SO-7A	256
		バルコニー中継用		RJ-CA（ねじ込み式）	BO-6BN	253
				RJ-CB（差し込み式）	BO-3N	251
		バルコニー用		RJ-DA（ねじ込み式）	BO-6B	253
				RJ-DB（差し込み式）	BO-3B	251

JCW規格の詳細はホームページをご参照ください。（http://www.jcw.jp/）

㊒は信頼のブランド

滑り止め加工技術“セイフティスリップ工法”のご案内

高齢化社会に向けての高齢者の方、障害者の方や健常者の方に対して、ユニバーサルデザインの観点から安心・安全な環境づくりの必要性が高まっております。

滑りやすい路面では、歩行者や通行する車両が危険を感じる場合もあり、特に雨などで濡れた路面は滑りやすくなります。

滑り止め加工技術“セイフティスリップ工法”で
安心・安全な環境づくりに役立てて頂ければ幸いでございます。

●適用製品　：マンホールふた、グレーチングふた、及び排水器具など
　　加熱処理可能な金属製品に加工できます。

●滑り止め加工技術“セイフティスリップ工法”の特徴

1．水に濡れた時も強力な滑り止め効果を発揮
2．各種金属及び無機質材との密着性及び耐久性が良好
3．耐候性、耐塩害性、耐酸性の防食性が良好
4．耐衝撃性、耐摩擦性が良好
5．無毒、無害で環境ホルモンの問題もなく地球環境にやさしい
6．設置する環境にマッチした着色が可能
7．既設品を取り外し、滑り止め加工をすることができるのでリユース利用が可能

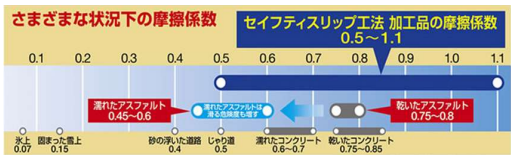

参考文献：マンホール博物誌(株)G&U技術研究センター
※東京都・福祉まちづくり条例が定めた値

●滑り止め加工技術“セイフティスリップ工法”の構造

対象物の表面に、飽和ポリエステル樹脂の粉体塗料を塗装し、その塗膜が溶解状態の上に、無機粗粒体を付着させ冷却・固化させます。

塗膜表面に強固に付着した無機粗粒体が優れた滑り止め効果を発揮します。
(特許 第3903369号：粗面構成体の構造方法)
(東京都建設局 新技術登録：1301010)

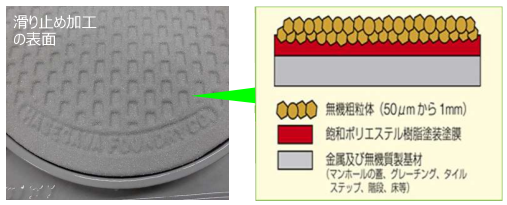

●実証実験データ

滑り止め加工技術“セイフティスリップ工法”は、様々な試験を行い、より安全な滑り止め効果を追求しています

◆セイフティスリップ工法品の滑り抵抗値測定結果

滑り抵抗値測方法	測定値		試験試料
CSR（滑り抵抗係数）	ブランク	0.27～0.36	Φ600 マンホール蓋 鋼板（6.0ｔ×300×300）
	加工品	0.50～0.79	
BPN（英国式滑り抵抗値）	加工品	49～62	鋼板（6.0ｔ×150×300）
DFテスター（回転式滑り抵抗値）	ブランク	0.16～0.29	Φ600 マンホール蓋
	加工品	0.78～0.90	

（注）（1）CSR(Coeficient of Slip Resistance：滑り抵抗係数)：床材として、0.5 以上
（2）BPN 値（British Pendurum Number：英国式滑り抵抗値）：舗装路面として 40 以上
（3）DF テスター（回転式滑り抵抗値）：車道上の動摩擦係数として、0.4 以上

滑り評価を表す、滑り抵抗値として主に使用されるものは、ＣＳＲ(滑り抵抗係数)とＢＰＮ（英国式滑り抵抗値）があります。

東京都福祉のまちづくり条例では、ＣＳＲ値を指標としています。
また、同条例、アスファルト舗装要綱（日本道路協会）では、
ＢＰＮ値を基準としています。

測定値としては、ＣＳＲ値（傾斜路部分数値）0.5以上、ＢＰＮ値40以上という数値をクリア。

また、長期間において高い数値を維持し、高い耐久性ももちあわせていることも実証されております。

●飽和ポリエステル樹脂粉体塗装について
セイフティスリップ工法の土台となる飽和ポリエステル樹脂粉体塗装は、金属製品に対する接着力が、非常に高く、耐候性、耐塩害性、耐酸性、耐衝撃性、耐摩耗性、耐殺傷性（傷つきにくい）、に優れており、長期防食性能を有しております。



飽和ポリエステル樹脂粉体塗装

飽和ポリエステル樹脂塗膜性能

項目		性能	試験方法
付着性（対SS材）		7MPa 以上	アドヒージョンテスター法
耐摩耗性		48mg	JIS K 5600（摩耗輪法）
耐衝撃性		25kg-cm 以上	JIS K 5600（デュポン衝撃）
硬度		F～H	JIS K 5600（鉛筆硬度）
耐塩水噴霧性		塗膜のフクレ、ハガレ、ワレなし	JIS K 5600（8,640 時間）
耐候性	促進試験	塗膜のフクレ、ハガレ、ワレなし	JIS B 7753（10,000 時間）
	屋外暴露	塗膜のフクレ、ハガレ、ワレなし	三宅島 20 年間暴露
耐薬品性	硫酸（10%）	塗膜のフクレ、ハガレ、ワレなし	常温 ×3ヶ月浸漬
	苛性ソーダ(5%)	塗膜のフクレ、ハガレ、ワレなし	常温 ×3ヶ月浸漬

●滑り止め加工技術“セイフティスリップ工法”及び、飽和ポリエステル樹脂粉体塗装についての お問い合わせは、弊社営業担当までご相談下さい。

1 衛生設備資材

排水金物・トラップ

施工上のご注意

●めっき部は直接薬品などで清掃しないでください。めっきがはがれる事があります。
●ストレーナやふたなどは損傷防止のため施工中は養生をしてください。また養生シートが施されている場合は、損傷防止のため施工中ははがさないでください。
●接続管との接続部は、水漏れなどがないように確実に施工してください。
●完成時には、トラップ内部のごみ及び汚れなどを清掃してください。
●施工上のご注意については、弊社が加盟している「日本鋳鉄ふた・排水器具工業会」のホームページでも紹介しています。

取扱い上のご注意

●黄銅製品は変形やキズが付き易いので乱暴な取扱いはしないでください。
●鋳鉄製品の塗装は一次防錆塗装です。塗装にキズが付くと錆や腐食が発生し易くなりますので、取扱いにはご注意ください。
●製品は一般生活排水用です。薬品など特殊な排水の用途には使用できません。
●水封式排水トラップは、長期間使用しないと水が蒸発し防臭機能が損なわれ、排水管内の臭気及び害虫などが室内に侵入する事がありますので、定期的に水を補給してください。
●排水トラップの「わん」を取り外したまま使用すると防臭機能が失われ、排水管内の臭気及び害虫などが室内に侵入する事があります。「わん」は取り外したまま使用しないでください。
●排水トラップの「中筒」及び「漏斗」を取り外したまま使用しないでください。防臭機能が失われ、排水管内の臭気及び害虫などが室内に侵入する事があります。
●排水トラップ本体に砂やごみがたまると、水が流れにくくなります。機能確保のため定期的に清掃してください。

通気金具

施工及び取扱い上のご注意

●めっき部は直接薬品などで清掃しないでください。めっきがはがれる事があります。
●黄銅製品及び耐食アルミ製品は変形やキズが付き易いので乱暴な取扱いはしないでください。
●通気部に鳥・蜘蛛の巣があると通気が悪くなりますので、機能確保のため定期的に清掃してください。
●施工上のご注意については、弊社が加盟している「日本鋳鉄ふた・排水器具工業会」のホームページでも紹介しています。

㊍は信頼のブランド

㊍排水金物／床上掃除口／掃兼ドレン　製品一覧表

名　　称	製　品　名		概　　要	頁
ステンレス鋳鋼製 排水金物	C(SU)		JCW204	18
	C-V(SU)		差込式	18
	D(SU)		国土交通省、JCW204	19
	DD-V(SU)		差込式、ストレーナねじ込み	19
	D-SR(SU)		ストレーナスナップリング施錠式	20
	SNA-V(SU)		足洗い場用排水共栓	20
排水金物	C-K		ストレーナビス止め	21
	DD-Ⅱ		ストレーナ落し込み	21
	D-K		ストレーナビス止め	21
	WBSD-V		差込式、ボールストレーナ	22
	ES		角型	22
	DBQ		塗膜防水	23
	D-L		シート露出防水	23
	D-LW		ビス止め式、シート露出防水	23
ステンレス鋳鋼製 床上掃除口	COA(SU)		非防水層用、国土交通省、JCW203	24
	COA-V(SU)		差込式	24
	COA-GV(SU)		差込式、化粧用	24
	COB(SU)		防水層用、国土交通省、JCW203	25
	COB-NSA(SU)		防水層用	25
受つば	COB受つば		〃	26
	COB-NS受つば		〃	26
	DL-CF		防水層用、ステンレス製	27
	DL-CFH		〃	27
床上掃除口	CIR		シート露出防水	28
	CIQ		塗膜防水	28
ステンレス鋳鋼製 掃兼ドレン	PCA-GP(SU)		差込式、化粧用	30
	PCA-P(SU)		差込式	30
	PCC(SU)			31
	PCD(SU)			31
ステンレス鋳鋼製 掃兼ドレン	KSI(SU)			32
	SI(SU)			32
	COCL-P(SU)		差込式、シート露出防水	33
掃兼ドレン	COD-GP		差込式	33
	KSC			34
	KSR		シート露出防水	35
	KSQ		塗膜防水	35
ステンレス鋳鋼製 排水金物(浴槽用)	SNA-O(SU)		国土交通省、JCW204、Oリング入り	36
	SNA-HO(SU)		吊上げ式、Oリング入り	36
	SNA-R(SU)		国土交通省、JCW204、ゴム共栓	37
	SNA-RH(SU)		吊上げ式、ゴム共栓	37
排水金物 バリエーション	COB-D(SU)	COB-C(SU)		40
	COB-SO(SU)	COB-SR(SU)		
	COB-SHO(SU)	COB-SRH(SU)		
	COB-PCD(SU)	COB-PCC(SU)		41
	COB-DL	COB-SI(SU)		
	COB-KSR			
	COS-D(SU)	COS-C(SU)		42
	COS-SO(SU)	COS-SR(SU)		
	COS-SHO(SU)	COS-SRH(SU)		
	COS-PCD(SU)	COS-PCC(SU)		43
	COS-DL	COS-SI(SU)		
床下掃除口	COC-P		砲金プラグ	44
	CAP		キャップ	
リザーブドレン	COR		シート露出防水	45
	COR(SU)		シート露出防水	45
開閉ハンドル	CO自在ハンドル			45
リザーブドレン	PCR(SU)			46

●製品符号の後ろに【(SU)】が付いた製品はステンレス鋳鋼製もしくは上部金具がステンレス鋳鋼製の製品です。

㊧流しトラップ／床排水トラップ　製品一覧表

名　　称	製　品　名		概　　要	トラップ形状	頁
流しトラップ	BLM-A	あみ栓	JIS金属製流し用	椀型	48
		共栓	〃	〃	
	SNK-A	あみ栓	〃	P型	49
		共栓	〃	〃	
	T14-AA(SU)		金属製流し用、JCW202	椀型	50
	T14-AB(SU)		〃	〃	50
	T14-BA(SU)		コンクリート製流し用、JCW202	〃	51
	T14-BB(SU)		〃	〃	51
	T14-AK(SU)		あみ栓ビス止め	〃	52
	T14-BK(SU)		〃	〃	52
	T14-AO(SU)		オーバーフロー用	〃	53
	T14-BO(SU)		〃	〃	53
	T14AA-SR(SU)		あみ栓スナップリング施錠式	〃	54
	H-AD		流しトラップ用アダプター		55
流し用排水金物	SND-1A(SU)		金属製流し用		56
	SND-1B(SU)		〃		56
	SND-2A(SU)		コンクリート製流し用		57
	SND-2B(SU)		〃		57
	SNB		コンクリート製流し用、国土交通省、JCW204		58
	SNC		〃		58
床排水トラップ	T5-A(SU)		非防水層用、JCW201	椀型	60
	T5A-S(SU)		非防水層用	〃	60
	T5-AH		〃	〃	61
	T5-AH-S		〃	〃	61
	T5-B(SU)		防水層用、JCW201	〃	62
	T5B-S(SU)		防水層用	〃	62
	T5-BH		〃	〃	63
	T5-BH-S		〃	〃	63
	T5A-SR(SU)		ストレーナスナップリング施錠式	〃	64
	T5B-SR(SU)		〃	〃	64
床排水ウォレス	WLF		床排水用自封式トラップ		65
排水トラップ(浴槽用)	T5A-SNF(SU)	T5AS-SNF(SU)	非防水層用	椀型	66
	T5B-SNF(SU)	T5BS-SNF(SU)	防水層用	〃	67
	T5A-SNFH(SU)	T5AS-SNFH(SU)	非防水層用　吊下げ式	〃	68
	T5B-SNFH(SU)	T5BS-SNFH(SU)	防水層用　　吊下げ式	〃	69
床排水トラップ バリエーション	T5A-COA(SU)	T5A-DL		〃	70
	T5A-PCD(SU)	T5A-SI(SU)		〃	
	T5A-ES	T5A-KSC		〃	
	T5A-DBQ	T5A-CIQ		〃	71
	T5A-KSR			〃	
	T5B-COA(SU)	T5B-DL		〃	72
	T5B-PCD(SU)	T5B-SI(SU)		〃	
	T5B-ES	T5B-KSC		〃	
	T5B-DBQ	T5B-CIQ		〃	73
	T5B-KSR			〃	
	T5AS-COA(SU)	T5AS-DL		〃	74
	T5AS-PCD(SU)	T5AS-SI(SU)		〃	
	T5AS-ES	T5AS-KSC		〃	
	T5AS-DBQ	T5AS-CIQ		〃	75
	T5BS-COA(SU)	T5BS-DL		〃	76
	T5BS-PCD(SU)	T5BS-SI(SU)		〃	
	T5BS-ES	T5BS-KSC		〃	
	T5BS-DBQ	T5BS-CIQ		〃	77
床排水トラップ	T5AY(SU)		非防水層用、横引き	P型	78
	T5BY(SU)		防水層用、横引き	〃	78

●製品符号の後ろに【(SU)】が付いた製品はステンレス鋳鋼製もしくは上部金具がステンレス鋳鋼製の製品です。

㊊は信頼のブランド

㊊床排水トラップ／洗濯機用排水トラップ／その他　製品一覧

名　　称	製　品　名		概　　要	トラップ形状	頁
排水トラップ	AP			P型	79
	BP			〃	79
	Uトラップ		ランニングトラップ、溶融亜鉛メッキ付、プラグ付	U型	79
床排水トラップ フロアードレン	T3-A(SU)		非防水層用、国土交通省、JCW201	P型	80
	T3-B(SU)		防水層用、国土交通省、JCW201	〃	80
	T3-BS(SU)		防水層用	〃	81
	T3BS-SO(SU)		浴槽用、防水層用	〃	81
床排水トラップ バリエーション	T3A-SO(SU)	T3A-SR(SU)		〃	82
	T3A-SHO(SU)	T3A-SRH(SU)		〃	
	T3-CIQ	T3-KSQ		〃	
	T3-PCC(SU)	T3-DBQ		〃	
	T3B-SO(SU)	T3B-SR(SU)		〃	83
	T3B-SHO(SU)	T3B-SRH(SU)		〃	
	BP-A(SU)	BP-B(SU)		〃	84
	BP-DBQ	BP-CIQ		〃	
	BP-KSQ	BP-D		〃	
	BP-DC	BP-DCW		〃	
	BP-PCC(SU)			〃	
温水器用排水受金物	TH-W				85
床排水トラップ フロアードレン	T16-A(SU)		非防水層用、バスケット付、国土交通省、JCW201	変形P型	86
	T16-B(SU)		防水層用、バスケット付、国土交通省、JCW201	〃	86
	T16-BS(SU)		防水層用、バスケット付	〃	87
	JT-1		防水パン用	漏斗型	88
	FT-SA		〃	〃	88
洗濯機用排水トラップ	JT-5		木質床用	椀型	89
洗濯機防水パン専用	SGジョイント		ゴム製		89
洗濯機用排水トラップ	JT-3LD		木質床用	P型	90
洗濯機用排水金物	LDG-P		木質床用、差込式		90
洗濯機用排水トラップ	FT-SLW		木質床用	漏斗型	91
	FT-SLWH		〃	〃	91
	JT-3WA		〃	P型	92
	T3-DCW		〃	〃	92
	T3-D(SU)		コンクリートスラブ用	〃	93
	T3-DC(SU)		〃	〃	93
	T5W-1A		非防水層用、コンクリートスラブ用	椀型	94
	T5W-1B		防水層用、コンクリートスラブ用	〃	94
	T5W-2A		非防水層用、コンクリートスラブ用	〃	95
	T5W-2B		防水層用、コンクリートスラブ用	〃	95
	FT-SW		防水パン用	漏斗型	96
	JT-3-O		〃	椀型	96
	JT-3		〃	P型	97
	JT-3LL		シート露出防水	〃	97
バス兼トラップ	MBK-A(SU)		非防水層用	〃	100
	MBK-AS		非防水層用、角型排水金物付き	〃	100
	MBK-B(SU)		防水層用	〃	101
	MBK-BS		防水層用、角型排水金物付き	〃	101
浴室用トラップ付排水溝ふた	SP				102
浴室用排水溝ふた	FM				103
改修用 浴室床排水トラップ	marta-1		FRP防水用	椀型	106
	marta-2		〃	漏斗型	106
	marta-1SR		FRP防水用、東京都スーパーリフォーム事業用	椀型	107
間接排水受金物	FR-S				108
	T3-FRS		トラップ付き	P型	109
空調機用排水トラップ	WGV				110
ドラムトラップ	T2		国土交通省	ドラム型	111
プラスタートラップ	T9				112
	T9-S		ステンレス製		113
配管試験機器	満空(気圧)試験治具				114
	リークテスター				115
スラブ貫通スリーブ	STS				116
排水管専用特殊蒸発防止剤	ピュアブロック				116

●製品符号の後ろに【(SU)】が付いた製品はステンレス鋳鋼製もしくは上部金具がステンレス鋳鋼製の製品です。

Ⓗ通気金具／その他　製品一覧表

名　　称	製　品　名		概　　要	頁
ベントキャップ ギャラリ	VC-S2		埋込型、アルミ合金鋳物製、JCW205	117
	VC-S2(網付)		埋込型、アルミ合金鋳物製	117
	VA-2		埋込型、JCW205	117
	VC-M		掃兼露出型、差込式	118
	VC-M1		掃兼露出型、ねじ込式	118
	VC-M2R		掃兼露出型、差込式、アルミ合金鋳物製	118
	VC-B		露出型、ビス止め式	119
	VC-B1		露出型、JCW205	119
	VC-B1(網付)		露出型	119
	VC-B1R		露出型、防鳥輪付	119
	VC-B2		露出型、アルミ合金鋳物製、JCW205	120
	VC-B2(防鳥輪付)		露出型、アルミ合金鋳物製	120
	VC-B3R		露出型、ステンレス製	120
ベントキャップ	DV-VO		露出型、塩ビ製	121
	VCB-V		露出型、塩ビ製	121
オイルタンク用通気管金具	VT		鋳物製	121
防水継手	VR-TH-FD	VR-TH-FD-B1	打込型、接続管調節型	124
	VR-TH-FD-B2	VR-TH-FD-M1		
	VR-TH-FD-M2R			
	VR-TH-LFD	VR-TH-LFD-B1	打込型、接続管調節型、ロングタイプ	125
	VR-TH-LFD-B2	VR-TH-LFD-M1		
	VR-TH-LFD-M2R			
	VR-TH-F	VR-TH-F-B2	打込型	126
	VR-TH-F-M1			
	VR-TH-LF	VR-TH-LF-B2	打込型、積雪地用	127
	VR-TH-LF-M1			
	VR-PC	VR-PC-B1	都市再生機構型、低型	128
	VR-PC-B2	VR-PC-M1		
	VR-PC-M2R			
	VR-PCL	VR-PCL-B1	都市再生機構型、中型	129
	VR-PCL-B2	VR-PCL-M1		
	VR-PCL-M2R			
	VR-PCLL	VR-PCLL-B1	都市再生機構型、高型	130
	VR-PCLL-B2	VR-PCLL-M1		
	VR-PCLL-M2R			
	VR-PC3L	VR-PC3L-B1	都市再生機構型、高長型	131
	VR-PC3L-B2	VR-PC3L-M1		
	VR-PC3L-M2R			
	VR-PCS	VR-PCLS	打込型	132
	VR-PCLLS	VR-PC3LS		
	VR-PCA		打込冶具	132
	VR-PCN	VR-PCLN	ベントキャップねじ込式	133
	VR-PCLLN	VR-PC3LN		
	VR-PCSN	VR-PCLSN	打込型、ベントキャップねじ込式	133
	VR-PCLLSN	VR-PC3LSN		
	VR-TH-FD-Dシリーズ	VR-PC-Dシリーズ	ドルゴ通気弁付	134･135
防虫網	NVP			138
	NVP-M		外ねじ式	138
	NVP-V(SU)		差込式	139
	CNP		山型	140
	CNP-V		山型、差込式	140
	SU-NVP			141
	SU-NVP-M		外ねじ式	141

●製品符号の後ろに【(SU)】が付いた製品はステンレス鋳鋼製もしくは上部金具がステンレス鋳鋼製の製品です。

㊒は信頼のブランド

ステンレス鋳鋼製排水金物

ピートラコム は協業化製品です。(詳細は巻頭ページをご参照ください。)

C(SU)

JCW204 C(SU)



●ストレーナはロック式。
●流出口は管用平行ねじ。

●組合せ製品掲載ページ。
受つば P38・40
Pトラップ P78・79・82

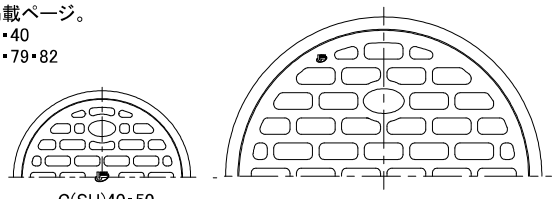

C(SU)40・50

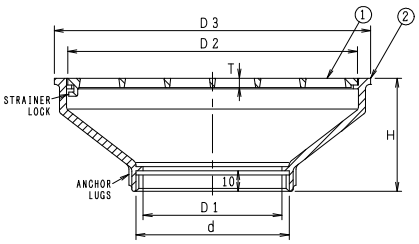

構成部品表

No.	部品名	材質	表面処理
1	ストレーナ	SCS13 ステンレス鋳鋼	—
2	金具枠	SCS13 ステンレス鋳鋼	—

価格・寸法表(mm)

呼び	ねじ基準径 d	金具枠 D1	金具枠 D3	金具枠 H	ストレーナ D2	ストレーナ T	W.G.T kg	価格 ¥
40	47.803	40	100	45	87	3.5	0.40	9,100
50	59.614	50	130	50	117	3.5	0.63	11,900
65	75.184	65	155	55	142	4.5	0.98	19,200
80	87.884	80	180	60	167	5.5	1.49	24,900
100	113.030	100	215	65	202	5.5	2.05	46,100

C-V(SU) 50



●ストレーナはロック式。
●SGP・VP・VU・D-VA差込用。
●パッキン・金具枠の接触面に接着剤等を塗布し、管に差し込んでください。
尚、接着剤にはシリコーン系シール材などをご使用ください。

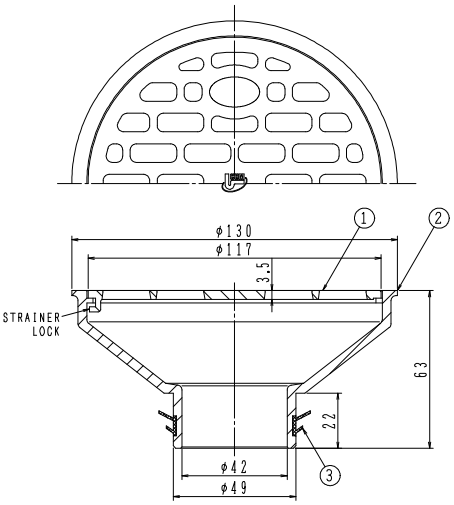

構成部品表

No.	部品名	材質	表面処理
1	ストレーナ	SCS13 ステンレス鋳鋼	—
2	金具枠	SCS13 ステンレス鋳鋼	—
3	パッキン	EPDM	—

価格 ¥
9,900

D(SU)

国土交通省 D
JCW204 D(SU)



●ストレーナはロック式。
●流出口は管用平行ねじ。
●バスケットをご使用の際は、T16用バスケット(P87)、MBK用バスケット(P98)をご使用ください。

●組合せ製品掲載ページ。
受つば P40・42
T5本体 P60・62

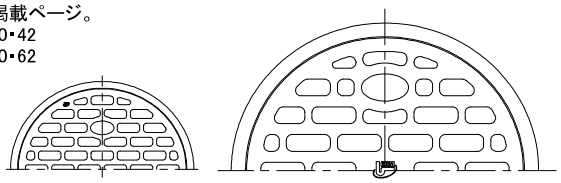

D(SU)125～200

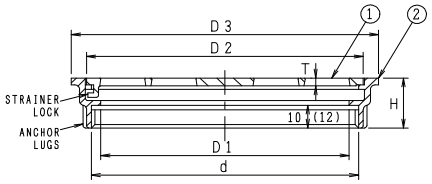

構成部品表

No.	部品名	材質	表面処理
1	ストレーナ	SCS13 ステンレス鋳鋼	—
2	金具枠	SCS13 ステンレス鋳鋼	—

価格・寸法表(mm) ( )内はサイズ200の寸法です。

呼び	ねじ基準径 d	金具枠 D1	金具枠 D3	金具枠 H	ストレーナ D2	ストレーナ T	W.G.T kg	価格 ¥
40	47.803	40	60	20	47	2.5	0.13	4,200
50	59.614	50	70	20	57	2.5	0.14	5,000
65	75.184	65	90	22	77	3.0	0.23	6,100
80	87.884	80	100	22	87	3.5	0.27	7,300
100	113.030	100	130	22	117	3.5	0.40	9,000
125	138.430	125	155	26	142	4.5	0.59	14,100
150	163.830	150	180	26	167	5.5	0.86	21,200
200	214.630	200	244	29	230	6.0	1.88	38,200

DD-V(SU)

差込式



●ストレーナはねじ込。
●硬質ポリ塩化ビニル管(VP・VU管)差込用。
※VP管をご使用の際はアダプターを外してご使用ください。
●金具枠の取付時にはシリコーン系シール材などを使用ください。また硬質ポリ塩化ビニルの内径は許容差があり、差し込んだ際緩い場合があります。その際も同様の処理をお願いします。
●T5(本体)との組合せでの使用はできません。

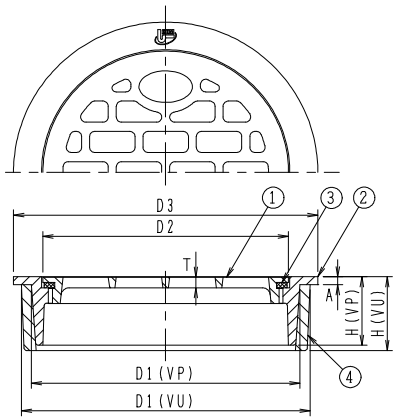

構成部品表

No.	部品名	材質	表面処理
1	ストレーナ	SCS13 ステンレス鋳鋼	—
2	金具枠	SCS13 ステンレス鋳鋼	—
3	パッキン	CR クロロプレンゴム	—
4	アダプター	塩ビ	—

価格・寸法表(mm)

呼び	D1 VP用	D1 VU用	D2	D3	T	A	H VP用	H VU用	W.G.T kg	価格 ¥
40	39	43	33	48	2.0	2.5	21	24.5	0.11	3,800
50	50	56	42	60	2.5	2.5	21	25.5	0.14	4,600
65	65	72	59	76	2.5	2.5	21	27.5	0.21	5,600
80	76	83	70	89	2.5	3.0	26	28	0.27	6,700
100	98	106	92	114	2.5	3.0	26	28	0.39	8,000
125	123	130	117	140	3.2	3.0	30	30	0.65	17,000
150	144	153	132	165	3.2	3.0	30	30	0.89	26,200

㊒は信頼のブランド

ステンレス鋳鋼製排水金物

D-SR(SU)

フロアー用



スナップリング着脱専用工具
別売　¥7,700



●ストレーナはスナップリングによる施錠式。
●流出口は管用平行ねじ。

●組合せ製品掲載ページ。
T5本体　P64

●スナップリング付
ストレーナはスナップリングによる施錠式。
（取り外されては困る場所にご使用ください。）



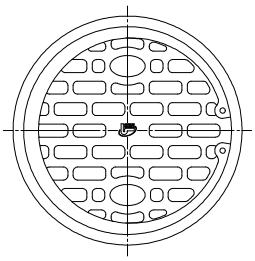

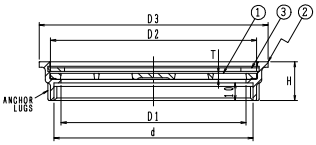

構成部品表

No.	部品名	材質	表面処理
1	ストレーナ	SCS13　ステンレス鋳鋼	—
2	金具枠	SCS13　ステンレス鋳鋼	—
3	スナップリング	SUS301　ステンレス	—

価格・寸法表(mm)

呼び	ねじ基準径 d	金具枠 D1	金具枠 D3	金具枠 H	ストレーナ D2	ストレーナ T	W.G.T kg	価格 ¥
50	59.614	50	70	20	57	2.5	0.15	32,800
65	75.184	65	90	22	77	3.0	0.24	37,100
80	87.884	80	100	22	87	3.5	0.30	39,500
100	113.030	100	130	22	117	3.5	0.45	49,400

※納期については、お問い合わせください。

SNA-V(SU) 50

足洗い場用

差込用



●共栓にはOリングが入っています。
●鎖の先端にはヒートンが付属しています。
ヒートン下穴径：7.5（ドリル径）
●硬質ポリ塩化ビニル管（VP・VU管）差込式。
●金具枠の取付時には、シリコーン系シール材などをご使用ください。また硬質ポリ塩化ビニル管の内径は許容差があり、差し込んだ際緩い場合がございますが、その際も同様の処理をお願いします。

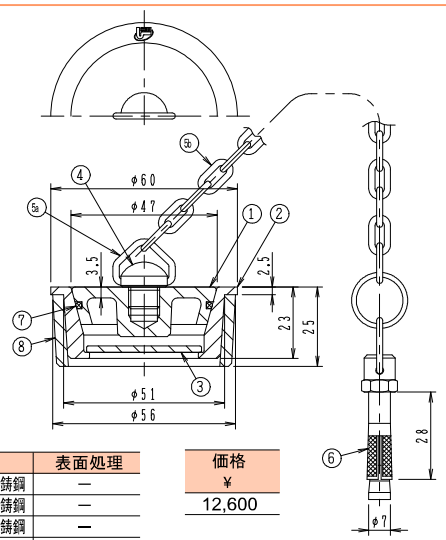

構成部品表

No.		部品名	材質	表面処理
1		共栓	SCS13　ステンレス鋳鋼	—
2		金具枠	SCS13　ステンレス鋳鋼	—
3		ストレーナ	SCS13　ステンレス鋳鋼	—
4		ツマミ	SUS304　ステンレス	—
5	a	五角リング	SUS304　ステンレス	—
	b	鎖	SUS304　ステンレス	—
6		ヒートン	C2700W　黄銅	ニッケルクロムめっき
7		Oリング	NBR　ニトリルゴム	—
8		アダプター	塩ビ	—

●部品No.5は取り外せません。

価格 ¥
12,600

ご注意

●金具枠および共栓のすり合わせ面にキズや変形などが生じますと止水力が低下しますので、取り扱いにはご注意ください。

【施工例】



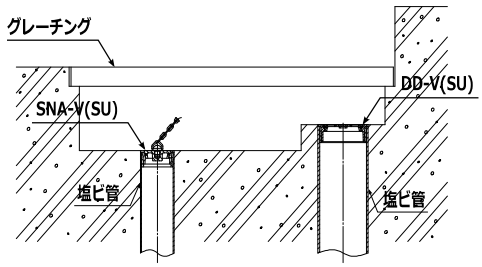

排水金物

C-K

ストレーナ・ビス止式



●流出口は管用平行ねじ。

〈受注生産品〉

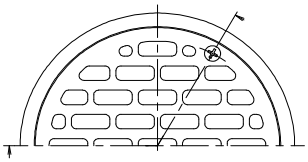

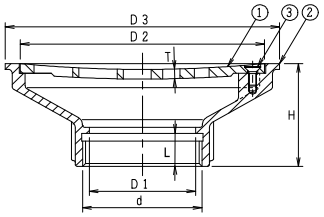

構成部品表

No.	部品名	材質	表面処理
1	ストレーナ	CAC202 黄銅	ニッケルークロムめっき
2	金具枠	CAC202 黄銅	ニッケルークロムめっき
3	止めビス	SUS304 ステンレス	ー

※No.3「止めビス」を専用の「いたずら防止ビス」に変更もできます。(別売)

価格・寸法表(mm)

呼び	ねじ基準径 d	金具枠 D1	D3	H	L	ストレーナ D2	T	W.G.T kg	価格 ¥
40	47.803	40	107	48	15	92	4.0	0.7	15,900
50	59.614	50	137	53	17	122	5.0	1.1	20,100
65	75.184	65	162	57	19	147	5.5	1.4	30,100
80	87.884	80	187	65	21	172	6.0	1.9	45,100

DD-Ⅱ金具



●ストレーナは落し込。
●流出口は管用平行ねじ。

●組合せ製品掲載ページ。
T5本体　P61・63

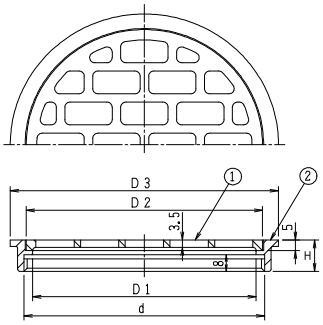

構成部品表

No.	部品名	材質	表面処理
1	ストレーナ	CAC202 黄銅	ニッケルークロムめっき
2	金具枠	CAC202 黄銅	ニッケルークロムめっき

価格・寸法表(mm)

呼び	ねじ基準径 d	D1	D2	D3	H	W.G.T kg	価格 ¥
100	113.030	105	111	126	15	0.35	6,600

D-K

ストレーナ・ビス止式



●流出口は管用平行ねじ。

〈受注生産品〉

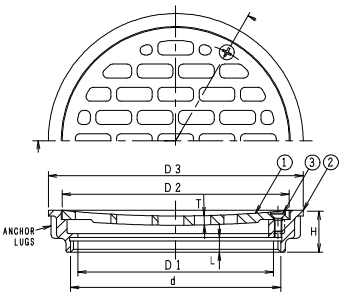

構成部品表

No.	部品名	材質	表面処理
1	ストレーナ	CAC202 黄銅	ニッケルークロムめっき
2	金具枠	CAC202 黄銅	ニッケルークロムめっき
3	止めビス	SUS304 ステンレス	ー

※No.3「止めビス」を専用の「いたずら防止ビス」に変更もできます。(別売)

価格・寸法表(mm)

呼び	ねじ基準径 d	金具枠 D1	D3	H	L	ストレーナ D2	T	W.G.T kg	価格 ¥
50	59.614	50	76	20	8	63	3.5	0.25	11,100
80	87.884	80	107	22	8	92	4.0	0.4	14,300
100	113.030	100	137	22	8	122	5.0	0.6	16,700

㊒は信頼のブランド

排水金物

WBSD-V

差込式



●ロック式ボールストレーナ。
●硬質ポリ塩化ビニル管VP管用。

●排水溝の内部等ゴミがたまりやすいところに最適です。

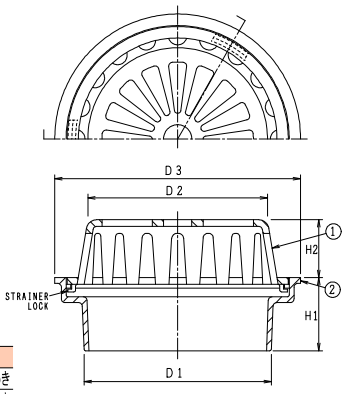

構成部品表

No.	部 品 名	材 質	表面処理
1	ストレーナ	CAC202 黄銅	ニッケルークロムめっき
2	金 具 枠	CAC202 黄銅	ニッケルークロムめっき

価格・寸法表(mm)

呼び	金 具 枠			ストレーナ		W.G.T	価格
	D1	D3	H1	D2	H2	kg	¥
100	99	130	38	95	30	0.8	19,100

※納期については、お問い合わせください。

ES 100



●ストレーナは落し込。
●流出口は管用平行ねじ。

●角型の為タイル床の目地に合わせた施工が可能です。

●組合せ製品掲載ページ。
T5本体　P70～77

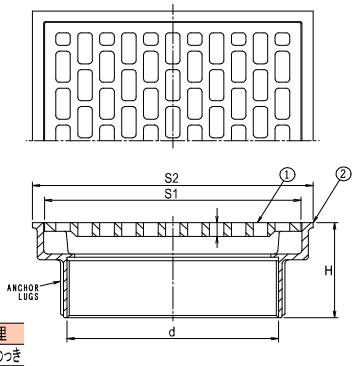

構成部品表

No.	部 品 名	材 質	表面処理
1	ストレーナ	CAC202 黄銅	ニッケルークロムめっき
2	金 具 枠	CAC202 黄銅	ニッケルークロムめっき

価格・寸法表(mm)

呼び	ねじ基準径	金 具 枠		ストレーナ		W.G.T	価格
	d	S2	H	S1	T	kg	¥
100	113.030	150	55	137	8	1.9	54,500

※納期については、お問い合わせください。

DBQ

塗膜防水用



●ストレーナはねじ込。
●流出口は管用テーパねじ。
●防水層の厚さに合わせて金具枠の高さ「h」を調節してください。

●組合せ製品掲載ページ。
T5本体　P70～77
Pトラップ　P82・84

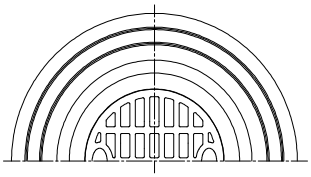

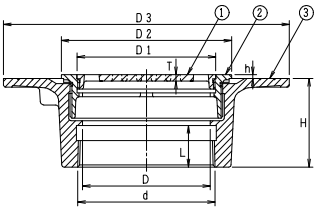

構成部品表

No.	部品名	材質		表面処理
1	ストレーナ	CAC202	黄銅	ニッケルークロムめっき
2	金具枠	CAC202	黄銅	ニッケルークロムめっき
3	接続金具	FC150	鋳鉄	錆止め塗装

価格・寸法表(mm)

呼び	ねじ基準径 d	D	D1	D2	D3	L	H	T	h	W.G.T kg	価格 ¥
50	59.614	53	60	90	180	22	58.5	3.5	2～20	2.3	12,400
65	75.184	68	77	103	195	25	62.5	3.5	2～20	2.7	15,800
80	87.884	81	88	116	210	28	65.5	3.5	2～20	3.4	17,900
100	113.030	105	114	140	235	33	70.5	5.0	2～20	4.5	23,500

D-L

シート露出防水用



●ストレーナは落し込。
●流出口は管用平行ねじ。
●シートに穴を開ける場合は、「X」寸法に合わせてください。
●厚さ4mmまでのシートに対応しております。

●組合せ製品掲載ページ。
受つば　P41・43
T5本体　P70～77

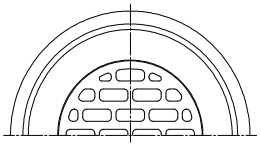

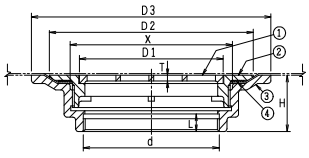

構成部品表

No.	部品名	材質		表面処理
1	ストレーナ	CAC202	黄銅	ニッケルークロムめっき
2	金具枠	CAC202	黄銅	ニッケルークロムめっき
3	接続金具	FC150	鋳鉄	錆止め塗装
4	ワッシャ	ポリエチレン		ー

価格・寸法表(mm)

呼び	ねじ基準径 d	D1	D2	D3	T	H	L	X	W.G.T kg	価格 ¥
40	47.803	53	88	111	2.5	35	11	64	1.1	9,500
50	59.614	65	100	133	3.0	35	11	75	1.3	10,800
65	75.184	80	117	140	3.0	35	11	90	1.6	13,100
80	87.884	93	132	155	3.5	35	11	105	2.5	14,900
100	113.030	118	160	183	3.5	35	11	131	2.5	18,300

D-LW 50

シート露出防水用



●ステンレス製木ねじ付(呼び3.8)。
●ストレーナは落し込。
●流出口は管用テーパねじ。
●シートに穴を開ける場合は、「X」寸法に合わせてください。
●厚さ4mmまでのシートに対応しております。

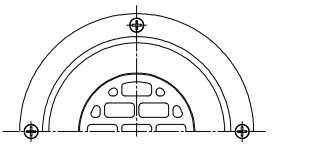

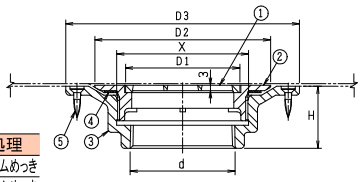

構成部品表

No.	部品名	材質		表面処理
1	ストレーナ	CAC202	黄銅	ニッケルークロムめっき
2	金具枠	CAC202	黄銅	ニッケルークロムめっき
3	接続金具	FC150	鋳鉄	錆止め塗装
4	ワッシャ	ポリエチレン		ー
5	皿木ねじ	SUS304　ステンレス		ー

価格・寸法表(mm)

呼び	ねじ基準径 d	D1	D2	D3	H	X	W.G.T kg	価格 ¥
50	59.614	65	100	133	35	75	1.3	11,400

㊊は信頼のブランド

ステンレス鋳鋼製床上掃除口

COA(SU)

国土交通省　COA
JCW203　COA(SU)

非防水層用



●非鏡面仕上げ。
●ねじ込ふた。
●流出口は管用平行ねじ。

●組合せ製品掲載ページ。
受つば　P25
T5本体　P70～77

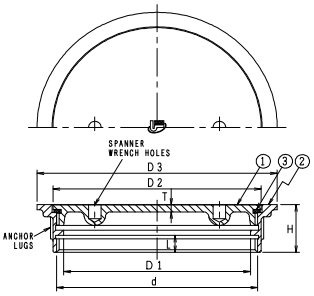

構成部品表

No.	部品名	材質	表面処理
1	ふた	SCS13 ステンレス鋳鋼	—
2	金具枠	SCS13 ステンレス鋳鋼	—
3	パッキン	CR クロロプレンゴム	—

価格・寸法表(mm)

呼び	ねじ基準径 d	金具枠 D1	金具枠 D3	金具枠 L	金具枠 H	ふた D2	ふた T	W.G.T kg	価格 ¥
※ 40	47.803	40	65	10	24	52	3.0	0.18	5,100
※ 50	59.614	50	80	10	24	67	3.0	0.25	5,700
※ 65	75.184	65	95	11	28	82	3.5	0.32	6,800
※ 80	87.884	80	110	11	28	97	3.5	0.41	7,900
※ 100	113.030	100	135	11	28	122	4.0	0.68	10,400
125	138.430	125	160	10	30	147	4.5	1.09	18,800
150	163.830	150	185	10	30	172	5.0	1.62	22,300

※JCW203

COA-V(SU)

差込式



●非鏡面仕上げ。
●ねじ込ふた。
●硬質ポリ塩化ビニル管(VP・VU管)差込用。
※VP管をご使用の際は、アダプターを外してご使用ください。
●金具枠の取付時にはシリコーン系シール材などを使用ください。また硬質ポリ塩化ビニルの内径は許容差があり、差し込んだ際緩い場合があります。その際も同様の処理をお願いします。

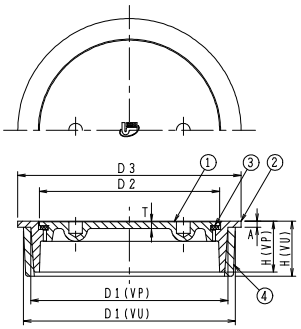

構成部品表

No.	部品名	材質	表面処理
1	ふた	SCS13 ステンレス鋳鋼	—
2	金具枠	SCS13 ステンレス鋳鋼	—
3	パッキン	CR クロロプレンゴム	—
4	アダプター	塩ビ	—

価格・寸法表(mm)

呼び	D1 VP用	D1 VU用	D2	D3	T	A	H VP用	H VU用	W.G.T kg	価格 ¥
40	39	43	33	48	2.0	2.5	21	24.5	0.12	3,700
50	50	56	42	60	2.0	2.5	21	25.5	0.16	4,500
65	65	72	59	76	2.0	2.5	21	27.5	0.21	5,900
80	76	83	70	89	2.5	3.0	26	28	0.29	7,200
100	98	106	92	114	2.5	3.0	26	28	0.44	8,600
125	123	130	117	140	2.5	3.0	30	30	0.70	16,600
150	144	153	132	165	3.0	3.0	30	30	0.98	23,700

COA-GV(SU)

差込式



●非鏡面仕上げ。
●ねじ込ふた。
●硬質ポリ塩化ビニル管(VP・VU管)差込用。
※VP管をご使用の際は、アダプターを外してご使用ください。
●金具枠の取付時にはシリコーン系シール材などを使用ください。また硬質ポリ塩化ビニルの内径は許容差があり、差し込んだ際緩い場合があります。その際も同様の処理をお願いします。

◎段差が少ない薄型ツバ広タイプ(ツバ厚2㎜)

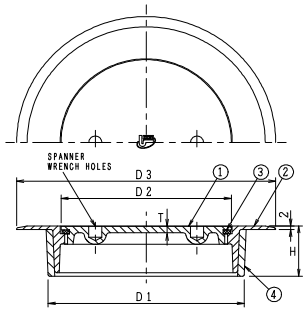

構成部品表

No.	部品名	材質	表面処理
1	ふた	SCS13 ステンレス鋳鋼	—
2	金具枠	SCS13 ステンレス鋳鋼	—
3	パッキン	CR クロロプレンゴム	—
4	アダプター	塩ビ	—

価格・寸法表(mm)

呼び	D1 VP用	D1 VU用	D2	D3	T	H VP用	H VU用	W.G.T kg	価格 ¥
40	39	43	33	68	2.0	21	24	0.13	4,800
50	50	56	42	80	2.0	21	25	0.16	5,900
65	65	72	59	100	2.0	21	27	0.25	7,600
80	76	83	70	111	2.5	26	27	0.31	9,100
100	98	106	92	140	2.5	26	27	0.50	12,400
125	123	130	117	165	2.5	30	29	0.73	19,900
150	144	153	132	190	3.0	30	29	1.07	27,300

COB(SU)

国土交通省　COB
JCW203　COB(SU)

防水層用



●非鏡面仕上げ。
●ねじ込ふた(COA(SU))・防水受つば付。
●流出口(受つば)は管用テーパねじ。

●施工例

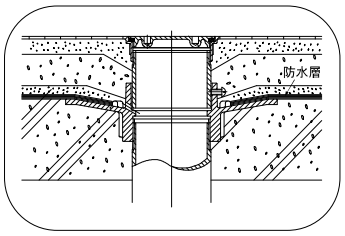

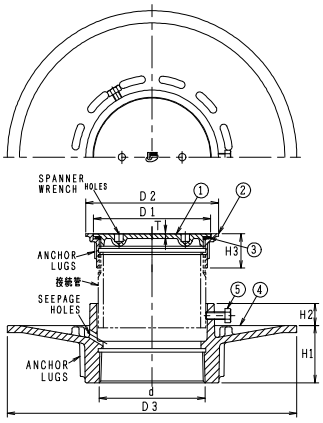

●接続管:片ねじストレート　L=60

構成部品表

No.	部品名	材質	表面処理
1	ふた	SCS13 ステンレス鋳鋼	—
2	金具枠	SCS13 ステンレス鋳鋼	—
3	パッキン	CR クロロプレンゴム	—
4	受つば	FC150 鋳鉄	錆止め塗装
5	六角ボルト	SWCH 鉄	電気亜鉛めっき

価格・寸法表(mm)

	呼び	ねじ基準径 d	金具枠 D2	金具枠 H3	ふた D1	ふた T	受つば D3	受つば H1	受つば H2	W.G.T kg	価格¥ 接続管なし	価格¥ 接続管付
※	40	47.803	65	24	52	3.0	190	37	18	2.0	9,200	10,300
※	50	59.614	80	24	67	3.0	210	42	18	2.9	10,900	12,000
※	65	75.184	95	28	82	3.5	230	42	18	3.7	12,900	14,100
※	80	87.884	110	28	97	3.5	240	47	18	4.7	14,800	16,200
※	100	113.030	135	28	122	4.0	270	47	18	5.4	18,800	20,400
	125	138.430	160	30	147	4.5	300	52	18	7.6	29,000	31,000
	150	163.830	185	30	172	5.0	330	57	18	9.9	35,400	38,300

※JCW203

COB-NSA(SU)

防水層用



●非鏡面仕上げ。
●ねじ込ふた(COA(SU))・防水受つば付。
●流出口(受つば)は管用テーパねじ。
●受つばと金具枠との接続は管用平行ねじ。

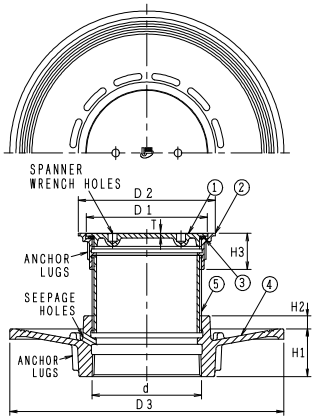

●接続管:全ねじストレート　L=60

構成部品表

No.	部品名	材質	表面処理
1	ふた	SCS13 ステンレス鋳鋼	—
2	金具枠	SCS13 ステンレス鋳鋼	—
3	パッキン	CR クロロプレンゴム	—
4	受つば	FC150 鋳鉄	錆止め塗装
5	接続管	SGP 鋼管	亜鉛めっき

価格・寸法表(mm)

	呼び	ねじ基準径 d	金具枠 D2	金具枠 H3	ふた D1	ふた T	受つば D3	受つば H1	受つば H2	W.G.T kg	価格¥ 接続管付
	40	47.803	65	24	52	3.0	150	26	10	1.3	9,700
	50	59.614	80	24	67	3.0	170	28	10	1.7	10,600
	65	75.184	95	28	82	3.5	190	30	10	2.3	13,200
	80	87.884	110	28	97	3.5	220	37	10	3.0	15,200
	100	113.030	135	28	122	4.0	250	41	10	4.1	19,100
※	125	138.430	160	30	147	4.5	290	43	10	6.1	31,400
※	150	163.830	185	30	172	5.0	310	44	10	8.0	37,200

※受注生産品

㊍は信頼のブランド

防水受つば

COB受つば

鋳鉄製



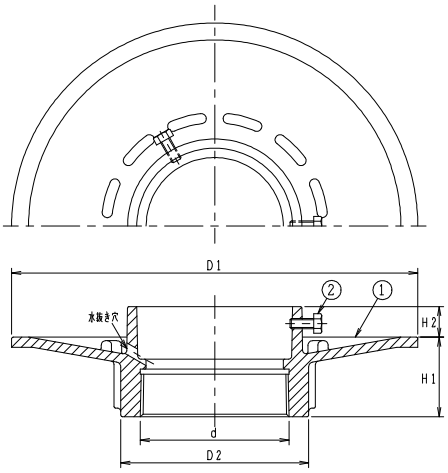

●流出口は管用テーパねじ。

価格・寸法表(mm)

呼び	ねじ基準径 d	D1	D2	H1	H2	W.G.T kg	価格 ¥
32	41.910	180	58	32	18	1.7	3,900
40	47.803	190	64	37	18	1.8	4,100
50	59.614	210	78	42	18	2.6	5,200
65	75.184	230	96	42	18	3.2	6,100
80	87.884	240	111	47	18	4.1	6,900
100	113.030	270	139	47	18	4.6	8,400
125	138.430	300	167	52	18	6.3	10,200
150	163.830	330	199	57	18	8.1	13,100

COB-NS受つば
COB-NS受つば水抜穴なし

鋳鉄製



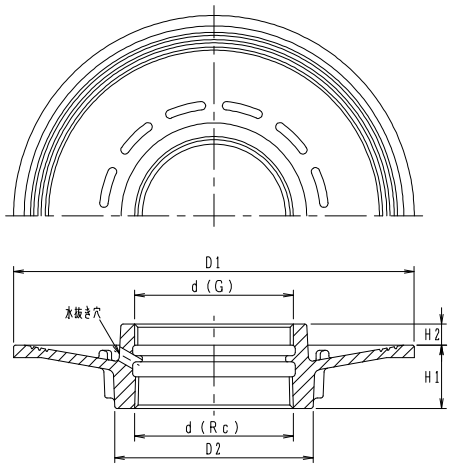

●上部ねじは管用平行ねじ。
●流出口は管用テーパねじ。
●受つばには水抜き穴があいています。
水抜き穴なしは注文時にご指示ください。

価格・寸法表(mm)

呼び	ねじ基準径 d	D1	D2	H1	H2	W.G.T kg	価格 ¥
32	41.910	145	54	25	10	0.78	3,000
40	47.803	150	62	26	10	1.12	3,400
50	59.614	170	76	28	10	1.47	3,700
65	75.184	190	94	30	10	2.00	4,700
80	87.884	220	109	37	10	2.60	5,400
100	113.030	250	137	41	10	3.43	6,700
※ 125	138.430	290	167	43	10	5.02	9,700
※ 150	163.830	310	197	44	10	6.30	11,200

※受注生産品

ステンレス製防水受つば

ピートラコム は協業化製品です。(詳細は巻頭ページをご参照ください。)

DL-CF

ステンレス製



<受注生産品>

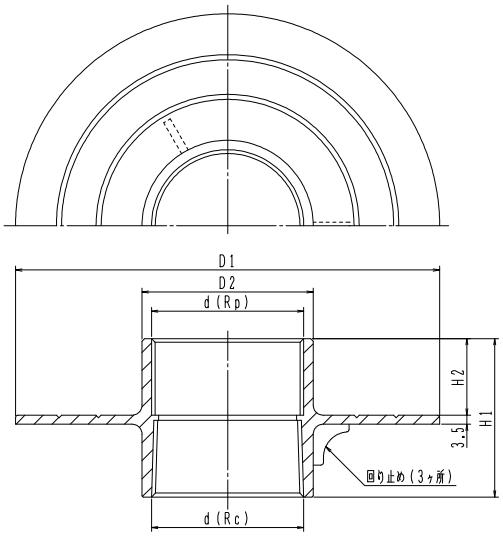

●材質:SCS13(ステンレス鋳鋼)
●流入口はRp(平行雌ねじ)
●流出口はRc(テーパ雌ねじ)
●水抜穴付きはDL-CFHをご使用ください。

価格・寸法表(mm)

呼び	ねじ基準径 d	D1	D2	H1	H2	W.G.T kg	価格 ¥
40	47.803	154	54	58	30		29,500
50	59.614	166	66	62	30		36,000
65	75.184	182	82	68	32		42,500
80	87.884	195	95	74	35		55,500
100	113.030	222	122	85	40		78,500

DL-CFH

ステンレス製

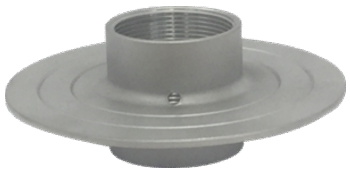

<受注生産品>

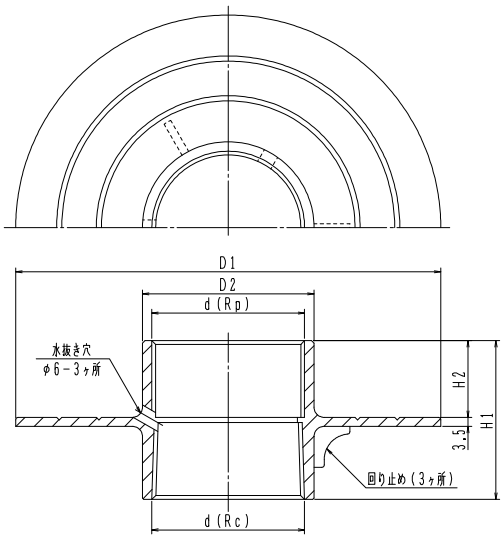

●材質:SCS13(ステンレス鋳鋼)
●流入口はRp(平行雌ねじ)
●流出口はRc(テーパ雌ねじ)

価格・寸法表(mm)

呼び	ねじ基準径 d	D1	D2	H1	H2	W.G.T kg	価格 ¥
40	47.803	154	54	58	30		31,000
50	59.614	166	66	62	30		38,000
65	75.184	182	82	68	32		44,500
80	87.884	195	95	74	35		57,500
100	113.030	222	122	85	40		81,000

㊍は信頼のブランド

床上掃除口

ピートラコム は協業化製品です。(詳細は巻頭ページをご参照ください。)

CIR

シート露出防水用



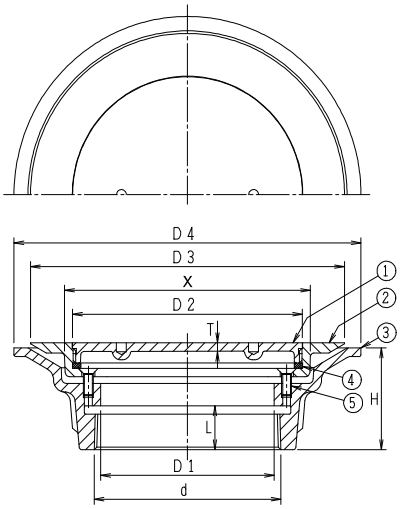

構成部品表

No.	部 品 名	材 質	表面処理
1	ふ た	CAC202 黄銅	ニッケルークロムめっき
2	金 具 枠	CAC202 黄銅	ニッケルークロムめっき
3	接続金具	FC150 鋳鉄	錆止め塗装
4	パッキン	CR クロロプレンゴム	ー
5	止めビス	SUS304 ステンレス	ー

価格・寸法表(mm)

呼び	ねじ基準径 d	D1	D2	D3	D4	H	L	T	X	W.G.T kg	価格¥
50	59.614	50	77	120	140	49	18	3.5	83	1.5	14,600
65	75.184	60	88	140	158	52	20	3.5	96	2.0	18,000
80	87.884	72	101	152	171	54	22	3.5	110	2.5	22,500
100	113.030	105	139	190	210	60	26	5.0	148	3.8	29,100

- ●非鏡面仕上げ。
- ●ねじ込ふた。
- ●流出口は管用テーパねじ。
- ●X寸法に合わせて、塩ビ床シートに穴をあけてください。
- ●厚さ4mmまでのシートに対応しております。

CIQ

塗膜防水用



●組合せ製品掲載ページ。
T5本体　P70～77
Pトラップ　P82・84

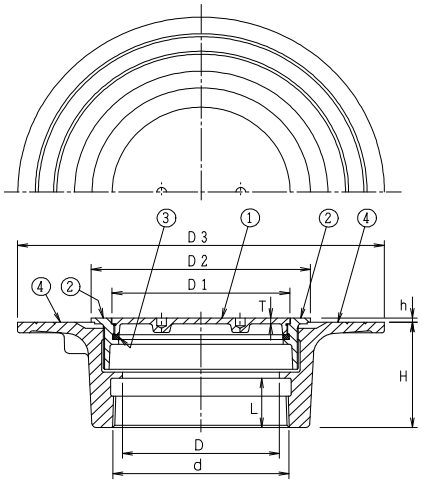

構成部品表

No.	部 品 名	材 質	表面処理
1	ふ た	CAC202 黄銅	ニッケルークロムめっき
2	金 具 枠	CAC202 黄銅	ニッケルークロムめっき
3	パッキン	CR クロロプレンゴム	ー
4	防水層受つば	FC150 鋳鉄	錆止め塗装

価格・寸法表(mm)

呼び	ねじ基準径 d	D	D1	D2	D3	H	L	T	h	W.G.T kg	価格¥
50	59.614	53	60	90	180	58.5	22	3	2～20	3.0	12,800
65	75.184	68	77	103	195	62.5	25	3.5	2～20	4.0	16,100
80	87.884	81	88	116	210	65.5	28	3.5	2～20	4.8	18,300
100	113.030	105	114	140	235	70.5	33	4	2～20	6.3	25,100

- ●非鏡面仕上げ。
- ●ねじ込ふた。
- ●流出口は管用テーパねじ。
- ●防水層の厚さに合わせて金具枠の高さ「h」を調節してください。

特殊文字入り金物



特COA-GV(SU) 50
排水口文字入り

特注にて特殊文字やマークをお入れ致します。
【汚水】【雨水】【雑排水】などの系統の名称
【危険】【開けるな】【60℃まで】などの注意喚起
【止水弁】【水抜栓】などの用途の表示

対応品種：床上掃除口・掃兼ドレン・リザーブドレン

※別途御見積りとなりますので、お問い合わせください。

㊊は信頼のブランド

ステンレス鋳鋼製掃兼ドレン

ピートラコム は協業化製品です。(詳細は巻頭ページをご参照ください。)

PCA-GP(SU)

差込式



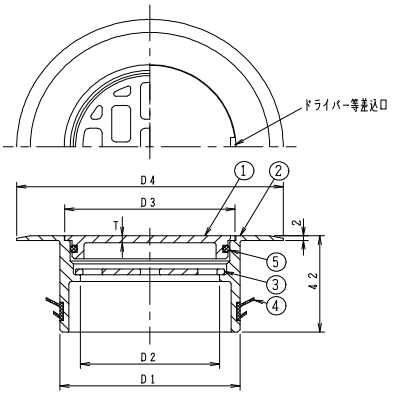

◎段差が少ない薄型ツバ広タイプ(ツバ厚2㎜)

●非鏡面仕上げ。
●ワンプッシュ式ふた・ストレーナ付。
●SGP、VP、VU、D-VA差込用。
●パッキンの接触面と金具枠の下面に接着剤を塗布し、管を差し込んでください。
●目皿を外せば掃除口としてもご使用いただけます。

構成部品表

No.	部品名	材質	表面処理
1	ふた	SCS13 ステンレス鋳鋼	—
2	金具枠	SCS13 ステンレス鋳鋼	—
3	ストレーナ	SCS13 ステンレス鋳鋼	—
4	パッキン	EPDM	—
5	Oリング	NBR ニトリルゴム	—

価格・寸法表(mm)

呼び	D1	D2	D3	D4	T	W.G.T kg	価格¥
40	38	26	35	69	2.5	0.20	5,700
50	49	33	46	80	2.5	0.31	6,300
65	65	48	61	100	2.5	0.47	8,600
80	75	58	71	111	3.0	0.60	11,100
100	98	78	92	140	3.0	0.96	15,800
125	122	105	116	165	4.0	1.32	26,300
150	143	126	137	196	4.5	1.79	33,600

PCA-P(SU)

差込式



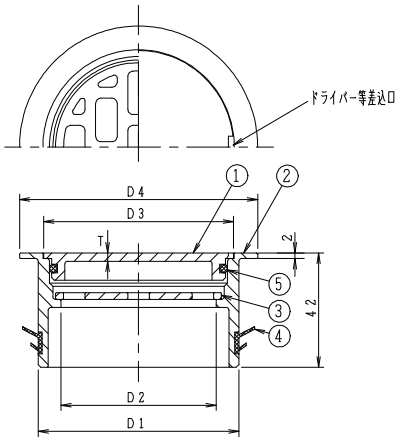

●非鏡面仕上げ。
●ワンプッシュ式ふた・ストレーナ付。
●SGP、VP、VU、D-VA差込用。
●パッキンの接触面に接着剤を塗布し、管を差し込んでください。
●目皿を外せば掃除口としてもご使用いただけます。

構成部品表

No.	部品名	材質	表面処理
1	ふた	SCS13 ステンレス鋳鋼	—
2	金具枠	SCS13 ステンレス鋳鋼	—
3	ストレーナ	SCS13 ステンレス鋳鋼	—
4	パッキン	EPDM	—
5	Oリング	NBR ニトリルゴム	—

価格・寸法表(mm)

呼び	D1	D2	D3	D4	T	W.G.T kg	価格¥
40	38	26	35	48	2.5	0.17	5,700
50	49	33	46	60	2.5	0.27	6,300
65	65	48	61	76	2.5	0.41	8,600
80	75	58	71	89	3.0	0.54	11,100
100	98	78	92	114	3.0	0.87	15,800
125	122	105	116	140	4.0	1.22	26,300
150	143	126	137	165	4.5	1.64	33,600

PCC(SU) 50



●非鏡面仕上げ。
●ワンプッシュ式ふた・ストレーナ付。
●流出口は管用平行ねじ。
●標準重量　0.58kg
●目皿を外せば掃除口としてもご使用いただけます。

●組合せ製品掲載ページ。
受つば　P41・43
Pトラップ　P82・84

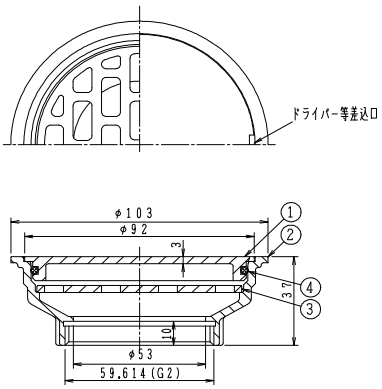

構成部品表

No.	部品名	材質	表面処理
1	ふた	SCS13 ステンレス鋳鋼	—
2	金具枠	SCS13 ステンレス鋳鋼	—
3	ストレーナ	SCS13 ステンレス鋳鋼	—
4	Oリング	NBR ニトリルゴム	—

価格 ¥
22,700

PCD(SU)



●非鏡面仕上げ。
●ワンプッシュ式ふた・ストレーナ付。
●流出口は管用平行ねじ。
●目皿を外せば掃除口としてもご使用いただけます。

●組合せ製品掲載ページ。
受つば　P41・43
T5本体　P70～77

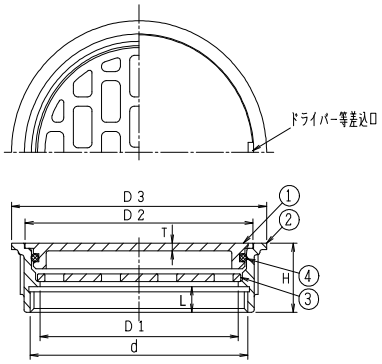

構成部品表

No.	部品名	材質	表面処理
1	ふた	SCS13 ステンレス鋳鋼	—
2	金具枠	SCS13 ステンレス鋳鋼	—
3	ストレーナ	SCS13 ステンレス鋳鋼	—
4	Oリング	NBR ニトリルゴム	—

価格・寸法表(mm)

呼び	ねじ基準径 d	D1	D3	H	D2	T	L	W.G.T kg	価格 ¥
50	59.614	50	72	27	61	2.5	10	0.28	14,400
80	87.884	80	103	27	92	3.0	10	0.54	17,900
100	113.030	105	129	27	118	4.0	10	0.97	25,900
125	138.430	125	156	30	137	4.5	12	1.54	36,800
150	163.830	152	182	30	164.5	5.0	12	2.07	47,300

㊒は信頼のブランド

ステンレス鋳鋼製掃兼ドレン

ピートラコム は協業化製品です。(詳細は巻頭ページをご参照ください。)

KSI(SU)



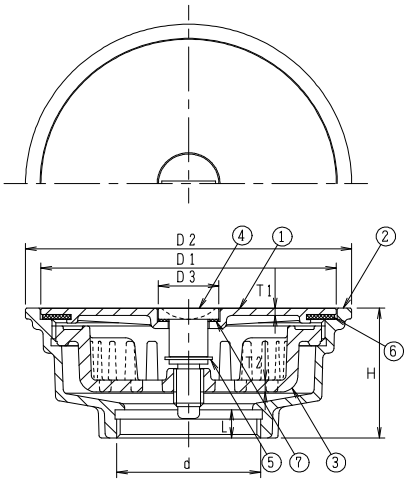

構成部品表

No.	部品名	材質	表面処理
1	ふた	SCS13 ステンレス鋳鋼	—
2	金具枠	SCS13 ステンレス鋳鋼	—
3	ストレーナ	PETP	—
4	引き上げボルト	SUS304 ステンレス	—
5	スナップリング	SUS304 ステンレス	—
6	パッキン	CR クロロプレンゴム	—
7	パッキン	CR クロロプレンゴム	—

価格・寸法表(mm)

呼び	ねじ基準径 d	D1	D2	D3	H	T1	T2	L	W.G.T kg	価格¥
50	59.614	122.3	135	25	55	3	5	12	1.4	26,700
65	75.184	122.3	135	25	55	3	5	12	1.4	26,700
80	87.884	122.3	135	25	55	3	5	12	1.4	26,700

●非鏡面仕上げ。
●ボルト締付ふた・ストレーナ付。
●ふたはコインで開閉できます。
●流出口は管用平行ねじ。

SI(SU)



●組合せ製品掲載ページ。
受つば　P41・43
T5本体　P70〜77

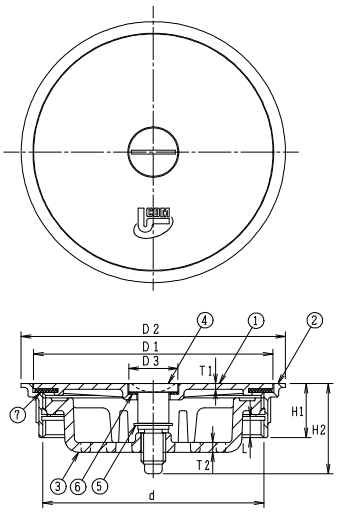

構成部品表

No.	部品名	材質	表面処理
1	ふた	SCS13 ステンレス鋳鋼	—
2	金具枠	SCS13 ステンレス鋳鋼	—
3	ストレーナ	PETP	—
4	引き上げボルト	SUS304 ステンレス	—
5	スナップリング	SUS304 ステンレス	—
6	パッキン	CR クロロプレンゴム	—
7	パッキン	CR クロロプレンゴム	—

価格・寸法表(mm)

呼び	ねじ基準径 d	D1	D2	D3	H1	H2	T1	T2	L	W.G.T kg	価格¥
100	113.030	122.3	135	25	28	46.65	3.0	5.0	11	0.8	21,700

●非鏡面仕上げ。
●ボルト締付ふた・ストレーナ付。
●ふたはコインで開閉できます。
●流出口は管用平行ねじ。

COCL-P(SU)

シート露出防水用

差込式



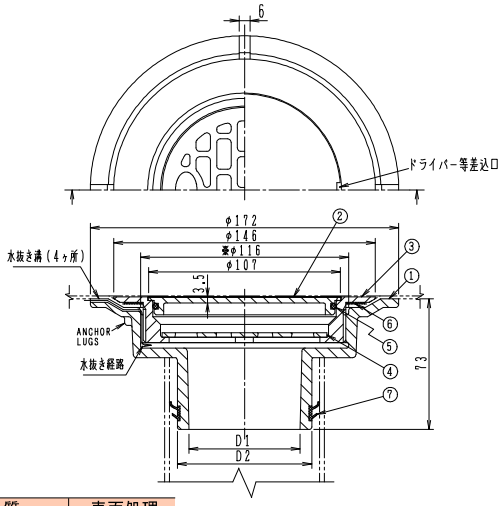

- ●非鏡面仕上げ。
- ●ワンプッシュ式ふた、ストレーナ付。
- ●ふたはドライバー等でワンタッチで外れます。又閉める場合はワンプッシュで完全に気密性を保ち管内の悪臭をシャットアウトいたします。
- ●SGP、VP、VU、D-VA差込用。
- ●部品No.7のパッキンは、適応管種全てに対応しています。
- ●漏水防止用水抜き付。
- ●パッキンの接触面と本体の下面に接着剤等を塗布し、管に差し込んでください。
- ●シートに穴を開ける場合は、※φ116に合わせてください。
- ●厚さ4mmまでのシートに対応しております。

構成部品表

No.	部品名	材質	表面処理
1	本体	FC150 鋳鉄	錆止め塗装
2	ふた	SCS13 ステンレス鋳鋼	ー
3	金具枠	SCS13 ステンレス鋳鋼	ー
4	ストレーナ	SCS13 ステンレス鋳鋼	ー
5	Oリング	NBR	ー
6	ワッシャ	ポリエチレン	ー
7	パッキン	EPDM	ー

価格・寸法表(mm)

呼び	D1	D2	W.G.T kg	価格 ¥
50	37	49	2.41	13,900
65	52	65	2.48	17,200
80	62	75	2.49	20,800
100	85	98	2.53	22,300

●専用ハンドル 別売
¥7,400

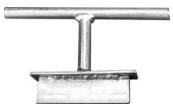

COD-GP 50

差込式



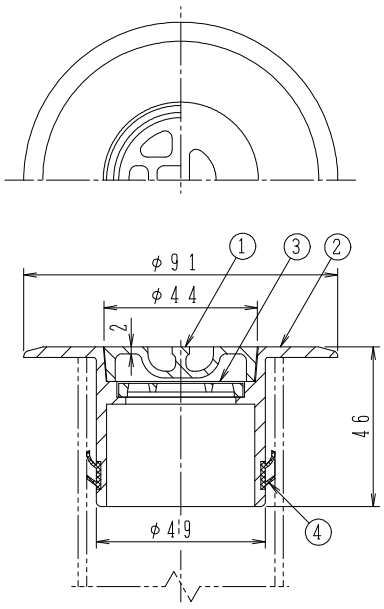

- ●落込みふた、ストレーナ付。
- ●SGP、VP、VU、D-VA差込用。
- ●パッキンの接触面と本体の下面に接着剤等を塗布し、管に差し込んでください。
- ●標準重量 0.4kg

構成部品表

No.	部品名	材質	表面処理
1	ふた	CAC202 黄銅	ニッケルークロムめっき
2	金具枠	CAC202 黄銅	ニッケルークロムめっき
3	ストレーナ	CAC202 黄銅	ニッケルークロムめっき
4	パッキン	EPDM	ー

価格 ¥
21,000

㊐は信頼のブランド

掃兼ドレン

ピートラコム は協業化製品です。(詳細は巻頭ページをご参照ください。)

KSC



●非鏡面仕上げ。
●ボルト締付ふた・ストレーナ付。
●ふたはコインで開閉できます。
●流出口は管用平行ねじ。

●組合せ製品掲載ページ。
T5本体　P70～77

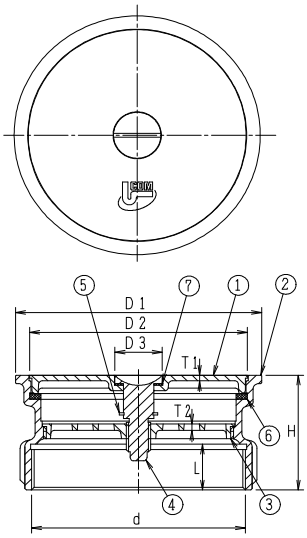

構成部品表

No.	部品名	材質	表面処理
1	ふた	CAC202 黄銅	ニッケルークロムめっき
2	金具枠	CAC202 黄銅	ニッケルークロムめっき
3	ストレーナ	CAC202 黄銅	ニッケルークロムめっき
4	引き上げボルト	C3604 黄銅	ニッケルークロムめっき
5	スナップリング	SUS304 ステンレス	ー
6	パッキン	CR クロロプレンゴム	ー
7	パッキン	CR クロロプレンゴム	ー

価格・寸法表(mm)

呼び	ねじ基準径 d	D1	D2	D3	T1	T2	H	L	W.G.T kg	価格¥
100	113.030	130	115	25	3.0	4.0	62.5	25	1.5	28,300
125	138.430	156	141.5	25	4.0	4.0	63.5	26	2.1	54,500

掃兼ドレン

ピートラコム は協業化製品です。(詳細は巻頭ページをご参照ください。)

KSR

シート露出防水用



●非鏡面仕上げ。
●ボルト締付ふた・ストレーナ付。
●ふたはコインで開閉できます。
●流出口は管用テーパねじ。
●シートに穴を開ける場合は、「X」寸法に合わせてください。
●厚さ4mmまでのシートに対応しております。

●組合せ掲載ページ。
受つば　P41
T5本体　P71・73

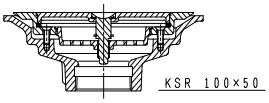

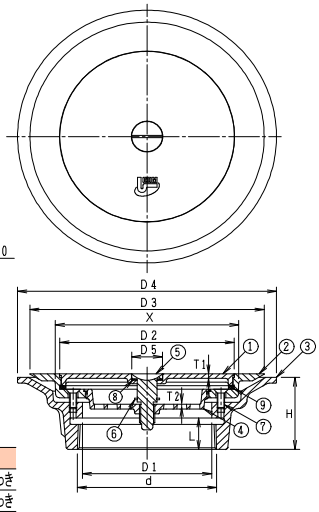

構成部品表

No.	部品名	材質	表面処理
1	ふた	CAC202 黄銅	ニッケルークロムめっき
2	金具枠	CAC202 黄銅	ニッケルークロムめっき
3	接続金具	FC150 鋳鉄	錆止め塗装
4	ストレーナ	CAC202 黄銅	ニッケルークロムめっき
5	引き上げボルト	C3604 黄銅	ニッケルークロムめっき
6	スナップリング	SUS304 ステンレス	ー
7	止めビス	SUS304 ステンレス	ー
8	パッキン	CR クロロプレンゴム	ー
9	パッキン	CR クロロプレンゴム	ー

価格・寸法表(mm)

呼び	ねじ基準径 d	D1	D2	D3	D4	D5	X	T1	T2	H	L	W.G.T kg	価格¥
80	87.884	72	101.5	152	171	25	110	3.0	4.0	54	22	2.7	34,600
100	113.030	105	141.5	190	210	25	148	4.0	4.0	60	26	4.3	48,800
100×50	59.614	53	141.5	190	210	25	148	4.0	4.0	68	22	4.5	48,800

KSQ

塗膜防水用



●非鏡面仕上げ。
●ボルト締付ふた・ストレーナ付。
●ふたはコインで開閉できます。
●流出口は管用テーパねじ。
●防水層の厚さに合わせて金具枠の高さ「h」を調節してください。

●組合せ製品掲載ページ。
Pトラップ　P82・84

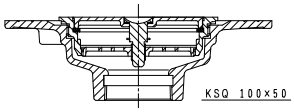

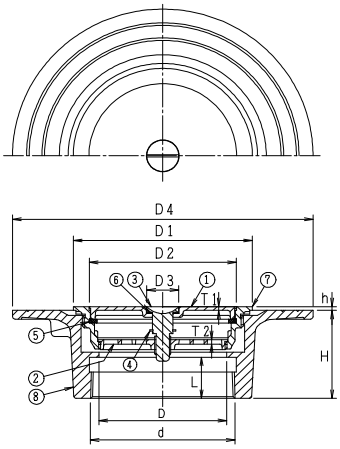

構成部品表

No.	部品名	材質	表面処理
1	ふた	CAC202 黄銅	ニッケルークロムめっき
2	ストレーナ	CAC202 黄銅	ニッケルークロムめっき
3	引き上げボルト	C3604 黄銅	ニッケルークロムめっき
4	スナップリング	SUS304 ステンレス	ー
5	パッキン	CR クロロプレンゴム	ー
6	パッキン	CR クロロプレンゴム	ー
7	金具枠	CAC202 黄銅	ニッケルークロムめっき
8	接続金具	FC150 鋳鉄	錆止め塗装

価格・寸法表(mm)

呼び	ねじ基準径 d	D	D1	D2	D3	D4	H	h	L	T1	T2	W.G.T kg	価格¥
80	87.884	81	116	93	25	210	65.5	2~6	28	3	4	3.6	29,100
100	113.030	105	140	115	25	235	70.5	2~6	33	3	4	4.8	38,100
100×50	59.614	53	140	115	25	235	69	2~6	22	3	4	3.8	38,100

㊒は信頼のブランド

ステンレス鋳鋼製排水金物(浴槽用)

ピートラコム は協業化製品です。(詳細は巻頭ページをご参照ください。)

SNA-O(SU)

国土交通省　SNA
JCW204　SNA-O(SU)



●ステンレス鋳鋼製・Oリング入り。
●共栓を開ける時、水圧がかかりにくいダブル共栓付。呼び径40の場合はシングル共栓。
●流出口は管用平行ねじ。
●鎖の先端には、ヒートン(下穴ドリル径 φ7.5)が付属しています。

●組合せ製品掲載ページ。
受つば　P40・42
Pトラップ　P81～83

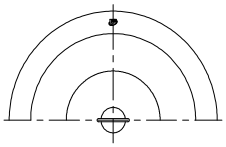

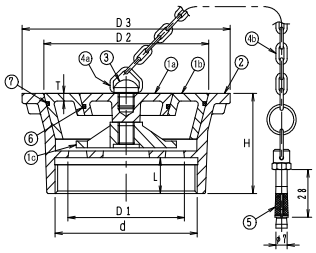

構成部品表

No.		部品名	材質	表面処理
1	a	共栓	SCS13 ステンレス鋳鋼	—
	b	共栓	SCS13 ステンレス鋳鋼	—
	c	吊金具	SCS13 ステンレス鋳鋼	—
2		金具枠	SCS13 ステンレス鋳鋼	—
3		ツマミ	SUS304 ステンレス	—
4	a	五角リング	SUS304 ステンレス	—
	b	鎖	SUS304 ステンレス	—
5		ヒートン	C2700W 黄銅	ニッケルークロムめっき
6		Oリング	NBR ニトリルゴム	—
7		Oリング	NBR ニトリルゴム	—

●部品No.1の a～c は取り外せません。
●部品No.4の a・b は取り外せません。
●ヒートンは主要材質とします。

価格・寸法表(mm)

呼び	ねじ基準径	金具枠				共栓		W.G.T	価格
	d	D1	D3	H	L	D2	T	kg	¥
40	47.803	40	70.5	42	15	54.5	3.5	0.6	14,500
50	59.614	51	85.5	49	17	67.0	3.5	0.9	18,500
65	75.184	67	109.5	56	19	87.0	3.5	1.4	25,500
80	87.884	80	128.5	59	21	102.0	4.5	1.9	32,400
100	113.030	104	162.8	68	25	132.8	5.0	3.0	47,400

SNA-HO(SU)



●ステンレス鋳鋼製・Oリング入り。
●共栓の開閉は専用ハンドルによる吊上げ式です。
●共栓を開ける時、水圧がかかりにくいダブル共栓付。呼び径40・50の場合はシングル共栓。
●流出口は管用平行ねじ。

●組合せ製品掲載ページ。
受つば　P40・42
Pトラップ　P82・83

●専用ハンドル　別売
¥8,000

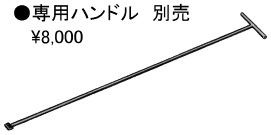

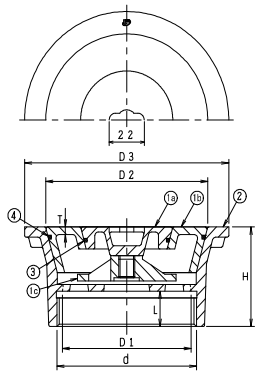

構成部品表

No.		部品名	材質	表面処理
1	a	共栓	SCS13 ステンレス鋳鋼	—
	b	共栓	SCS13 ステンレス鋳鋼	—
	c	吊金具	SCS13 ステンレス鋳鋼	—
2		金具枠	SCS13 ステンレス鋳鋼	—
3		Oリング	NBR ニトリルゴム	—
4		Oリング	NBR ニトリルゴム	—

●部品No.1の a～c は取り外せません。

価格・寸法表(mm)

呼び	ねじ基準径	金具枠				共栓		W.G.T	価格
	d	D1	D3	H	L	D2	T	kg	¥
40	47.803	40	70.5	42	15	54.5	3.5	0.6	15,700
50	59.614	51	85.5	49	17	67.0	3.5	0.8	18,400
65	75.184	67	109.5	56	19	87.0	3.5	1.2	28,400
80	87.884	80	128.5	59	21	102.0	4.5	1.8	36,700
100	113.030	104	162.8	68	25	132.8	5.0	2.9	45,200

共栓金具専用工具

形状	製品符号		呼び	価格 ¥
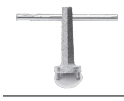	SNA-O(SU) SNA-R(SU) SNA-HO(SU) SNA-RH(SU)	EH-1	40	2,900
		EH-2	50	2,900
		EH-3	65	3,500
		EH-4	80	3,500
		EH-5	100	4,200

SNA-R(SU)

国土交通省　SNA
JCW204　SNA-R(SU)



●ゴム製共栓付。
●共栓を開ける時、水圧がかかりにくいダブル共栓付。呼び径40の場合はシングル共栓。
●流出口は管用平行ねじ。
●鎖の先端には、ヒートン(下穴ドリル径 φ7.5)が付属しています。

●組合せ掲載ページ。
受つば　P40・42
Pトラップ　P82・83

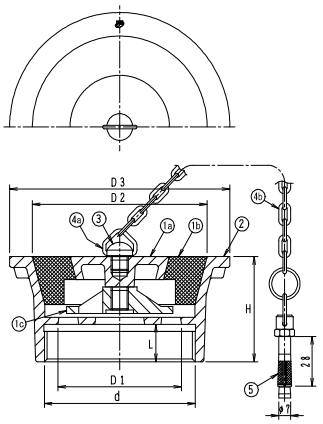

構成部品表

No.		部品名	材質	表面処理
1	a	共栓	SCS13 ステンレス鋳鋼	—
	b	共栓	EPDM	—
	c	吊金具	SCS13 ステンレス鋳鋼	—
2		金具枠	SCS13 ステンレス鋳鋼	—
3		ツマミ	SUS304 ステンレス	—
4	a	五角リング	SUS304 ステンレス	—
	b	鎖	SUS304 ステンレス	—
5		ヒートン	C2700W 黄銅	ニッケル-クロムめっき

●部品No.1の a～c は取り外せません。
●部品No.4の a・b は取り外せません。
●ヒートンは主要材質とします。

価格・寸法表(mm)

呼び	ねじ基準径 d	金具枠 D1	D3	H	L	共栓 D2	W.G.T kg	価格 ¥
40	47.803	40	70.5	42	15	54.5	0.5	9,900
50	59.614	51	85.5	49	17	67.0	0.8	13,800
65	75.184	67	109.5	56	19	87.0	1.1	23,000
80	87.884	80	128.5	59	21	102.0	1.6	30,400
100	113.030	104	162.8	68	25	132.8	2.5	42,000

SNA-RH(SU)



●共栓の開閉は専用ハンドルによる吊上げ式です。
●ゴム製共栓付。
●共栓を開ける時、水圧がかかりにくいダブル共栓付。
●流出口は管用平行ねじ。

●組合せ掲載ページ。
受つば　P40・42
Pトラップ　P82・83

●専用ハンドル　別売
¥8,000

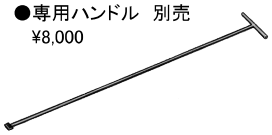

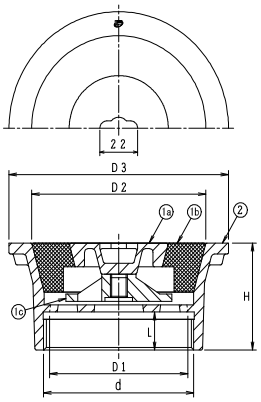

構成部品表

No.		部品名	材質	表面処理
1	a	共栓	SCS13 ステンレス鋳鋼	—
	b	共栓	EPDM	—
	c	吊金具	SCS13 ステンレス鋳鋼	—
2		金具枠	SCS13 ステンレス鋳鋼	—

●部品No.1の a～c は取り外せません。

価格・寸法表(mm)

呼び	ねじ基準径 d	金具枠 D1	D3	H	L	共栓 D2	W.G.T kg	価格 ¥
50	59.614	51	85.5	49	17	67.0	0.7	18,400
65	75.184	67	109.5	56	19	87.0	1.0	28,600
80	87.884	80	128.5	59	21	102.0	1.5	36,400
100	113.030	104	162.8	68	25	132.8	2.4	42,600

取扱上の注意

共栓を外す時は鎖を持って垂直に引上げてください。
また、共栓を戻す時は床(金具枠)と水平になるように垂直に押し込んでください。
(共栓が床に対し傾いていると水漏れの原因となります)

施工時のお願い

金具枠にパイプレンチをかけないでください。
(金具枠が変形し漏水の原因になります。)
金具枠の取付けには共栓専用締付工具(36ページ)をご使用ください。

ご注意

●金具枠および共栓のすり合わせ面にキズや変形などが生じますと止水力が低下しますので、取り扱いにはご注意ください。
●温泉・循環式浴槽にご使用になる場合は、変色することがありますので、ご注意ください。

㊒は信頼のブランド

ピートラコム は協業化製品です。(詳細は巻頭ページをご参照ください。)

SNAシリーズ共栓のみ

金属共栓

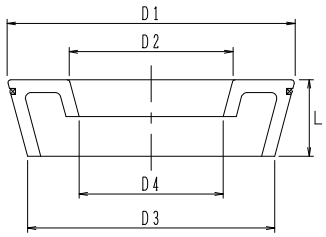

寸法表〔mm〕

製品符号	サイズ	D1	D2	D3	D4	L
SNA-O(SU) SNA-HO(SU)	40	54.5	—	43.8	——	20
SNA-HO(SU)	50	67.0	—	56.3	——	20
SNA-O(SU)	50	67.0	30	56.3	25.2	20
SNA-O(SU) SNA-HO(SU)	65	87.0	47	73.6	40.6	25
	80	102.0	58	87.5	51	27
	100	132.8	76	115.7	68	32

※D3及びD4寸法は、小数点第二位を四捨五入しています。
※SNA-O(SU)サイズ40、SNA-HO(SU)サイズ40、及びサイズ50は、シングル共栓となります。

ゴム共栓

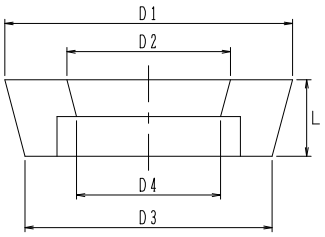

寸法表〔mm〕

製品符号	サイズ	D1	D2	D3	D4	L
SNA-R(SU) SNA-RH(SU)	40	54.5	—	43.8	——	20
	50	67.0	30	56.3	25.2	20
	65	87.0	47	73.6	40.6	25
	80	102.0	58	87.5	51	27
	100	132.8	76	115.7	68	32

※D3及びD4寸法は、小数点第二位を四捨五入しています。
※SNA-RH(SU) 40の設定はございません。
※SNA-R(SU)サイズは40は、シングル共栓となります。

設計変更による共栓　新型・旧型　の見分け方

SNA-O(SU)及びSNA-HO(SU)のサイズ80A・100Aは製造時期により新型と旧型があります。
設計変更の内容は共栓の側面に付いているOリングの太さを2mmから3mmに致しました。

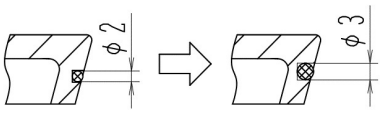

新旧の見分け方
共栓の裏側にサイズ表記があり、表記がサイズのみの製品は旧型、サイズの後ろに「-3」が付いている製品は新型となります。
※外共栓、中共栓、それぞれに新旧があります。

サイズ	旧	新
80A	80	80-3
100A	100	100-3

例）サイズ100Aの新型

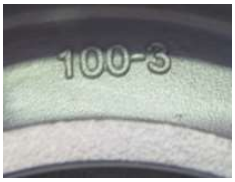

㊒は信頼のブランド

バリエーション（COB受つばと種々の金具との組合せにより下記のような排水金物を構成することができます。）

ピートラコム は協業化製品です。（詳細は巻頭ページをご参照ください。）

COB 受つば
26ページ

接続管
片ねじストレート L=60

＋ **D(SU)** 19ページ 

⇨ **COB-D(SU)** 

呼び	価格 ¥	
	接続管なし	接続管付
40	8,300	9,400
50	10,200	11,300
65	12,200	13,400
80	14,200	15,600
100	17,400	19,000
125	24,300	26,300
150	34,300	37,200

＋ **C(SU)** 18ページ 

⇨ **COB-C(SU)** 

呼び	価格 ¥	
	接続管なし	接続管付
40	13,200	14,300
50	17,100	18,200
65	25,300	26,500
80	31,800	33,200
100	54,500	56,100

＋ **SNA-O(SU)** 36ページ 

⇨ **COB-SO(SU)** 

呼び	価格 ¥	
	接続管なし	接続管付
40	18,600	19,700
50	23,700	24,800
65	31,600	32,800
80	39,300	40,700
100	55,800	57,400

＋ **SNA-R(SU)** 37ページ 

⇨ **COB-SR(SU)** 

呼び	価格 ¥	
	接続管なし	接続管付
40	14,000	15,100
50	19,000	20,100
65	29,100	30,300
80	37,300	38,700
100	50,400	52,000

＋ **SNA-HO(SU)** 36ページ 

⇨ **COB-SHO(SU)** 専用ハンドル 別売 ¥8,000− 

呼び	価格 ¥	
	接続管なし	接続管付
40	19,800	20,900
50	23,600	24,700
65	34,500	35,700
80	43,600	45,000
100	53,600	55,200

＋ **SNA-RH(SU)** 37ページ 

⇨ **COB-SRH(SU)** 専用ハンドル 別売 ¥8,000− 

呼び	価格 ¥	
	接続管なし	接続管付
50	23,600	24,700
65	34,700	35,900
80	43,300	44,700
100	51,000	52,600

COB 受つば

26ページ



接続管
片ねじストレート　L=60
COB-KSRのみ
片ねじテーパ　L=100

＋ PCD(SU)

31ページ



⇨ COB-PCD(SU)



呼び	価格 ¥	
	接続管なし	接続管付
50	19,600	20,700
80	24,800	26,200
100	34,300	35,900
125	47,000	49,000
150	60,400	63,300

＋ PCC(SU)

31ページ



⇨ COB-PCC(SU)



呼び	価格 ¥	
	接続管なし	接続管付
50	27,900	29,000

＋ D-L

23ページ



⇨ COB-DL



呼び	価格 ¥	
	接続管なし	接続管付
40	13,600	14,700
50	16,000	17,100
65	19,200	20,400
80	21,800	23,200
100	26,700	28,300

＋ SI(SU)

32ページ



⇨ COB-SI(SU)



呼び	価格 ¥	
	接続管なし	接続管付
100	30,100	31,700

＋ KSR

35ページ



⇨ COB-KSR



呼び	価格 ¥	
	接続管なし	接続管付
80	41,500	43,300
100	57,200	59,600
100×50	54,000	55,400

㊊は信頼のブランド

バリエーション（COB-NS受つばと種々の金具との組合せにより下記のような排水金物を構成することができます。）

COM ピートラコム は協業化製品です。（詳細は巻頭ページをご参照ください。）

COB-NS受つば
26ページ



接続管
全ねじストレート L=60

＋ D(SU) → COS-D(SU)

19ページ





呼び	価格 ¥ 接続管付
40	8,800
50	9,900
65	12,500
80	14,600
100	17,700
125	26,700
150	36,100

＋ C(SU) → COS-C(SU)

18ページ





呼び	価格 ¥ 接続管付
40	13,700
50	16,800
65	25,600
80	32,200
100	54,800

＋ SNA-O(SU) → COS-SO(SU)

36ページ





呼び	価格 ¥ 接続管付
40	19,100
50	23,400
65	31,900
80	39,700
100	56,100

＋ SNA-R(SU) → COS-SR(SU)

37ページ





呼び	価格 ¥ 接続管付
40	14,500
50	18,700
65	29,400
80	37,700
100	50,700

＋ SNA-HO(SU) → COS-SHO(SU)

36ページ



専用ハンドル 別売
¥8,000−



呼び	価格 ¥ 接続管付
40	20,300
50	23,300
65	34,800
80	44,000
100	53,900

＋ SNA-RH(SU) → COS-SRH(SU)

37ページ



専用ハンドル 別売
¥8,000−

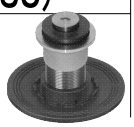

呼び	価格 ¥ 接続管付
50	23,300
65	35,000
80	43,700
100	51,300

COM ピートラコム は協業化製品です。(詳細は巻頭ページをご参照ください。)

COB-NS 受つば

26ページ



接続管
全ねじストレート L=60

+ PCD(SU) → COS-PCD(SU)

31ページ





呼び	価格 ¥ 接続管付
50	19,300
80	25,200
100	34,600
125	49,400
150	62,200

+ PCC(SU) → COS-PCC(SU)

31ページ





呼び	価格 ¥ 接続管付
50	27,600

+ D-L → COS-DL

23ページ





呼び	価格 ¥ 接続管付
40	14,100
50	15,700
65	19,500
80	22,200
100	27,000

+ SI(SU) → COS-SI(SU)

32ページ





呼び	価格 ¥ 接続管付
100	30,400

㊍は信頼のブランド

床下掃除口

COC-P

青銅製



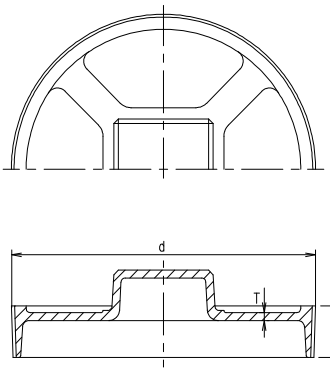

●管用テーパねじ。

価格・寸法表(mm)

呼び	ねじ基準径 d	H	T	W.G.T kg	価格¥	
32	41.910	15	3	0.15	2,700	☆ 6,100
40	47.803	15	3	0.20	3,200	☆ 6,700
50	59.614	17	3	0.25	4,100	☆ 7,600
65	75.184	18	3	0.40	5,100	☆ 8,600
80	87.884	20	3	0.50	6,900	☆10,300
100	113.030	21	3	0.80	9,700	☆12,300
125	138.430	23	4	1.20	12,900	☆15,800
150	163.830	25	4	1.80	16,700	☆19,400

☆印はニッケルークロムめっき仕様の価格です。(受注生産品)

CAP

黄銅製



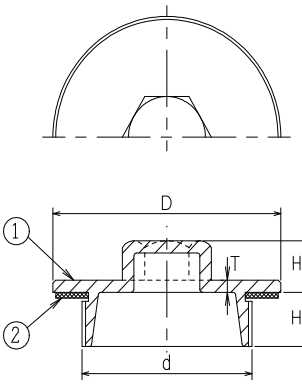

●管用平行ねじ。

構成部品表

No.	部 品 名	材 質	表面処理
1	キャップ	CAC202 黄銅	ニッケルークロムめっき
2	パッキン	CR 天然ゴム	ー

価格・寸法表(mm)

呼び	ねじ基準径 d	D	H1	H2	T	W.G.T kg	価格¥
10	16.662	24	7	10	3	0.02	1,800
15	20.955	30	10	10	3	0.04	1,800
20	26.441	38	10	11	3	0.07	2,700
25	33.249	43	10	11	3	0.10	3,400
32	41.910	54	14	14	4	0.15	4,200
40	47.803	60	14	16	4	0.20	4,500
50	59.614	80	18	17	4	0.30	5,600

リザーブドレン

ビートラコム は協業化製品です。(詳細は巻頭ページをご参照ください。)

COR

シート露出防水用



●ねじ込式ふた付。
●流出口、上部接続口は管用テーパねじ。
●シートに穴を開ける場合は、「X」寸法に合わせてください。
●D4にはVU管を差し込むことができます。施工時の高さ調整などにご利用ください。別途打込冶具もご用意しております。
●厚さ4mmまでのシートに対応しております。

学校の研究室・実験室、工場内、催事場の予備排水としてご利用ください。



打込冶具

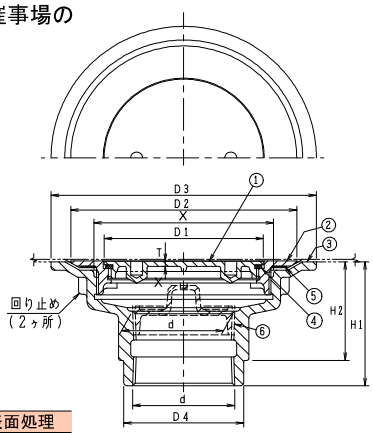

プラグ別売
⑥COC-P 50 ￥4,100
80 ￥6,900

構成部品表

No.	部品名	材質	表面処理
1	ふた	CAC202 黄銅	ニッケルークロムめっき
2	金具枠	CAC202 黄銅	ニッケルークロムめっき
3	本体	FC150 鋳鉄	錆止め塗装
4	パッキン	CR クロロプレンゴム	ー
5	ワッシャ	ポリエチレン	ー

価格・寸法表(mm)

呼び	ねじ基準径 d	D1	D2	D3	D4	H	L	T	X	W.G.T kg	価格¥ 冶具付	価格¥ 冶具なし
50	59.614	93	132	155	70	73	58	3.0	105	1.9	27,000	23,400
80	87.884	118	160	183	106	85	70	3.5	131	3.4	39,800	35,400

※サイズ80は製造中止予定品。

COR(SU) 50

シート露出防水用



●非鏡面仕上げ。
●ねじ込式ふた付。
●流出口、上部接続口は管用テーパねじ。
●シートに穴を開ける場合は、※1φ105に合わせてください。
●※2にはVU管を差し込むことができます。施工時の高さ調整などにご利用ください。別途打込冶具もご用意しております。
●厚さ4mmまでのシートに対応しております。

学校の研究室・実験室、工場内、催事場の予備排水としてご利用ください。



打込冶具

専用締付ハンドル
別売 ¥7,400



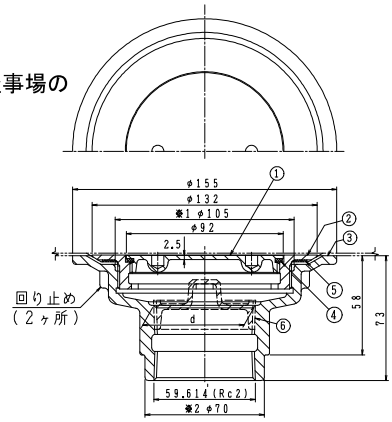

プラグ別売
⑥COC-P 50 ￥4,100

構成部品表

No.	部品名	材質	表面処理
1	ふた	SCS13 ステンレス鋳鋼	ー
2	金具枠	SCS13 ステンレス鋳鋼	ー
3	本体	FC150 鋳鉄	錆止め塗装
4	パッキン	CR クロロプレンゴム	ー
5	ワッシャ	ポリエチレン	ー

価格¥ 冶具付	価格¥ 冶具なし
27,000	23,400

CO自在ハンドル



●ふた開閉ハンドル
床上掃除口、掃兼ドレン、リザーブドレンに使用できます。

価格¥
2,600

㊐は信頼のブランド

リザーブドレン

ピートラコム は協業化製品です。(詳細は巻頭ページをご参照ください。)

PCR(SU)



学校の研究室・実験室、工場内、催事場の
予備排水としてご利用ください。

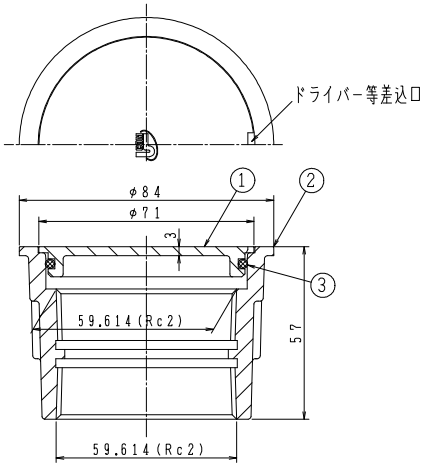

●非鏡面仕上げ。
●ワンプッシュ式ふた付。
●ふたはドライバー等でワンタッチで外れます。
又閉める場合はワンプッシュで完全に気密性を保ち管内の悪臭をシャットアウトいたします。
●上部接続、流出口は管用テーパねじ。
●特殊文字入りも製作致します。(有料)

構成部品表

No.	部品名	材質	表面処理
1	ふた	SCS13 ステンレス鋳鋼	—
2	金具枠	SCS13 ステンレス鋳鋼	—
3	Oリング	NBR ニトリルゴム	—

呼び	価格¥
50	17,300

㊒は信頼のブランド

流しトラップ(金属製流し用)

BLM−A 40 あみ栓

JIS流し用



●流出口は差込式。
●排水管は硬質ポリ塩化ビニル管(VP・VU管)・配管用炭素鋼鋼管の使用が可能です。
●排水管に塩化ビニル製排水用フレキシブルパイプをご使用の場合は、差込部分がVP管と同仕様であることをご確認願います。
●JIS S 1005鋼製炊事用具<流し台・調理台>に取付可能。
●標準重量 2.0kg

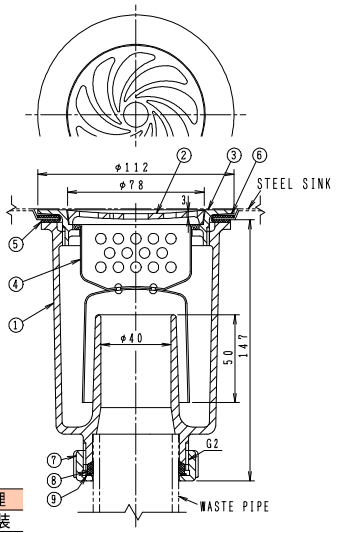

構成部品表

No.	部品名	材質	表面処理
1	本体	FC150 鋳鉄	錆止め塗装
2	あみ栓	CAC202 黄銅	ニッケルークロムめっき
3	金具枠	CAC202 黄銅	ニッケルークロムめっき
4	バスケット	C2680P 黄銅	ニッケルークロムめっき
5	パッキン	CR クロロプレンゴム	−
6	ワッシャ	ポリエチレン	−
7	締付ナット	SCS13 ステンレス鋳鋼	−
8	パッキン	CR クロロプレンゴム	−
9	ワッシャ	ポリエチレン	−

価格 ¥
21,600

BLM−A 40 ふた付

JIS流し用



●流出口は差込式。
●排水管は硬質ポリ塩化ビニル管(VP・VU管)・配管用炭素鋼鋼管の使用が可能です。
●排水管に塩化ビニル製排水用フレキシブルパイプをご使用の場合は、差込部分がVP管と同仕様であることをご確認願います。
●JIS S 1005鋼製炊事用具<流し台・調理台>に取付可能。
●ふたはその構造上、完全に水漏れを防ぐことはできません。
●標準重量 2.2kg

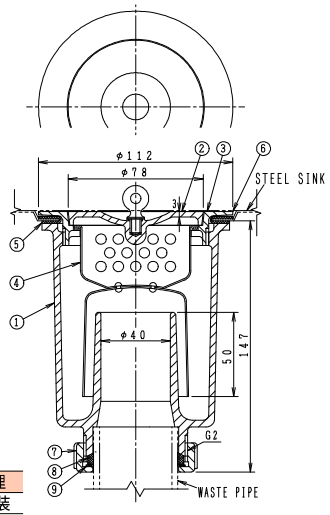

構成部品表

No.	部品名	材質	表面処理
1	本体	FC150 鋳鉄	錆止め塗装
2	ふた	CAC202 黄銅	ニッケルークロムめっき
3	金具枠	CAC202 黄銅	ニッケルークロムめっき
4	バスケット	C2680P 黄銅	ニッケルークロムめっき
5	パッキン	CR クロロプレンゴム	−
6	ワッシャ	ポリエチレン	−
7	締付ナット	SCS13 ステンレス鋳鋼	−
8	パッキン	CR クロロプレンゴム	−
9	ワッシャ	ポリエチレン	−

価格 ¥
22,800

BLM(JIS) 40用締付ハンドル

適応製品 ●BLM−Aあみ栓 ●BLM−Aふた付



価格 ¥
7,400

●取付口寸法

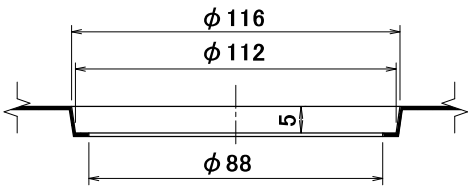

SNK-A 40 あみ栓

JIS流し用



●流出口は差込式。
●排水管は硬質ポリ塩化ビニル管(VP・VU管)・配管用炭素鋼鋼管の使用が可能です。
●JIS S 1005鋼製炊事用具<流し台・調理台>に取付可能。
●標準重量 2.4kg

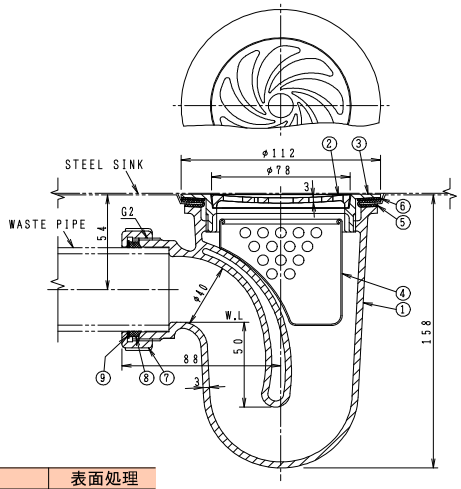

構成部品表

No.	部品名	材質	表面処理
1	本体	FC150 鋳鉄	錆止め塗装
2	あみ栓	CAC202 黄銅	ニッケル-クロムめっき
3	金具枠	CAC202 黄銅	ニッケル-クロムめっき
4	バスケット	C2680P 黄銅	ニッケル-クロムめっき
5	パッキン	CR クロロプレンゴム	—
6	ワッシャ	ポリエチレン	—
7	締付ナット	SCS13 ステンレス鋳鋼	—
8	パッキン	CR クロロプレンゴム	—
9	ワッシャ	ポリエチレン	—

価格 ¥
20,900

SNK-A 40 ふた付

JIS流し用



●流出口は差込式。
●排水管は硬質ポリ塩化ビニル管(VP・VU管)・配管用炭素鋼鋼管の使用が可能です。
●JIS S 1005鋼製炊事用具<流し台・調理台>に取付可能。
●ふたはその構造上、完全に水漏れを防ぐことはできません。
●標準重量 2.5kg

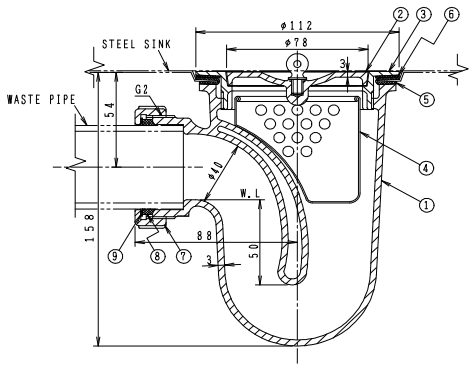

構成部品表

No.	部品名	材質	表面処理
1	本体	FC150 鋳鉄	錆止め塗装
2	ふた	CAC202 黄銅	ニッケル-クロムめっき
3	金具枠	CAC202 黄銅	ニッケル-クロムめっき
4	バスケット	C2680P 黄銅	ニッケル-クロムめっき
5	パッキン	CR クロロプレンゴム	—
6	ワッシャ	ポリエチレン	—
7	締付ナット	SCS13 ステンレス鋳鋼	—
8	パッキン	CR クロロプレンゴム	—
9	ワッシャ	ポリエチレン	—

価格 ¥
22,200

SNK-A 40用締付ハンドル

適応製品 ●SNK-Aあみ栓 ●SNK-Aふた付



価格¥
11,200

●取付口寸法

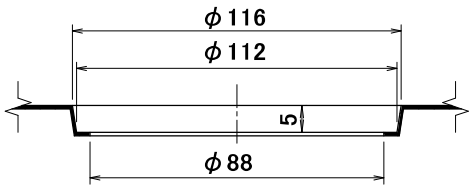

㊒は信頼のブランド

流しトラップ(金属製流し用)

ピートラコム は協業化製品です。(詳細は巻頭ページをご参照ください。)

T14-AA(SU)

JCW202　T14AA(SU)



●ステンレス鋳鋼製あみ栓、締付ナット付。
●流出口は差込式。
●排水管は硬質ポリ塩化ビニル管(VP・VU管)・配管用炭素鋼鋼管の使用が可能です。
●排水管に塩化ビニル製排水用フレキシブルパイプをご使用の場合は、差込部分がVP管と同仕様であることをご確認願います。
●スナップリング付のT14AA-SR(SU)は54ページをご参照ください。
●専用締付ハンドルは54ページをご参照ください。

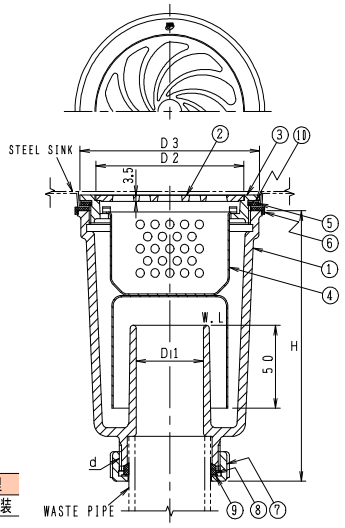

●取付口寸法

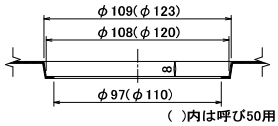

( )内は呼び50用

構成部品表

No.	部品名	材質	表面処理
1	本体	FC150 鋳鉄	エポキシ粉体塗装
2	あみ栓	SCS13 ステンレス鋳鋼	—
3	金具枠	SCS13 ステンレス鋳鋼	—
4	バスケット	SUS304 ステンレス	—
5	パッキン	CR クロロプレンゴム	—
6	パッキン	CR クロロプレンゴム	—
7	締付ナット	SCS13 ステンレス鋳鋼	—
8	パッキン	CR クロロプレンゴム	—
9	ワッシャ	ポリエチレン	—
10	スリップワッシャ	ポリエチレン	—

価格・寸法表(mm)

呼び	D1	D2	D3	H	d	W.G.T kg	価格¥
40	40	88	107	156	G2	2.4	17,800
50	50	101	120	181	G2½	3.5	22,000

T14-AB(SU)

JCW202　T14AB(SU)



●ステンレス鋳鋼製ふた、締付ナット付。
●流出口は差込式。
●排水管は硬質ポリ塩化ビニル管(VP・VU管)・配管用炭素鋼鋼管の使用が可能です。
●排水管に塩化ビニル製排水用フレキシブルパイプをご使用の場合は、差込部分がVP管と同仕様であることをご確認願います。
●ふたはその構造上、完全に水漏れを防ぐことはできません。
●専用締付ハンドルは54ページをご参照ください。

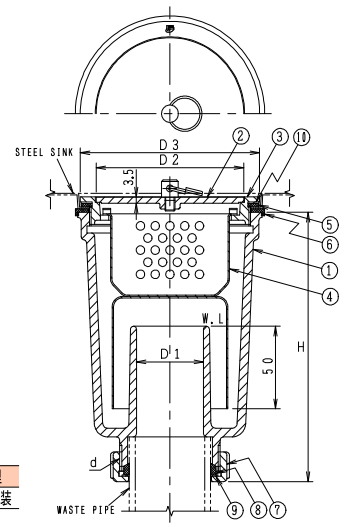

●取付口寸法

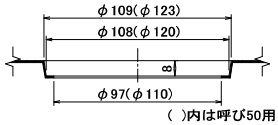

( )内は呼び50用

構成部品表

No.	部品名	材質	表面処理
1	本体	FC150 鋳鉄	エポキシ粉体塗装
2	ふた	SCS13 ステンレス鋳鋼	—
3	金具枠	SCS13 ステンレス鋳鋼	—
4	バスケット	SUS304 ステンレス	—
5	パッキン	CR クロロプレンゴム	—
6	パッキン	CR クロロプレンゴム	—
7	締付ナット	SCS13 ステンレス鋳鋼	—
8	パッキン	CR クロロプレンゴム	—
9	ワッシャ	ポリエチレン	—
10	スリップワッシャ	ポリエチレン	—

価格・寸法表(mm)

呼び	D1	D2	D3	H	d	W.G.T kg	価格¥
40	40	88	107	156	G2	2.5	
50	50	101	120	181	G2½	3.7	

流しトラップ(コンクリート製流し用)

ビートラコム は協業化製品です。(詳細は巻頭ページをご参照ください。)

T14-BA(SU)

JCW202　T14BA(SU)



●ステンレス鋳鋼製あみ栓、締付ナット付。
●流出口は差込式。
●排水管は硬質ポリ塩化ビニル管(VP・VU管)・配管用炭素鋼鋼管の使用が可能です。
●排水管に塩化ビニル製排水用フレキシブルパイプをご使用の場合は、差込部分がVP管と同仕様であることをご確認願います。
●専用締付ハンドルは54ページをご参照ください。
●スナップリング付も製作できます。

●施工例

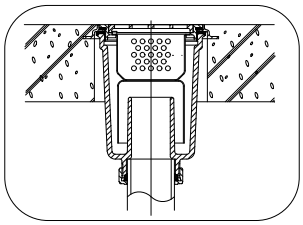

コンクリート流しを造る際、埋込金具を埋め込んでおき、研ぎ出しが終わってから本体と金具枠をねじ込んで取付けてください。

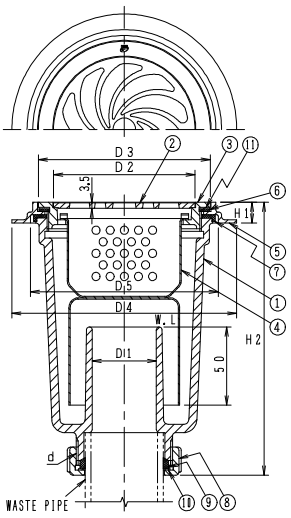

構成部品表

No.	部品名	材質	表面処理
1	本体	FC150 鋳鉄	エポキシ粉体塗装
2	あみ栓	SCS13 ステンレス鋳鋼	—
3	金具枠	SCS13 ステンレス鋳鋼	—
4	バスケット	SUS304 ステンレス	—
5	埋込金具	SCS13 ステンレス鋳鋼	—
6	パッキン	CR クロロプレンゴム	—
7	パッキン	CR クロロプレンゴム	—
8	締付ナット	SCS13 ステンレス鋳鋼	—
9	パッキン	CR クロロプレンゴム	—
10	ワッシャ	ポリエチレン	—
11	スリップワッシャ	ポリエチレン	—

価格・寸法表(mm)

呼び	D1	D2	D3	D4	D5	H1	H2	d	W.G.T kg	価格¥
40	40	88	107	140	117	12	166	G2	2.6	20,800
50	50	101	120	160	130	12	191	G2½	3.7	26,300

T14-BB(SU)

JCW202　T14BB(SU)



●ステンレス鋳鋼製ふた、締付ナット付。
●流出口は差込式。
●排水管は硬質ポリ塩化ビニル管(VP・VU管)・配管用炭素鋼鋼管の使用が可能です。
●排水管に塩化ビニル製排水用フレキシブルパイプをご使用の場合は、差込部分がVP管と同仕様であることをご確認願います。
●ふたはその構造上、完全に水漏れを防ぐことはできません。
●専用締付ハンドルは54ページをご参照ください。

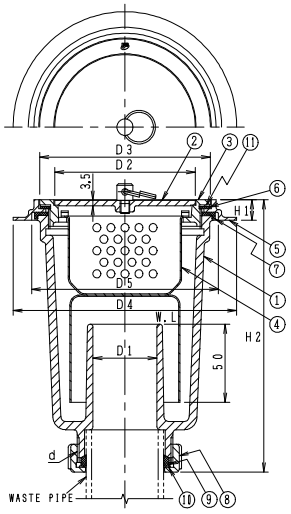

構成部品表

No.	部品名	材質	表面処理
1	本体	FC150 鋳鉄	エポキシ粉体塗装
2	ふた	SCS13 ステンレス鋳鋼	—
3	金具枠	SCS13 ステンレス鋳鋼	—
4	バスケット	SUS304 ステンレス	—
5	埋込金具	SCS13 ステンレス鋳鋼	—
6	パッキン	CR クロロプレンゴム	—
7	パッキン	CR クロロプレンゴム	—
8	締付ナット	SCS13 ステンレス鋳鋼	—
9	パッキン	CR クロロプレンゴム	—
10	ワッシャ	ポリエチレン	—
11	スリップワッシャ	ポリエチレン	—

価格・寸法表(mm)

呼び	D1	D2	D3	D4	D5	H1	H2	d	W.G.T kg	価格¥
40	40	88	107	140	117	12	166	G2	2.7	21,900
50	50	101	120	160	130	12	191	G2½	3.9	27,000

㊒は信頼のブランド

流しトラップ

T14-AK(SU)

金属製流し用

あみ栓・ビス止式



●ステンレス鋳鋼製あみ栓、締付ナット付。
●流出口は差込式。
●排水管は硬質ポリ塩化ビニル管(VP・VU管)・配管用炭素鋼鋼管の使用が可能です。
●排水管に塩化ビニル製排水用フレキシブルパイプをご使用の場合は、差込部分がVP管と同仕様であることをご確認願います。
●あみ栓をビスで固定することにより、部品類の盗難防止に役立ちます。
●専用締付ハンドルは54ページをご参照ください。

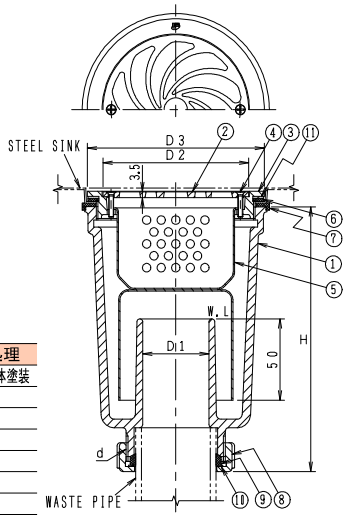

構成部品表

No.	部品名	材質	表面処理
1	本体	FC150 鋳鉄	エポキシ粉体塗装
2	あみ栓	SCS13 ステンレス鋳鋼	—
3	金具枠	SCS13 ステンレス鋳鋼	—
4	止めビス	SUS304 ステンレス	—
5	バスケット	SUS304 ステンレス	—
6	パッキン	CR クロロプレンゴム	—
7	パッキン	CR クロロプレンゴム	—
8	締付ナット	SCS13 ステンレス鋳鋼	—
9	パッキン	CR クロロプレンゴム	—
10	ワッシャ	ポリエチレン	—
11	スリップワッシャ	ポリエチレン	—

※No.4「止めビス」を専用の「いたずら防止ビス」に変更もできます。(別売)

●取付口寸法

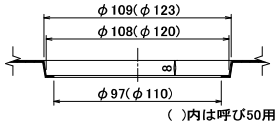

( )内は呼び50用

価格・寸法表(mm)

呼び	D1	D2	D3	H	d	W.G.T kg	価格¥
40	40	88	107	156	G2	2.4	24,800
50	50	101	120	181	G2½	3.5	28,700

※納期についてはお問い合わせください。

T14-BK(SU)

コンクリート製流し用

あみ栓・ビス止式



●ステンレス鋳鋼製あみ栓、締付ナット付。
●流出口は差込式。
●排水管は硬質ポリ塩化ビニル管(VP・VU管)・配管用炭素鋼鋼管の使用が可能です。
●排水管に塩化ビニル製排水用フレキシブルパイプをご使用の場合は、差込部分がVP管と同仕様であることをご確認願います。
●あみ栓をビスで固定することにより、部品類の盗難防止に役立ちます。
●専用締付ハンドルは54ページをご参照ください。

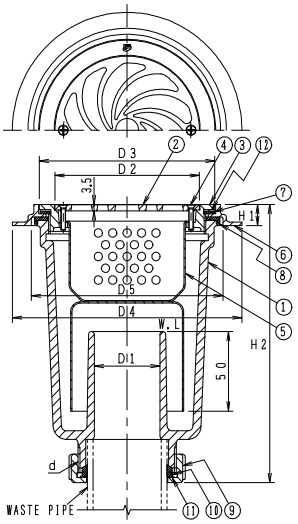

構成部品表

No.	部品名	材質	表面処理
1	本体	FC150 鋳鉄	エポキシ粉体塗装
2	あみ栓	SCS13 ステンレス鋳鋼	—
3	金具枠	SCS13 ステンレス鋳鋼	—
4	止めビス	SUS304 ステンレス	—
5	バスケット	SUS304 ステンレス	—
6	埋込金具	SCS13 ステンレス鋳鋼	—
7	パッキン	CR クロロプレンゴム	—
8	パッキン	CR クロロプレンゴム	—
9	締付ナット	SCS13 ステンレス鋳鋼	—
10	パッキン	CR クロロプレンゴム	—
11	ワッシャ	ポリエチレン	—
12	スリップワッシャ	ポリエチレン	—

※No.4「止めビス」を専用の「いたずら防止ビス」に変更もできます。(別売)

価格・寸法表(mm)

呼び	D1	D2	D3	D4	D5	H1	H2	d	W.G.T kg	価格¥
40	40	88	107	140	117	12	166	G2	2.6	27,900
50	50	101	120	160	130	12	191	G2½	3.7	33,000

※納期についてはお問い合わせください。

T14-AO(SU)

金属製流し用

オーバーフロー型



●オーバーフロー用排水接続口付。
●ステンレス鋳鋼製ふた、締付ナット付。
●流出口は差込式。
●排水管は硬質ポリ塩化ビニル管(VP・VU管)・配管用炭素鋼鋼管の使用が可能です。
●排水管に塩化ビニル製排水用フレキシブルパイプをご使用の場合は、差込部分がVP管と同仕様であることをご確認願います。
●ふたはその構造上、完全に水漏れを防ぐことはできません。
●専用締付ハンドルは54ページをご参照ください。

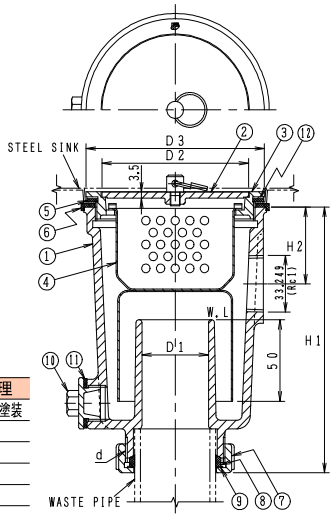

構成部品表

No.	部品名	材質	表面処理
1	本体	FC150 鋳鉄	エポキシ粉体塗装
2	ふた	SCS13 ステンレス鋳鋼	—
3	金具枠	SCS13 ステンレス鋳鋼	—
4	バスケット	SUS304 ステンレス	—
5	パッキン	CR クロロプレンゴム	—
6	パッキン	CR クロロプレンゴム	—
7	締付ナット	SCS13 ステンレス鋳鋼	—
8	パッキン	CR クロロプレンゴム	—
9	ワッシャ	ポリエチレン	—
10	プラグ	CAC202 黄銅	ニッケルークロムめっき
11	パッキン	CR クロロプレンゴム	—
12	スリップワッシャ	ポリエチレン	—

●部品No.10のプラグは CAP 15

●取付口寸法

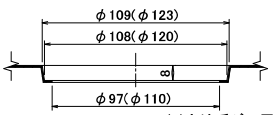

( )内は呼び50用

価格・寸法表(mm)

呼び	D1	D2	D3	H1	H2	d	W.G.T kg	価格¥
40	40	88	107	156	45	G2	2.8	24,400
50	50	101	120	181	60	G2½	4.0	31,300

※納期についてはお問い合わせください。

T14-BO(SU)

金属製流し用

オーバーフロー型



●オーバーフロー用排水接続口付。
●ステンレス鋳鋼製あみ栓、締付ナット付。
●流出口は差込式。
●排水管は硬質ポリ塩化ビニル管(VP・VU管)・配管用炭素鋼鋼管の使用が可能です。
●排水管に塩化ビニル製排水用フレキシブルパイプをご使用の場合は、差込部分がVP管と同仕様であることをご確認願います。
●専用締付ハンドルは54ページをご参照ください。

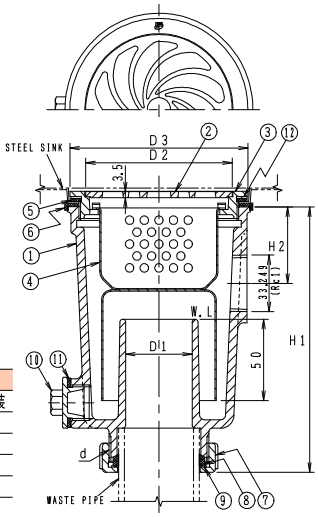

構成部品表

No.	部品名	材質	表面処理
1	本体	FC150 鋳鉄	エポキシ粉体塗装
2	あみ栓	SCS13 ステンレス鋳鋼	—
3	金具枠	SCS13 ステンレス鋳鋼	—
4	バスケット	SUS304 ステンレス	—
5	パッキン	CR クロロプレンゴム	—
6	パッキン	CR クロロプレンゴム	—
7	締付ナット	SCS13 ステンレス鋳鋼	—
8	パッキン	CR クロロプレンゴム	—
9	ワッシャ	ポリエチレン	—
10	プラグ	CAC202 黄銅	ニッケルークロムめっき
11	パッキン	CR クロロプレンゴム	—
12	スリップワッシャ	ポリエチレン	—

●部品No.10のプラグは CAP 15

●取付口寸法

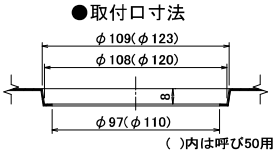

( )内は呼び50用

価格・寸法表(mm)

呼び	D1	D2	D3	H1	H2	d	W.G.T kg	価格¥
40	40	88	107	156	45	G2	2.7	23,400
50	50	101	120	181	60	G2½	3.8	30,600

※納期についてはお問い合わせください。

㊊は信頼のブランド

流しトラップスナップリング付

ピートラコム は協業化製品です。(詳細は巻頭ページをご参照ください。)

T14AA-SR(SU)

金属製流し用



●ステンレス鋳鋼製あみ栓、締付ナット付。
●流出口は差込式。
●排水管は硬質ポリ塩化ビニル管(VP・VU管)・配管用炭素鋼鋼管の使用が可能です。
●排水管に塩化ビニル製排水用フレキシブルパイプをご使用の場合は、差込部分がVP管と同仕様であることをご確認願います。
●専用締付ハンドルは54ページをご参照ください。

●スナップリング付
あみ栓はスナップリングによる施錠式。
(取り外されては困る所にご使用ください。)



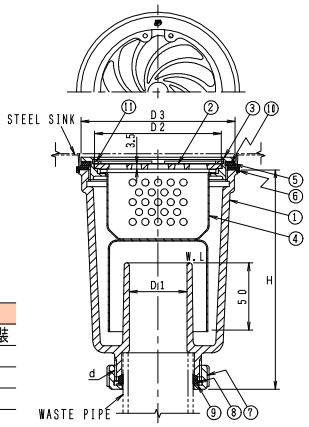

構成部品表

No.	部品名	材質	表面処理
1	本体	FC150 鋳鉄	エポキシ粉体塗装
2	あみ栓	SCS13 ステンレス鋳鋼	—
3	金具枠	SCS13 ステンレス鋳鋼	—
4	バスケット	SUS304 ステンレス	—
5	パッキン	CR クロロプレンゴム	—
6	パッキン	CR クロロプレンゴム	—
7	締付ナット	SCS13 ステンレス鋳鋼	—
8	パッキン	CR クロロプレンゴム	—
9	ワッシャ	ポリエチレン	—
10	スリップワッシャ	ポリエチレン	—
11	スナップリング	SUS301 ステンレス	—

●スナップリング着脱専用工具 別売
¥7,700-



価格・寸法表(mm)

呼び	D1	D2	D3	H	d	W.G.T kg	価格¥
40	40	88	107	156	G2	2.4	42,700
50	50	101	120	181	G2½	3.5	55,100

※納期についてはお問い合わせください。

部品 T14用バスケット



適用製品
●T14-AA(SU)
●T14-AB(SU)
●T14-BA(SU)
●T14-BB(SU)
●T14-AK(SU)
●T14-BK(SU)
●T14-AO(SU)
●T14-BO(SU)
●T14AA-SR(SU)
※T14-AK(SU)、T14-BK(SU)用は一部構造が異なります。

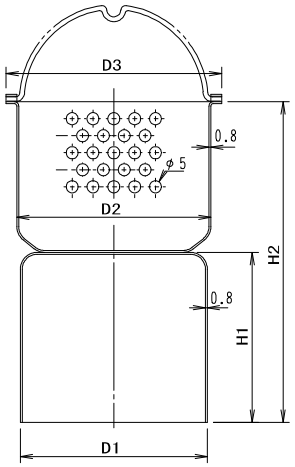

価格・寸法表(mm)

呼び	D1	D2	D3	H1	H2	価格¥
40	69	71	80	65	113	4,200
						6,200
50	79	82	91	70	132	4,500
						7,500

はT14-AK(SU)、T14-BK(SU)の価格です。

材質:SUS304

T14・SND 用締付ハンドル



適用製品
●T14-AA(SU) ●T14-AB(SU) ●T14-BA(SU) ●T14-BB(SU)
●T14-AK(SU) ●T14-BK(SU) ●T14-AO(SU) ●T14-BO(SU)
●T14AA-SR(SU)
●SND-1A(SU) ●SND-1B(SU) ●SND-2A(SU) ●SND-2B(SU)

製品符号	呼び	価格¥
FH-2	40	3,300
FH-3	50	3,300

流しトラップ関連製品

H-AD

ホースアダプター



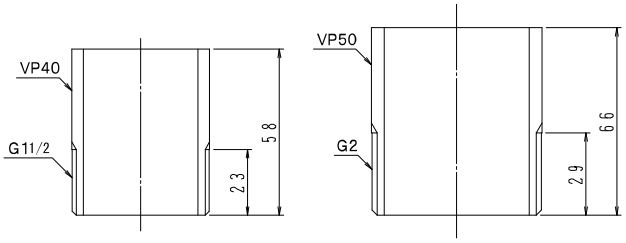

価格表

呼び	価格¥
40	1,100
50	1,300

●施工例



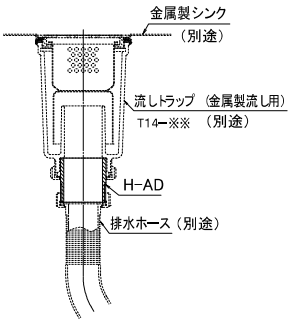

フレキシブルパイプ接続例



T14ー※※
塩化ビニル製排水用フレキシブルパイプ接続例

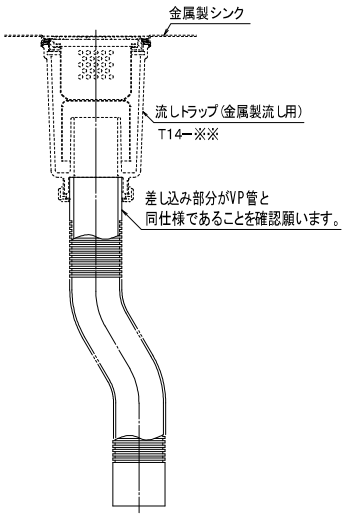

㊊は信頼のブランド

流し用排水金物(金属製流し用)

ピートラコム は協業化製品です。(詳細は巻頭ページをご参照ください。)

SND-1A(SU)



●ステンレス鋳鋼製あみ栓、締付ナット付。
●流出口は差込式。
●排水管は硬質ポリ塩化ビニル管(VP・VU管)・配管用炭素鋼鋼管の使用が可能です。
●排水管に塩化ビニル製排水用フレキシブルパイプをご使用の場合は、差込部分がVP管と同仕様であることをご確認願います。
●専用締付ハンドルは54ページをご参照ください。

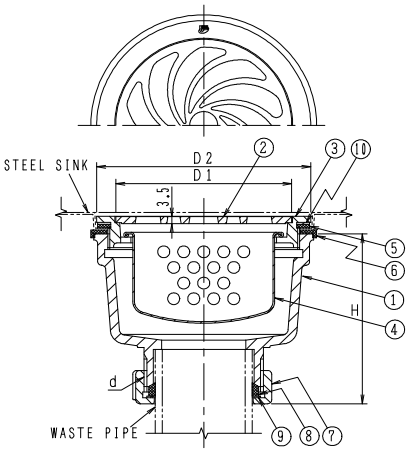

構成部品表

No.	部品名	材質	表面処理
1	本体	FC150 鋳鉄	エポキシ粉体塗装
2	あみ栓	SCS13 ステンレス鋳鋼	—
3	金具枠	SCS13 ステンレス鋳鋼	—
4	バスケット	C2680P 黄銅	ニッケルークロムめっき
5	パッキン	CR クロロプレンゴム	—
6	パッキン	CR クロロプレンゴム	—
7	締付ナット	SCS13 ステンレス鋳鋼	—
8	パッキン	CR クロロプレンゴム	—
9	ワッシャ	ポリエチレン	—
10	スリップワッシャ	ポリエチレン	—

●取付口寸法

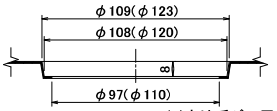

( )内は呼び50用

価格・寸法表(mm)

呼び	D1	D2	H	d	W.G.T kg	価格¥
40	88	107	87	G2	1.4	17,200
50	101	120	87	G2½	1.8	21,800

SND-1B(SU)



●ステンレス鋳鋼製ふた、締付ナット付。
●流出口は差込式。
●排水管は硬質ポリ塩化ビニル管(VP・VU管)・配管用炭素鋼鋼管の使用が可能です。
●排水管に塩化ビニル製排水用フレキシブルパイプをご使用の場合は、差込部分がVP管と同仕様であることをご確認願います。
●ふたはその構造上、完全に水漏れを防ぐことはできません。
●専用締付ハンドルは54ページをご参照ください。

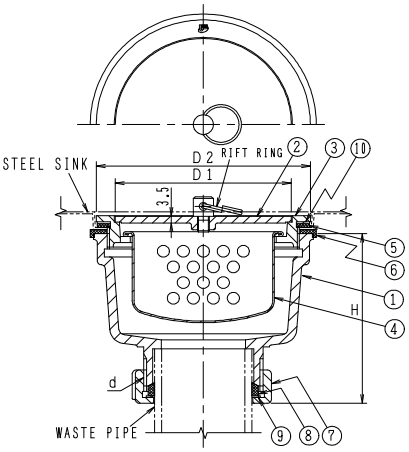

構成部品表

No.	部品名	材質	表面処理
1	本体	FC150 鋳鉄	エポキシ粉体塗装
2	ふた	SCS13 ステンレス鋳鋼	—
3	金具枠	SCS13 ステンレス鋳鋼	—
4	バスケット	C2680P 黄銅	ニッケルークロムめっき
5	パッキン	CR クロロプレンゴム	—
6	パッキン	CR クロロプレンゴム	—
7	締付ナット	SCS13 ステンレス鋳鋼	—
8	パッキン	CR クロロプレンゴム	—
9	ワッシャ	ポリエチレン	—
10	スリップワッシャ	ポリエチレン	—

●取付口寸法



( )内は呼び50用

価格・寸法表(mm)

呼び	D1	D2	H	d	W.G.T kg	価格¥
40	88	107	87	G2	1.5	18,200
50	101	120	87	G2½	2.0	22,500

流し用排水金物(コンクリート製流し用)

ビートラコム は協業化製品です。(詳細は巻頭ページをご参照ください。)

SND-2A(SU)



●ステンレス鋳鋼製あみ栓、締付ナット付。
●流出口は差込式。
●排水管は硬質ポリ塩化ビニル管(VP・VU管)・配管用炭素鋼鋼管の使用が可能です。
●排水管に塩化ビニル製排水用フレキシブルパイプをご使用の場合は、差込部分がVP管と同仕様であることをご確認願います。
●専用締付ハンドルは54ページをご参照ください。

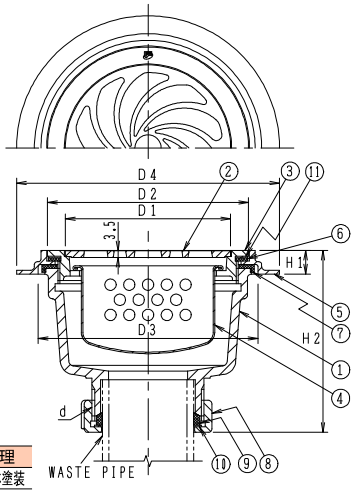

構成部品表

No.	部品名	材質	表面処理
1	本体	FC150 鋳鉄	エポキシ粉体塗装
2	あみ栓	SCS13 ステンレス鋳鋼	—
3	金具枠	SCS13 ステンレス鋳鋼	—
4	バスケット	C2680P 黄銅	ニッケルークロムめっき
5	埋込金具	SCS13 ステンレス鋳鋼	—
6	パッキン	CR クロロプレンゴム	—
7	パッキン	CR クロロプレンゴム	—
8	締付ナット	SCS13 ステンレス鋳鋼	—
9	パッキン	CR クロロプレンゴム	—
10	ワッシャ	ポリエチレン	—
11	スリップワッシャ	ポリエチレン	—

価格・寸法表(mm)

呼び	D1	D2	D3	D4	H1	H2	d	W.G.T kg	価格¥
40	88	107	117	140	12	97	G2	1.6	20,200
50	101	120	130	160	12	97	G2½	2.0	26,100

SND-2B(SU)



●ステンレス鋳鋼製ふた、締付ナット付。
●流出口は差込式。
●排水管は硬質ポリ塩化ビニル管(VP・VU管)・配管用炭素鋼鋼管の使用が可能です。
●排水管に塩化ビニル製排水用フレキシブルパイプをご使用の場合は、差込部分がVP管と同仕様であることをご確認願います。
●ふたはその構造上、完全に水漏れを防ぐことはできません。
●専用締付ハンドルは54ページをご参照ください。

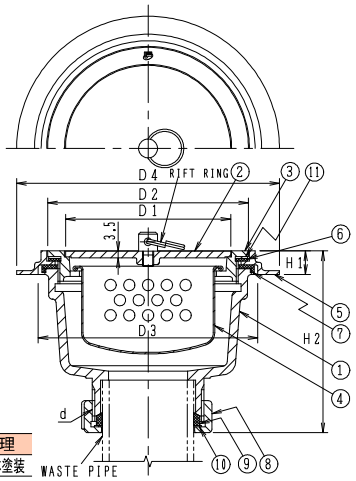

構成部品表

No.	部品名	材質	表面処理
1	本体	FC150 鋳鉄	エポキシ粉体塗装
2	ふた	SCS13 ステンレス鋳鋼	—
3	金具枠	SCS13 ステンレス鋳鋼	—
4	バスケット	C2680P 黄銅	ニッケルークロムめっき
5	埋込金具	SCS13 ステンレス鋳鋼	—
6	パッキン	CR クロロプレンゴム	—
7	パッキン	CR クロロプレンゴム	—
8	締付ナット	SCS13 ステンレス鋳鋼	—
9	パッキン	CR クロロプレンゴム	—
10	ワッシャ	ポリエチレン	—
11	スリップワッシャ	ポリエチレン	—

価格・寸法表(mm)

呼び	D1	D2	D3	D4	H1	H2	d	W.G.T kg	価格¥
40	88	107	117	140	12	97	G2	1.7	21,300
50	101	120	130	160	12	97	G2½	2.2	26,800

㊍は信頼のブランド

コンクリート製流し用金物

ピートラコム は協業化製品です。(詳細は巻頭ページをご参照ください。)

SNB

国土交通省　SNB
JCW204　SNB



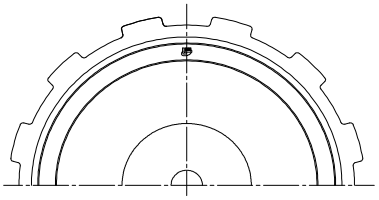

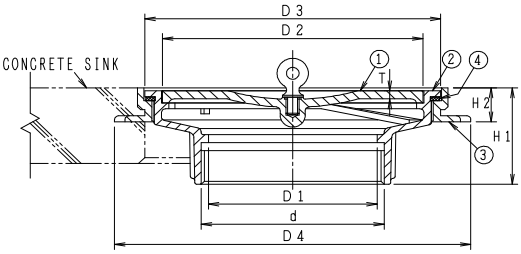

構成部品表

No.	部品名	材質	表面処理
1	ふた	CAC202 黄銅	ニッケルークロムめっき
2	金具枠	CAC202 黄銅	ニッケルークロムめっき
3	埋込金具	CAC202 黄銅	ー
4	パッキン	CR クロロプレンゴム	ー

価格・寸法表(mm)

呼び	ねじ基準径 d	金具枠 D1	金具枠 D3	金具枠 H1	ふた D2	ふた T	埋込金具 D4	埋込金具 H2	W.G.T kg	価格¥
40	47.803	40	80	41	65	3.0	108	14	0.6	14,700
50	59.614	50	95	43	80	3.0	125	14	0.9	17,100
80	87.884	80	142	47	125	4.0	171	16	1.7	31,000

●コンクリート製流しを造る際に部品No.3を埋め込んでおき、研ぎ出しが終わってから金具枠をねじ込んで取付けてください。

●流出口は管用平行ねじ。
●ふたはその構造上、完全に水漏れを防ぐことはできません。

SNC

国土交通省　SNC
JCW204　SNC



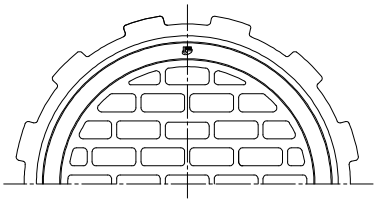

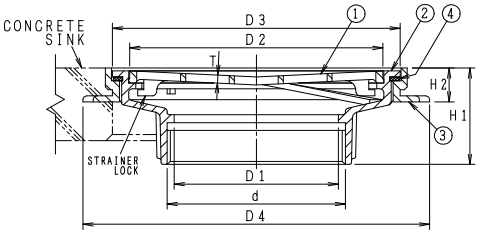

構成部品表

No.	部品名	材質	表面処理
1	ストレーナ	CAC202 黄銅	ニッケルークロムめっき
2	金具枠	CAC202 黄銅	ニッケルークロムめっき
3	埋込金具	CAC202 黄銅	ー
4	パッキン	CR クロロプレンゴム	ー

●施工例

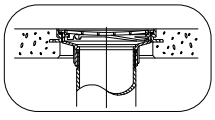

価格・寸法表(mm)

呼び	ねじ基準径 d	金具枠 D1	金具枠 D3	金具枠 H1	ストレーナ D2	ストレーナ T	埋込金具 D4	埋込金具 H2	W.G.T kg	価格¥
40	47.803	40	80	41	65	3.0	108	14	0.6	14,700
50	59.614	50	95	43	80	3.0	125	14	0.8	17,100
80	87.884	80	142	47	125	4.0	171	16	1.5	30,100

●コンクリート製流しを造る際に部品No.3を埋め込んでおき、研ぎ出しが終わってから金具枠をねじ込んで取付けてください。

●流出口は管用平行ねじ。
●ストレーナはロック式。

㊒は信頼のブランド

床排水トラップ

ピートラコム は協業化製品です。(詳細は巻頭ページをご参照ください。)

T5-A(SU)

JCW201　T5A(SU)

非防水層用



●ステンレス鋳鋼製排水金具(D(SU))付。
●ストレーナはロック式。
●流出口は管用テーパねじ。
●スナップリング付のT5A-SR(SU)は64ページをご参照ください。
●製品符号の末尾に FW を付けるとフェノール樹脂製の椀になります。

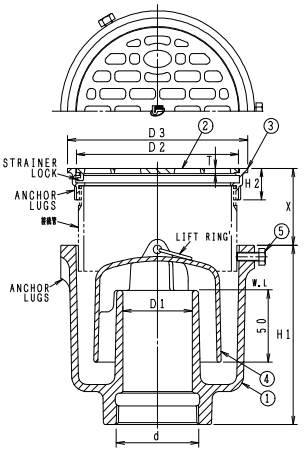

●接続管：片ねじストレート　L=60

構成部品表

No.	部品名	材質	表面処理
1	本体	FC150 鋳鉄	錆止め塗装
2	ストレーナ	SCS13 ステンレス鋳鋼	ー
3	金具枠	SCS13 ステンレス鋳鋼	ー
4	椀	FC150 鋳鉄	錆止め塗装
5	六角ボルト	SWCH 鉄	電気亜鉛めっき

呼び	価格¥ 接続管なし	接続管付
FW付 40	12,200	13,600
FW付 50	15,400	17,000
FW付 65	25,200	27,200
FW付 80	32,700	35,600
FW付 100	52,900	58,900

価格・寸法表(mm)

呼び	ねじ基準径 d	本体 D1	本体 H1	ストレーナ D2	ストレーナ T	金具枠 D3	金具枠 H2	X	W.G.T kg	価格¥ 接続管なし	価格¥ 接続管付
40	47.803	40	115	87	3.5	100	22	22~61	3.3	12,000	13,400
※ 50	59.614	50	125	117	3.5	130	22	22~61	4.8	15,000	16,600
※ 65	75.184	65	151	142	4.5	155	26	26~65	7.0	24,700	26,700
※ 80	87.884	80	167	167	5.5	180	26	26~65	9.0	32,800	35,700
※ 100	113.030	100	170	230	6.0	244	29	29~66	13.3	53,500	59,500

※JCW201

●通常は接続管付です。接続管が不要な場合は接続管なしでご注文ください。

T5A-S(SU)

非防水層用



●ステンレス鋳鋼製排水金具(D(SU))付。
●ストレーナはロック式。
●流出口は管用テーパねじ。
●本体と金具枠との接続はねじ込式です。
●製品符号の末尾に FW を付けるとフェノール樹脂製の椀になります。

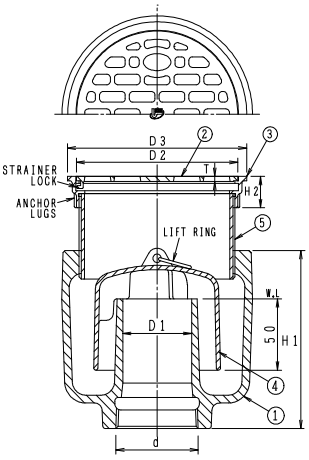

●接続管：全ねじストレート　L=60

構成部品表

No.	部品名	材質	表面処理
1	本体	FC150 鋳鉄	錆止め塗装
2	ストレーナ	SCS13 ステンレス鋳鋼	ー
3	金具枠	SCS13 ステンレス鋳鋼	ー
4	椀	FC150 鋳鉄	錆止め塗装
5	接続管	SGP 鋼管	亜鉛めっき

呼び	価格¥ 接続管付
FW付 50	18,100
FW付 65	28,200
FW付 80	37,600
FW付 100	73,300

価格・寸法表(mm)

呼び	ねじ基準径 d	本体 D1	本体 H1	排水金具 D2	排水金具 D3	排水金具 H2	排水金具 T	W.G.T kg	価格¥ 接続管付
50	59.614	50	125	117	130	22	3.5	4.1	17,700
65	75.184	65	135	142	155	26	4.5	6.1	27,700
80	87.884	80	145	167	180	26	5.5	7.5	37,700
100	113.030	100	170	230	244	29	6.0	14.0	73,900

T5-AH

非防水層用



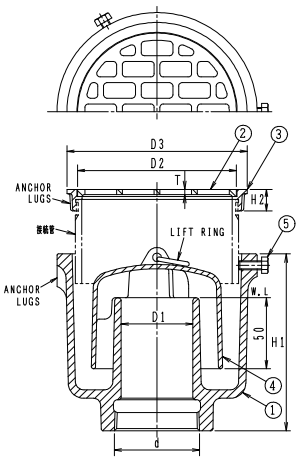

●排水金具(DD-Ⅱ金具)付。
●ストレーナは落し込。
●流出口は管用テーパねじ。
●製品符号の末尾に FW を付けるとフェノール樹脂製の椀になります。

構成部品表

No.	部品名	材質	表面処理
1	本体	FC150 鋳鉄	錆止め塗装
2	ストレーナ	CAC202 黄銅	ﾆｯｹﾙｸﾛﾑめっき
3	金具枠	CAC202 黄銅	ﾆｯｹﾙｸﾛﾑめっき
4	椀	FC150 鋳鉄	錆止め塗装
5	六角ボルト	SWCH 鉄	電気亜鉛めっき

●接続管：片ねじストレート L=60

呼び	価格¥	
	接続管なし	接続管付
FW付 50	13,200	14,800

価格・寸法表(mm)

呼び	ねじ基準径 d	本体 D1	本体 H1	金具枠 D3	金具枠 H2	ストレーナ D2	ストレーナ T	W.G.T kg	価格¥ 接続管なし	価格¥ 接続管付
50	59.614	50	125	126	15	111	3.5	4.7	12,800	14,400

●通常は接続管付です。接続管が不要な場合は接続管なしでご注文ください。

T5-AH-S

非防水層用



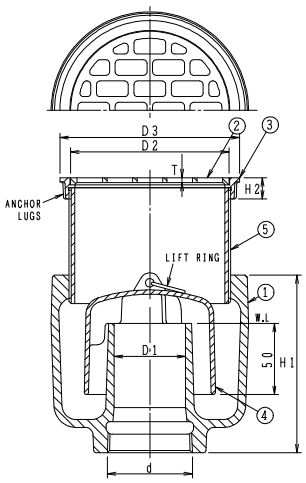

●排水金具(DD-Ⅱ金具)付。
●ストレーナは落し込。
●流出口は管用テーパねじ。
●本体と金具枠との接続はねじ込式です。
●製品符号の末尾に FW を付けるとフェノール樹脂製の椀になります。

構成部品表

No.	部品名	材質	表面処理
1	本体	FC150 鋳鉄	錆止め塗装
2	ストレーナ	CAC202 黄銅	ﾆｯｹﾙｸﾛﾑめっき
3	金具枠	CAC202 黄銅	ﾆｯｹﾙｸﾛﾑめっき
4	椀	FC150 鋳鉄	錆止め塗装
5	接続管	SGP 鋼管	亜鉛めっき

●接続管：全ねじストレート L=60

呼び	価格¥
	接続管付
FW付 50	15,900

価格・寸法表(mm)

呼び	ねじ基準径 d	本体 D1	本体 H1	排水金具 D2	排水金具 D3	排水金具 H2	排水金具 T	W.G.T kg	価格¥ 接続管付
50	59.614	50	125	111	126	15	3.5	4.7	15,500

㊒は信頼のブランド

床排水トラップ

ピートラコム は協業化製品です。(詳細は巻頭ページをご参照ください。)

T5-B(SU)

JCW201　T5B(SU)

防水層用



●施工例

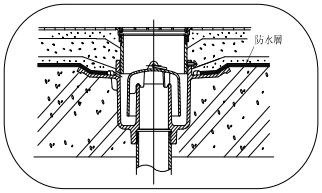

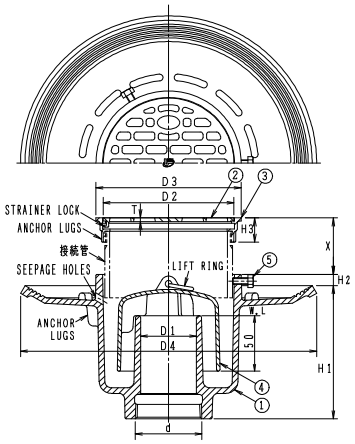

●ステンレス鋳鋼製排水金具(D(SU))付。
●ストレーナはロック式。
●流出口は管用テーパねじ。
●スナップリング付のT5B-SR(SU)は64ページをご参照ください。
●製品符号の末尾に FW を付けるとフェノール樹脂製の椀になります。

構成部品表

No.	部品名	材質	表面処理
1	本体	FC150 鋳鉄	錆止め塗装
2	ストレーナ	SCS13 ステンレス鋳鋼	―
3	金具枠	SCS13 ステンレス鋳鋼	―
4	椀	FC150 鋳鉄	錆止め塗装
5	六角ボルト	SWCH 鉄	電気亜鉛めっき

●接続管：片ねじストレート　L=60

呼び	価格¥ 接続管なし	接続管付
FW付 40	15,300	16,700
FW付 50	18,200	19,800
FW付 65	27,100	29,100
FW付 80	36,600	39,500
FW付 100	56,900	62,900

価格・寸法表(mm)

	呼び	ねじ基準径 d	本体 D1	D4	H1	H2	ストレーナ D2	T	金具枠 D3	H3	X	W.G.T kg	価格¥ 接続管なし	接続管付
	40	47.803	40	240	110	10	87	3.5	100	22	22~63	4.9	15,100	16,500
※	50	59.614	50	265	120	10	117	3.5	130	22	22~63	6.7	17,800	19,400
※	65	75.184	65	277	141	10	142	4.5	155	26	26~67	8.4	26,600	28,600
※	80	87.884	80	300	157	10	167	5.5	180	26	26~67	11.2	36,700	39,600
※	100	113.030	100	369	160	10	230	6.0	244	29	29~68	16.2	57,500	63,500

※JCW201

●通常は接続管付です。接続管が不要な場合は接続管なしでご注文ください。

T5B-S(SU)

防水層用



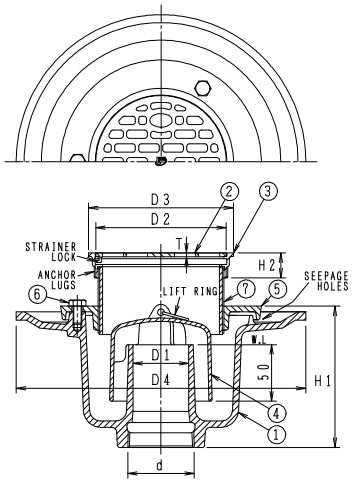

●ステンレス鋳鋼製排水金具(D(SU))付。
●ストレーナはロック式。
●流出口は管用テーパねじ。
●本体と金具枠との接続はねじ込式です。
●製品符号の末尾に FW を付けるとフェノール樹脂製の椀になります。

構成部品表

No.	部品名	材質	表面処理
1	本体	FC150 鋳鉄	錆止め塗装
2	ストレーナ	SCS13 ステンレス鋳鋼	―
3	金具枠	SCS13 ステンレス鋳鋼	―
4	椀	FC150 鋳鉄	錆止め塗装
5	座板	FC150 鋳鉄	錆止め塗装
6	六角ボルト	SS400 鉄	亜鉛めっき
7	接続管	SGP 鋼管	亜鉛めっき

●接続管：全ねじストレート　L=60

呼び	価格¥ 接続管付
FW付 50	20,400
FW付 65	30,900
FW付 80	42,000
FW付 100	84,600

価格・寸法表(mm)

呼び	ねじ基準径 d	本体 D1	D4	H1	排水金具 D2	T	D3	H2	W.G.T kg	価格¥ 接続管付
50	59.614	50	260	125	117	3.5	130	22	7.1	20,000
65	75.184	65	290	135	142	4.5	155	26	9.8	30,400
80	87.884	80	320	145	167	5.5	180	26	12.1	42,100
100	113.030	100	380	166	230	6.0	244	29	19.4	85,200

T5-BH

防水層用



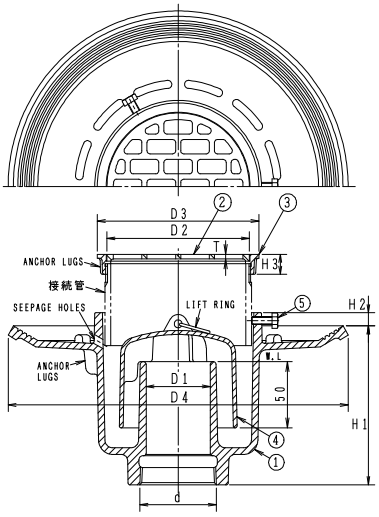

●排水金具(DD-Ⅱ金具)付。
●ストレーナは落し込。
●流出口は管用テーパねじ。
●製品符号の末尾に FW を付けるとフェノール樹脂製の椀になります。

構成部品表

No.	部品名	材質	表面処理
1	本体	FC150 鋳鉄	錆止め塗装
2	ストレーナ	CAC202 黄銅	ニッケルークロムめっき
3	金具枠	CAC202 黄銅	ニッケルークロムめっき
4	椀	FC150 鋳鉄	錆止め塗装
5	六角ボルト	SWCH 鉄	電気亜鉛めっき

●接続管：片ねじストレート L=60

呼び	価格¥	
	接続管なし	接続管付
FW付 50	16,000	17,600

価格・寸法表(mm)

呼び	ねじ基準径 d	本体 D1	D4	H1	H2	排水金具 D2	D3	H3	T	W.G.T kg	価格¥ 接続管なし	接続管付
50	59.614	50	265	120	10	111	126	15	3.5	6.6	15,600	17,200

●通常は接続管付です。接続管が不要な場合は接続管なしでご注文ください。

T5-BH-S

防水層用



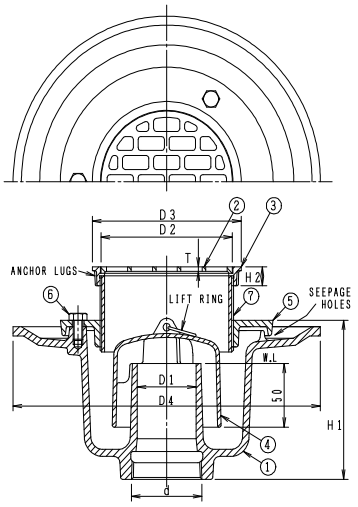

●排水金具(DD-Ⅱ金具)付。
●ストレーナは落し込。
●流出口は管用テーパねじ。
●本体と金具枠との接続はねじ込式です。
●製品符号の末尾に FW を付けるとフェノール樹脂製の椀になります。

構成部品表

No.	部品名	材質	表面処理
1	本体	FC150 鋳鉄	錆止め塗装
2	ストレーナ	CAC202 黄銅	ニッケルークロムめっき
3	金具枠	CAC202 黄銅	ニッケルークロムめっき
4	椀	FC150 鋳鉄	錆止め塗装
5	座板	FC150 鋳鉄	錆止め塗装
6	六角ボルト	SS400 鉄	亜鉛めっき
7	接続管	SGP 鋼管	亜鉛めっき

●接続管：全ねじストレート L=60

呼び	価格¥
	接続管付
FW付 50	18,200

価格・寸法表(mm)

呼び	ねじ基準径 d	本体 D1	D4	H1	排水金具 D2	D3	H2	T	W.G.T kg	価格¥ 接続管付
50	59.614	50	260	125	111	126	15	3.5	7.0	17,800

㊊は信頼のブランド

床排水トラップ スナップリング付

ピートラコム は協業化製品です。(詳細は巻頭ページをご参照ください。)

T5A-SR(SU)

非防水層用



●スナップリング着脱専用工具
別売 ¥7,700



●ステンレス鋳鋼製排水金具(D-SR(SU))付。
●流出口は管用テーパねじ。
●製品符号の末尾に FW を付けるとフェノール樹脂製の椀になります。

●スナップリング付
ストレーナはスナップリングによる施錠式。
(取り外されては困る所にご使用ください。)



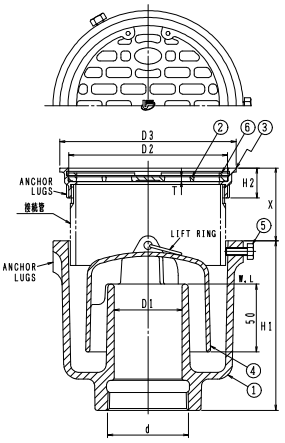

●接続管:片ねじストレート L=60

構成部品表

No.	部品名	材質	表面処理
1	本体	FC150 鋳鉄	錆止め塗装
2	ストレーナ	SCS13 ステンレス鋳鋼	—
3	金具枠	SCS13 ステンレス鋳鋼	—
4	椀	FC150 鋳鉄	錆止め塗装
5	六角ボルト	SWCH 鉄	電気亜鉛めっき
6	スナップリング	SUS301 ステンレス	—

呼び	価格¥ 接続管付
FW付 40	45,800
FW付 50	57,400

価格・寸法表(mm)

呼び	ねじ基準径 d	本体 D1	本体 H1	ストレーナ D2	ストレーナ T	金具枠 D3	金具枠 H2	X	W.G.T kg	価格¥ 接続管付
40	47.803	40	115	87	3.5	100	22	22~61	3.4	45,600
50	59.614	50	125	117	3.5	130	22	22~61	4.9	57,000

※納期についてはお問い合わせください。

T5B-SR(SU)

防水層用



●スナップリング着脱専用工具
別売 ¥7,700



●ステンレス鋳鋼製排水金具(D-SR(SU))付。
●流出口は管用テーパねじ。
●製品符号の末尾に FW を付けるとフェノール樹脂製の椀になります。

●スナップリング付
ストレーナはスナップリングによる施錠式。
(取り外されては困る所にご使用ください。)



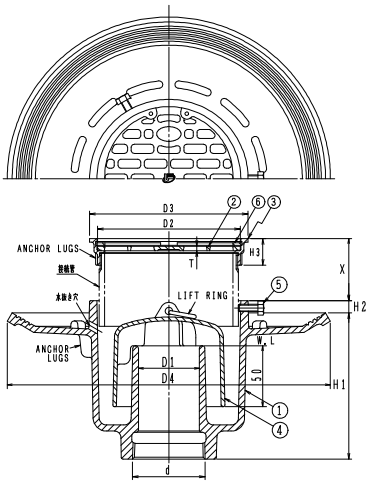

●接続管:片ねじストレート L=60

構成部品表

No.	部品名	材質	表面処理
1	本体	FC150 鋳鉄	錆止め塗装
2	ストレーナ	SCS13 ステンレス鋳鋼	—
3	金具枠	SCS13 ステンレス鋳鋼	—
4	椀	FC150 鋳鉄	錆止め塗装
5	六角ボルト	SWCH 鉄	電気亜鉛めっき
6	スナップリング	SUS301 ステンレス	—

呼び	価格¥ 接続管付
FW付 40	48,900
FW付 50	60,200

価格・寸法表(mm)

呼び	ねじ基準径 d	本体 D1	本体 D4	本体 H1	本体 H2	ストレーナ D2	ストレーナ T	金具枠 D3	金具枠 H3	X	W.G.T kg	価格¥ 接続管付
40	47.803	40	240	110	10	87	3.5	100	22	22~63	5.0	48,700
50	59.614	50	265	120	10	117	3.5	130	22	22~63	6.8	59,800

※納期についてはお問い合わせください。

トラップ関連製品

ピートラコム は協業化製品です。(詳細は巻頭ページをご参照ください。)

WLF 50 (床排水用ウォレス)

床排水用自封式トラップ



●トラップを設けていない排水金具や水を流す頻度の少ない床排水トラップに設置する事で自封式トラップを形成する事が出来ます。

●自封式トラップは、「自己閉鎖膜」の機構により通常時は密閉状態となり臭気や害虫を遮断し、排水時には自己閉鎖膜が開いて円滑に排水します。

●サイズは50Aのみになります。

●白ガス管(排水金具)に設置する時は三角パッキンを取り付けてご使用下さい。

●排水金具の受枠は手締めで締め付けてください。

●仕上がりレベルが3.5mm上がりますのでご注意ください

●白ガス管の切り口やねじ部のバリやカエリは、水漏れの原因になりますので除去してください。

●床排水トラップに設置する際はUパッキンを取り付けてご使用下さい。
(三角パッキン・Uパッキン共に製品に付属しております。)

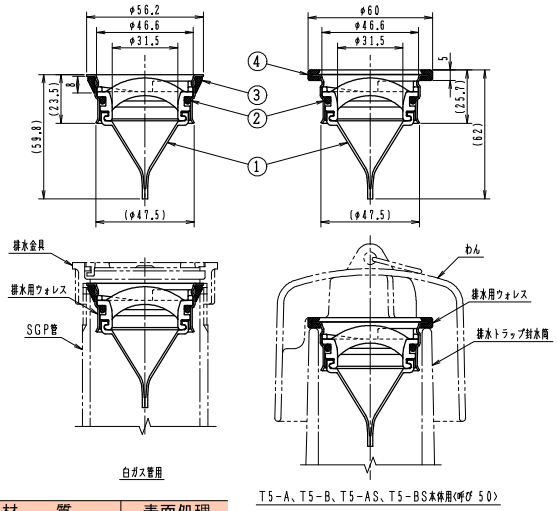

白ガス管用　　T5-A、T5-B、T5-AS、T5-BS本体用(呼び 50)

構成部品表

No.	部 品 名	材 質	表面処理
1	自己閉鎖膜セット	シリコーン/PP/EPDM	―
2	受け金具	SUS304 ステンレス	―
3	三角パッキン	EPDM	―
4	Uパッキン	EPDM	―

価格¥
6,600

適応機種
JCW0204 排水金物 C(SU)・D(SU)の呼び50の準拠品
JCW0201 床排水トラップ T3A(SU)・T3B(SU)の呼び50の準拠品
JCW0201 床排水トラップ T5A(SU)・T5B(SU)の呼び50の準拠品

⚠ 注意

●設置時の排水性能は、未設置時の約20%になります。(但し、配管条件により異なります。)

●点検や清掃時に大量の水を流す際は、排水性能を確保する為、床排水ウォレスを取り外してください。(自己閉鎖膜セットを左に回すと取り外す事が出来ます。)

●ゴミ等の付着物によって、自己閉鎖膜が正常に作動しない際は、自己閉鎖膜セットを取り外して清掃、又は交換をお願いします。

●油分の多い環境や高温水を排水する箇所でのご使用は避けて下さい。(耐熱温度:60℃)

製造元:丸一株式会社

部品 床排水トラップ・洗濯機トラップ用椀

価格・寸法表(mm)

適応機種	形 状	呼び	寸法 D	寸法 H1	寸法 H2	価格 ¥
鋳鉄製 T5類 T5W類	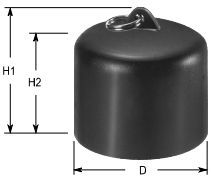	40	75	79	67	1,400
		50	92	85	73	1,700
		65	115	92	78	2,100
		80	132	102	85	3,200
		100	163	109	93	5,700
鋳鉄製 JT-3-O JT-1	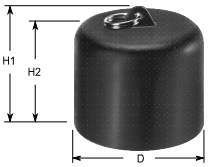	50	89	79	67	1,700
フェノール樹脂製 T5類 T5W類 JT-3-O JT-1	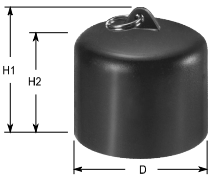	FW 40	75	79	67	1,600
		FW 50	89	80	68	2,100
		FW 65	115	90	78	2,600
		FW 80	134	97	85	3,100
		FW 100	167	104	92	5,100

㊧は信頼のブランド

排水トラップ（浴槽用）

ピートラコム は協業化製品です。(詳細は巻頭ページをご参照ください。)

T5A-SNF(SU)

非防水層用



●ステンレス鋳鋼製共栓付(Oリング付)。
●共栓を必要以上の力で押し込まないでください。
●流出口は管用テーパねじ。
●製品符号の末尾に FW を付けるとフェノール樹脂製の椀になります。

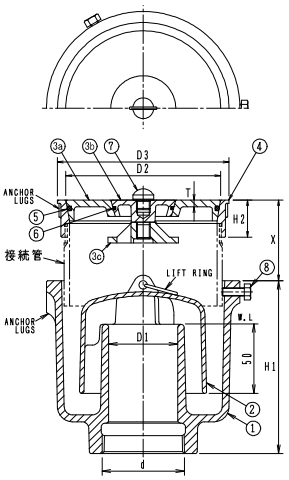

●接続管：片ねじストレート L=60

構成部品表

No.		部品名	材質	表面処理
1		本体	FC150 鋳鉄	錆止め塗装
2		椀	FC150 鋳鉄	錆止め塗装
3	a	外共栓	SCS13 ステンレス鋳鋼	ー
	b	中共栓	SCS13 ステンレス鋳鋼	ー
	c	吊金具	SCS13 ステンレス鋳鋼	ー
4		金具枠	SCS13 ステンレス鋳鋼	ー
5		Oリング	NBR ニトリルゴム	ー
6		Oリング	NBR ニトリルゴム	ー
7		ツマミ	SUS304 ステンレス	ー
8		六角ボルト	SWCH 鉄	電気亜鉛めっき

●部品No.3の a～c は取り外せません。

呼び	価格¥	
	接続管なし	接続管付
FW付 50	27,900	29,500
FW付 80	43,300	46,200

価格・寸法表(mm)

呼び	ねじ基準径 d	本体 D1	本体 H1	共栓 D2	共栓 T	金具枠 D3	金具枠 H2	X	W.G.T kg	価格¥ 接続管なし	価格¥ 接続管付
50	59.614	50	125	112	5	126	27	36~64	5.5	27,500	29,100
80	87.884	80	167	164	6	180	34	45~69	14.0	43,400	46,300

●通常は接続管付です。接続管が不要な場合は接続管なしでご注文ください。

T5AS-SNF(SU)

非防水層用



●ステンレス鋳鋼製共栓付(Oリング付)。
●共栓を必要以上の力で押し込まないでください。
●流出口は管用テーパねじ。
●本体と金具枠との接続はねじ込みです。
●製品符号の末尾に FW を付けるとフェノール樹脂製の椀になります。

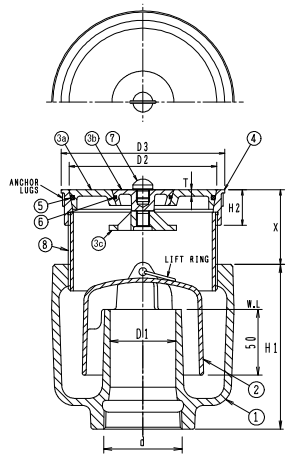

●接続管：全ねじストレート L=60

構成部品表

No.		部品名	材質	表面処理
1		本体	FC150 鋳鉄	錆止め塗装
2		椀	FC150 鋳鉄	錆止め塗装
3	a	外共栓	SCS13 ステンレス鋳鋼	ー
	b	中共栓	SCS13 ステンレス鋳鋼	ー
	c	吊金具	SCS13 ステンレス鋳鋼	ー
4		金具枠	SCS13 ステンレス鋳鋼	ー
5		Oリング	NBR ニトリルゴム	ー
6		Oリング	NBR ニトリルゴム	ー
7		ツマミ	SUS304 ステンレス	ー
8		接続管	SGP 鋼管	亜鉛めっき

●部品No.3の a～c は取り外せません。

呼び	価格¥
	接続管付
FW付 50	30,600
FW付 80	48,200

価格・寸法表(mm)

呼び	ねじ基準径 d	本体 D1	本体 H1	共栓 D2	共栓 T	金具枠 D3	金具枠 H2	X	W.G.T kg	価格¥ 接続管付
50	59.614	50	125	112	5	126	27	34~68	4.8	30,200
80	87.884	80	145	164	6	180	34	53~73	14.7	48,300

取扱上の注意

共栓を外す時は鎖を持って垂直に引上げてください。
また、共栓を戻す時は床(金具枠)と水平になるように垂直に押し込んでください。
(共栓が床に対し傾いていると水漏れの原因となります)

別売 鎖セット

鎖(1m)・五角リング・ヒートンのセットです。

¥ 4,900



鎖の取付け方法

右図の様にツマミを外して取付けします。

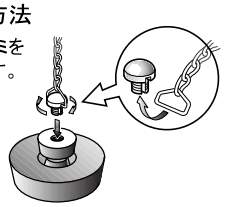

T5B-SNF(SU)

防水層用



●ステンレス鋳鋼製共栓付(Oリング付)。
●共栓を必要以上の力で押し込まないでください。
●流出口は管用テーパねじ。
●製品符号の末尾に FW を付けるとフェノール樹脂製の椀になります。

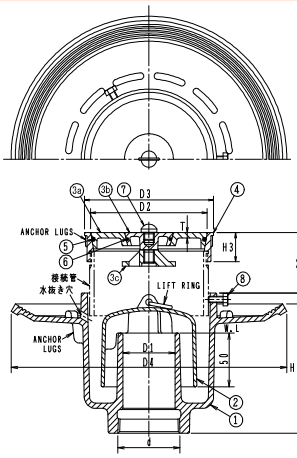

●接続管:片ねじストレート L=60

構成部品表

No.		部品名	材質	表面処理
1		本体	FC150 鋳鉄	錆止め塗装
2		椀	FC150 鋳鉄	錆止め塗装
3	a	外共栓	SCS13 ステンレス鋳鋼	ー
	b	中共栓	SCS13 ステンレス鋳鋼	ー
	c	吊金具	SCS13 ステンレス鋳鋼	ー
4		金具枠	SCS13 ステンレス鋳鋼	ー
5		Oリング	NBR ニトリルゴム	ー
6		Oリング	NBR ニトリルゴム	ー
7		ツマミ	SUS304 ステンレス	ー
8		六角ボルト	SWCH 鉄	電気亜鉛めっき

●部品No.3の a~c は取り外せません。

呼び	価格¥	
	接続管なし	接続管付
FW付 50	30,700	32,300
FW付 80	47,200	50,100

価格・寸法表(mm)

呼び	ねじ基準径 d	本体 D1	本体 D4	本体 H1	本体 H2	共栓 D2	共栓 T	金具枠 D3	金具枠 H3	X	W.G.T kg	価格¥ 接続管なし	価格¥ 接続管付
50	59.614	50	265	120	10	112	5	126	27	41~77	7.4	30,300	31,900
80	87.884	80	300	157	10	164	6	180	34	55~81	16.9	47,300	50,200

●通常は接続管付です。接続管が不要な場合は接続管なしでご注文ください。

T5BS-SNF(SU)

防水層用



●ステンレス鋳鋼製共栓付(Oリング付)。
●共栓を必要以上の力で押し込まないでください。
●流出口は管用テーパねじ。
●本体と金具枠との接続はねじ込みです。
●製品符号の末尾に FW を付けるとフェノール樹脂製の椀になります。

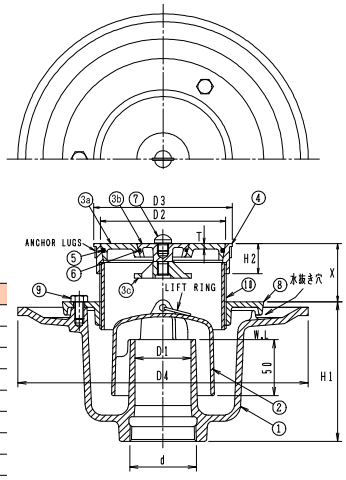

●接続管:全ねじストレート L=60

構成部品表

No.		部品名	材質	表面処理
1		本体	FC150 鋳鉄	錆止め塗装
2		椀	FC150 鋳鉄	錆止め塗装
3	a	外共栓	SCS13 ステンレス鋳鋼	ー
	b	中共栓	SCS13 ステンレス鋳鋼	ー
	c	吊金具	SCS13 ステンレス鋳鋼	ー
4		金具枠	SCS13 ステンレス鋳鋼	ー
5		Oリング	NBR ニトリルゴム	ー
6		Oリング	NBR ニトリルゴム	ー
7		ツマミ	SUS304 ステンレス	ー
8		座板	FC150 鋳鉄	錆止め塗装
9		六角ボルト	SS400 鉄	亜鉛めっき
10		接続管	SGP 鋼管	亜鉛めっき

●部品No.3の a~c は取り外せません。

呼び	価格¥
	接続管付
FW付 50	32,900
FW付 80	52,600

価格・寸法表(mm)

呼び	ねじ基準径 d	本体 D1	本体 D4	本体 H1	共栓 D2	共栓 T	金具枠 D3	金具枠 H2	X	W.G.T kg	価格¥ 接続管付
50	59.614	50	260	125	112	5	126	27	38~74	7.8	32,500
80	87.884	80	320	145	164	6	180	34	58~78	20.1	52,700

施工時のお願い

金具枠にパイプレンチをかけないでください。
(金具枠が変形し漏水の原因になります。)
※金具枠の取付けにはベルトレンチなどをご使用ください。

ご注意

●金具枠および共栓のすり合わせ面にキズや変形などが生じますと止水力が低下しますので、取り扱いにはご注意ください。

●温泉・循環式浴槽にご使用になる場合は、変色することがありますので、ご注意ください。

㊒は信頼のブランド

排水トラップ（浴槽用）

ピートラコム は協業化製品です。(詳細は巻頭ページをご参照ください。)

T5A-SNFH(SU)

非防水層用



●ステンレス鋳鋼製共栓付(Oリング付)。
●共栓の開閉は専用ハンドルによる吊り上げ式。
●共栓を必要以上の力で押し込まないでください。
●流出口は管用テーパねじ。
●製品符号の末尾に FW を付けるとフェノール樹脂製の椀になります。

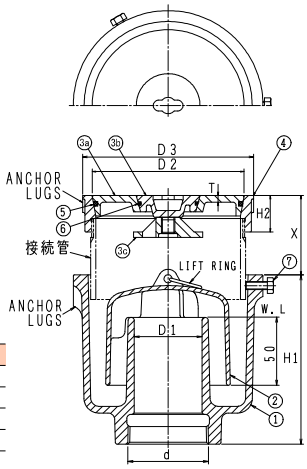

構成部品表

No.	部品名	材質	表面処理
1	本体	FC150 鋳鉄	錆止め塗装
2	椀	FC150 鋳鉄	錆止め塗装
3 a	外共栓	SCS13 ステンレス鋳鋼	ー
3 b	中共栓	SCS13 ステンレス鋳鋼	ー
3 c	吊金具	SCS13 ステンレス鋳鋼	ー
4	金具枠	SCS13 ステンレス鋳鋼	ー
5	Oリング	NBR ニトリルゴム	ー
6	Oリング	NBR ニトリルゴム	ー
7	六角ボルト	SWCH 鉄	電気亜鉛めっき

●部品No.3の a～c は取り外せません。

●接続管：片ねじストレート L=60

呼び	価格¥ 接続管なし	価格¥ 接続管付
FW付 50	27,900	29,500
FW付 80	43,300	46,200

価格・寸法表(mm)

呼び	ねじ基準径 d	本体 D1	本体 H1	共栓 D2	共栓 T	金具枠 D3	金具枠 H2	X	W.G.T kg	価格¥ 接続管なし	価格¥ 接続管付
50	59.614	50	125	112	5	126	27	36~64	5.5	27,500	29,100
80	87.884	80	167	164	6	180	34	45~69	14.0	43,400	46,300

●通常は接続管付です。接続管が不要な場合は接続管なしでご注文ください。

T5AS-SNFH(SU)

非防水層用



●ステンレス鋳鋼製共栓付(Oリング付)。
●共栓の開閉は専用ハンドルによる吊り上げ式。
●共栓を必要以上の力で押し込まないでください。
●流出口は管用テーパねじ。
●本体と金具枠との接続はねじ込みです。
●製品符号の末尾に FW を付けるとフェノール樹脂製の椀になります。

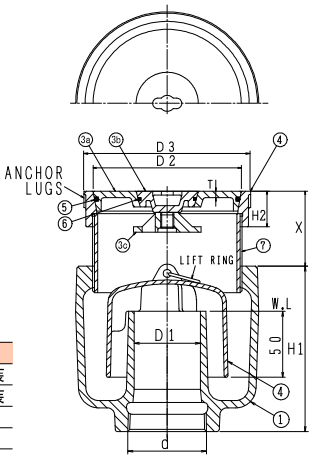

構成部品表

No.	部品名	材質	表面処理
1	本体	FC150 鋳鉄	錆止め塗装
2	椀	FC150 鋳鉄	錆止め塗装
3 a	外共栓	SCS13 ステンレス鋳鋼	ー
3 b	中共栓	SCS13 ステンレス鋳鋼	ー
3 c	吊金具	SCS13 ステンレス鋳鋼	ー
4	金具枠	SCS13 ステンレス鋳鋼	ー
5	Oリング	NBR ニトリルゴム	ー
6	Oリング	NBR ニトリルゴム	ー
7	接続管	SGP 鋼管	亜鉛めっき

●部品No.3の a～c は取り外せません。

●接続管：全ねじストレート L=60

呼び	価格¥ 接続管付
FW付 50	30,600
FW付 80	48,200

価格・寸法表(mm)

呼び	ねじ基準径 d	本体 D1	本体 H1	共栓 D2	共栓 T	金具枠 D3	金具枠 H2	X	W.G.T kg	価格¥ 接続管付
50	59.614	50	125	112	5	126	27	34~68	4.8	30,200
80	87.884	80	145	164	6	180	34	53~73	14.7	48,300

取扱上の注意

共栓を外す時は鎖を持って垂直に引上げてください。
また、共栓を戻す時は床(金具枠)と水平になるように垂直に押し込んでください。
(共栓が床に対し傾いていると水漏れの原因となります)

別売 専用ハンドル

¥8,000

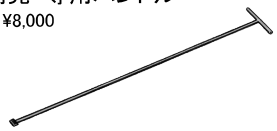

T5B-SNFH(SU)

防水層用



●ステンレス鋳鋼製共栓付(Oリング付)。
●共栓の開閉は専用ハンドルによる吊り上げ式。
●共栓を必要以上の力で押し込まないでください。
●流出口は管用テーパねじ。
●製品符号の末尾に FW を付けるとフェノール樹脂製の椀になります。

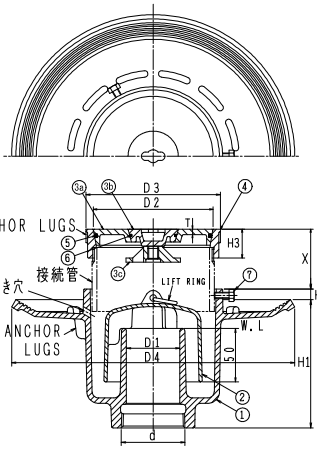

●接続管:片ねじストレート L=60

構成部品表

No.	部品名	材質	表面処理
1	本体	FC150 鋳鉄	錆止め塗装
2	椀	FC150 鋳鉄	錆止め塗装
3 a	外共栓	SCS13 ステンレス鋳鋼	ー
3 b	中共栓	SCS13 ステンレス鋳鋼	ー
3 c	吊金具	SCS13 ステンレス鋳鋼	ー
4	金具枠	SCS13 ステンレス鋳鋼	ー
5	Oリング	NBR ニトリルゴム	ー
6	Oリング	NBR ニトリルゴム	ー
7	六角ボルト	SWCH 鉄	電気亜鉛めっき

●部品No.3の a～c は取り外せません。

呼び	価格¥	
	接続管なし	接続管付
FW付 50	30,700	32,300
FW付 80	47,200	50,100

価格・寸法表(mm)

呼び	ねじ基準径 d	本体 D1	本体 D4	本体 H1	本体 H2	共栓 D2	共栓 T	金具枠 D3	金具枠 H3	X	W.G.T kg	価格¥ 接続管なし	価格¥ 接続管付
50	59.614	50	265	120	10	112	5	126	27	41~77	7.4	30,300	31,900
80	87.884	80	300	157	10	164	6	180	34	55~81	16.9	47,300	50,200

●通常は接続管付です。接続管が不要な場合は接続管なしでご注文ください。

T5BS-SNFH(SU)

防水層用



●ステンレス鋳鋼製共栓付(Oリング付)。
●共栓の開閉は専用ハンドルによる吊り上げ式。
●共栓を必要以上の力で押し込まないでください。
●流出口は管用テーパねじ。
●本体と金具枠との接続はねじ込みです。
●製品符号の末尾に FW を付けるとフェノール樹脂製の椀になります。

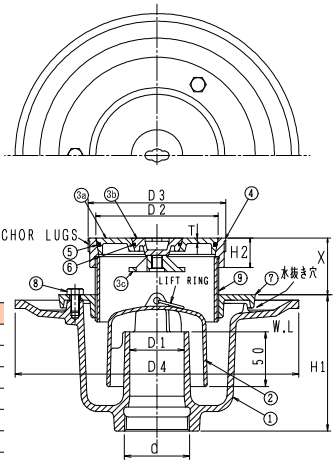

●接続管:全ねじストレート L=60

構成部品表

No.	部品名	材質	表面処理
1	本体	FC150 鋳鉄	錆止め塗装
2	椀	FC150 鋳鉄	錆止め塗装
3 a	外共栓	SCS13 ステンレス鋳鋼	ー
3 b	中共栓	SCS13 ステンレス鋳鋼	ー
3 c	吊金具	SCS13 ステンレス鋳鋼	ー
4	金具枠	SCS13 ステンレス鋳鋼	ー
5	Oリング	NBR ニトリルゴム	ー
6	Oリング	NBR ニトリルゴム	ー
7	座板	FC150 鋳鉄	錆止め塗装
8	六角ボルト	SS400 鉄	亜鉛めっき
9	接続管	SGP 鋼管	亜鉛めっき

●部品No.3の a～c は取り外せません。

呼び	価格¥
	接続管付
FW付 50	32,900
FW付 80	52,600

価格・寸法表(mm)

呼び	ねじ基準径 d	本体 D1	本体 D4	本体 H1	共栓 D2	共栓 T	金具枠 D3	金具枠 H2	X	W.G.T kg	価格¥ 接続管付
50	59.614	50	260	125	112	5	126	27	38~74	7.8	32,500
80	87.884	80	320	145	164	6	180	34	58~78	20.1	52,700

施工時のお願い

金具枠にパイプレンチをかけないでください。
(金具枠が変形し漏水の原因になります。)
※金具枠の取付けにはベルトレンチなどをご使用ください。

ご注意

●金具枠および共栓のすり合わせ面にキズや変形などが生じますと止水力が低下しますので、取り扱いにはご注意ください。

●温泉・循環式浴槽にご使用になる場合は、変色することがありますので、ご注意ください。

㊒は信頼のブランド

バリエーション（T5本体と種々の金具との組合せにより下記のような床排水トラップを構成することができます。）

ピートラコム は協業化製品です。（詳細は巻頭ページをご参照ください。）

T5-A 本体



接続管
片ねじストレート L=60

＋ COA(SU) ⇨ T5A-COA(SU)

24ページ





呼び	価格 ¥	
	接続管なし	接続管付
40	12,600	14,000
50	16,400	18,000
65	29,400	31,400
80	33,900	36,800
FW付 40	12,800	14,200
FW付 50	16,800	18,400
FW付 65	29,900	31,900
FW付 80	33,800	36,700

＋ D-L ⇨ T5A-DL

23ページ





呼び	価格 ¥	
	接続管なし	接続管付
40	19,600	21,000
50	24,300	25,900
FW付 40	19,800	21,200
FW付 50	24,700	26,300

＋ PCD(SU) ⇨ T5A-PCD(SU)

31ページ





呼び	価格 ¥	
	接続管なし	接続管付
40	22,600	24,000
50	31,900	33,500
65	47,400	49,400
80	58,900	61,800
FW付 40	22,800	24,200
FW付 50	32,300	33,900
FW付 65	47,900	49,900
FW付 80	58,800	61,700

＋ SI(SU) ⇨ T5A-SI(SU)

32ページ





呼び	価格 ¥	
	接続管なし	接続管付
50	27,700	29,300
FW付 50	28,100	29,700

＋ ES ⇨ T5A-ES

22ページ





呼び	価格 ¥	
	接続管なし	接続管付
50	60,500	62,100
FW付 50	60,900	62,500

＋ KSC ⇨ T5A-KSC

34ページ





呼び	価格 ¥	
	接続管なし	接続管付
50	34,300	35,900
65	65,100	67,100
FW付 50	34,700	36,300
FW付 65	65,600	67,600

T5-A 本体



接続管
片ねじテーパ L=100

＋ DBQ

23ページ



→ T5A-DBQ



呼び	価格 ¥	
	接続管なし	接続管付
40	22,600	24,400
50	29,500	31,900
FW付 40	22,800	24,600
FW付 50	29,900	32,300

＋ CIQ

28ページ



→ T5A-CIQ



呼び	価格 ¥	
	接続管なし	接続管付
40	23,000	24,800
50	31,100	33,500
FW付 40	23,200	25,000
FW付 50	31,500	33,900

＋ KSR

35ページ



→ T5A-KSR



呼び	価格 ¥	
	接続管なし	接続管付
50	54,800	57,200
FW付 50	55,200	57,600

㊒は信頼のブランド

バリエーション（T5本体と種々の金具との組合せにより下記のような床排水トラップを構成することができます。）

CDM ピートラコム は協業化製品です。（詳細は巻頭ページをご参照ください。）

T5-B 本体



接続管
片ねじストレート L=60

＋ **COA(SU)** 24ページ



⇨ **T5B-COA(SU)**



呼び	価格 ¥	
	接続管なし	接続管付
40	15,700	17,100
50	19,200	20,800
65	31,300	33,300
80	37,800	40,700
FW付 40	15,900	17,300
FW付 50	19,600	21,200
FW付 65	31,800	33,800
FW付 80	37,700	40,600

＋ **D-L** 23ページ



⇨ **T5B-DL**



呼び	価格 ¥	
	接続管なし	接続管付
40	22,700	24,100
50	27,100	28,700
FW付 40	22,900	24,300
FW付 50	27,500	29,100

＋ **PCD(SU)** 31ページ



⇨ **T5B-PCD(SU)**

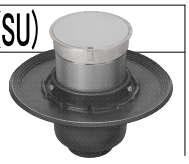

呼び	価格 ¥	
	接続管なし	接続管付
40	25,700	27,100
50	34,700	36,300
65	49,300	51,300
80	62,800	65,600
FW付 40	25,900	27,300
FW付 50	35,100	36,700
FW付 65	49,800	51,800
FW付 80	62,700	65,600

＋ **SI(SU)** 32ページ



⇨ **T5B-SI(SU)**



呼び	価格 ¥	
	接続管なし	接続管付
50	30,500	32,100
FW付 50	30,900	32,500

＋ **ES** 22ページ



⇨ **T5B-ES**

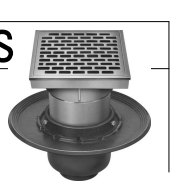

呼び	価格 ¥	
	接続管なし	接続管付
50	63,300	64,900
FW付 50	63,700	65,300

＋ **KSC** 34ページ



⇨ **T5B-KSC**

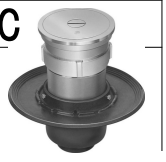

呼び	価格 ¥	
	接続管なし	接続管付
50	37,100	38,700
65	67,000	69,000
FW付 50	37,500	39,100
FW付 65	67,500	69,500

T5-B 本体



接続管
片ねじテーパ L=100

＋ DBQ

23ページ



⇨ T5B-DBQ



呼び	価格 ¥	
	接続管なし	接続管付
40	25,700	27,500
50	32,300	34,700
FW付 40	25,900	27,700
FW付 50	32,700	35,100

＋ CIQ

28ページ



⇨ T5B-CIQ



呼び	価格 ¥	
	接続管なし	接続管付
40	26,100	27,900
50	33,900	36,300
FW付 40	26,300	28,100
FW付 50	34,300	36,700

＋ KSR

35ページ



⇨ T5B-KSR



呼び	価格 ¥	
	接続管なし	接続管付
50	57,600	60,000
FW付 50	58,000	60,400

Ⓗは信頼のブランド

バリエーション（T5本体と種々の金具との組合せにより下記のような床排水トラップを構成することができます。）

ピートラコム は協業化製品です。（詳細は巻頭ページをご参照ください。）

T5A-S 本体



接続管
全ねじストレート　L=60

＋ COA(SU)

24ページ



T5AS-COA(SU)



呼び	価格 ¥ 接続管付
50	19,100
65	32,400
80	38,800
FW付 50	19,500
FW付 65	32,900
FW付 80	38,700

＋ D-L

23ページ



T5AS-DL



呼び	価格 ¥ 接続管付
50	27,000
FW付 50	27,400

＋ PCD(SU)

31ページ



T5AS-PCD(SU)



呼び	価格 ¥ 接続管付
50	34,600
65	50,400
80	63,800
FW付 50	35,000
FW付 65	50,900
FW付 80	63,700

＋ SI(SU)

32ページ



T5AS-SI(SU)



呼び	価格 ¥ 接続管付
50	30,400
FW付 50	30,800

＋ ES

22ページ



T5AS-ES



呼び	価格 ¥ 接続管付
50	63,200
FW付 50	63,600

＋ KSC

34ページ



T5AS-KSC



呼び	価格 ¥ 接続管付
50	37,000
65	68,100
FW付 50	37,400
FW付 65	68,600

ピートラコム は協業化製品です。(詳細は巻頭ページをご参照ください。)

＋ DBQ

23ページ



⇨ T5AS-DBQ



呼び	価 格 ¥
	接続管付
50	32,600
FW付 50	33,000

＋ CIQ

28ページ



⇨ T5AS-CIQ



呼び	価 格 ¥
	接続管付
50	34,200
FW付 50	34,600

T5A-S 本体



接続管
片ねじストレート L=100

Ⓗは信頼のブランド

バリエーション（T5本体と種々の金具との組合せにより下記のような床排水トラップを構成することができます。）

ピートラコム は協業化製品です。（詳細は巻頭ページをご参照ください。）

T5B-S 本体



接続管
全ねじストレート　L=60

+ COA(SU)

24ページ



T5BS-COA(SU)



呼び	価格 ¥ 接続管付
50	21,400
65	35,100
80	43,200
FW付 50	21,800
FW付 65	35,600
FW付 80	43,100

+ D-L

23ページ



T5BS-DL



呼び	価格 ¥ 接続管付
50	29,300
FW付 50	29,700

+ PCD(SU)

31ページ



T5BS-PCD(SU)

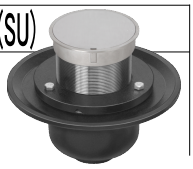

呼び	価格 ¥ 接続管付
50	36,900
65	53,100
80	68,200
FW付 50	37,300
FW付 65	53,600
FW付 80	68,100

+ SI(SU)

32ページ



T5BS-SI(SU)



呼び	価格 ¥ 接続管付
50	32,700
FW付 50	33,100

+ ES

22ページ



T5BS-ES



呼び	価格 ¥ 接続管付
50	65,500
FW付 50	65,900

+ KSC

34ページ



T5BS-KSC



呼び	価格 ¥ 接続管付
50	39,300
65	70,800
FW付 50	39,700
FW付 65	71,300

ピートラコム は協業化製品です。(詳細は巻頭ページをご参照ください。)

＋ DBQ

23ページ



T5BS-DBQ



呼び	価格 ¥ 接続管付
50	34,900
FW付 50	35,300

＋ CIQ

28ページ



T5BS-CIQ



呼び	価格 ¥ 接続管付
50	36,500
FW付 50	36,900

T5B-S
本体



接続管
片ねじストレート L=100

㊒は信頼のブランド

床排水トラップ（横引き配管用）

ピートラコム は協業化製品です。(詳細は巻頭ページをご参照ください。)

T5AY(SU) 50

非防水層用



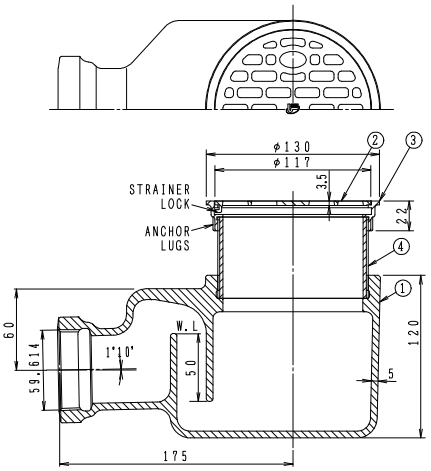

●接続管:全ねじストレート L=60

●ステンレス鋳鋼製排水金具(D(SU))付。
●ストレーナはロック式。
●流出口は管用テーパねじ。
●標準重量 7.1kg

構成部品表

No.	部品名	材質	表面処理
1	本体	FC150 鋳鉄	錆止め塗装
2	ストレーナ	SCS13 ステンレス鋳鋼	—
3	金具枠	SCS13 ステンレス鋳鋼	—

呼び	価格¥ 接続管付
50	21,800

T5BY(SU) 50

防水層用



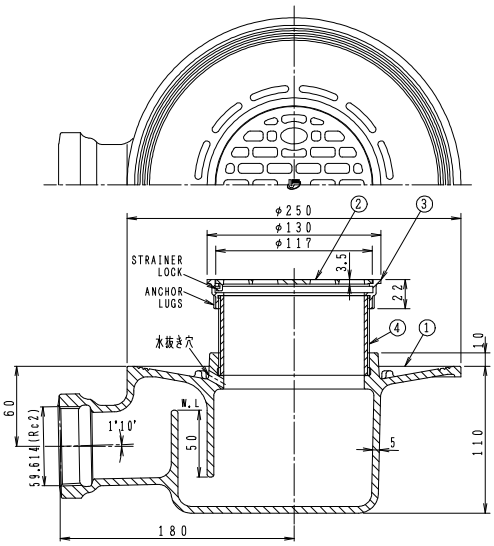

●接続管:全ねじストレート L=60

●ステンレス鋳鋼製排水金具(D(SU))付。
●ストレーナはロック式。
●流出口は管用テーパねじ。
●標準重量 7.2kg

構成部品表

No.	部品名	材質	表面処理
1	本体	FC150 鋳鉄	錆止め塗装
2	ストレーナ	SCS13 ステンレス鋳鋼	—
3	金具枠	SCS13 ステンレス鋳鋼	—

呼び	価格¥ 接続管付
50	28,100

排水トラップ

ピートラコム は協業化製品です。(詳細は巻頭ページをご参照ください。)

AP



●流入口・流出口は管用テーパねじ。
●掃除口プラグ付の製作は、受注生産品としてお受けいたします。

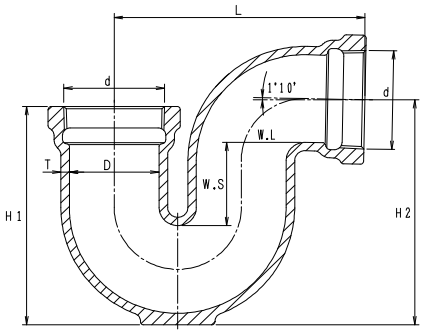

価格・寸法表(mm)

呼び	ねじ基準径 d	D	H1	H2	L	T	W.S	W.G.T kg	価格¥	CO付 価格¥
40	47.803	42	118	120	135	5.0	50	1.7	5,400	9,300
50	59.614	53	132	136	148	5.0	50	2.4	8,100	12,100
65	75.184	68	165	173.5	175	5.5	65	4.2	11,500	19,100
80	87.884	81	181	193	204	6.0	65	6.3	15,300	22,400
100	113.030	105	220	238	249	7.5	65	9.8	26,600	32,800

●製品は錆止め塗装仕上げ。

BP 50



●流出口は差込式接続法。
●標準重量 3.5kg

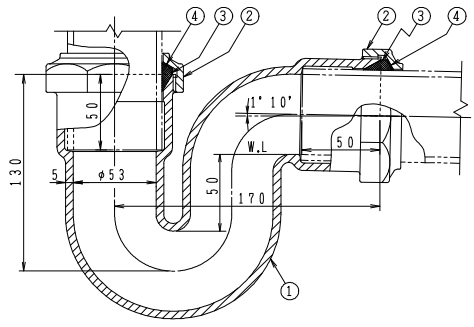

構成部品表

No.	部品名	材質	表面処理
1	本体	FC150 鋳鉄	錆止め塗装
2	袋ナット	FC150 鋳鉄	錆止め塗装
3	パッキン	CR クロロプレンゴム	ー
4	ワッシャ	ポリエチレン	ー

呼び	価格¥
50	9,900

Uトラップ

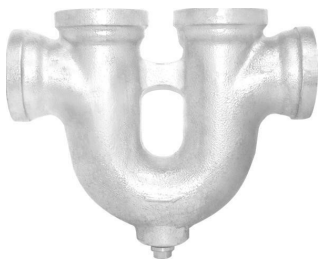

●流入口・流出口は管用テーパねじ。
●掃除口プラグ付。
●プラグには必要に応じてシールテープ等を巻き、ご使用ください。

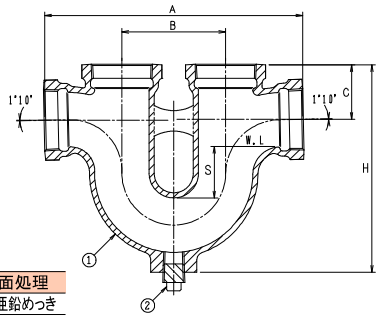

構成部品表

No.	部品名	材質	表面処理
1	本体	FC150 鋳鉄	溶融亜鉛めっき
2	プラグ	CAC202 黄銅	ー

価格・寸法表(mm)

呼び	ねじ基準径 d	A	B	C	H	S	プラグ	W.G.T kg	価格¥
40	47.803	209	85	44	171	50	½	2.7	18,800
50	59.614	251	101	53	202	50	½	4.3	23,700
65	75.184	297	115	64	246	65	¾	6.5	41,800
80	87.884	344	136	74	277.5	65	1	9.5	53,600
100	113.030	435	177	92	333	65	1¼	17.7	113,400

●製品は溶融亜鉛メッキ仕上げ。

㊊は信頼のブランド

床排水トラップ

ピートラコム は協業化製品です。(詳細は巻頭ページをご参照ください。)

T3-A(SU)

国土交通省　T3A
JCW201　T3A(SU)

非防水層用



●ステンレス鋳鋼製排水金具(C(SU))付。
●ストレーナはロック式。
●流出口は管用テーパねじ。
●掃除口プラグ付の製作は、特注品としてお受けいたします。

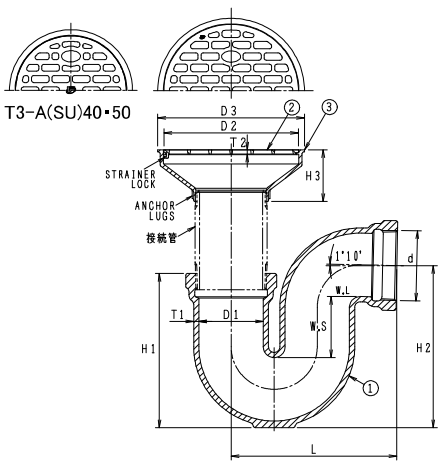

●接続管：片ねじストレート　L=100

構成部品表

No.	部品名	材質	表面処理
1	本体	FC150 鋳鉄	錆止め塗装
2	ストレーナ	SCS13 ステンレス鋳鋼	—
3	金具枠	SCS13 ステンレス鋳鋼	—

価格・寸法表(mm)

呼び	ねじ基準径 d	本体 D1	H1	H2	L	T1	W.S	ストレーナ D2	T2	金具枠 D3	H3	W.G.T kg	価格¥ 接続管なし	接続管付
40	47.803	42	118	120	135	5.0	50	87	3.5	100	45	2.1	14,500	16,100
50	59.614	53	132	136	148	5.0	50	117	3.5	130	50	3.1	20,000	21,600
65	75.184	68	165	173.5	175	5.5	65	142	4.5	155	55	5.2	30,700	32,500
80	87.884	81	181	193	204	6.0	65	167	5.5	180	60	7.8	40,200	42,200
100	113.030	105	220	238	249	7.5	65	202	5.5	215	65	11.9	72,700	75,100

●通常は接続管付です。接続管が不要な場合は接続管なしでご注文ください。

T3-B(SU)

国土交通省　T3B
JCW201　T3B(SU)

防水層用



●ステンレス鋳鋼製排水金具(C(SU))・防水層受つば付。
●ストレーナはロック式。
●流出口は管用テーパねじ。
●掃除口プラグ付の製作は、特注品としてお受けいたします。

●施工例

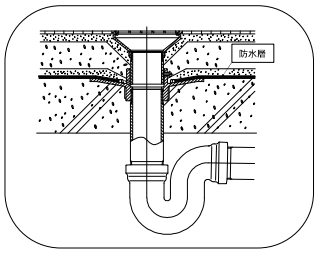

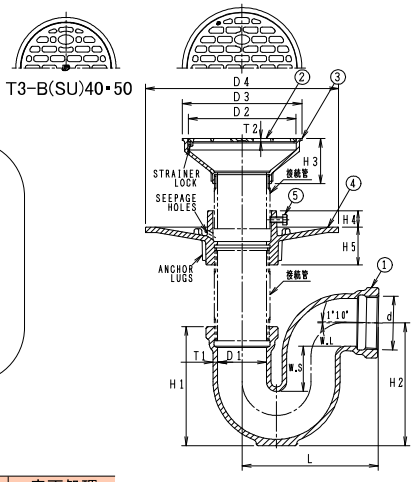

●接続管
上部：片ねじストレート　L=60
下部：片ねじテーパ　L=100

構成部品表

No.	部品名	材質	表面処理
1	本体	FC150 鋳鉄	錆止め塗装
2	ストレーナ	SCS13 ステンレス鋳鋼	—
3	金具枠	SCS13 ステンレス鋳鋼	—
4	受つば	FC150 鋳鉄	錆止め塗装
5	六角ボルト	SWCH 鉄	電気亜鉛めっき

価格・寸法表(mm)

呼び	ねじ基準径 d	本体 D1	H1	H2	L	T1	W.S	ストレーナ D2	T2	金具枠 D3	H3	受つば D4	H4	H5	W.G.T kg	価格¥ 接続管なし	接続管付
40	47.803	42	118	120	135	5.0	50	87	3.5	100	45	190	18	37	3.9	18,600	21,100
50	59.614	53	132	136	148	5.0	50	117	3.5	130	50	210	18	42	5.6	25,200	27,700
65	75.184	68	165	173.5	175	5.5	65	142	4.5	155	55	230	18	42	8.4	36,800	39,700
80	87.884	81	181	193	204	6.0	65	167	5.5	180	60	240	18	47	11.9	47,100	50,300
100	113.030	105	220	238	249	7.5	65	202	5.5	215	65	270	18	47	16.5	81,100	85,100

●通常は接続管付です。接続管が不要な場合は接続管なしでご注文ください。

床排水トラップ

T3-BS(SU)

防水層用



●ステンレス鋳鋼製排水金具(C(SU))・防水層受つば付。
●ストレーナはロック式。
●流出口は管用テーパねじ。
●受つばと金具枠との接続はねじ込式。
●掃除口プラグ付の製作は、特注品としてお受けいたします。

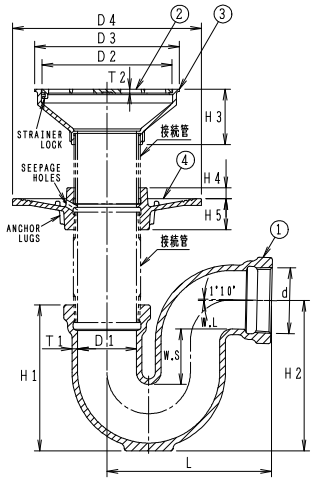

構成部品表

No.	部品名	材質	表面処理
1	本体	FC150 鋳鉄	錆止め塗装
2	ストレーナ	SCS13 ステンレス鋳鋼	—
3	金具枠	SCS13 ステンレス鋳鋼	—
4	受つば	FC150 鋳鉄	錆止め塗装

●接続管(上部は価格に含む)
上部:全ねじストレート L=60
下部:片ねじテーパ L=100

価格・寸法表(mm)

呼び	ねじ基準径 d	本体 D1	H1	H2	L	T1	W.S	ストレーナ D2	T2	金具枠 D3	H3	受つば D4	H4	H5	W.G.T kg	価格¥ 下部接続管なし	下部接続管付
40	47.803	42	118	120	135	5.0	50	87	3.5	100	45	150	10	26	3.2	19,100	20,500
50	59.614	53	132	136	148	5.0	50	117	3.5	130	50	170	10	28	4.5	24,900	26,300
65	75.184	68	165	173.5	175	5.5	65	142	4.5	155	55	190	10	30	7.2	37,100	38,800
80	87.884	81	181	193	204	6.0	65	167	5.5	180	60	220	10	37	10.4	47,500	49,300
100	113.030	105	220	238	249	7.5	65	202	5.5	215	65	250	10	41	15.3	81,400	83,800

●通常は上部・下部接続管付です。下部接続管が不要な場合は接続管なしでご注文ください。

T3BS-SO(SU)

浴槽用



●ステンレス鋳鋼製共栓金具(SNA-O(SU))・防水層受つば・上部接続管付。
●流出口は管用テーパねじ。
●呼び径40の場合はシングル共栓です。
●鎖の先端にはヒートンが付属しています。
●受つばと金具枠との接続はねじ込式。
●掃除口プラグ付の製作は、特注品としてお受けいたします。

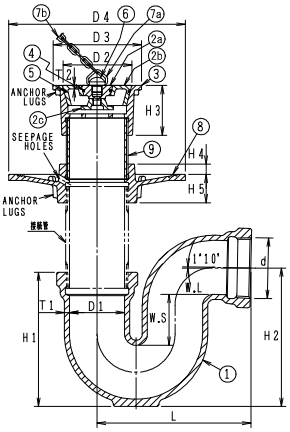

構成部品表

No.		部品名	材質	表面処理
1		本体	FC150 鋳鉄	錆止め塗装
2	a	共栓	SCS13 ステンレス鋳鋼	—
	b	共栓	SCS13 ステンレス鋳鋼	—
	c	吊金具	SCS13 ステンレス鋳鋼	—
3		金具枠	SCS13 ステンレス鋳鋼	—
4		Oリング	NBR ニトリルゴム	—
5		Oリング	NBR ニトリルゴム	—
6		ツマミ	SUS304 ステンレス	—
7	a	五角リング	SUS304 ステンレス	—
	b	鎖	SUS304 ステンレス	—
8		受つば	FC150 鋳鉄	錆止め塗装
9		接続管	SGP 鋼管	亜鉛めっき

●部品No.2のa～c、No7のa・bは取り外せません。

●接続管(上部は価格に含む)
上部:全ねじストレート L=60
下部:片ねじテーパ L=100

価格・寸法表(mm)

呼び	ねじ基準径 d	本体 D1	H1	H2	L	T1	W.S	共栓 D2	T2	金具枠 D3	H3	受つば D4	H4	H5	W.G.T kg	価格¥ 下部接続管なし	下部接続管付
40	47.803	42	118	120	135	5.0	50	54.5	3.5	70.5	42	150	10	26	3.4	24,500	25,900
50	59.614	53	132	136	148	5.0	50	67.0	3.5	85.5	49	170	10	28	5.0	31,500	32,900
65	75.184	68	165	173.5	175	5.5	65	87.0	3.5	109.5	56	190	10	30	7.9	43,400	45,100
80	87.884	81	181	193	204	6.0	65	102.0	4.5	128.5	59	220	10	37	11.3	55,000	56,800
100	113.030	105	220	238	249	7.5	65	132.8	5.0	162.8	68	250	10	41	17.1	82,700	85,100

●通常は上部・下部接続管付です。下部接続管が不要な場合は接続管なしでご注文ください。

施工時のお願い
金具枠にパイプレンチをかけないでください。
(金具枠が変形し漏水の原因になります。)
金具枠の取付けには共栓専用締付工具
(36ページ)をご使用ください。

ご注意
●金具枠および共栓のすり合わせ面にキズや変形などが生じますと止水力が低下しますので、取り扱いにはご注意ください。
●温泉・循環式浴槽にご使用になる場合は、変色することがありますので、ご注意ください。

㊒は信頼のブランド

バリエーション（APトラップと種々の金具との組合せにより下記のような床排水トラップを構成することができます。）

COM ピートラコム は協業化製品です。（詳細は巻頭ページをご参照ください。）

AP トラップ

79ページ



＋ SNA-O(SU)

36ページ



⇨ T3A-SO(SU)

接続管
片ねじストレート L=100



呼び	価格 ¥	
	接続管なし	接続管付
40	19,900	21,500
50	26,600	28,200
65	37,000	38,800
80	47,700	49,700
100	74,000	76,400

＋ SNA-R(SU)

37ページ



⇨ T3A-SR(SU)

接続管
片ねじストレート L=100



呼び	価格 ¥	
	接続管なし	接続管付
40	15,300	16,900
50	21,900	23,500
65	34,500	36,300
80	45,700	47,700
100	68,600	71,000

＋ SNA-HO(SU)

36ページ



⇨ T3A-SHO(SU)

接続管
片ねじストレート L=100
●専用ハンドル別売
¥8,000



呼び	価格 ¥	
	接続管なし	接続管付
40	21,100	22,700
50	26,500	28,100
65	39,900	41,700
80	52,000	54,000
100	71,800	74,200

＋ SNA-RH(SU)

37ページ



⇨ T3A-SRH(SU)

接続管
片ねじストレート L=100
●専用ハンドル別売
¥8,000



呼び	価格 ¥	
	接続管なし	接続管付
50	26,500	28,100
65	40,100	41,900
80	51,700	53,700
100	69,200	71,600

＋ CIQ

28ページ



⇨ T3-CIQ

接続管
片ねじテーパ L=100



呼び	価格 ¥	
	接続管なし	接続管付
50	20,900	22,300
65	27,600	29,300
80	33,600	35,400
100	51,700	54,100

＋ KSQ

35ページ



⇨ T3-KSQ

接続管
片ねじテーパ L=100



呼び	価格 ¥	
	接続管なし	接続管付
50	46,200	47,600
80	44,400	46,100
100	64,700	66,500

＋ PCC(SU)

31ページ



⇨ T3-PCC(SU)

接続管
片ねじストレート L=100



呼び	価格 ¥	
	接続管なし	接続管付
50	30,800	32,400

＋ DBQ

23ページ



⇨ T3-DBQ

接続管
片ねじテーパ L=100



呼び	価格 ¥	
	接続管なし	接続管付
50	20,500	21,900
65	27,300	29,000
80	33,200	35,000
100	50,100	52,500

ビートラコム は協業化製品です。(詳細は巻頭ページをご参照ください。)

COB 受つば

26ページ



＋

AP トラップ

79ページ



接続管
上部：片ねじストレート L=60
下部：片ねじテーパ L=100

＋

SNA-O(SU)

36ページ



T3B-SO(SU)



呼び	価格 ¥	
	接続管なし	接続管付
40	24,000	26,500
50	31,800	34,300
65	43,100	46,000
80	54,600	57,800
100	82,400	86,400

＋

SNA-R(SU)

37ページ



T3B-SR(SU)



呼び	価格 ¥	
	接続管なし	接続管付
40	19,400	21,900
50	27,100	29,600
65	40,600	43,500
80	52,600	55,800
100	77,000	81,000

＋

SNA-HO(SU)

36ページ



T3B-SHO(SU)

●専用ハンドル別売
¥8,000



呼び	価格 ¥	
	接続管なし	接続管付
40	25,200	27,700
50	31,700	34,200
65	46,000	48,900
80	58,900	62,100
100	80,200	84,200

＋

SNA-RH(SU)

37ページ



T3B-SRH(SU)

●専用ハンドル別売
¥8,000



呼び	価格 ¥	
	接続管なし	接続管付
50	31,700	34,200
65	46,200	49,100
80	58,600	61,800
100	77,600	81,600

Ⓗは信頼のブランド

バリエーション

（BPトラップと種々の金具との組合せにより下記のような床排水トラップを構成することができます。）

ピートラコム は協業化製品です。（詳細は巻頭ページをご参照ください。）

BPトラップ

79ページ



+ C(SU)

18ページ



BP-A(SU)

接続管
片ねじストレート L=100



呼び	価格 ¥	
	接続管なし	接続管付
50	21,800	23,400

+ COB受つば+C(SU)



BP-B(SU)

接続管
上部：
片ねじストレート L=60
下部：
片ねじテーパ L=100



呼び	価格 ¥	
	接続管なし	接続管付
50	27,000	29,500

+ DBQ

23ページ



BP-DBQ

接続管
片ねじテーパ L=100



呼び	価格 ¥	
	接続管なし	接続管付
50	22,300	23,700

+ CIQ

28ページ



BP-CIQ

接続管
片ねじテーパ L=100



呼び	価格 ¥	
	接続管なし	接続管付
50	22,700	24,100

+ KSQ

35ページ



BP-KSQ

接続管
片ねじテーパ L=100



呼び	価格 ¥	
	接続管なし	接続管付
50	48,000	49,400

+ T3-D(SU)上部金具



BP-D(SU)

接続管
片ねじストレート L=100



呼び	価格 ¥	
	接続管なし	接続管付
50	26,000	27,600

+ T3-DC(SU)上部金具



BP-DC(SU)

接続管
片ねじストレート L=100



呼び	価格 ¥	
	接続管なし	接続管付
50	28,000	29,600

+ T3-DCW上部金具



BP-DCW

接続管
片ねじテーパ L=100



呼び	価格 ¥	
	接続管なし	接続管付
50	30,100	31,500

+ PCC(SU)

31ページ



BP-PCC(SU)

接続管
片ねじストレート L=100



呼び	価格 ¥	
	接続管なし	接続管付
50	32,600	34,200

温水器用排水受金物

TH-W



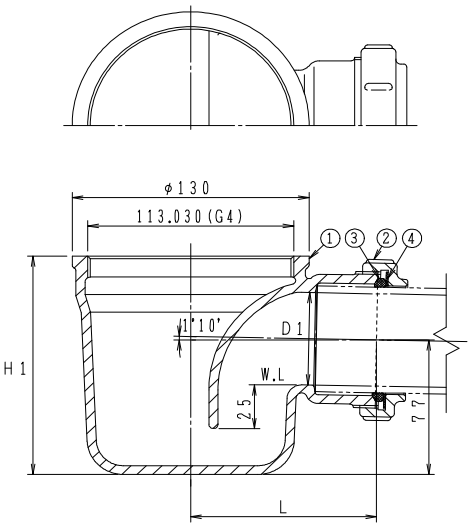

●常温から90℃までご使用いただけます。
●上部流入口は管用平行ねじ。
●流出口は差込式。

構成部品表

No.	部品名	材質	表面処理
1	本体	FC150 鋳鉄	エポキシ粉体塗装
2	袋ナット	FC150 鋳鉄	エポキシ粉体塗装
3	パッキン	EPDM	ー
4	ワッシャ	ポリアセタール	ー

価格・寸法表(mm)

呼び	D1	H1	L	W.G.T kg	価格¥
40	40	120	96	3.0	9,800
50	53	125	102	3.5	10,100

㊒は信頼のブランド

床排水トラップ

ピートラコム は協業化製品です。(詳細は巻頭ページをご参照ください。)

T16-A(SU)

国土交通省　T16A
JCW201　T16A(SU)

非防水層用



●ステンレス鋳鋼製排水金具(D(SU))・バスケット付。
●流出口は管用テーパねじ。

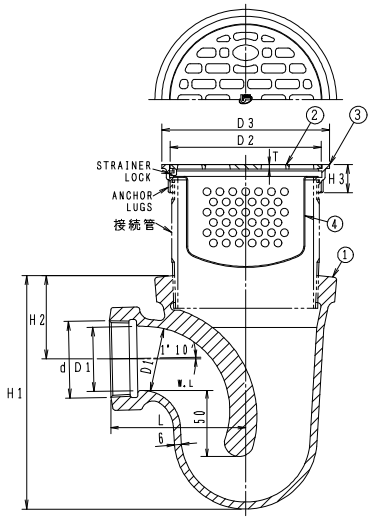

構成部品表

No.	部品名	材質	表面処理
1	本体	FC150 鋳鉄	錆止め塗装
2	ストレーナ	SCS13 ステンレス鋳鋼	—
3	金具枠	SCS13 ステンレス鋳鋼	—
4	バスケット	C2680P 黄銅	ニッケル-クロムめっき

●接続管：片ねじストレート　L=150

価格・寸法表(mm)

呼び	ねじ基準径 d	本体 D1	H1	H2	L	ストレーナ D2	T	金具枠 D3	H3	W.G.T kg	価格¥ 接続管なし	接続管付
50	59.614	53	182	65	105	117	3.5	130	22	7.1	30,400	34,300
80	87.884	81	237	88	136	167	5.5	180	26	12.5	58,400	65,200

●通常は接続管付です。接続管が不要な場合は接続管なしでご注文ください。

T16-B(SU)

国土交通省　T16B
JCW201　T16B(SU)

防水層用



●ステンレス鋳鋼製排水金具(D(SU))・バスケット・防水層受つば付。
●流出口は管用テーパねじ。

●施工例

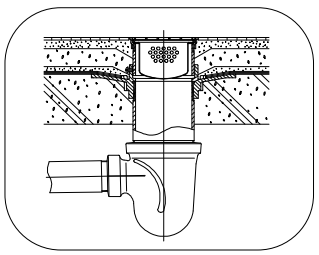

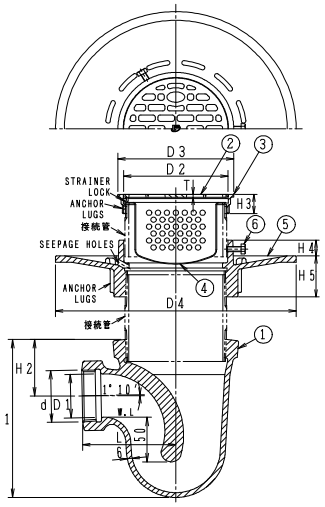

構成部品表

No.	部品名	材質	表面処理
1	本体	FC150 鋳鉄	錆止め塗装
2	ストレーナ	SCS13 ステンレス鋳鋼	—
3	金具枠	SCS13 ステンレス鋳鋼	—
4	バスケット	C2680P 黄銅	ニッケル-クロムめっき
5	受つば	FC150 鋳鉄	錆止め塗装
6	六角ボルト	SWCH 鉄	電気亜鉛めっき

●接続管
上部：片ねじストレート　L=60
下部：片ねじテーパ　L=100

価格・寸法表(mm)

呼び	ねじ基準径 d	本体 D1	H1	H2	L	ストレーナ D2	T	金具枠 D3	H3	受つば D4	H4	H5	W.G.T kg	価格¥ 接続管なし	接続管付
50	59.614	53	182	65	105	117	3.5	130	22	270	18	47	10.8	38,800	42,800
80	87.884	81	237	88	136	167	5.5	180	26	330	18	57	21.0	71,500	78,300

●通常は接続管付です。接続管が不要な場合は接続管なしでご注文ください。

T16-BS(SU)

防水層用



●ステンレス鋳鋼製排水金具(D(SU))・バスケット・防水層受つば付。
●流出口は管用テーパねじ。
●受つばと金具枠との接続はねじ込式。

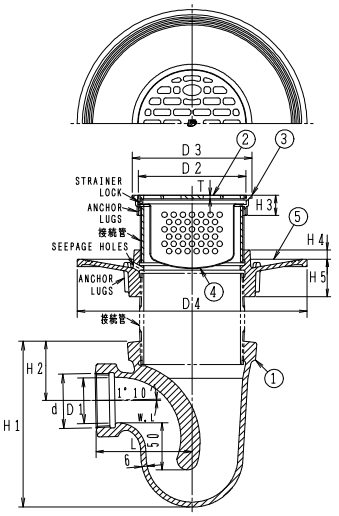

構成部品表

No.	部品名	材質	表面処理
1	本体	FC150 鋳鉄	錆止め塗装
2	ストレーナ	SCS13 ステンレス鋳鋼	—
3	金具枠	SCS13 ステンレス鋳鋼	—
4	バスケット	C2680P 黄銅	ニッケル-クロムめっき
5	受つば	FC150 鋳鉄	錆止め塗装
6	接続管	SGP 鋼管	亜鉛めっき

●接続管
上部：全ねじストレート L=60
下部：片ねじテーパ L=100

価格・寸法表(mm)

呼び	ねじ基準径 d	本体 D1	H1	H2	L	ストレーナ D2	T	金具枠 D3	H3	受つば D4	H4	H5	W.G.T kg	価格¥ 接続管なし	接続管付
50	59.614	53	182	65	105	117	3.5	130	22	250	10	41	9.6	39,100	41,500
80	87.884	81	237	88	136	167	5.5	180	26	310	10	44	19.4	73,300	77,200

●通常は上部・下部接続管付です。下部接続管が不要な場合は接続管なしでご注文ください。
※接続管なしでご注文頂いた場合でも、上部接続管は付属します。

部品 T16用バスケット

適応製品
●T16-A(SU)　●T16-B(SU)　●T16-BS(SU)
(D(SU)100・150にもご使用いただけます。)



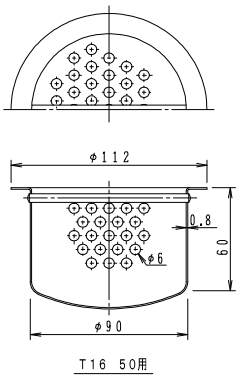

T16 50用

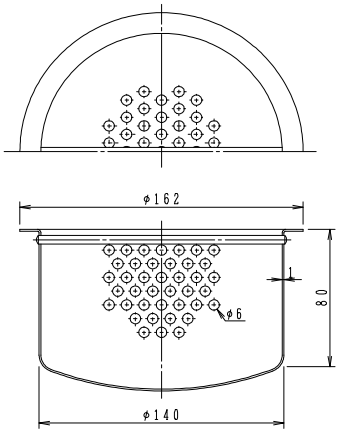

T16 80用

価格・寸法表(mm)

呼び	価格¥
50	6,700
80	15,300

●製品はC2680P黄銅製。
●製品はニッケル-クロムめっき仕上げ。

㊒は信頼のブランド

床排水トラップ(防水パン用)

JT−1 50



●ストレーナはロック式。
●流出口は管用テーパねじ。
●製品符号の末尾に FW を付けるとフェノール樹脂製の椀になります。
●標準重量　3.8kg

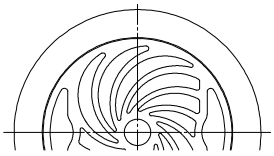

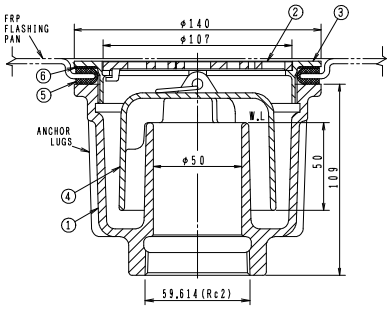

●専用締付ハンドル　別売
¥7,400

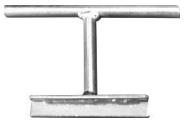

●取付口寸法

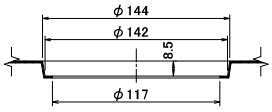

防水パンの厚さは3mmを前提に設計されております。

構成部品表

No.	部品名	材質	表面処理
1	本体	FC150 鋳鉄	錆止め塗装
2	ストレーナ	CAC202 黄銅	ニッケル-クロムめっき
3	金具枠	CAC202 黄銅	ニッケル-クロムめっき
4	椀	FC150 鋳鉄	錆止め塗装
5	U字パッキン	CR クロロプレンゴム	ー
6	ワッシャ	ポリエチレン	ー

呼び	価格¥
FW付 50	21,200

呼び	価格¥
50	20,800

FT−SA 50



●ストレーナは落し込み式。
●流出口は差込式。
●標準重量　3.9kg

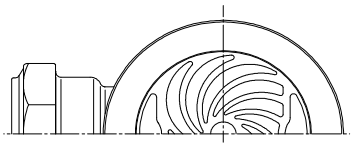

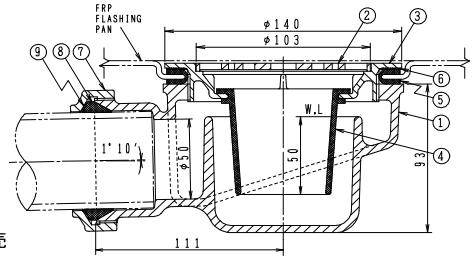

●専用締付ハンドル　別売
¥7,400



●取付口寸法

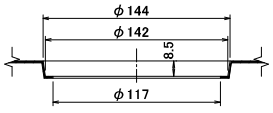

防水パンの厚さは3mmを前提に設計されております。

構成部品表

No.	部品名	材質	表面処理
1	本体	FC150 鋳鉄	錆止め塗装
2	ストレーナ	CAC202 黄銅	ニッケル-クロムめっき
3	金具枠	CAC202 黄銅	ニッケル-クロムめっき
4	中筒	シリコーン	ー
5	U字パッキン	CR クロロプレンゴム	ー
6	ワッシャ	ポリエチレン	ー
7	袋ナット	FC150 鋳鉄	錆止め塗装
8	パッキン	CR クロロプレンゴム	ー
9	ワッシャ	ポリエチレン	ー

呼び	価格¥
50	31,400

洗濯機用排水トラップ(木質床用)

ピートラコム は協業化製品です。(詳細は巻頭ページをご参照ください。)

JT−5 50



●ホースホルダー付。
●ストレーナは簡易ロック式。
●流出口は管用テーパねじ。
●適用する洗濯機ホースの口径は、25mm〜35mmです。
●板床の厚さ(X)は5mm〜36mm。
●※ は板床の穴径です。
●※1 ③金具枠と①本体は、シールテープ等を巻いて組み立て、水密性を確保してください。
●本体と金具枠の組み立ては別売りの締付工具をご使用ください。
●標準重量 4.8kg

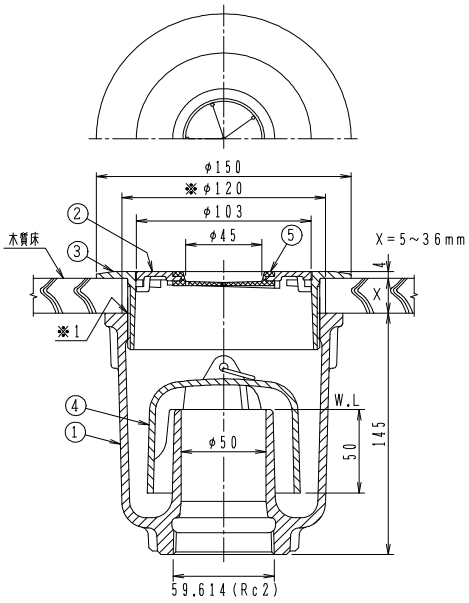

●専用締付ハンドル UH5 別売
¥2,700



構成部品表

No.	部品名	材質	表面処理
1	本体	FC150 鋳鉄	錆止め塗装
2	ストレーナ	CAC202 黄銅	ニッケル-クロムめっき
3	金具枠	CAC202 黄銅	ニッケル-クロムめっき
4	椀	FC150 鋳鉄	エポキシ樹脂塗装
5	ホースホルダー	CR クロロプレンゴム	ー

呼び	価格¥
50	20,100

ゴム製洗濯機用防水パン専用ジョイント

SGジョイント

偏芯タイプ

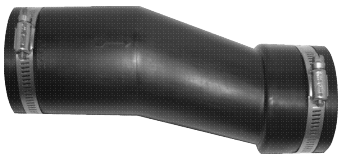

洗濯機用防水パンと配管の接続によるレベル差、芯違いを解消し、作業の合理化をはかります

●ステンレス製バンド・ステンレス製締付ボルト付。

製造元:(株)松栄ゴム

[特徴]

●製品自体に角度が付いているため、配管の接続によるレベル差を解消します。
●内面がフラットですので、流れがスムーズになり、タマリ・ツマリがありません。
●製品に無理な応力がかからず耐年性も伸びます。
●使用範囲がより拡大し、左右180度内まで可能になります。
●パイプスペースが充分あり、差し戻しが出きるので作業が楽になります。
●衝撃に強く、排水時の衝撃を吸収します。
●VP、SGP、D-VA等、異質管の接続が簡単で、バルブソケットが不要です。
●接着剤が不要で、取りはずしも簡単なので掃除も楽に出来ます。
●排水時に洗濯のアワ等が出にくい効果もあります。
●弾性が強力、100度の温水でも安心です。

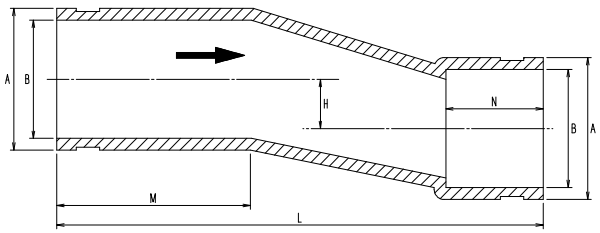

価格・寸法表(mm)

製品符号	A	B	N	M	L	H	価格¥
SG-50AZ	72	60	50	100	250	25	5,300
SG-50AZS	72	60	40	80	200	15	4,400

㊐は信頼のブランド

洗濯機用排水トラップ(木質床用)

JT−3LD 50



●黄銅製キャップ・ホースホルダー付。
●流出口は差込式接続法。
●金物は差込式のため後付けが可能で、床にはさら木ねじ(呼び径3.1)で固定してください。
●床に開ける穴径はφ63以下にしてください。(大きくなると木ねじのかかりが悪くなります。)
●標準重量　3.8kg

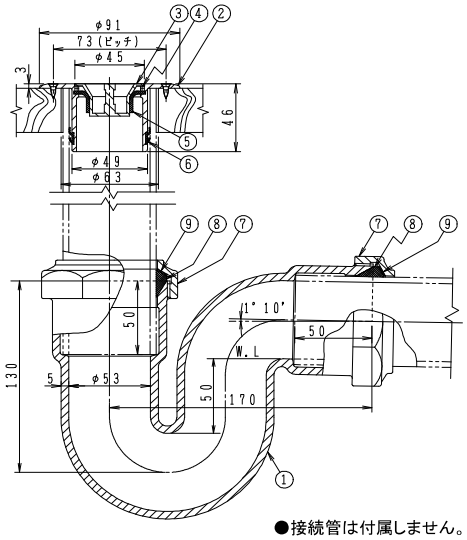

●接続管は付属しません。

構成部品表

No.	部品名	材質	表面処理
1	本体	FC150 鋳鉄	錆止め塗装
2	金具枠	CAC202 黄銅	ニッケル-クロムめっき
3	キャップ	CAC202 黄銅	ニッケル-クロムめっき
4	締付リング	CAC202 黄銅	ニッケル-クロムめっき
5	ホースホルダー	CR クロロプレンゴム	ー
6	パッキン	EPDM	ー
7	袋ナット	FC150 鋳鉄	錆止め塗装
8	パッキン	CR クロロプレンゴム	ー
9	ワッシャ	ポリエチレン	ー

呼び	価格¥
50	23,700

●部品No.5のホースホルダーの外径寸法は98ページをご参照ください。

洗濯機用排水金物(木質床用)

LDG−P 50

木質床用



●金物は差込式のため後付けが可能で、床にはさら木ねじ(呼び径3.1)で固定してください。
●床に開ける穴径はφ63以下にしてください。(大きくなると木ねじのかかりが悪くなります。)
●SGP、VP、VU、D-VA差込用。
●パッキンの接触面に接着剤を塗布し、管を差し込んでください。
●標準重量　0.3kg

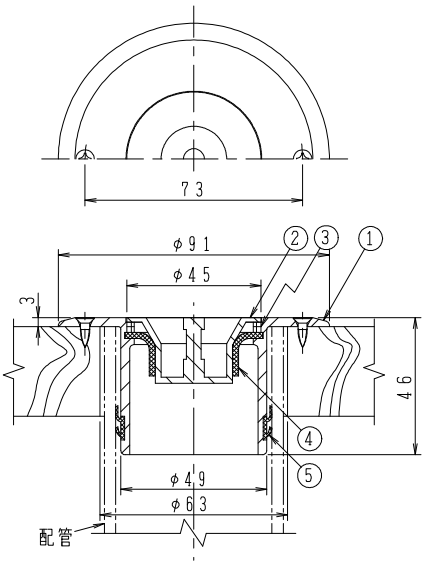

構成部品表

No.	部品名	材質	表面処理
1	金具枠	CAC202 黄銅	ニッケル-クロムめっき
2	キャップ	CAC202 黄銅	ニッケル-クロムめっき
3	締付リング	CAC202 黄銅	ニッケル-クロムめっき
4	ホースホルダー	CR クロロプレンゴム	ー
5	パッキン	EPDM	ー

呼び	価格¥
50	14,300

●部品No.4のホースホルダーの外径寸法は98ページをご参照ください。

洗濯機用排水トラップ(木質床用)

FT-SLW 50



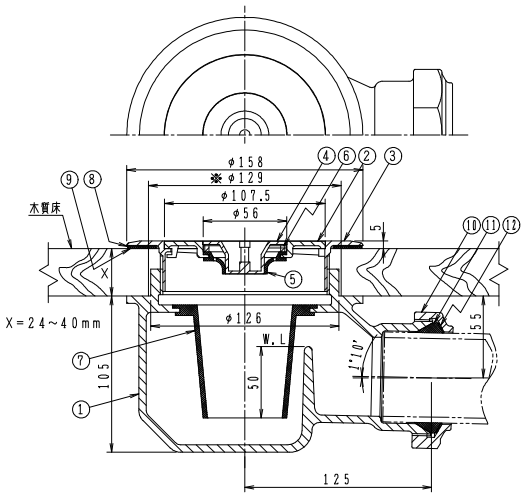

●黄銅製キャップ・ホースホルダー付。
●流出口は差込式。
●板床の厚さ(X)は24mm～40mm。
●※ は板床の穴径です。
●標準重量　4.8kg

構成部品表

No.	部品名	材質	表面処理
1	本体	FC150 鋳鉄	エポキシ粉体塗装
2	ふた	CAC202 黄銅	ニッケル-クロムめっき
3	金具枠	CAC202 黄銅	ニッケル-クロムめっき
4	キャップ	CAC202 黄銅	ニッケル-クロムめっき
5	ホースホルダー	CR クロロプレンゴム	ー
6	締付リング	CAC202 黄銅	ニッケル-クロムめっき
7	中筒	シリコーンゴム	ー
8	ワッシャ	ポリエチレン	ー
9	パッキン	CR クロロプレンゴム	ー
10	袋ナット	FC150 鋳鉄	エポキシ粉体塗装
11	パッキン	CR クロロプレンゴム	ー
12	ワッシャ	ポリエチレン	ー

●部品No.5のホースホルダーの外径寸法は98ページをご参照ください。

●専用締付ハンドル　別売
¥7,400

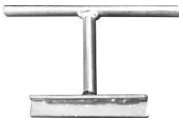

呼び	価格¥
50	46,500

FT-SLWH 50



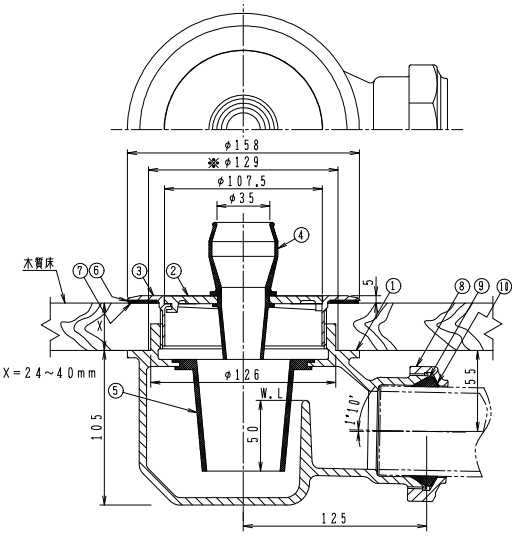

●ホースホルダー付。
●流出口は差込式。
●板床の厚さ(X)は24mm～40mm。
●※ は板床の穴径です。
●標準重量　4.8kg

構成部品表

No.	部品名	材質	表面処理
1	本体	FC150 鋳鉄	エポキシ粉体塗装
2	ふた	CAC202 黄銅	ニッケル-クロムめっき
3	金具枠	CAC202 黄銅	ニッケル-クロムめっき
4	ホースホルダー	NR 天然ゴム	ー
5	中筒	シリコーンゴム	ー
6	ワッシャ	ポリエチレン	ー
7	パッキン	CR クロロプレンゴム	ー
8	袋ナット	FC150 鋳鉄	エポキシ粉体塗装
9	パッキン	CR クロロプレンゴム	ー
10	ワッシャ	ポリエチレン	ー

●部品No.4のホースホルダーの外径寸法は98ページをご参照ください。

●専用締付ハンドル　別売
¥7,400



呼び	価格¥
50	43,200

㊒は信頼のブランド

洗濯機用排水トラップ(木質床用)

JT−3WA 50



●排水金具・ホースホルダー・接続金具付。
●流出口は差込式。
●板床の厚さ(X)は37mm〜54mm。
●※は板床の穴径です。
●標準重量　6.6kg

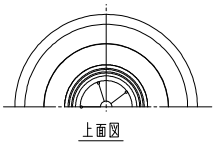

●専用締付ハンドル　別売
¥7,400

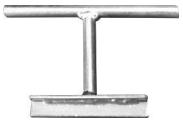

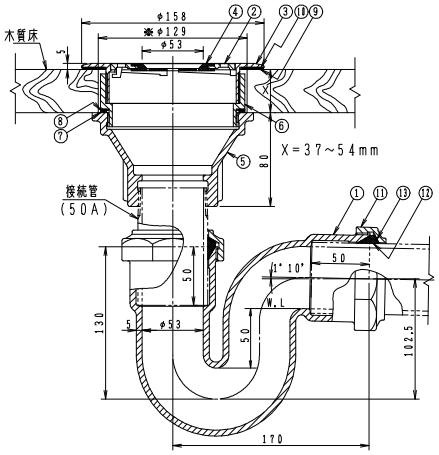

●接続管：片ねじテーパ　L=100
別売(103ページ)

構成部品表

No.	部品名	材質	表面処理
1	本体	FC150 鋳鉄	錆止め塗装
2	ストレーナ	CAC202 黄銅	ニッケル-クロムめっき
3	金具枠	CAC202 黄銅	ニッケル-クロムめっき
4	ホースホルダー	CR クロロプレンゴム	ー
5	接続金具	FC150 鋳鉄	錆止め塗装
6	調節金具	FC150 鋳鉄	錆止め塗装
7	パッキン	CR クロロプレンゴム	ー
8	ワッシャ	ポリエチレン	ー
9	パッキン	CR クロロプレンゴム	ー
10	ワッシャ	ポリエチレン	ー
11	袋ナット	FC150 鋳鉄	錆止め塗装
12	パッキン	CR クロロプレンゴム	ー
13	ワッシャ	ポリエチレン	ー

呼び	価格¥ 接続管なし
50	29,300

●部品No.4のホースホルダーの外径寸法は98ページをご参照ください。

T3−DCW 50



●ステンレス鋳鋼製キャップ・ホースホルダー付。
●流出口は管用テーパねじ。
●板床の厚さ(X)は8mm〜25mm。
●※は板床の穴径です。
●標準重量　5.8kg

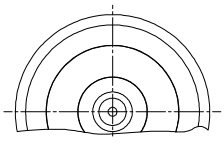

●専用締付ハンドル　別売
¥7,400



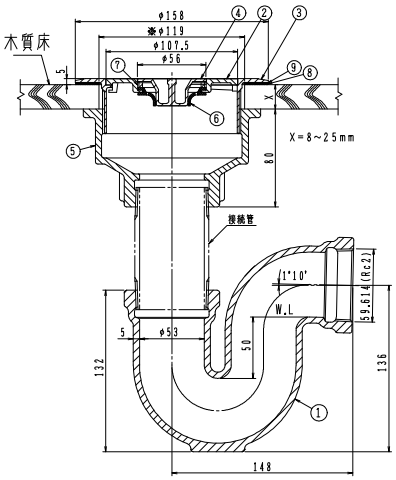

●接続管：片ねじテーパ　L=100
別売(103ページ)

構成部品表

No.	部品名	材質	表面処理
1	本体	FC150 鋳鉄	錆止め塗装
2	ストレーナ	CAC202 黄銅	ニッケル-クロムめっき
3	金具枠	CAC202 黄銅	ニッケル-クロムめっき
4	キャップ	SCS13 ステンレス鋳鋼	ー
5	接続金具	FC150 鋳鉄	錆止め塗装
6	ホースホルダー	CR クロロプレンゴム	ー
7	締付リング	CAC202 黄銅	ユニクロめっき
8	パッキン	CR クロロプレンゴム	ー
9	ワッシャ	ポリエチレン	ー

呼び	価格¥ 接続管なし
50	28,300

●部品No.6のホースホルダーの外径寸法は98ページをご参照ください。

洗濯機用排水トラップ(コンクリートスラブ用)

T3-D(SU) 50



●排水金具・ホースホルダー付。
●ストレーナはロック式。
●流出口は管用テーパねじ。
●防水層用にはCOB受つばとの組合せでご使用ください。
●標準重量　3.1kg

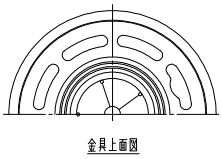

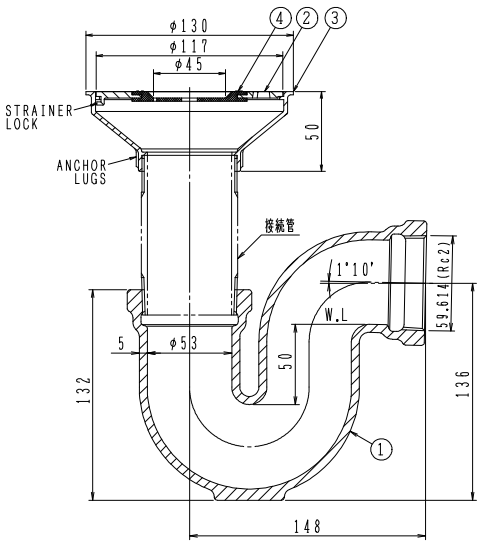

構成部品表

No.	部品名	材質	表面処理
1	本体	FC150 鋳鉄	錆止め塗装
2	ストレーナ	SCS13 ステンレス鋳鋼	—
3	金具枠	SCS13 ステンレス鋳鋼	—
4	ホースホルダー	CR クロロプレンゴム	—

●接続管:片ねじストレート　L=100

呼び	価格¥	
	接続管なし	接続管付
50	24,200	25,500

●通常は接続管付です。接続管が不要な場合は接続管なしでご注文ください。
●部品No.4のホースホルダーの外径寸法は98ページをご参照ください。

T3-DC(SU) 50



●ステンレス鋳鋼製キャップ・ホースホルダー付。
●流出口は管用テーパねじ。
●防水層用にはCOB受つばとの組合せでご使用ください。
●標準重量　3.8kg

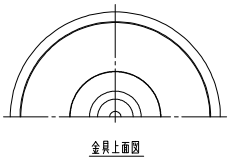

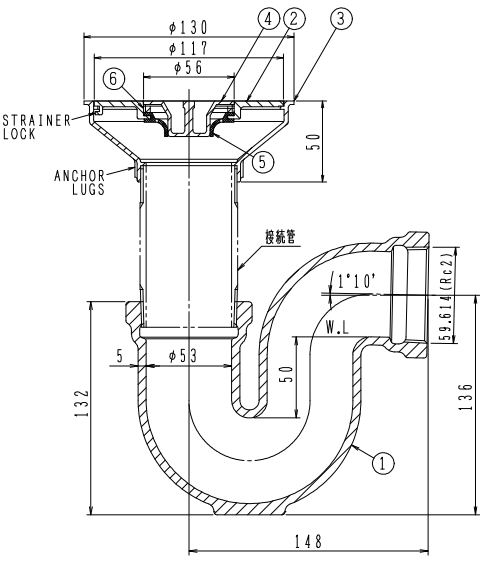

構成部品表

No.	部品名	材質	表面処理
1	本体	FC150 鋳鉄	錆止め塗装
2	ストレーナ	SCS13 ステンレス鋳鋼	—
3	金具枠	SCS13 ステンレス鋳鋼	—
4	キャップ	SCS13 ステンレス鋳鋼	—
5	ホースホルダー	CR クロロプレンゴム	—
6	締付リング	CAC202 黄銅	ニッケルクロムめっき

●接続管:片ねじストレート　L=100

呼び	価格¥	
	接続管なし	接続管付
50	26,200	27,500

●通常は接続管付です。接続管が不要な場合は接続管なしでご注文ください。
●部品No.5のホースホルダーの外径寸法は98ページをご参照ください。

㊊は信頼のブランド

洗濯機用排水トラップ(コンクリートスラブ用)

T5W−1A

非防水層用



●排水金具・ホースホルダー付。
●ストレーナはロック式。
●流出口は管用テーパねじ。
●X寸法が40mm以下にならないように調整してください。
●製品符号の末尾に FW を付けるとフェノール樹脂製の椀になります。

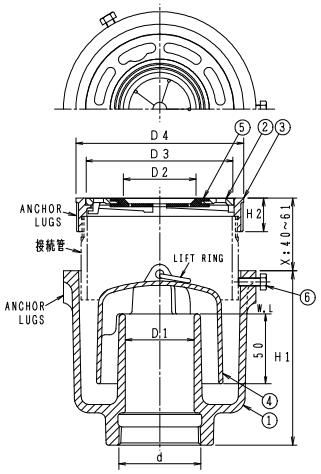

●接続管:片ねじストレート L=60

構成部品表

No.	部品名	材質	表面処理
1	本体	FC150 鋳鉄	錆止め塗装
2	ストレーナ	CAC202 黄銅	ニッケルークロムめっき
3	金具枠	CAC202 黄銅	ニッケルークロムめっき
4	椀	FC150 鋳鉄	錆止め塗装
5	ホースホルダー	CR クロロプレンゴム	ー
6	六角ボルト	SWCH 鉄	電気亜鉛めっき

呼び	価格¥	
	接続管なし	接続管付
FW付 40	16,100	17,500
FW付 50	20,300	21,900

価格・寸法表(mm)

呼び	ねじ基準径 d	本体 D1	本体 H1	排水金具 D2	排水金具 D3	排水金具 D4	排水金具 H2	W.G.T kg	価格¥ 接続管なし	価格¥ 接続管付
40	47.803	40	115	46	86.5	97	24	3.3	15,900	17,300
50	59.614	50	125	53	107.5	122	24	4.8	19,900	21,500

●通常は接続管付です。接続管が不要な場合は接続管なしでご注文ください。
●部品No.5のホースホルダーの外径寸法は98ページをご参照ください。

T5W−1B

防水層用



●排水金具・ホースホルダー付。
●ストレーナはロック式。
●流出口は管用テーパねじ。
●X寸法が35mm以下にならないように調整してください。
●製品符号の末尾に FW を付けるとフェノール樹脂製の椀になります。

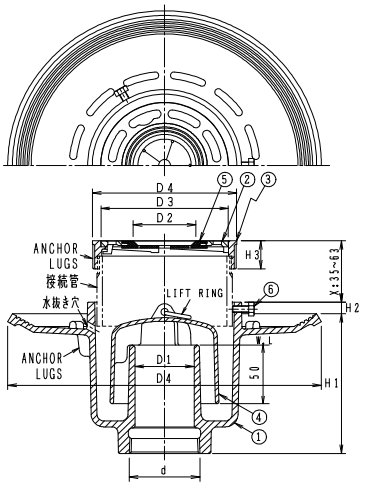

●接続管:片ねじストレート L=60

構成部品表

No.	部品名	材質	表面処理
1	本体	FC150 鋳鉄	錆止め塗装
2	ストレーナ	CAC202 黄銅	ニッケルークロムめっき
3	金具枠	CAC202 黄銅	ニッケルークロムめっき
4	椀	FC150 鋳鉄	錆止め塗装
5	ホースホルダー	CR クロロプレンゴム	ー
6	六角ボルト	SWCH 鉄	電気亜鉛めっき

呼び	価格¥	
	接続管なし	接続管付
FW付 40	19,200	20,600
FW付 50	23,100	24,700

価格・寸法表(mm)

呼び	ねじ基準径 d	本体 D1	本体 D4	本体 H1	本体 H2	排水金具 D2	排水金具 D3	排水金具 D4	排水金具 H3	W.G.T kg	価格¥ 接続管なし	価格¥ 接続管付
40	47.803	40	240	110	10	46	86.5	97	24	4.7	19,000	20,400
50	59.614	50	265	150	10	53	107.5	122	24	6.7	22,700	24,300

●通常は接続管付です。接続管が不要な場合は接続管なしでご注文ください。
●部品No.5のホースホルダーの外径寸法は98ページをご参照ください。

T5W−2A 50

非防水層用



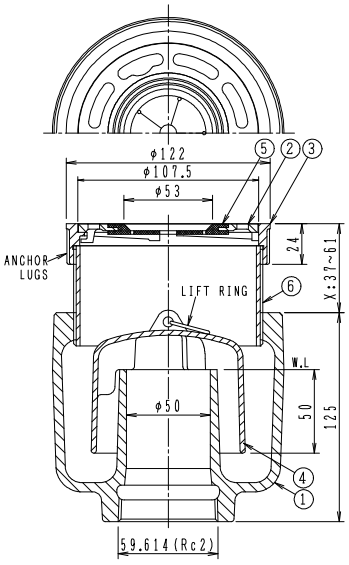

●排水金具・ホースホルダー付。
●ストレーナはロック式。
●流出口は管用テーパねじ。
●本体と金具枠の接続はねじ込式。
●X寸法が37mm以下にならないように調整してください。
●製品符号の末尾に FW を付けるとフェノール樹脂製の椀になります。
●標準重量　4.8kg

●接続管:全ねじストレート　L=60

構成部品表

No.	部品名	材質	表面処理
1	本体	FC150 鋳鉄	錆止め塗装
2	ストレーナ	CAC202 黄銅	ニッケル-クロムめっき
3	金具枠	CAC202 黄銅	ニッケル-クロムめっき
4	椀	FC150 鋳鉄	錆止め塗装
5	ホースホルダー	CR クロロプレンゴム	ー
6	接続管	SGP 鋼管	亜鉛めっき

呼び	価格¥ 接続管付
FW付 50	23,000

呼び	価格¥ 接続管付
50	22,600

●部品No.5のホースホルダーの外径寸法は98ページをご参照ください。

T5W−2B 50

防水層用



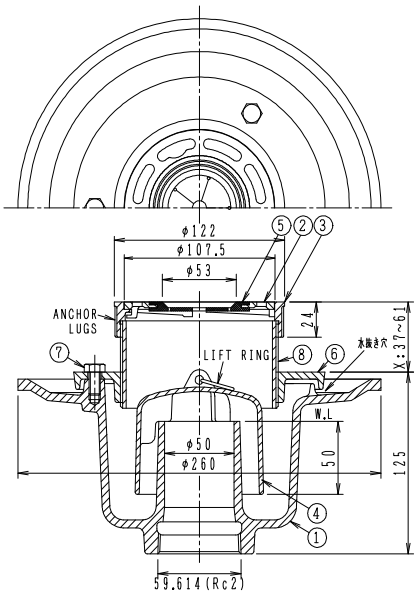

●排水金具・ホースホルダー付。
●ストレーナはロック式。
●流出口は管用テーパねじ。
●本体と金具枠の接続はねじ込式。
●X寸法が37mm以下にならないように調整してください。
●製品符号の末尾に FW を付けるとフェノール樹脂製の椀になります。
●標準重量　6.7kg

構成部品表

No.	部品名	材質	表面処理
1	本体	FC150 鋳鉄	錆止め塗装
2	ストレーナ	CAC202 黄銅	ニッケル-クロムめっき
3	金具枠	CAC202 黄銅	ニッケル-クロムめっき
4	椀	FC150 鋳鉄	錆止め塗装
5	ホースホルダー	CR クロロプレンゴム	ー
6	座板	FC150 鋳鉄	錆止め塗装
7	ボルト	SS400 鉄	亜鉛めっき
8	接続管	SGP 鋼管	亜鉛めっき

●接続管:全ねじストレート　L=60

呼び	価格¥ 接続管付
FW付 50	25,300

呼び	価格¥ 接続管付
50	24,900

●部品No.5のホースホルダーの外径寸法は98ページをご参照ください。

㊊は信頼のブランド

洗濯機用排水トラップ(防水パン用)

FT-SW 50



●専用締付ハンドル　別売
¥7,400



●排水金物・ホースホルダー付。
●ストレーナはねじ込式。
●流出口は差込式。
●標準重量　3.9kg

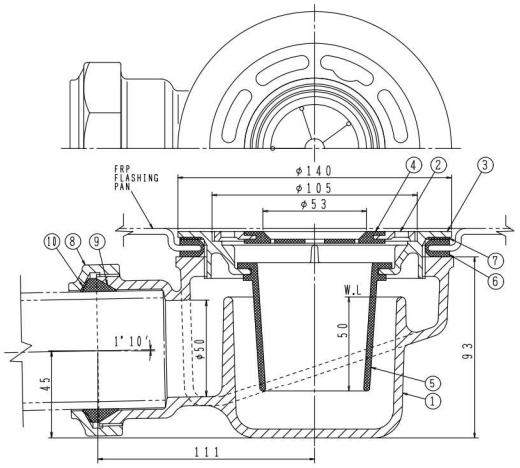

●取付口寸法

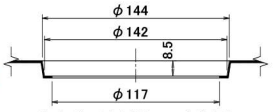

防水パンの厚さは3mmを前提に設計されております。

構成部品表

No.	部品名	材質	表面処理
1	本体	FC150 鋳鉄	錆止め塗装
2	ストレーナ	CAC202 黄銅	ニッケル-クロムめっき
3	金具枠	CAC202 黄銅	ニッケル-クロムめっき
4	ホースホルダー	CR クロロプレンゴム	—
5	中筒	シリコーン	—
6	U字パッキン	CR クロロプレンゴム	—
7	ワッシャ	ポリエチレン	—
8	袋ナット	FC150 鋳鉄	錆止め塗装
9	パッキン	CR クロロプレンゴム	—
10	ワッシャ	ポリエチレン	—

呼び	価格¥
50	32,200

●部品No.4のホースホルダーの外径寸法は98ページをご参照ください。

JT-3-O 50



●専用締付ハンドル　別売
¥7,400



●排水金物・ホースホルダー付。
●ストレーナはロック式。
●流出口は管用テーパねじ。
●製品符号の末尾に FW を付けるとフェノール樹脂製の椀になります。
●標準重量　4.7kg

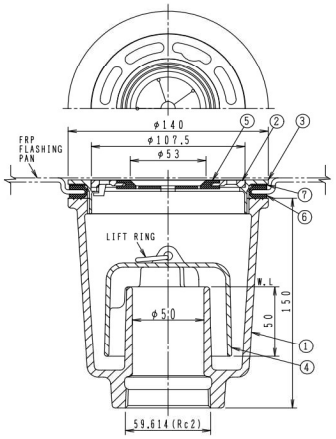

●取付口寸法

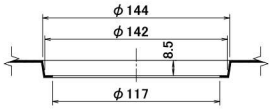

防水パンの厚さは3mmを前提に設計されております。

構成部品表

No.	部品名	材質	表面処理
1	本体	FC150 鋳鉄	錆止め塗装
2	ストレーナ	CAC202 黄銅	ニッケル-クロムめっき
3	金具枠	CAC202 黄銅	ニッケル-クロムめっき
4	椀	FC150 鋳鉄	錆止め塗装
5	ホースホルダー	CR クロロプレンゴム	—
6	U字パッキン	CR クロロプレンゴム	—
7	ワッシャ	ポリエチレン	—

呼び	価格¥
FW付 50	20,500

呼び	価格¥
50	20,100

●部品No.5のホースホルダーの外径寸法は98ページをご参照ください。

洗濯機用排水トラップ(防水パン用)

JT−3 50



●排水金具・ホースホルダー・接続金具付。
●ストレーナはロック式。
●金具枠と接続金具との接続はビス止め式です。
●流出口は差込式。
●標準重量　5.2kg

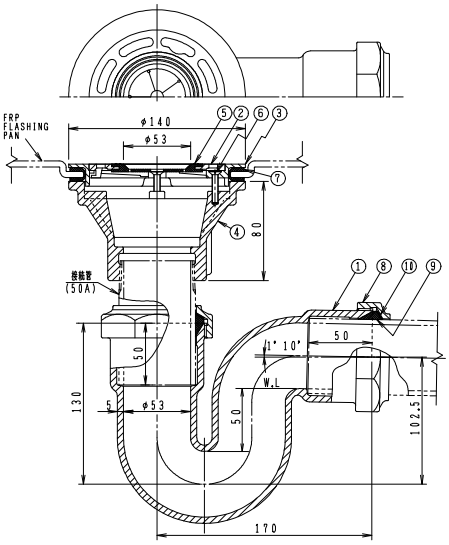

構成部品表

No.	部品名	材質	表面処理
1	本体	FC150 鋳鉄	錆止め塗装
2	ストレーナ	CAC202 黄銅	ニッケル-クロムめっき
3	金具枠	CAC202 黄銅	ニッケル-クロムめっき
4	接続金具	FC150 鋳鉄	錆止め塗装
5	ホースホルダー	CR クロロプレンゴム	ー
6	止めビス	SUS304 ステンレス	ー
7	U字パッキン	CR クロロプレンゴム	ー
8	袋ナット	FC150 鋳鉄	錆止め塗装
9	パッキン	CR クロロプレンゴム	ー
10	ワッシャ	ポリエチレン	ー

●接続管：片ねじテーパ　L=100
別売(103ページ)

呼び	価格¥
	接続管なし
50	25,500

●部品No.5のホースホルダーの外径寸法は98ページをご参照ください。

洗濯機用排水トラップ

JT−3LL 50

シート露出防水用



●排水金具・ホースホルダー・接続金具付。
●ストレーナはロック式。
●金具枠と接続金具との接続はビス止め式です。
●シートに穴を開ける場合は、※φ124に合わせてください。
●流出口は差込式。
●標準重量　6.5kg

<受注生産品>

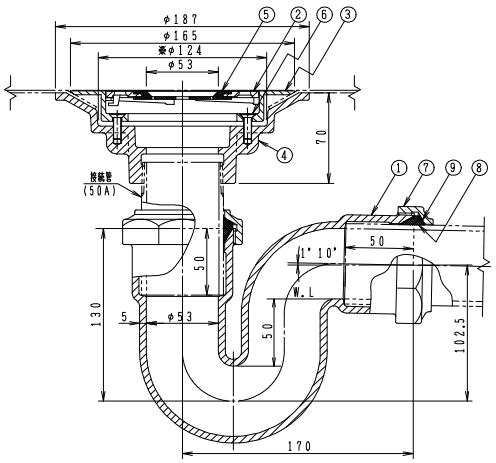

構成部品表

No.	部品名	材質	表面処理
1	本体	FC150 鋳鉄	錆止め塗装
2	ストレーナ	CAC202 黄銅	ニッケル-クロムめっき
3	金具枠	CAC202 黄銅	ニッケル-クロムめっき
4	接続金具	FC150 鋳鉄	錆止め塗装
5	ホースホルダー	CR クロロプレンゴム	ー
6	止めビス	SUS304 ステンレス	ー
7	袋ナット	FC150 鋳鉄	錆止め塗装
8	パッキン	CR クロロプレンゴム	ー
9	ワッシャ	ポリエチレン	ー

●接続管：片ねじテーパ　L=100

呼び	価格¥	
	接続管なし	接続管付
50	29,300	30,700

●通常は接続管付です。接続管が不要な場合は接続管なしでご注文ください。
●部品No.5のホースホルダーの外径寸法は98ページをご参照ください。

㊐は信頼のブランド

部品 ●ホースホルダーの外形寸法

材質:CR クロロプレンゴム

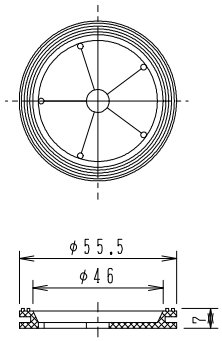

■適用製品
FT-SLW 50
T3DCW 50
T3DC(SU) 50
T5W-1A 40
T5W-1B 40

価格¥
1,200

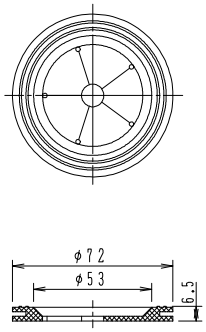

■適用製品
FT-SW 50
T5W-1A 50
T5W-1B 50
T5W-2A 50
T5W-2B 50
JT-3 50
JT-3-O 50
JT-3LL 50
JT-3WA 50
T3-D(SU) 50

価格¥
1,200

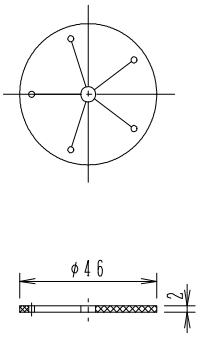

■適用製品
LDG-P 50
JT-3LD 50

価格¥
1,200

材質:NR 天然ゴム

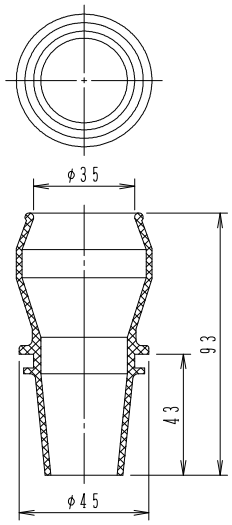

■適用製品
FT-SLWH 50

価格¥
1,800

●ホースホルダー付ふた

〈受注生産品〉 納期についてはご照会ください。



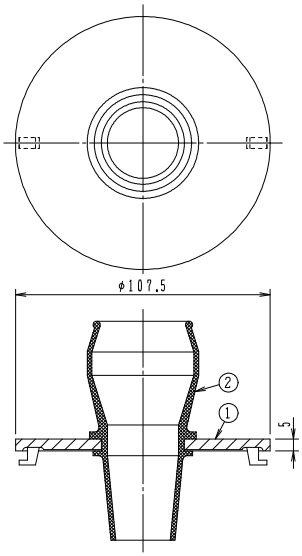

■適用製品
T5W-1A 50
T5W-1B 50
T5W-2A 50
T5W-2B 50
JT-3 50
JT-3-O 50
FT-SLW 50

No.	部品名	材質	表面処理
1	ふた	CAC202 黄銅	ニッケル-クロムめっき
2	ホースホルダー	NR 天然ゴム	−

価格¥
11,200

㊒は信頼のブランド

バス兼トラップ

ピートラコム は協業化製品です。(詳細は巻頭ページをご参照ください。)

MBK-A(SU) 50×40



●ステンレス鋳鋼製排水金物(D(SU))付。
●ストレーナはロック式。
●流入口・流出口とも差込式。
●床上配管の場合、X寸法はmin80mmです。
●バスケットはステンレス製。
●標準重量　6.3kg

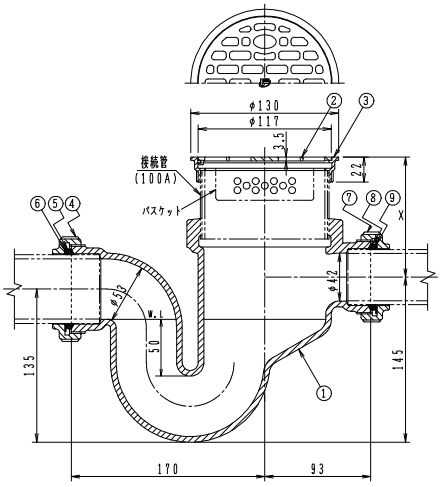

●接続管:全ねじストレート　L=60

●MBK用バスケット　別売
¥5,600

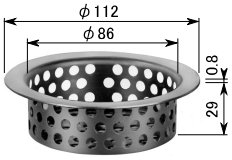

穴径　6mm

構成部品表

No.	部品名	材質	表面処理
1	本体	FC150 鋳鉄	錆止め塗装
2	ストレーナ	SCS13 ステンレス鋳鋼	—
3	金具枠	SCS13 ステンレス鋳鋼	—
4	袋ナット	FC150 鋳鉄	錆止め塗装
5	パッキン	CR クロロプレンゴム	—
6	ワッシャ	ポリエチレン	—
7	袋ナット	FC150 鋳鉄	錆止め塗装
8	パッキン	CR クロロプレンゴム	—
9	ワッシャ	ポリエチレン	—

呼び	価格¥	
	接続管なし	接続管付
50	25,600	27,600

●通常は接続管付です。接続管が不要な場合は接続管なしでご注文ください。

MBK-AS 50×40



●角型排水金物(ES)付。
●流入口・流出口とも差込式。
●床上配管の場合、X寸法はmin107mmです。
●標準重量　7.8kg

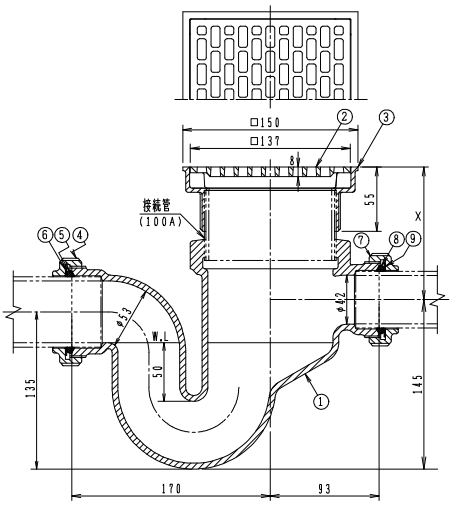

●接続管:全ねじストレート　L=60

構成部品表

No.	部品名	材質	表面処理
1	本体	FC150 鋳鉄	錆止め塗装
2	ストレーナ	CAC202 黄銅	ニッケル-クロムめっき
3	金具枠	CAC202 黄銅	ニッケル-クロムめっき
4	袋ナット	FC150 鋳鉄	錆止め塗装
5	パッキン	CR クロロプレンゴム	—
6	ワッシャ	ポリエチレン	—
7	袋ナット	FC150 鋳鉄	錆止め塗装
8	パッキン	CR クロロプレンゴム	—
9	ワッシャ	ポリエチレン	—

呼び	価格¥	
	接続管なし	接続管付
50	71,100	73,100

●通常は接続管付です。接続管が不要な場合は接続管なしでご注文ください。

ピートラコム は協業化製品です。(詳細は巻頭ページをご参照ください。)

MBK-B(SU) 50×40



●ステンレス鋳鋼製排水金物(D(SU))・防水受つば付。
●ストレーナはロック式。
●流入口・流出口とも差込式。
●X1寸法はmin40mm、X2寸法はmin124mmです。
●バスケットはステンレス製。
●標準重量　10.6kg

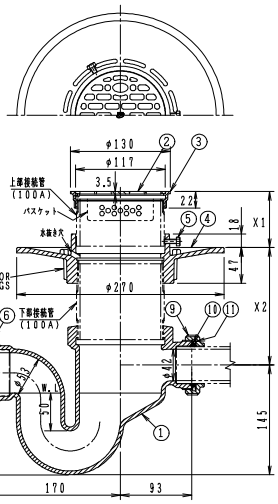

●接続管
上部:片ねじストレート　L=60
下部:片ねじストレート　L=100

構成部品表

No.	部品名	材質	表面処理
1	本体	FC150 鋳鉄	錆止め塗装
2	ストレーナ	SCS13 ステンレス鋳鋼	ー
3	金具枠	SCS13 ステンレス鋳鋼	ー
4	受つば	FC150 鋳鉄	錆止め塗装
5	六角ボルト	SWCH 鉄	電気亜鉛めっき
6	袋ナット	FC150 鋳鉄	錆止め塗装
7	パッキン	CR クロロプレンゴム	ー
8	ワッシャ	ポリエチレン	ー
9	袋ナット	FC150 鋳鉄	錆止め塗装
10	パッキン	CR クロロプレンゴム	ー
11	ワッシャ	ポリエチレン	ー

●MBK用バスケット　別売
¥5,600

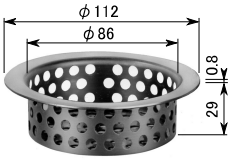

穴径　6mm

呼び	価格¥	
	接続管なし	接続管付
50	34,000	38,000

●通常は接続管付です。接続管が不要な場合は接続管なしでご注文ください。

MBK-BS 50×40



●角型排水金物(ES)・防水受つば付。
●流入口・流出口とも差込式。
●X1寸法はmin73mm、X2寸法はmin124mmです。
●標準重量　12.1kg

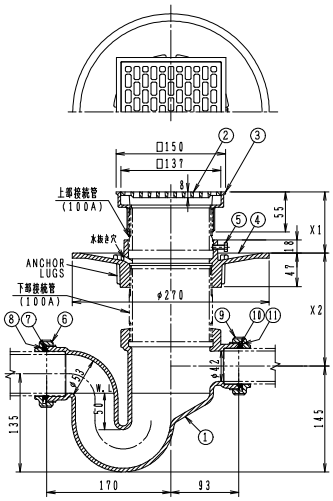

●接続管
上部:片ねじストレート　L=60
下部:片ねじストレート　L=100

構成部品表

No.	部品名	材質	表面処理
1	本体	FC150 鋳鉄	錆止め塗装
2	ストレーナ	CAC202 黄銅	ニッケル-クロムめっき
3	金具枠	CAC202 黄銅	ニッケル-クロムめっき
4	受つば	FC150 鋳鉄	錆止め塗装
5	六角ボルト	SWCH 鉄	電気亜鉛めっき
6	袋ナット	FC150 鋳鉄	錆止め塗装
7	パッキン	CR クロロプレンゴム	ー
8	ワッシャ	ポリエチレン	ー
9	袋ナット	FC150 鋳鉄	錆止め塗装
10	パッキン	CR クロロプレンゴム	ー
11	ワッシャ	ポリエチレン	ー

呼び	価格¥	
	接続管なし	接続管付
50	79,500	83,500

●通常は接続管付です。接続管が不要な場合は接続管なしでご注文ください。

㊊は信頼のブランド

浴室用トラップ付排水溝ふた

SP

浅型トラップ付

SP-150



SP-600





スペースのない所でも取付けができて、設置場所を選びません。
トラップの封水は50mmあります。



簡単に取り外せるゴミ受付き。

●タイルの大きさに合わせてお選びください。
●流出口は硬質ポリ塩化ビニル管（VU管50・75）差込式。

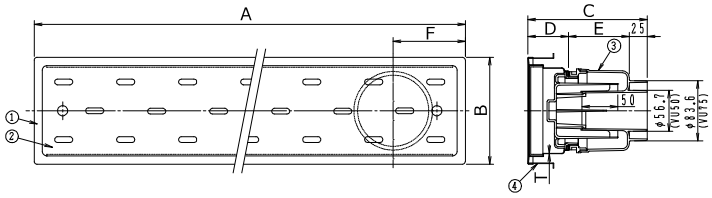

構成部品表

No.	部品名	材質	表面処理
1	本体	SUS304 ステンレス	—
2	蓋（目皿）	SUS304 2.0t ステンレス	—
3	トラップ	ABS樹脂	—
4	アンカー	SUS304 0.7t ステンレス	—

※SP-150、200、250にはアンカーは付きません。

価格・寸法表（mm）

製品符号	タイル	A	B	C	D	E	F	T	W.G.T kg	価格¥
SP-150	150	148	148	167.0	57.5	84.5	74	0.7	0.90	9,600
SP-450		448	148	166.5	57	84.5	100	0.7	2.50	20,900
SP-600		598	148	167.0	57.5	84.5	100	0.7	3.25	24,000
SP-750		748	148	166.5	57	84.5	100	1.0	4.50	27,600
SP-900		898	148	166.5	57	84.5	100	1.0	5.00	31,000
SP-200	200	198	198	166.5	57	84.5	99	1.0	1.50	12,500
SP-600W		598	198	149.5	40	84.5	150	0.7	5.00	29,600
SP-800W		798	198	150.5	41	84.5	150	0.7	5.50	33,800
SP-250	250	248	248	166.5	57	84.5	124	1.0	1.60	17,800

●寸法違いも特注で製作致します。

偏芯トラップ付

SP-150B



SP-600B





たて・よこどちらの方向にでも排水できます。
トラップの封水は50mmあります。



目皿の中心とたて排水口の中心は約18mm偏芯しています。
偏心トラップは、排水ユニット(本体)にしっかり固定したままでも360°回転できる構造です。

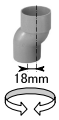

付属の偏芯継手は入口と出口で約18mm偏芯しています。
継手は360°回転します。

●タイルの大きさに合わせてお選びください。
●流出口は硬質ポリ塩化ビニル管（VU管50）差込式。

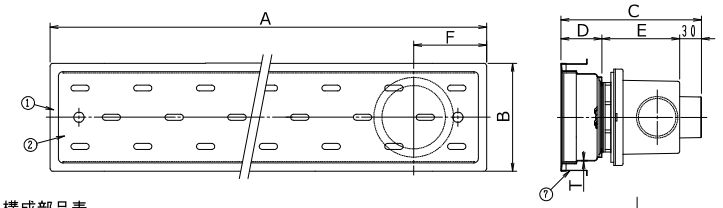

構成部品表

No.	部品名	材質	表面処理
1	本体	SUS304 ステンレス	—
2	蓋（目皿）	SUS304 2.0t ステンレス	—
3	トラップ	ABS樹脂	—
4	よこ穴栓	ABS樹脂	—
5	たて穴栓	ABS樹脂	—
6	偏芯継手	ABS樹脂	—
7	アンカー	SUS304 0.7t ステンレス	—

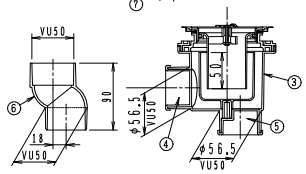

※SP-150B、200B、250Bにはアンカーは付きません。

価格・寸法表（mm）

製品符号	タイル	A	B	C	D	E	F	T	W.G.T kg	価格¥
SP-150B	150	148	148	194.0	57.5	106.5	74	0.7	0.90	12,100
SP-450B		448	148	193.5	57	106.5	100	0.7	2.50	23,500
SP-600B		598	148	194.0	57.5	106.5	100	0.7	3.25	26,400
SP-750B		748	148	193.5	57	106.5	100	1.0	4.50	30,000
SP-900B		898	148	193.5	57	106.5	100	1.0	5.00	33,400
SP-200B	200	198	198	193.5	57	106.5	99	1.0	1.50	15,000
SP-600WB		598	198	176.5	40	106.5	150	1.0	5.00	32,000
SP-800WB		798	198	177.5	41	106.5	150	1.0	5.50	36,200
SP-250B	250	248	248	193.5	57	106.5	124	1.0	1.60	20,200

●寸法違いも特注で製作致します。

センター排水

SP-600C（センター排水）



SP-600C-B（センター排水）



●流出口は硬質ポリ塩化ビニル管（VU管50）差込式。

※図面はホームページからご確認ください。

価格・寸法表（mm）

製品符号	タイル	長さ	幅	W.G.T kg	価格¥
SP-450C	150	448	148	2.50	21,000
SP-600C		598	148	3.25	24,000
SP-450C-B		448	148	2.50	23,500
SP-600C-B		598	148	3.25	26,800

●寸法違いも特注で製作致します。

浴室用排水溝ふた

FM

浅型

FM15-15

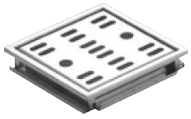

FM15-60



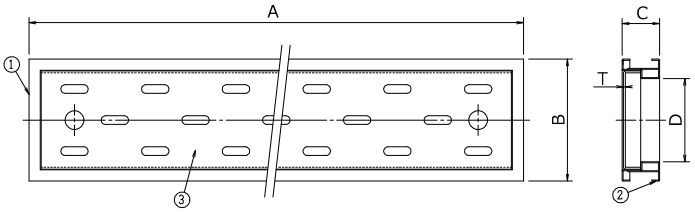

構成部品表

No.	部品名	材質	表面処理
1	本体	SUS304 0.8t ステンレス	—
2	耳	SUS304 0.8t ステンレス	—
3	蓋（目皿）	SUS304 ステンレス	—

価格・寸法表（mm）

製品符号	タイル	A	B	C	D	T	W.G.T kg	価格¥
FM10-40	100	398	98	30	67	1.5	1.00	11,600
FM10-50		498	98	30	67	1.5	1.10	13,300
FM10-60		598	98	30	67	1.5	1.60	15,600
FM10-80		798	98	30	67	1.5	1.70	19,600
FM15-15	150	148	148	30	117	2.0	0.60	7,800
FM15-45		448	148	30	117	2.0	1.70	17,400
FM15-60		598	148	30	117	2.0	2.00	19,900
FM15-75		748	148	30	117	2.0	3.00	24,200
FM15-90		898	148	30	117	2.0	3.40	28,800
FM15-120		1198	148	30	117	2.0	4.00	37,000
FM20-20	200	198	198	30	167	2.0	1.00	11,200
FM20-40		398	198	30	167	2.0	1.80	21,700
FM20-60		598	198	30	167	2.0	2.40	26,800
FM20-80		798	198	30	167	2.0	3.30	33,200
FM20-100		998	198	30	167	2.0	4.00	38,000
FM20-120		1198	198	30	167	2.0	5.00	45,800
FM25-25	250	248	248	30	217	2.0	1.40	15,700

●タイルの大きさに合わせてお選びください。

●寸法違いも特注で製作致します。

深型

FM15-15D



FM15-60D



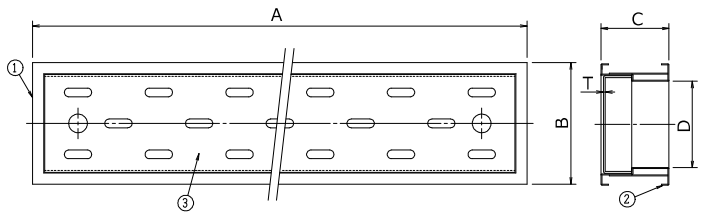

構成部品表

No.	部品名	材質	表面処理
1	本体	SUS304 0.8t ステンレス	—
2	耳	SUS304 0.8t ステンレス	—
3	蓋（目皿）	SUS304 ステンレス	—

価格・寸法表（mm）

製品符号	タイル	A	B	C	D	T	W.G.T kg	価格¥
FM10-40D	100	398	98	55	67	1.5	1.20	12,800
FM10-50D		498	98	55	67	1.5	1.60	14,600
FM10-60D		598	98	55	67	1.5	1.80	17,400
FM10-80D		798	98	55	67	1.5	2.40	21,600
FM15-15D	150	148	148	55	117	1.5	0.60	8,700
FM15-45D		448	148	55	117	2.0	2.00	19,200
FM15-60D		598	148	55	117	2.0	2.40	21,800
FM15-75D		748	148	55	117	2.0	2.80	26,600
FM15-90D		898	148	55	117	2.0	3.40	31,800
FM15-120D		1198	148	55	117	2.0	4.00	40,900
FM20-20D	200	198	198	55	167	2.0	1.20	12,200
FM20-40D		398	198	55	167	2.0	2.20	23,900
FM20-60D		598	198	55	167	2.0	3.00	29,400
FM20-80D		798	198	55	167	2.0	4.00	36,500
FM20-100D		998	198	55	167	2.0	5.00	41,600
FM20-120D		1198	198	55	167	2.0	6.00	50,400
FM25-25D	250	248	248	55	217	2.0	1.60	17,300

●タイルの大きさに合わせてお選びください。

●寸法違いも特注で製作致します。

■接続管(SGP)

ねじ		呼び d		L	価格¥	適用製品			
片ねじ	ストレート	40	×	60	1,100	T3-B(SU)上部 T3B-SO(SU)上部 T5-A(SU) T5A-SR(SU) T5A-KSC	T3B-SR(SU)上部 T5-AH T5A-PCD(SU)	T3B-SHO(SU)上部 T5A-COA(SU) T5A-SI(SU)	T3B-SRH(SU)上部 T5A-DL T5A-ES
		50	×	60	1,100				
		65	×	60	1,200	T5-B(SU)	T5-BH	T5B-COA(SU)	T5B-DL
		80	×	60	1,400	T5B-SR(SU) T5B-KSC	T5B-PCD(SU)	T5B-SI(SU)	T5B-ES
		100	×	60	1,600	T5W-1A	T5W-1B		
		125	×	60	2,000	T5A-SNF(SU)	T5B-SNF(SU)	T5A-SNFH(SU)	T5B-SNFH(SU)
		150	×	60	2,900	COB(SU)	COB-C(SU)	COB-D(SU)	COB-DL
		200	×	60	6,000	COB-PCC(SU) COB-SO(SU) MBK-B(SU)上部	COB-PCD(SU) COB-SHO(SU) MBK-BS上部	COB-SI(SU) COB-SR(SU) BP-B(SU)上部	COB-SRH(SU) T16-B(SU)上部
		40	×	100	1,600	T3-A(SU)			
		50	×	100	1,600	T3-D(SU)	T3-DC(SU)	T3-FRS	T3-PCC(SU)
		65	×	100	1,800	T3A-SO(SU)	T3A-SHO(SU)	T3A-SR(SU)	T3A-SRH(SU)
		80	×	100	2,000	T5AS-DBQ	T5BS-DBQ	T5AS-CIQ	T5BS-CIQ
		100	×	100	2,400	BP-A(SU) MBK-B(SU)下部	BP-D(SU) MBK-BS下部	BP-DC(SU)	BP-PCC(SU)
		100	×	150	3,900	T16-A(SU)			
		150	×	150	6,800				
	テーパ	40	×	100	1,400	T3-B(SU)下部 T3B-SO(SU)下部 T3-CIQ	T3-BS(SU)下部 T3B-SHO(SU)下部 T3-KSQ	T3BS-SO(SU)下部 T3B-SR(SU)下部 T3-DCW	T3B-SRH(SU)下部 T3-DBQ
		50	×	100	1,400	JT-3	JT-3LL	JT-3WA	
		65	×	100	1,700	T5A-KSR	T5B-KSR	T16-B(SU)下部	T16-BS(SU)下部
		80	×	100	1,800	T5A-DBQ	T5B-DBQ	T5A-CIQ	T5B-CIQ
		100	×	100	2,400	BP-B(SU)下部			
		150	×	100	3,900	BP-DBQ COB-KSR	BP-CIQ	BP-KSQ	BP-DCW
全ねじ	ストレート	40	×	60	1,200	T3-BS(SU)上部 T5A-S(SU)	T3BS-SO(SU)上部 T5-AH-S	T5AS-COA(SU)	T5AS-DL
		50	×	60	1,200	T5AS-PCD(SU)	T5AS-SI(SU)	T5AS-ES	T5AS-KSC
		65	×	60	1,700	T5B-S(SU)	T5-BH-S	T5BS-COA(SU)	T5BS-DL
		80	×	60	1,900	T5BS-PCD(SU)	T5BS-SI(SU)	T5BS-ES	T5BS-KSC
		100	×	60	2,000	T5AY(SU)	T5BY(SU)	T5W-2A	T5W-2B
		125	×	60	2,900	T5AS-SNF(SU)	T5BS-SNF(SU)	T5AS-SNFH(SU)	T5BS-SNFH(SU)
		150	×	60	3,700	COB-NSA(SU)	COS-C(SU)	COS-D(SU)	COS-DL
		200	×	60	8,600	COS-PCC(SU) COS-SO(SU) MBK-A(SU)	COS-PCD(SU) COS-SHO(SU) MBK-AS	COS-SI(SU) COS-SR(SU) T16-BS(SU)上部	COS-SRH(SU)

上記以外のL寸法が必要な場合はご相談ください。

※接続管付きの製品は両ねじの製品の場合でも片ねじで出荷致します。
現場の寸法に合わせて切断・ねじ切り等の加工を行ってください。
両ねじが必要な場合は特注(受注生産品)にて承っております。


片ねじ管


両ねじ管

■接続管（SUS）

ねじ		呼び d		L	価格¥
片ねじ	ストレート	40	×	60	4,400
		50	×	60	4,700
		65	×	60	6,200
		80	×	60	6,700
		100	×	60	8,400
		40	×	100	4,800
		50	×	100	5,300
		65	×	100	6,900
		80	×	100	8,700
		100	×	100	11,000
全ねじ	ストレート	40	×	60	5,000
		50	×	60	5,400
		65	×	60	5,900
		80	×	60	7,000
		100	×	60	8,700
		40	×	100	5,900
		50	×	100	6,300
		65	×	100	7,000
		80	×	100	8,400
		100	×	100	10,600

〈受注生産品〉

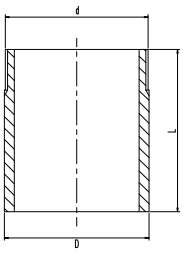

寸法表(mm)

呼び	ねじ基準径 d	D	L	
40	47.803	48.6	60	100
50	59.614	60.5	60	100
65	75.184	76.3	60	100
80	87.884	89.1	60	100
100	113.030	114.3	60	100

●材質：SUS304
●片ねじストレート
●ねじ部：管用平行ねじ

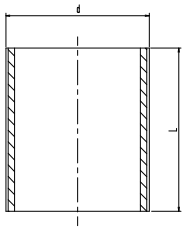

寸法表(mm)

呼び	ねじ基準径 d	L	
40	47.803	60	100
50	59.614	60	100
65	75.184	60	100
80	87.884	60	100
100	113.030	60	100

●材質：SUS304
●片ねじストレート
●ねじ部：管用平行ねじ

上記以外のL寸法が必要な場合はご相談ください。

■接続管（VP）

ねじ		製品符号	呼び d		L	価格¥
片ねじ	テーパ	VP-L	50	×	300	1,600
			65	×	300	2,700
			75	×	300	3,000
			100	×	300	3,600
		VP-LL	50	×	500	3,500
			65	×	500	4,400
			75	×	500	4,800
			100	×	500	8,200

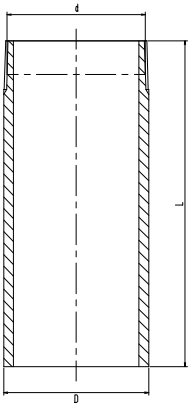

寸法表(mm)

呼び	ねじ基準径 d	D	L	
			VP-L	VP-LL
50	59.614	60	300	500
65	75.184	76	300	500
80	87.884	89	300	500
100	113.030	114	300	500

●材質：塩化ビニル
●片ねじテーパ
●ねじ部：管用テーパねじ

㊐は信頼のブランド

改修用浴室床排水トラップ

ピートラコム は協業化製品です。(詳細は巻頭ページをご参照ください。)

marta-1 50

FRP防水用

マルタ 1号
たて型



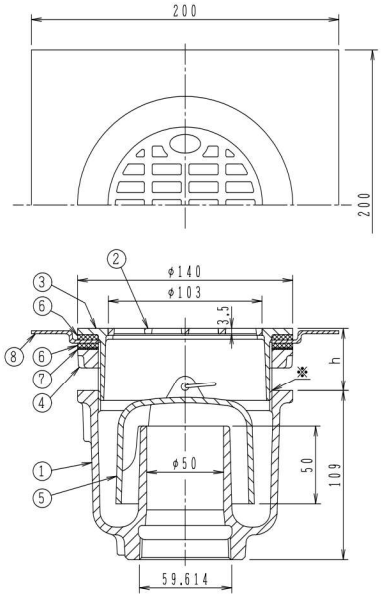

●ストレーナは落し込み式。
●h寸法は25.5mm～40.5mm。
●流出口は管用テーパねじ。
●FRP防水板は工場で組み付けて出荷します。
●締付リングを緩めると漏水します。
絶対に緩めないでください。
●※③金具枠と①本体は、シールテープ等を巻いて組み立て、水密性を確保してください。
●標準重量 5.0kg

構成部品表

No.	部品名	材質	表面処理
1	本体	FC150 鋳鉄	錆止め塗装
2	ストレーナ	CAC202 黄銅	ニッケル-クロムめっき
3	金具枠	CAC202 黄銅	ニッケル-クロムめっき
4	締め付けリング	FC150 鋳鉄	錆止め塗装
5	椀	フェノール樹脂	—
6	パッキン	EPDM	—
7	スリップワッシャ	PE	—
8	FRP防水板	FRP	—

●専用締付ハンドル UH5 別売
¥2,700



呼び	価格¥
50	33,400

marta-2 50

FRP防水用

マルタ 2号
よこ型



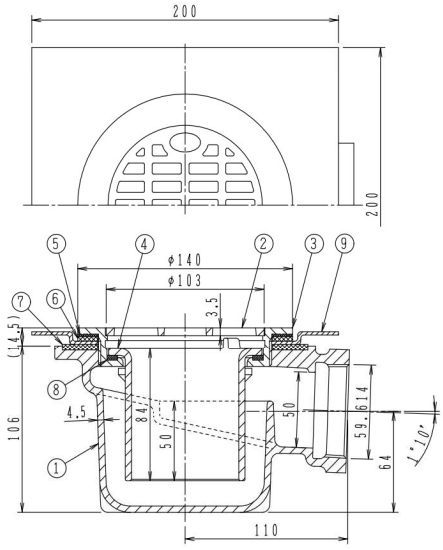

●ストレーナは落し込み式。
●本体は、傾斜排水溝付。
●流出口は管用テーパねじ。
●FRP防水板は現場で組み立ててください。
●密閉パッキン、FRP防水板、平パッキン、スリップワッシャを挟んで金具枠を締め付けてください。
●標準重量 6.3kg

構成部品表

No.	部品名	材質	表面処理
1	本体	FC150 鋳鉄	錆止め塗装
2	ストレーナ	CAC202 黄銅	ニッケル-クロムめっき
3	金具枠	CAC202 黄銅	ニッケル-クロムめっき
4	封水筒	CAC202 黄銅	ニッケル-クロムめっき
5	スリップワッシャ	PE	—
6	平パッキン	CR	—
7	密閉パッキン	CR	—
8	防臭パッキン	CR	—
9	FRP防水板	FRP	—

●専用締付ハンドル UH7 別売
¥2,700



呼び	価格¥
50	37,600

東京都スーパーリフォーム事業用

ビートラコム は協業化製品です。(詳細は巻頭ページをご参照ください。)

marta-1SR 50

FRP防水用



●ストレーナは落し込み式。
●h寸法は25.5mm～40.5mm。
●流出口は管用テーパねじ。
●FRP防水板は工場で組み付けて出荷します。
●締付リングを緩めると漏水します。
絶対に緩めないでください。
●※③金具枠と①本体は、シールテープ等を巻いて組み立て、水密性を確保してください。
●標準重量　5.0kg

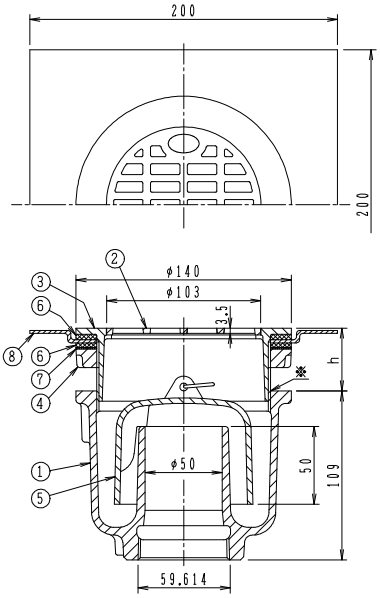

No.	部品名	材質	表面処理
1	本体	FC150	錆鉄	錆止め塗装
2	ストレーナ	CAC202	黄銅	ﾆｯｹﾙ-ｸﾛﾑめっき
3	金具枠	CAC202	黄銅	ﾆｯｹﾙ-ｸﾛﾑめっき
4	締め付けリング	FC150	錆鉄	錆止め塗装
5	椀	FC150	錆鉄	エポキシ樹脂塗装
6	パッキン	EPDM	ー
7	スリップワッシャ	PE	ー
8	FRP防水板	FRP	ー

●専用締付ハンドル UH5　別売
¥2,700



呼び	価格¥
50	30,600

㊒は信頼のブランド

間接排水受金物

FR-S



●流出口は管用平行めねじ(Rp)。

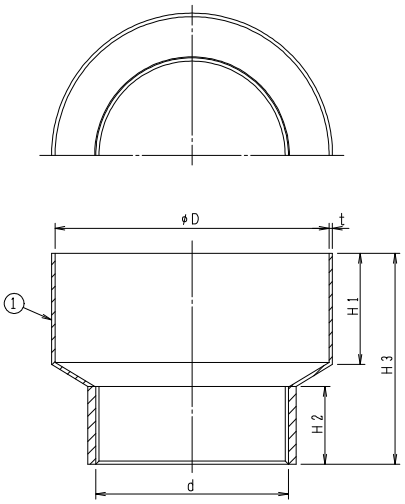

構成部品表

No.	部品名	材質	表面処理
1	本体	SPCC 鉄	電気亜鉛めっき

価格・寸法表(mm)

呼び 流出	呼び 流入	ねじ基準径 d	D	H1	H2	H3	t	W.G.T kg	価格¥
20	50	26.441	50	30	20	90	1.6	0.17	☆ 5,900
	65		65	30	20	90	1.6	0.17	☆ 5,900
	80		80	35	20	90	1.6	0.24	☆ 5,900
	100		100	50	20	100	1.6	0.35	☆ 5,900
25	50	33.249	50	30	20	70	1.6	0.17	☆ 5,900
	65		65	30	20	85	1.6	0.20	☆ 5,900
	80		80	35	20	85	1.6	0.25	5,900
	100		100	50	20	100	1.6	0.36	5,900
32	65	41.910	65	30	25	80	1.6	0.22	☆ 5,900
	80		80	35	25	85	1.6	0.27	5,900
	100		100	50	25	100	1.6	0.38	5,900
	125		125	50	25	100	1.6	0.46	6,600
	150		150	50	25	110	1.6	0.57	7,100
	200		200	60	25	140	1.6	0.89	☆ 18,300
40	65	47.803	65	30	25	70	1.6	0.25	☆ 5,900
	80		80	35	25	80	1.6	0.30	5,900
	100		100	50	25	95	1.6	0.42	5,900
	125		125	50	25	95	1.6	0.49	6,600
	150		150	50	25	105	1.6	0.61	7,100
	200		200	60	25	140	1.6	0.95	☆ 18,300
50	80	59.614	80	35	30	75	1.6	0.41	6,100
	100		100	50	30	95	1.6	0.52	6,600
	125		125	50	30	95	1.6	0.60	6,900
	150		150	50	30	105	1.6	0.73	7,400
	200		200	60	30	145	1.6	1.07	18,300
65	100	75.184	100	50	30	90	1.6	0.63	☆ 8,100
	125		125	50	30	95	1.6	0.71	☆ 9,400
	150		150	50	30	105	1.6	0.83	9,700
	200		200	60	30	140	1.6	1.16	☆ 18,300
	250		250	100	30	185	2.3	2.24	☆ 47,700
80	125	87.884	125	50	35	95	1.6	0.93	☆ 11,600
	150		150	50	35	105	1.6	1.05	12,600
	200		200	60	35	140	1.6	1.08	19,500
	250		250	100	35	185	2.3	2.30	☆ 47,700
100	150	113.030	150	50	40	105	1.6	1.33	14,000
	200		200	60	40	135	1.6	1.65	20,000
	250		250	100	40	185	2.3	2.52	☆ 47,700
125	250	138.430	250	100	45	180	2.3	2.73	☆ 47,700

☆印の納期についてはお問い合わせください。
上記以外のサイズについてはお問い合わせください。

●FR-S用ステンレス製金網 別売
(金網は16メッシュ)

形状	呼び 流出	呼び 流入	価格¥
 サイズによりツマミの形状が異なります。	20	50	★
		65	1,500
		80	
		100	
	25	50	★
		65	1,500
		80	
		100	
	32	65	1,500
		80	
		100	
		125	
		150	
		200	
	40	65	1,500
		80	
		100	
		125	
		150	
		200	
	50	80	2,300
		100	
		125	
		150	
		200	
	65	100	2,500
		125	
		150	
		200	
		250	
	80	125	2,900
		150	
		200	
		250	
	100	150	3,400
		200	
		250	
	125	250	3,600

※呼び20・25・32・40は同一製品となります。
★印の価格納期についてはお問い合わせください。

T3-FRS



●漏斗(FR-S)。
●流出口は管用テーパねじ。

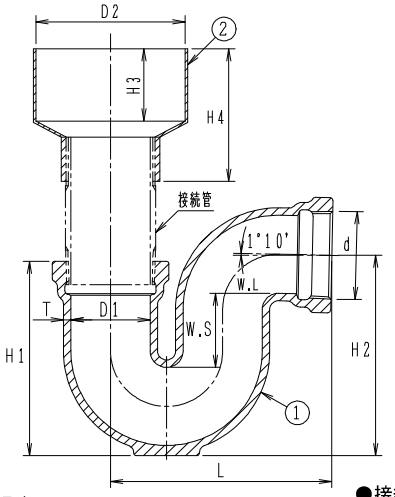

●接続管：片ねじストレート　L=100

構成部品表

No.	部品名	材質	表面処理
1	本体	FC150 鋳鉄	錆止め塗装
1	漏斗	SPCC 鉄	電気亜鉛めっき

価格・寸法表(mm)

呼び 流出	呼び 流入	ねじ基準径 d	本体 D1	本体 H1	本体 H2	本体 L	本体 T	本体 W.S	漏斗 D2	漏斗 H3	漏斗 H4	W.G.T kg	価格¥ 接続管なし	価格¥ 接続管付
	65								65	30	70	1.95	☆ 11,300	☆ 12,900
	80								80	35	80	2.00	11,300	12,900
40	100	47.803	42	118	120	135	5	50	100	50	95	2.12	11,300	12,900
	125								125	50	95	2.19	12,000	13,600
	150								150	50	105	2.31	12,500	14,100
	200								200	60	140	2.65	☆ 23,700	☆ 25,300
	80								80	35	75	2.81	14,200	15,800
	100								100	50	95	2.92	14,700	16,300
50	125	59.614	53	132	136	148	5	50	125	50	95	3.00	15,000	16,600
	150								150	50	105	3.13	15,500	17,100
	200								200	60	145	3.47	26,400	28,000
	100								100	50	90	4.83	☆ 19,600	☆ 21,400
	125								125	50	95	4.91	☆ 20,900	☆ 22,700
65	150	75.184	68	165	173.5	175	5.5	65	150	50	105	5.03	21,200	23,000
	200								200	60	140	5.36	☆ 29,800	☆ 31,600
	250								250	100	185	6.44	☆ 59,200	☆ 61,000
	125								125	50	95	7.23	☆ 26,900	☆ 28,900
80	150	87.884	81	181	193	204	6	65	150	50	105	7.35	27,900	29,900
	200								200	60	140	7.38	34,800	36,800
	250								250	100	185	8.60	☆ 63,000	☆ 65,000
	150								150	50	105	11.13	40,600	43,000
100	200	113.030	105	220	238	249	7.5	65	200	60	135	11.45	46,600	49,000
	250								250	100	185	12.32	☆ 74,300	☆ 76,700

☆印の納期についてはお問い合わせください。

●T3-FRS用ステンレス製金網　別売
（金網は16メッシュ）

形状	呼び 流出	呼び 流入	価格¥
 サイズによりツマミの形状が異なります。	40	65	1,500
		80	
		100	
		125	
		150	
		200	
	50	80	2,300
		100	
		125	
		150	
		200	
	65	100	2,500
		125	
		150	
		200	
		250	
	80	125	2,900
		150	
		200	
		250	
	100	150	3,400
		200	
		250	

Ⓗは信頼のブランド

空調機用排水トラップ

WGV 50



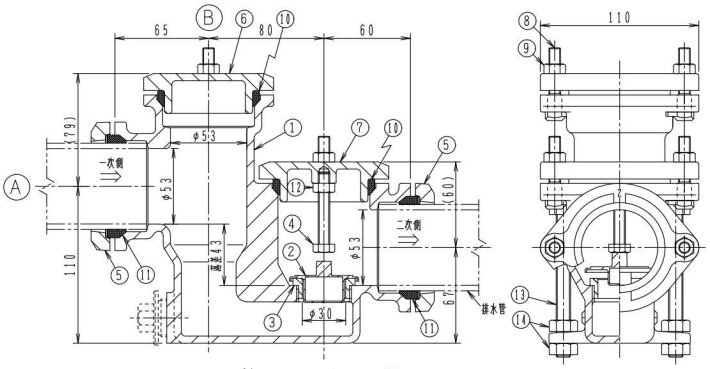

注：吸込静圧40mmまではⒶに
40mm～130mmまではⒷに
管を接続してください。

構成部品表

No.	部品名	材質	表面処理
1	本体	FC150 鋳鉄	錆止め塗装
2	フロート弁	樹脂	―
3	弁座	CAC202 黄銅	―
4	弁ストッパ	SUS304 ステンレス	―
5	フランジ	FCD500 ダクテツ	エポキシ粉体塗装
6	キャップ	FC150 鋳鉄	エポキシ粉体塗装
7	キャップ	FC150 鋳鉄	エポキシ粉体塗装
8	T字ボルト	SWCH 鉄	電気亜鉛めっき
9	ナット	SWCH 鉄	電気亜鉛めっき
10	パッキン	SBR	―
11	パッキン	SBR	―
12	ナット	SUS304 ステンレス	―
13	高さ調節ボルト	SWCH 鉄	電気亜鉛めっき
14	ナット	SWCH 鉄	電気亜鉛めっき

●COプラグ付は別途ご指示ください。

呼び	価格¥
50	37,700

●流水口はフランジ式接続法。
●標準重量　4.7kg

構造・機能
●一次側に僅かな静圧が加わると弁が浮上し、スムースに排水します。
●吸込み静圧40mm～130mmの空調機に対応できます。
●取付けの際は空調機の高さにご注意ください。
●排水しない時には、弁は面タッチで弁座に密着し、確実に防臭効果を発揮します。
●キャップ⑥はフランジ⑤に替えることにより、配管が可能です。
●年1回はキャップ⑦を開けて、弁及び弁座を清掃してください。
また、キャップ⑥を除去して放流することにより、本体底部のゴミを洗い流すことができます。

ドラムトラップ

T2 50

国土交通省
機械設備工事監理指針



●流出口は管用テーパねじ。
●流入口は差込式。
●流入口エルボは、流出口に対して、左右どちらか90°の位置に配管することが可能です。
●流入口までの排水管は、鉛管の他に、硬質ポリ塩化ビニル管、及び配管用炭素鋼鋼管の使用が可能です。
●標準重量　13.5kg

〈受注生産品〉

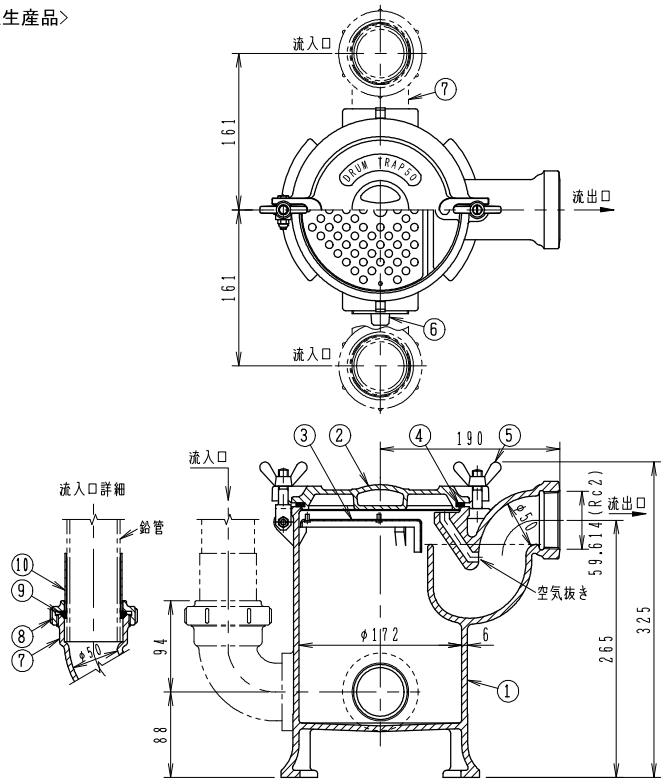

構成部品表

No.	部品名	材質	表面処理
1	本体	FC150 鋳鉄	錆止め塗装
2	カバー	FC150 鋳鉄	錆止め塗装
3	ストレーナ	C2720P 黄銅	ニッケル-クロムめっき
4	パッキン	CR クロロプレンゴム	ー
5	蝶ナット	SUS304 ステンレス	ー
6	プラグ	CAC202 黄銅	ニッケル-クロムめっき
7	エルボ	FC150 鋳鉄	錆止め塗装
8	袋ナット	FC150 鋳鉄	錆止め塗装
9	Oリング	CR クロロプレンゴム	ー
10	スリーブ	C2700T 黄銅	ー

●部品No.6のプラグ 呼び2B
●部品No.10スリーブは、鉛管接続時にご使用ください。

呼び	価格¥
50	102,400

㊒は信頼のブランド

プラスタートラップ

T9 50



●バーハンドルを持ち上げれば、バスケットとスクリーンを同時に取り出せます。
（取り出しスペースを上部に350mm以上とってください。）
●防水カバー・バスケット・スクリーン・掃除口用プラグ付き。
●流入口・流出口は管用テーパねじ。
●スクリーンは24メッシュ。
●本体滞水量　10.2L
●バスケット滞水量　2.3L
●標準重量　25kg

〈受注生産品〉

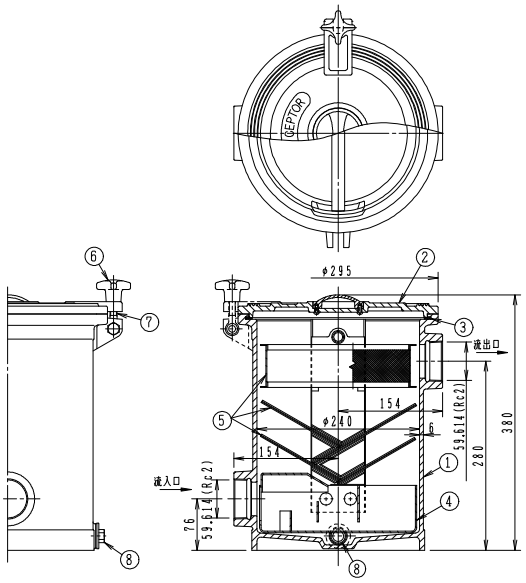

構成部品表

No.	部品名	材質	表面処理
1	本体	FC150 鋳鉄	錆止め塗装
2	カバー	FC150 鋳鉄	錆止め塗装
3	パッキン	CR クロロプレンゴム	ー
4	バスケット	SUS304 ステンレス	ー
5	スクリーン	SUS304 ステンレス	ー
6	クロスノブ	FC200 鋳鉄	錆止め塗装
7	ボルト	SWCH 鉄	電気亜鉛めっき
8	プラグ	CAC202 黄銅	ニッケルークロムめっき

●部品No.8のプラグは CAP 20 ×2個

呼び	価格¥
50	262,900

●T9 50　メンテナンススペース・施工例

●清掃のためのスペースを上部に350mm以上確保してください。

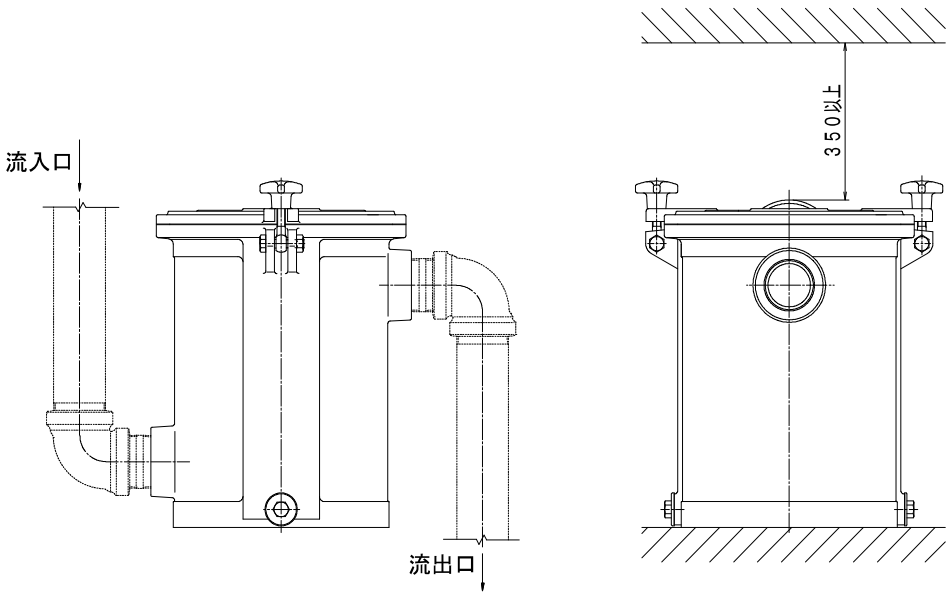

T9-S 50

ステンレス製



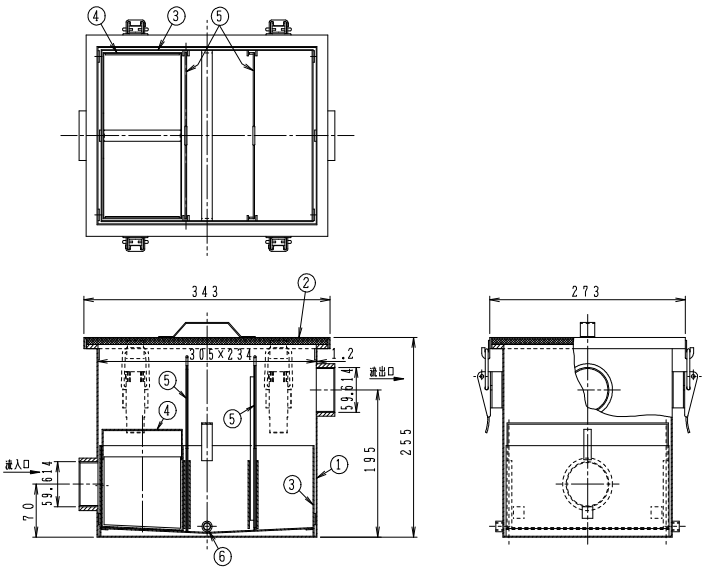

- ●清掃の為のスペースを上部に300mm以上確保してください。
- ●バスケット・スクリーン・掃除口プラグ付。
- ●スクリーンは20メッシュ。
- ●流入口・流出口は管用平行ねじ。
- ●完全防水型（耐圧 1.96KPa ）
- ●本体容量　11.4L
- ●標準重量　8.0kg

構成部品表

No.	部品名	材質	表面処理
1	本体	SUS304　ステンレス	—
2	カバー	SUS304　ステンレス	—
3	パッキン	CR　クロロプレンゴム	—
4	ケーシング	SUS304　ステンレス	—
5	仕切板	SUS304　ステンレス	—
6	プラグ	SUS304　ステンレス	—

●部品No.6のプラグは呼び3/8×2個

呼び	価格¥
50	215,300

T9-S 50　用架台

＜受注生産品＞

架台も製作致します。

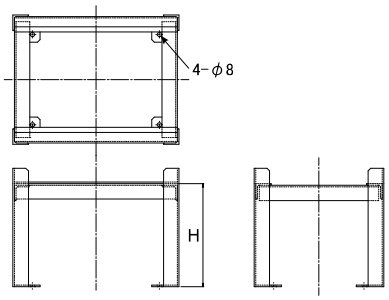

呼び	価格¥	
	SUS製	SS製
H=200	66,200	36,800

- ●材質：SUS304、SS400（グレー塗装）からお選びください。
- ●高さHはご要望により対応いたします。（別途価格）
- ●床設置用のアンカー・ビス等は別途ご用意ください。

●T9-S 50　メンテナンススペース・施工例

●清掃のためのスペースを上部に300mm以上、側面の壁に対して130mm以上確保してください。

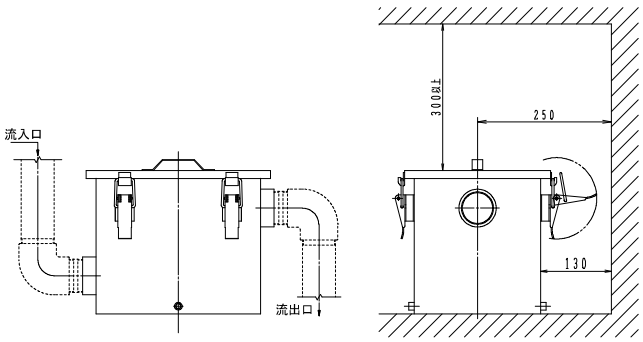

㊊は信頼のブランド

配管試験機器

㈱あのびる社製

満空(気圧)試験冶具



集合継手対応品(LTCS)



MD継手対応品(LTCM)

空気圧によって排水用特殊継手(集合継手)やMD継手の漏れ検査ができます。

●サイズ:100(サイズ80・125についてはお問い合わせください。)

●種　類:排水用特殊継手(集合継手)　対応品(型番:LTCS)
MD継手対応品(型番:LTCM)
※集合継手には対応できない製品もありますので、ご相談ください。

●試験条件:①試験圧力・・・・・・・最小 35 kPa(0.035MPa)
(SHASE-S206-2000に準拠)
②保持時間・・・・・・・最小 15 分
(SHASE-S206-2000に準拠)
③判定条件・・・・・・・減圧があってはならない。
④漏れ箇所の発見方法・・・・・・・石けん水を塗布して発泡の有無を調べる。

満空試験冶具一式　¥226,500-(収納ケース入り)

ご注文の際には「集合継手対応品」または「MD継手対応品」
のどちらかをご指示ください。



収納コンテナ
寸法:785×370×325H
収納質量:約9kg

品　名	集合継手対応品 (LTCS)	MD継手対応品 (LTCM)
満空試験冶具	 1台	 1台
冶具取付金具	 1台	不要
リークテスター (立て管閉塞用)	 テストプラグ　TP-34 安全ロープ　VNR5 エアホース　AH5	
エアホース (管内エア注入用)	 AH3	
エアポンプ	 #7001	
Eプラグ (横枝管閉塞用)	 Eプラグ E-40　2個 E-50　6個 E-80　2個	

■試験方法

満空試験は 1 フロアーごとに実施してください。

1 試験対象の各部位を閉塞します。
横枝管はEプラグ、立て管はリークテスターで閉塞してください。
(リークテスターのページをご参照ください。)

2 管の支持を確実に行ってください。
空気圧によって排水管が抜け出さないように、排水立て管及び横枝管の支持を確実に行ってください。
この時、排水管が若干でも抜け出すと配管内の容積が変わり、減圧の原因となります。

3 管内を気密状態にして加圧します。
試験圧力: 35 KPa(0.035MPa)
の支持を確実に行ってください。

4 保持時間 15分 経過後に減圧の有無を確認します。
圧力に変化がなければ試験に合格です。
(漏れなし)

減圧があれば漏れを生じていますので、石けん水を塗布して、漏れの箇所を泡の有無で確認してください。

継手の補修後、再検査を 1 ～ 4 の要領で行ってください。

<注意>
①空気圧により、満空試験冶具が抜け出さないように、取付金具を確実に取付けてください。
抜け出しにより失明などの危険があります。
②横枝管用の閉塞冶具についても、抜け出さないように確実に取付けてください。

問い合わせ先
㈱あのびる　TEL.048-845-8006

リークテスター

排水管の満水テストが簡単にできます。
あらゆる用途に応じたオプションが充実しています。







テストプラグに右図のセットを組合わせてご使用ください。

■リークテスター
（テストプラグ・エアホース・エアポンプ・安全ロープを組合わせてご使用ください。）

テストプラグ（下記のセットを組合わせてご使用ください。

形 状	製品符号	呼 び	価格￥	適 用
	TP-122	32～ 50	35,000	満水テスト治具
	TP-3	65～ 80	36,100	安全弁付
	TP-34	80～100	37,200	
	TP-45	100～125	50,300	
	TP-56	125～150	115,800	

立て管10mセット（テストプラグと組合わせてご使用ください。

エアホース 10m	エアポンプ 圧力計付	安全ロープ 10m	価格￥
 AH10	 #7001	 VNR10	58,500

立て管20mセット（テストプラグと組合わせてご使用ください。

エアホース 20m	エアポンプ 圧力計付	安全ロープ 20m	価格￥
 AH20	 #7001	 VNR20	78,200

管末セット（テストプラグと組合わせてご使用ください。

エアホース 3m	エアポンプ 圧力計付	価格￥
 AH3	 #7001	43,400

■試験方法

テストプラグは各サイズとも許容最大水頭は 9m ですが、満水テストは 1 フロアーごとに実施してください。

1. エアホースに接続したテストプラグを管内の所定の位置（立て管、末等）にセットします。
2. 250～300KPaを目安にエアを注入し、テストプラグを膨張させて管内を閉塞します。
3. エアホースからエアポンプを外して管内を満水にしてください。
4. 満水テスト終了後に、ホース側カプラ（メス）の一番奥の白い部分の中心を押しながら徐々にテストプラグのエアを抜き、管内の水を排出してください。
5. 水の排出後にテストプラグを管内から引上げてください。

この時、テストプラグが落下しないように十分ご注意ください。

※詳しくはホームページの取扱説明書をご覧ください。

●部品定価表

製品符号	価格¥	製品符号	価格¥	製品符号	価格¥
AH3	19,400	VNR5	4,000	Eプラグ E-40	3,200
AH5	22,200	VNR10	5,500	Eプラグ E-50	3,900
AH10	29,100	VNR20	10,900	Eプラグ E-65	4,500
AH20	43,400	#7001	24,100	Eプラグ E-80	5,800

問い合わせ先
㈱あのびる TEL.048-845-8006

㊐は信頼のブランド

関連製品

STS

スラブ貫通スリーブ



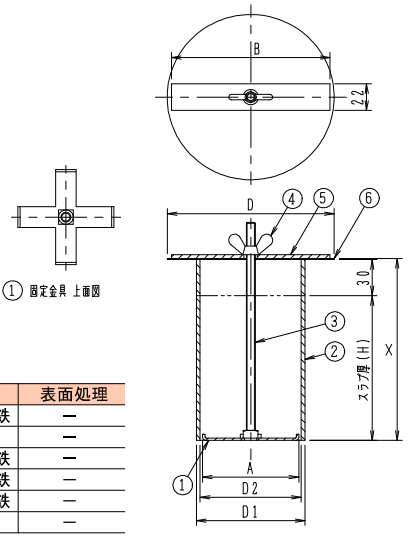

① 固定金具 上面図

構成部品表

No.	部品名	材質	表面処理
1	固定金具	SS400 鉄	—
2	スペーサー	塩ビ VU管	—
3	長ねじ	SWCH 鉄	—
4	蝶ナット	SWCH 鉄	—
5	締付金具	SS400 鉄	—
6	養生蓋	ABS樹脂	—

価格・寸法表(mm)

呼び	A	B	D	D1	D2	価格¥
65	67	130	137	76	71	1,500
75	79	130	137	89	83	1,600
100	103	130	137	114	107	1,800
125	126	170	163	140	131	2,600
150	149	170	187	165	154	3,500

●長ねじ、蝶ナットの呼びはM8。
●スラブ厚さHに応じスペーサー長さを調整いたします。
（X=201mm以上より別途価格）
●ご注文の際はスペーサー長さ(X寸法)をご指示ください。
スペーサー長さ(X寸法)は、スラブ厚さH＋30mm程度で設定してください。

ピュアブロック

排水管専用特殊蒸発防止剤



●排水トラップ封水の蒸発を約6ヶ月間防ぎます。
●内容量：1000ml
●使用量：一回40cc～100cc
（排水管のサイズによって変わります）
（キャップ一杯約10cc）

<受注生産品>

ピュアブロック6つのメリット

●悪臭＆害虫をカット
排水口からの悪臭や害虫を約6ヶ月間カット。

●定期管理の人件費を大幅カット
排水口への水足し作業が約6ヶ月間不要になり、人件費を大幅削減。

●低コスト
1Lボトル1本で排水口20箇所（4～5物件分）。
※台所・洗濯機置き場・浴室・トイレ・洗面台などに

●ラクラク作業
よく振ってから1箇所に40cc～100ccを流し込むだけ。

●安全成分＆除菌効果で安心
人体に安全で、しかも除菌消臭効果。

●環境にやさしい
生分解率91．7%
（日本食品油脂検査協会調べ）

ピュアブロックが画期的な効果を発揮する仕組み

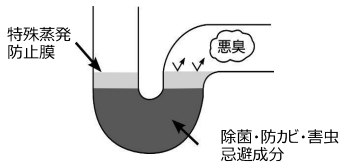

価格¥
10,200

通気口金具(ベントキャップ・ギャラリ)埋込型

ビートラコム は協業化製品です。(詳細は巻頭ページをご参照ください。)

VC-S2

JCW205 VC-BA

アルミ合金鋳物製



●通気管接続口は管用テーパねじ。

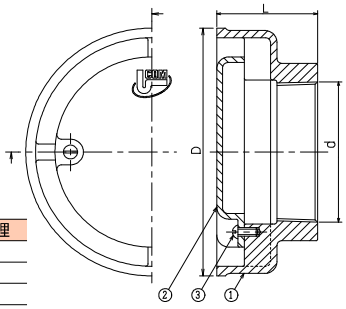

構成部品表

No.	部品名	材質	表面処理
1	本体	AC7A アルミニウム	ー
2	キャップ	AC7A アルミニウム	ー
3	丸ビス	C3602W 黄銅	ー

価格・寸法表(mm)

	呼び	ねじ基準径 d	D	L	W.G.T kg	価格¥
	40	47.803	96	44	0.3	5,400
※	50	59.614	109	48	0.4	6,300
※	65	75.184	134	55	0.6	8,500
※	80	87.884	155	62	0.9	10,600
※	100	113.030	201	72	1.4	16,200
※	125	138.430	251	81	2.6	27,000
	150	163.830	280	81	3.1	31,800

●※JCW205

VC-S2N (網付)

アルミ合金鋳物製



●ステンレス製防虫網 16メッシュ付。
●通気管接続口は管用テーパねじ。

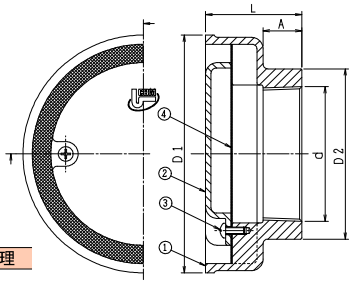

構成部品表

No.	部品名	材質	表面処理
1	本体	AC7A アルミニウム	ー
2	キャップ	AC7A アルミニウム	ー
3	丸ビス	C3602W 黄銅	ー
4	防虫網	SUS304 ステンレス	ー

価格・寸法表(mm)

呼び	ねじ基準径 d	D1	D2	L	A	W.G.T kg	価格¥
40	47.803	96	64	44	16	0.3	17,200
50	59.614	109	78	48	19	0.4	19,100
65	75.184	134	96	55	22	0.6	21,200
80	87.884	155	111	62	24.5	0.9	24,600
100	113.030	201	139	72	29	1.4	31,600
125	138.430	251	169	81	32	2.6	42,000
150	163.830	280	190	81	35	3.1	46,900

VA-2

国土交通省 VA2
JCW205 VA-2

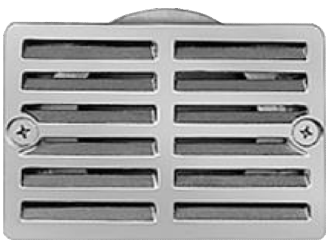

●通気管接続口は管用テーパねじ。

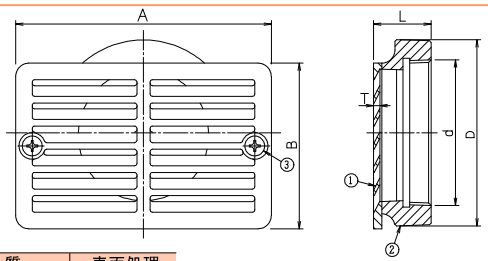

構成部品表

No.	部品名	材質	表面処理
1	ふた	CAC202 黄銅	ニッケルークロムめっき
2	本体	FC150 鋳鉄	溶融亜鉛めっき
3	皿小ねじ	SUS304 ステンレス	ー

価格・寸法表(mm)

呼び	ねじ基準径 d	A	B	D	T	L	W.G.T kg	価格¥
50	59.614	100	75	78	3.0	30	0.7	7,200
80	87.884	155	100	111	4.0	35	1.5	12,600
100	113.030	190	130	139	6.0	50	2.5	20,800

●部品No.3皿小ねじは、50:M4×10、80:M6×12、100:M8×15。

㊊は信頼のブランド

通気口金具(掃兼ベントキャップ)露出型

ピートラコム は協業化製品です。(詳細は巻頭ページをご参照ください。)

VC-M

差込式



●スライド開閉式カバー
●ステンレス製防鳥網付。
●通気管接続口は差込式。

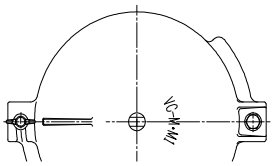

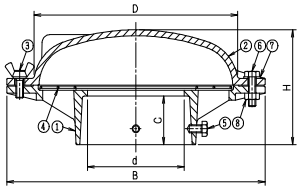

構成部品表

No.	部品名	材質	表面処理
1	本体	FC150 鋳鉄	溶融亜鉛めっき
2	カバー	FC150 鋳鉄	溶融亜鉛めっき
3	蝶ボルト	SUS304 ステンレス	ー
4	網	SUS304 ステンレス	ー
5	ボルト	SUS304 ステンレス	ー
6	ボルト	SUS304 ステンレス	ー
7	ワッシャ	SUS304 ステンレス	ー
8	ナット	SUS304 ステンレス	ー

価格・寸法表(mm)

呼び	d	D	B	H	C	W.G.T kg	価格¥
80	81	182	240	96	39	3.7	25,000
100	105	222	280	116	49	5.2	25,000
125	131	266	325	122	49	7.8	29,400

VC-M1

ねじ込式



●スライド開閉式カバー
●ステンレス製防鳥網付。
●通気管接続口は管用テーパねじ。

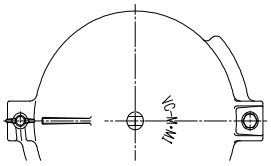

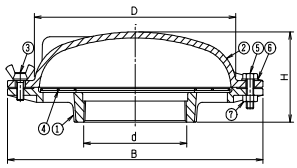

構成部品表

No.	部品名	材質	表面処理
1	本体	FC150 鋳鉄	溶融亜鉛めっき
2	カバー	FC150 鋳鉄	溶融亜鉛めっき
3	蝶ボルト	SUS304 ステンレス	ー
4	網	SUS304 ステンレス	ー
5	ボルト	SUS304 ステンレス	ー
6	ワッシャ	SUS304 ステンレス	ー
7	ナット	SUS304 ステンレス	ー

価格・寸法表(mm)

呼び	ねじ基準径 d	D	B	H	W.G.T kg	価格¥
80	87.884	182	240	81	3.8	27,700
100	113.030	222	280	91	5.3	27,700
125	138.430	266	325	97	8.0	32,900

VC-M2R

アルミ合金鋳物製

差込式

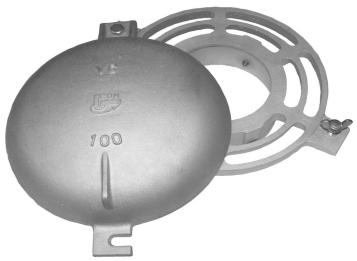

●スライド開閉式カバー
●防鳥リング一体型。
●通気管接続口は差込式。

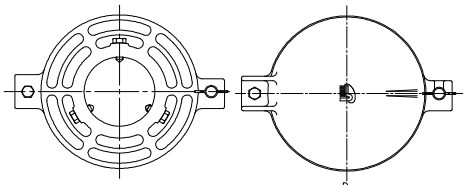

本体上面図

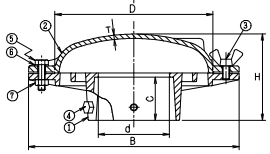

構成部品表

No.	部品名	材質	表面処理
1	本体	AC7A アルミ合金鋳物	ー
2	カバー	AC7A アルミ合金鋳物	ー
3	蝶ボルト	SUS304 ステンレス	ー
4	締付ボルト	SUS304 ステンレス	ー
5	ボルト	SUS304 ステンレス	ー
6	ワッシャ	SUS304 ステンレス	ー
7	Uナット	SUS304 ステンレス	ー

価格・寸法表(mm)

呼び	d	D	B	H	C	T	W.G.T kg	価格¥
80	81	180	240	100	50	5	1.5	26,100
100	105	220	280	110	50	5	2.1	28,800
125	131	265	325	115	50	6	2.1	40,600

通気口金具(ベントキャップ)露出型

VC-B



●差込式。

構成部品表

No.	部品名	材質	表面処理
1	本体	FC150 鋳鉄	溶融亜鉛めっき
2	丸ビス	C3602W 黄銅	ー

●部品No.2の丸ビス M6×14 1個

価格・寸法表(mm)

呼び	D	H1	H2	W.G.T kg	価格¥
40	87	34	20	0.4	2,100
50	103	41	20	0.5	2,600
65	130	47	20	0.7	2,900
80	151	54	20	1.0	3,500
100	192	68	20	1.7	5,300
125	236	78	20	3.2	6,800

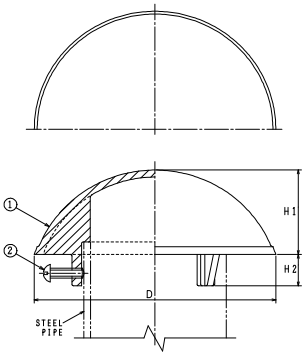

VC-B1

JCW205 VC-EF



●通気管接続口は管用テーパねじ。

価格・寸法表(mm)

呼び	ねじ基準径 d	D	H1	H2	W.G.T kg	価格¥
40	47.803	105	45	15	1.1	2,600
※ 50	59.614	125	55	15	1.5	3,300
※ 65	75.184	140	65	15	2.0	4,300
※ 80	87.884	160	72	18	2.7	5,100
※ 100	113.030	200	80	20	3.9	6,700
※ 125	138.430	241	100	23	5.7	19,500
※ 150	163.830	274	115	24	6.8	22,500

●※JCW205

●本体は鋳鉄製、溶融亜鉛めっき仕上。

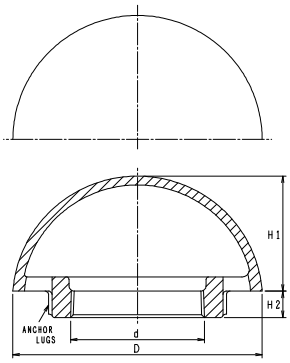

VC-B1N (網付)



●ステンレス製防虫網 16メッシュ付。

●通気管接続口は管用テーパねじ。

<受注生産品>

構成部品表

No.	部品名	材質	表面処理
1	本体	FC150 鋳鉄	溶融亜鉛めっき
2	防虫網	SUS304 ステンレス	ー

価格・寸法表(mm)

呼び	ねじ基準径 d	D	H1	H2	W.G.T kg	価格¥
40	47.803	105	45	15	1.1	15,100
50	59.614	125	55	15	1.5	16,300
65	75.184	140	65	15	2.0	18,000
80	87.884	160	72	18	2.7	21,200
100	113.030	200	80	20	3.9	21,800
125	138.430	241	100	23	5.7	37,200
150	163.830	274	115	24	6.8	42,600

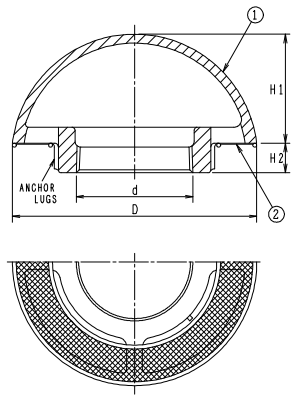

VC-B1R (防鳥輪付)



●ステンレス製防鳥輪付。

●通気管接続口は管用テーパねじ。

<受注生産品>

構成部品表

No.	部品名	材質	表面処理
1	本体	FC150 鋳鉄	溶融亜鉛めっき
2	防鳥輪	SUS304 ステンレス	ー

価格・寸法表(mm)

呼び	ねじ基準径 d	D	H1	H2	W.G.T kg	価格¥
80	87.884	160	72	18	2.7	11,300
100	113.030	200	80	20	3.9	13,300
125	138.430	241	100	23	5.7	26,800
150	163.830	274	115	24	6.8	29,800

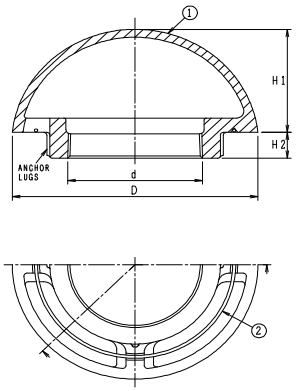

㊊は信頼のブランド

通気口金具(ベントキャップ)露出型

ピートラコム は協業化製品です。(詳細は巻頭ページをご参照ください。)

VC-B2

JCW205　VC-EA

アルミ合金鋳物製



●通気管接続口は管用テーパねじ。

価格・寸法表(mm)

呼び	ねじ基準径 d	D	H1	H2	W.G.T kg	価格¥
40	47.803	105	45	15	0.5	5,300
※ 50	59.614	125	55	15	0.6	7,300
※ 65	75.184	140	65	15	0.8	8,800
※ 80	87.884	160	72	18	1.1	10,800
※ 100	113.030	200	80	20	1.5	16,800
※ 125	138.430	241	100	23	1.8	30,200
※ 150	163.830	274	115	24	2.3	37,000

●※JCW205

●本体はアルミ鋳物製(AC7A)

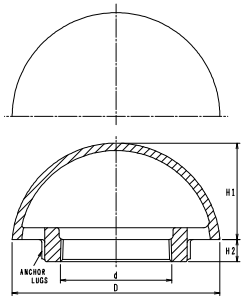

VC-B2N（網付）

アルミ合金鋳物製



●ステンレス製防虫網　16メッシュ付。

●通気管接続口は管用テーパねじ。

<受注生産品>

構成部品表

No.	部品名	材質	表面処理
1	本体	AC7A　アルミニウム	ー
2	防虫網	SUS304　ステンレス	ー

価格・寸法表(mm)

呼び	ねじ基準径 d	D	H1	H2	W.G.T kg	価格¥
40	47.803	105	45	15	0.5	17,900
50	59.614	125	55	15	0.6	19,700
65	75.184	140	65	15	0.8	21,200
80	87.884	160	72	18	1.1	26,500
100	113.030	200	80	20	1.5	32,000
125	138.430	241	100	23	1.8	43,900
150	163.830	274	115	24	2.3	63,700

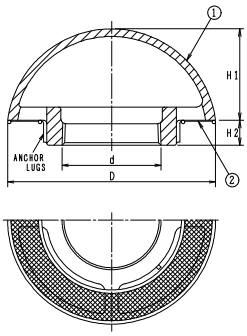

VC-B2R（防鳥輪付）

アルミ合金鋳物製



●ステンレス製防鳥輪付。

●通気管接続口は管用テーパねじ。

<受注生産品>

構成部品表

No.	部品名	材質	表面処理
1	本体	AC7A　アルミニウム	ー
2	防鳥輪	SUS304　ステンレス	ー
3	止めビス	SUS304　ステンレス	ー

価格・寸法表(mm)

呼び	ねじ基準径 d	D	H1	H2	W.G.T kg	価格¥
40	47.803	105	45	15	0.5	10,400
50	59.614	125	55	15	0.6	13,500
65	75.184	140	65	15	0.8	16,100
80	87.884	160	72	18	1.1	20,800
100	113.030	200	80	20	1.5	34,200
125	138.430	241	100	23	1.8	45,300
150	163.830	274	115	24	2.3	55,900

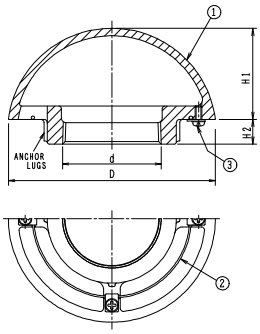

VC-B3R（防鳥輪付）

ステンレス製



●ステンレス製防鳥輪付。

●通気管接続口は管用テーパねじ。

価格・寸法表(mm)

呼び	ねじ基準径 d	W.G.T kg	価格¥
80	87.884	1.0	15,500
100	113.030	1.1	17,500

●材質：SUS304(ソケット部：SCS13)

●傘部はヘアーライン仕上げ

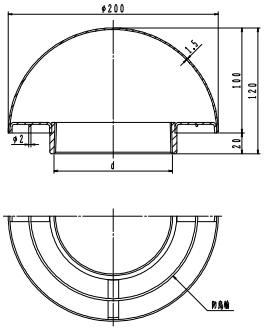

通気口金具(樹脂製)

DV-VO

都市再生機構　J-401

樹脂製

差込式



●色はグレーです。
●硬質ポリ塩化ビニル管　VP・VU差込型。
●材質:PVC　ポリ塩化ビニル製
●標準重量　0.6kg

都市再生機構　J-501
VR-PC
VR-PCL
VR-PCLL
VR-PC3L
と組合せてご使用いただけます。

硬質ポリ塩化ビニル管は別途ご用意ください。

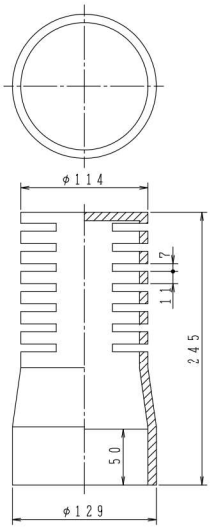

呼び	価格¥
100	9,800

VCB-V

樹脂製

差込式



●色はグレーです。

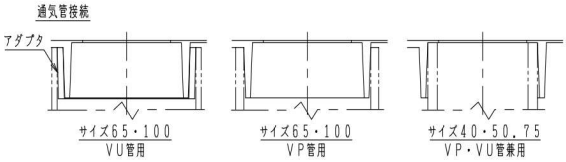

構成部品表

No.	部品名	材質	表面処理
1	本体	塩ビ	ー
2	カバー	塩ビ	ー
3	ナット	C3602W 黄銅	ー
4	アダプタ	塩ビ	ー

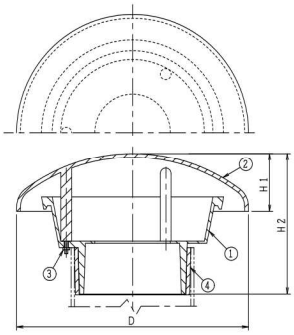

価格・寸法表(mm)

呼び	H1	H2	D	価格¥
40	46	105	157	4,300
50	46	106	157	4,600
65				
80	53	128	215	6,100
100				

●サイズ50・65及び75・100は兼用です。
●サイズ40にはアダプターは付属しません。

金具類

VT 32 鋳鉄製通気管金具



●銅製スクリーン(40メッシュ)及び止めリング付。
●通気管接続口は管用テーパねじ(呼び径32)。
●標準重量　1.2kg

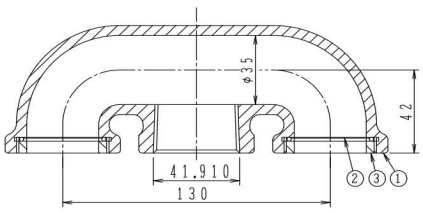

構成部品表

No.	部品名	材質	表面処理
1	本体	FC200 鋳鉄	錆止め塗装
2	スクリーン	銅あみ	ー
3	止めリング	CAC202 黄銅	ニッケルークロムめっき

呼び	価格¥
32	9,800

●当製品は監督官庁の仕様に適合しております。
消防関係法規集<抜粋>
危険物の規制に関する規則<第20条>
1.無弁通気管
イ.直径は30ミリメートル以上であること。
ロ.先端は水平より下に45度以上曲げ、雨水の侵入を防ぐ構造にすること。
ハ.細目の銅網等による引火防止装置を設けること。

Ⓗは信頼のブランド

通気口金具及び防水継手の施工上のご注意

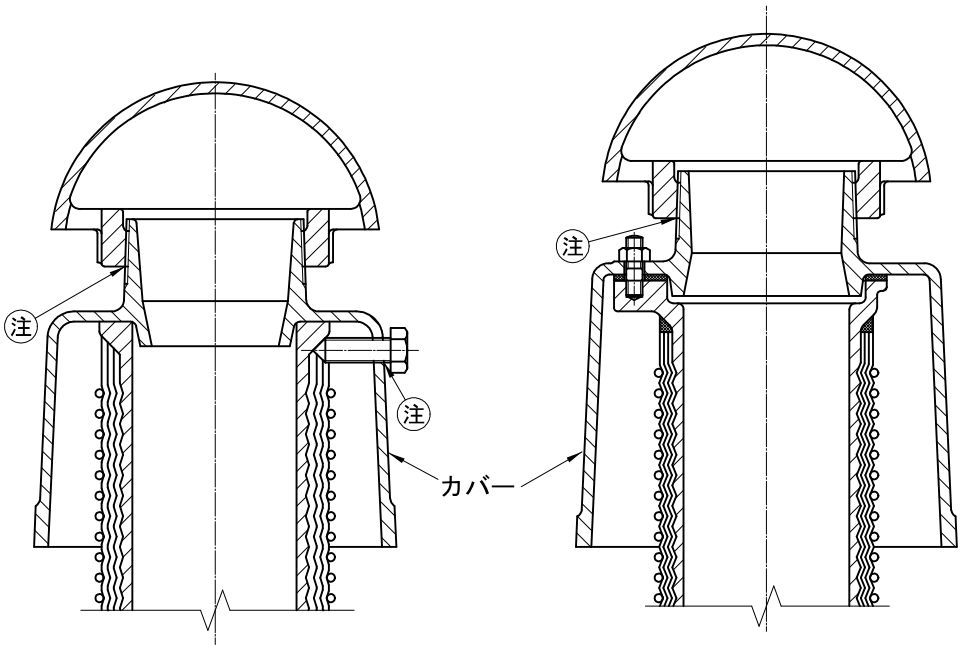

防水継手（VR-TH-F等）　　防水継手（VR-PCN等）

ねじ部接続についてのお願い　図中㊟
ねじ部は施工後の錆発生を防ぐ為、防錆処理を行ってください。
推奨剤：JIS K5621　2種相当品（一般用錆止めペイント）

カバーの塗装について
防水継手のカバーは一次防錆となっております。
塗装にキズなどがつくと錆が発生致します。
長くご使用する為には防錆・耐候性のある塗装で上塗りして頂く事をお勧め致します。

㊊は信頼のブランド

防水継手

ピートラコム は協業化製品です。(詳細は巻頭ページをご参照ください。)

VR-TH-FD
接続管調節型

VR-TH-FD-B1
鋳鉄製ベントキャップ　VC-B1付

VR-TH-FD-B2
アルミ製ベントキャップ　VC-B2付

VR-TH-FD-M1
鋳鉄製掃兼ベントキャップ　VC-M1付

VR-TH-FD-M2R
アルミ製掃兼ベントキャップ　VC-M2R付

打込型



※接続管は別売りとなります。
下記、接続管をご参照ください。

●アスファルト・シート防水に対応しております。

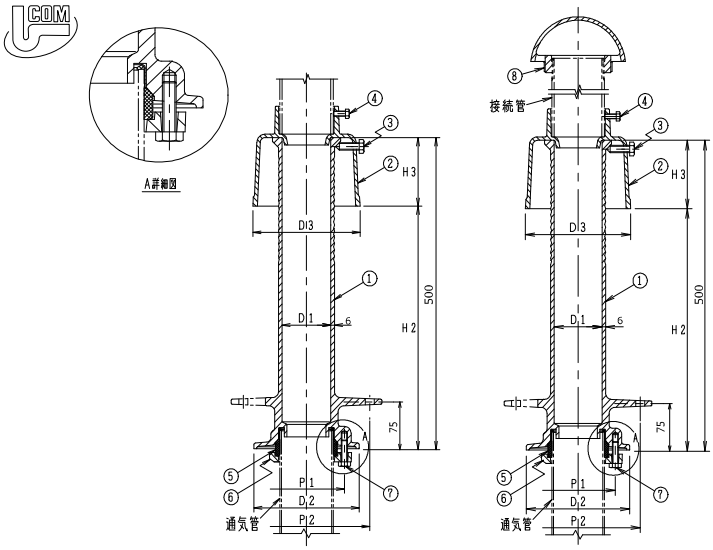

●施工例については、136ページをご参照ください。

構成部品表

No.	部品名	材質	表面処理
1	本体	FC150 鋳鉄	錆止め塗装
2	カバー	FC150 鋳鉄	エポキシ粉体塗装
3	締付ボルト	SUS304 ステンレス	ー
4	固定ボルト	SUS304 ステンレス	ー
5	パッキン	NBR ニトリルゴム	ー
6	フランジ	FCD500-7 ダクテツ	エポキシ粉体塗装
7	六角ボルト	SWCH 鉄	電気亜鉛めっき
8	ベントキャップ	ー	ー

●No.3締付ボルト M12×38　3個。
●No.4固定ボルト 80:M8×15　3個、100～150:M10×20　3 個。
●養生蓋付。
●No.8ベントキャップは、下記接続管と組合わせてお選びください。

価格・寸法表(mm)

呼び	D1	D2	D3	P1	P2	H2	H3	VR-TH-FD		VR-TH-FD-B1		VR-TH-FD-B2		VR-TH-FD-M1		VR-TH-FD-M2R	
								W.G.T kg	価格¥	W.G.T kg	価格¥	W.G.T kg	価格¥	W.G.T kg	価格¥	W.G.T kg	価格¥
80	81	175	178	126	210	390	110	15.3	41,500	17.9	46,600	16.3	52,300	19.0	69,200	16.7	67,600
100	105	200	203	152	235	380	120	17.1	47,100	22.2	53,800	19.8	63,900	23.6	74,800	20.4	75,900
125	131	227	229	178	260	380	120	22.8	70,900	28.6	90,400	24.7	101,100	30.9	103,800	25.0	111,500
150	155	256	251	210	287	380	120	27.2	95,100	33.4	117,600	29.7	132,100	ー	ー	ー	ー

接続管 SGPねじなし(別売)

呼び	長さL	材質	価格¥	適用ベントキャップ(掲載ページ)
80	200	SGP	3,200	VC-B (P119)
100	200	SGP	4,000	VC-M (P118)
125	200	SGP	6,300	VC-M2R (P118)
150	200	SGP	7,400	

接続管 SGP片ねじテーパ(別売)

呼び	長さL	材質	価格¥	適用ベントキャップ(掲載ページ)
80	200	SGP	3,800	VC-B1 (P119)
100	200	SGP	5,500	VC-B1R (P119)
125	200	SGP	7,800	VC-B2 (P120)
150	200	SGP	9,000	VC-B3R (P120)
				VC-M1 (P118)

VR-TH-F用打込治具(別売)

呼び	価格¥
65	3,900
80	4,200
100	5,000
125	5,500
150	6,300

●接続管SGP(別売)はご希望の長さにも別途対応いたします。※受注生産品

防水継手

VR-TH-LFD
接続管調節型

VR-TH-LFD-B1
鋳鉄製ベントキャップ　VC-B1付

VR-TH-LFD-B2
アルミ製ベントキャップ　VC-B2付

VR-TH-LFD-M1
鋳鉄製掃兼ベントキャップ　VC-M1付

VR-TH-LFD-M2R
アルミ製掃兼ベントキャップ　VC-M2R付

打込型

ロングタイプ



※接続管は別売りとなります。
下記、接続管をご参照ください。

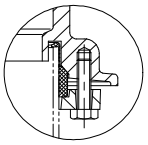

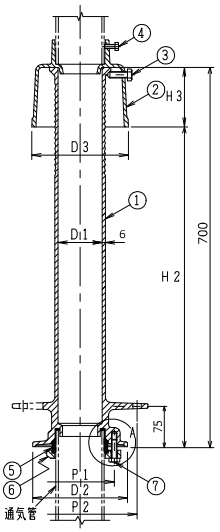

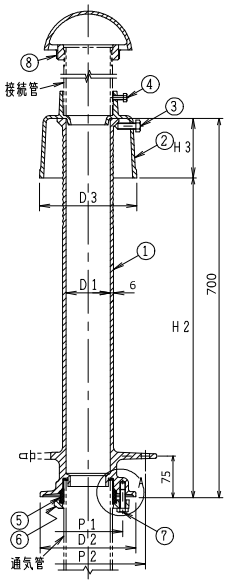

●施工例については、136ページをご参照ください。

●アスファルト・シート防水に対応しております。

構成部品表

No.	部品名	材質	表面処理
1	本体	FC150 鋳鉄	錆止め塗装
2	カバー	FC150 鋳鉄	エポキシ粉体塗装
3	締付ボルト	SUS304 ステンレス	ー
4	固定ボルト	SUS304 ステンレス	ー
5	パッキン	NBR ニトリルゴム	ー
6	フランジ	FCD500-7 ダクテツ	エポキシ粉体塗装
7	六角ボルト	SWCH 鉄	電気亜鉛めっき
8	ベントキャップ	ー	ー

●No.3締付ボルト M12×38　3個。
●No.4固定ボルト 80：M8×15　3個、100～150：M10×20　3 個。
●養生蓋付。
●No.8ベントキャップは、下記接続管と組合わせて
お選びください。

価格・寸法表(mm)

呼び	D1	D2	D3	P1	P2	H2	H3	VR-TH-LFD		VR-TH-LFD-B1		VR-TH-LFD-B2		VR-TH-LFD-M1		VR-TH-LFD-M2R	
								W.G.T kg	価格¥	W.G.T kg	価格¥	W.G.T kg	価格¥	W.G.T kg	価格¥	W.G.T kg	価格¥
80	81	175	178	126	210	590	110	16.3	44,100	20.1	49,200	18.5	54,900	20.5	71,800	18.2	70,200
100	105	200	203	152	235	580	120	20.6	51,100	25.6	57,800	23.2	67,900	28.3	78,800	25.1	79,900
125	131	227	229	178	260	580	120	23.3	72,000	31.5	91,500	27.6	102,200	33.9	104,900	28.0	112,600

接続管 SGPねじなし(別売)

呼び	長さL	材質	価格¥	適用ベントキャップ(掲載ページ)
80	200	SGP	3,200	VC-B (P119)
100	200	SGP	4,000	VC-M (P118)
125	200	SGP	6,300	VC-M2R (P118)

接続管 SGP片ねじテーパ(別売)

呼び	長さL	材質	価格¥	適用ベントキャップ(掲載ページ)
80	200	SGP	3,800	VC-B1 (P119)
100	200	SGP	5,500	VC-B2 (P120)
125	200	SGP	7,800	VC-B3R (P120) VC-M1 (P118)

VR-TH-LF用打込治具(別売)

呼び	価格¥
65	3,900
80	4,200
100	5,000
125	5,500

●接続管SGP(別売)はご希望の長さにも別途対応いたします。※受注生産品

㊒は信頼のブランド

防水継手

ピートラコム は協業化製品です。(詳細は巻頭ページをご参照ください。)

VR-TH-F
鋳鉄製ベントキャップ VC-B1 付

VR-TH-F-B2
アルミ製ベントキャップ VC-B2 付

打込型



●アスファルト・シート防水に対応しております。

●施工例については
136ページをご参照ください。

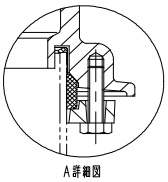

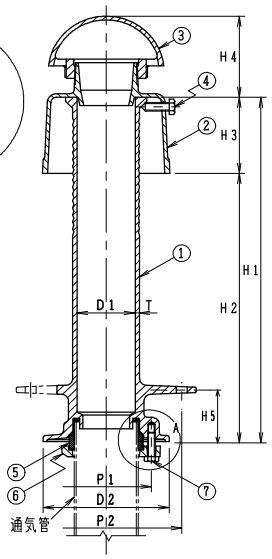

構成部品表

No.	部品名	材質	表面処理
1	本体	FC150 鋳鉄	錆止め塗装
2	カバー	FC150 鋳鉄	錆止め塗装
3	ベントキャップ	FC150 鋳鉄	溶融亜鉛めっき
		AC7A アルミニウム	ー
4	締付ボルト	SUS304 ステンレス	ー
5	パッキン	NBR ニトリルゴム	ー
6	フランジ	FCD500-7 ダクテツ	エポキシ粉体塗装
7	六角ボルト	SWCH 鉄	電気亜鉛めっき

●部品No.4の締付ボルトは M12×38 3個
●養生蓋付。
●ベントキャップ VC-B1 119ページ、VC-B2 120ページをご参照ください。

価格・寸法表(mm)

呼び	D1	D2	P1	P2	H1	H2	H3	H4	H5	T	VR-TH-F W.G.T kg	VR-TH-F 価格¥	VR-TH-F-B2 W.G.T kg	VR-TH-F-B2 価格¥
65	65	150	107	196	500	390	110	110	75	6.0	15.0	44,500	13.8	49,000
80	81	175	126	210	500	390	110	120	75	6.0	18.0	49,000	16.4	54,700
100	105	200	152	235	500	380	120	130	75	6.0	21.0	57,600	18.6	67,700
125	131	227	178	260	500	380	120	160	75	6.0	28.5	91,800	24.6	102,500
150	155	256	210	287	500	380	120	176	75	6.0	34.0	122,900	29.5	137,400

VR-TH-F-M1
鋳鉄製掃兼ベントキャップ VC-M1 付

打込型



●アスファルト・シート防水に対応しております。

●施工例については
136ページをご参照ください。

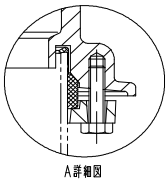

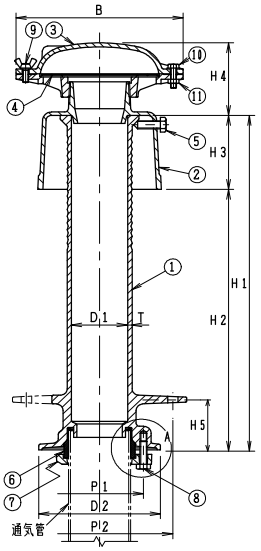

構成部品表

No.	部品名	材質	表面処理
1	本体	FC150 鋳鉄	錆止め塗装
2	カバー	FC150 鋳鉄	錆止め塗装
3	ベントキャップ	FC150 鋳鉄	溶融亜鉛めっき
4	網	SUS304 ステンレス	ー
5	締付ボルト	SUS304 ステンレス	ー
6	パッキン	NBR ニトリルゴム	ー
7	フランジ	FCD500-7 ダクテツ	エポキシ粉体塗装
8	六角ボルト	SWCH 鉄	電気亜鉛めっき
9	蝶ボルト	SUS304 ステンレス	ー
10	六角ボルト	SUS304 ステンレス	ー
11	六角ナット	SUS304 ステンレス	ー

●部品No.5の締付ボルトは M12×38 3個
●養生蓋付。
●ベントキャップ VC-M1 118ページをご参照ください。

価格・寸法表(mm)

呼び	D1	D2	P1	P2	B	H1	H2	H3	H4	H5	T	W.G.T kg	価格¥
80	81	175	126	210	240	500	390	110	111	75	6.0	19.1	71,600
100	105	200	152	235	280	500	380	120	121	75	6.0	22.4	78,600
125	131	227	178	260	325	500	380	120	134	75	6.0	30.8	105,200

VR-TH-F用打込治具(別売)

呼び	価格¥
65	3,900
80	4,200
100	5,000
125	5,500
150	6,300

VR-TH-LF用打込治具(別売)

呼び	価格¥
65	3,900
80	4,200
100	5,000
125	5,500

VR-TH-LF
鋳鉄製ベントキャップ VC-B1 付

VR-TH-LF-B2
アルミ製ベントキャップ VC-B2 付

打込型

積雪地用



●アスファルト・シート防水に対応しております。

●施工例については
136ページをご参照ください。

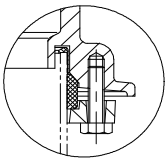

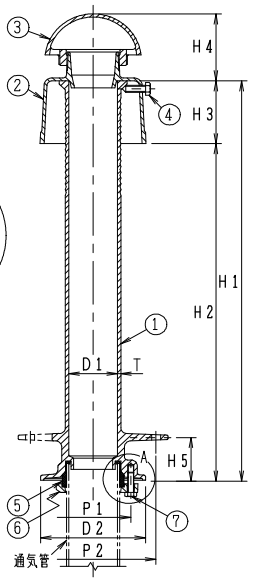

構成部品表

No.	部品名	材質	表面処理
1	本体	FC150 鋳鉄	錆止め塗装
2	カバー	FC150 鋳鉄	錆止め塗装
3	ベントキャップ	FC150 鋳鉄	溶融亜鉛めっき
		AC7A アルミニウム	ー
4	締付ボルト	SUS304 ステンレス	ー
5	パッキン	NBR ニトリルゴム	ー
6	フランジ	FCD500-7 ダクテツ	エポキシ粉体塗装
7	六角ボルト	SWCH 鉄	電気亜鉛めっき

●部品No.4の締付ボルトは M12×38 3個
●養生蓋付。
●ベントキャップ VC-B1 119ページ、VC-B2 120ページをご参照ください。

価格・寸法表(mm)

呼び	D1	D2	P1	P2	H1	H2	H3	H4	H5	T	VR-TH-LF		VR-TH-LF-B2	
											W.G.T kg	価格¥	W.G.T kg	価格¥
65	65	150	107	196	700	590	110	110	75	6.0	15.5	45,000	14.3	49,500
80	81	175	126	210	700	590	110	120	75	6.0	19.0	50,100	17.4	55,800
100	105	200	152	235	700	580	120	130	75	6.0	24.5	58,600	22.1	68,700
125	131	227	178	260	700	580	120	160	75	6.0	29.0	93,400	25.1	104,100

VR-TH-LF-M1
鋳鉄製掃兼ベントキャップ VC-M1 付

打込型

積雪地用



●アスファルト・シート防水に対応しております。

●施工例については
136ページをご参照ください。

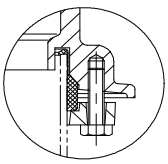

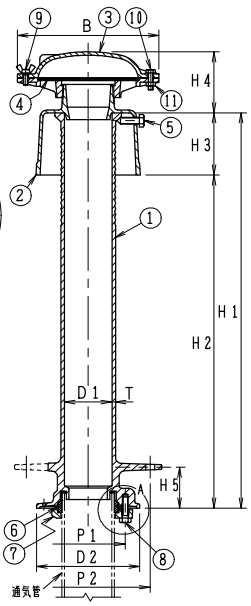

構成部品表

No.	部品名	材質	表面処理
1	本体	FC150 鋳鉄	錆止め塗装
2	カバー	FC150 鋳鉄	錆止め塗装
3	ベントキャップ	FC150 鋳鉄	溶融亜鉛めっき
4	網	SUS304 ステンレス	ー
5	締付ボルト	SUS304 ステンレス	ー
6	パッキン	NBR ニトリルゴム	ー
7	フランジ	FCD500-7 ダクテツ	エポキシ粉体塗装
8	六角ボルト	SWCH 鉄	電気亜鉛めっき
9	蝶ボルト	SUS304 ステンレス	ー
10	六角ボルト	SUS304 ステンレス	ー
11	六角ナット	SUS304 ステンレス	ー

●部品No.5の締付ボルトは M12×38 3個
●養生蓋付。
●ベントキャップ VC-M1 118ページをご参照ください。

価格・寸法表(mm)

呼び	D1	D2	P1	P2	B	H1	H2	H3	H4	H5	T	W.G.T kg	価格¥
80	81	175	126	210	240	700	590	110	111	75	6.0	20.1	72,700
100	105	200	152	235	280	700	580	120	121	75	6.0	25.9	79,600
125	131	227	178	260	325	700	580	120	134	75	6.0	31.3	106,800

㊒は信頼のブランド

防水継手(スラブ設置型)

ピートラコム は協業化製品です。(詳細は巻頭ページをご参照ください。)

VR-PC
都市再生機構 J-501 低型

VR-PC-B1
鋳鉄製ベントキャップ VC-B1付

VR-PC-B2
アルミ製ベントキャップ VC-B2付

VR-PC-M1
鋳鉄製掃兼ベントキャップ VC-M1付

VR-PC-M2R
アルミ製掃兼ベントキャップ VC-M2R付



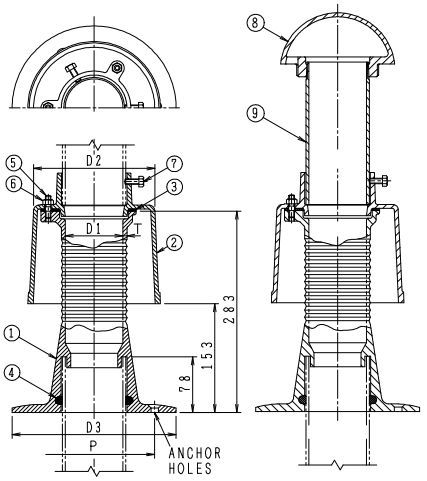

構成部品表

No.	部品名	材質	表面処理
1	本体	FC150 鋳鉄	錆止め塗装
2	カバー	FC150 鋳鉄	錆止め塗装
3	パッキン	CR クロロプレンゴム	ー
4	パッキン	CR クロロプレンゴム	ー
5	スタッドボルト	SUS304 ステンレス	ー
6	ナット	SUS304 ステンレス	ー
7	固定ボルト	SUS304 ステンレス	ー
8	ベントキャップ	FC150 鋳鉄	溶融亜鉛めっき
		AC7A アルミ合金鋳物	ー
9	接続管	SGP 鋼管	亜鉛めっき

●機械設備設計標準部品集 J-501 低型
●アスファルト・シート防水に対応しております。

価格・寸法表(mm)

呼び	D1	D2	D3	P	T	VR-PC		VR-PC-B1		VR-PC-B2		VR-PC-M1		VR-PC-M2R	
						W.G.T kg	価格¥	W.G.T kg	価格¥	W.G.T kg	価格¥	W.G.T kg	価格¥	W.G.T kg	価格¥
65	68	150	220	160	5.0	10.6	24,100	13.9	31,700	12.7	36,200	ー	ー	ー	ー
80	81	170	230	170	5.5	12.4	27,000	16.6	35,900	15.0	41,600	17.7	58,500	15.4	56,300
100	105	195	250	195	6.0	15.9	31,700	21.9	43,900	19.5	54,000	23.3	64,900	20.1	64,500
125	131	222	280	240	7.0	21.5	49,100	29.7	76,400	25.8	87,100	32.0	89,800	26.1	96,000
150	155	244	310	270	7.0	23.8	65,500	34.0	97,000	29.5	111,500	ー	ー	ー	ー

●部品No.5スタッドボルト
65・80:M8×29 3個
100～150:M10×31 3個
●部品No.7固定ボルト(六角ボルト)
65・80:M8×15 3個
100～150:M10×20 3個
●接続管:片ねじテーパ L=200
VC-M2Rのみ ねじなし L=200



本体固定用グリップアンカー
¥1,500(別売) M10 3本セット
(ドリル穴径φ14.5)

注)本体はコンクリートスラブに打込まないでください。本継手は「屋根スラブ後付け式」タイプですので、コンクリートスラブに予め設けられた穴から通気管を立ち上げ、本体を取付けられるようにしてください。
施工例については 137 ページをご参照ください。

●ベントキャップ
VC-B1 119ページ
VC-B2 120ページ
VC-M1 118ページ
VC-M2R 118ページ
をご参照ください。

VR-PCL
都市再生機構 J-501 中型

VR-PCL-B1
鋳鉄製ベントキャップ　VC-B1付

VR-PCL-B2
アルミ製ベントキャップ　VC-B2付

VR-PCL-M1
鋳鉄製掃兼ベントキャップ　VC-M1付

VR-PCL-M2R
アルミ製掃兼ベントキャップ　VC-M2R付



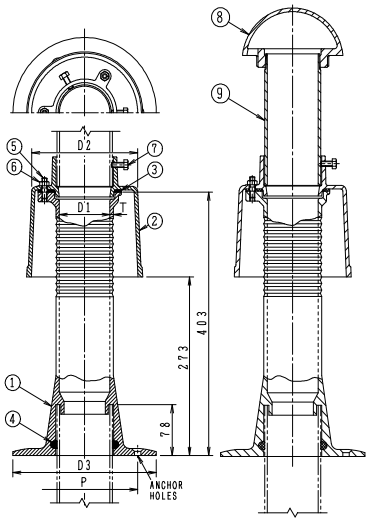

構成部品表

No.	部品名	材質	表面処理
1	本体	FC150 鋳鉄	錆止め塗装
2	カバー	FC150 鋳鉄	錆止め塗装
3	パッキン	CR クロロプレンゴム	―
4	パッキン	CR クロロプレンゴム	―
5	スタッドボルト	SUS304 ステンレス	―
6	ナット	SUS304 ステンレス	―
7	固定ボルト	SUS304 ステンレス	―
8	ベントキャップ	FC150 鋳鉄	溶融亜鉛めっき
		AC7A アルミ合金鋳物	―
9	接続管	SGP 鋼管	亜鉛めっき

●機械設備設計標準部品集 J-501 中型
●アスファルト・シート防水に対応しております。

価格・寸法表(mm)

呼び	D1	D2	D3	P	T	VR-PCL		VR-PCL-B1		VR-PCL-B2		VR-PCL-M1		VR-PCL-M2R	
						W.G.T kg	価格¥	W.G.T kg	価格¥	W.G.T kg	価格¥	W.G.T kg	価格¥	W.G.T kg	価格¥
65	68	150	220	160	5.0	11.5	29,500	14.8	37,100	13.6	41,600	―	―	―	―
80	81	170	230	170	5.5	14.0	33,500	18.2	42,400	16.6	48,100	19.3	65,000	17.0	62,800
100	105	195	250	195	6.0	18.0	40,200	24.0	52,400	21.6	62,500	25.4	73,400	22.2	73,000
125	131	222	280	240	7.0	24.0	59,100	32.2	86,400	28.3	97,100	34.5	99,800	28.6	106,000
150	155	244	310	270	7.0	25.2	77,100	35.4	108,600	30.9	123,100	―	―	―	―

●部品No.5スタッドボルト
65・80：M8×29　3個
100～150：M10×31　3個
●部品No.7固定ボルト(六角ボルト)
65・80：M8×15　3個
100～150：M10×20　3個
●接続管：片ねじテーパ　L=200
VC-M2Rのみ　ねじなし　L=200



本体固定用グリップアンカー
¥1,500 (別売)　M10　3本セット
(ドリル穴径φ14.5)

注)本体はコンクリートスラブに打込まないでください。本継手は「屋根スラブ後付け式」タイプですので、コンクリートスラブに予め設けられた穴から通気管を立ち上げ、本体を取付けられるようにしてください。
施工例については 137 ページをご参照ください。

●ベントキャップ
VC-B1　119ページ
VC-B2　120ページ
VC-M1　118ページ
VC-M2R　118ページ
をご参照ください。

㊒は信頼のブランド

防水継手(スラブ設置型)

ピートラコム は協業化製品です。(詳細は巻頭ページをご参照ください。)

VR-PCLL
都市再生機構 J-501 高型

VR-PCLL-B1
鋳鉄製ベントキャップ　VC-B1付

VR-PCLL-B2
アルミ製ベントキャップ　VC-B2付

VR-PCLL-M1
鋳鉄製掃兼ベントキャップ　VC-M1付

VR-PCLL-M2R
アルミ製掃兼ベントキャップ　VC-M2R付



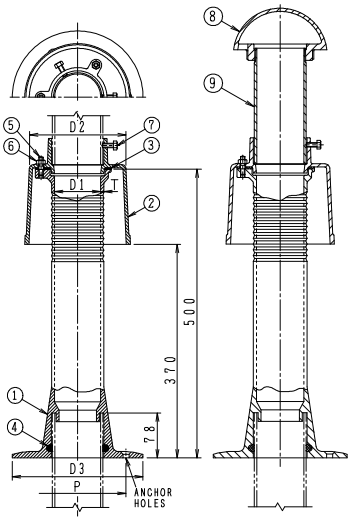

構成部品表

No.	部品名	材質	表面処理
1	本体	FC150 鋳鉄	錆止め塗装
2	カバー	FC150 鋳鉄	錆止め塗装
3	パッキン	CR クロロプレンゴム	ー
4	パッキン	CR クロロプレンゴム	ー
5	スタッドボルト	SUS304 ステンレス	ー
6	ナット	SUS304 ステンレス	ー
7	固定ボルト	SUS304 ステンレス	ー
8	ベントキャップ	FC150 鋳鉄	溶融亜鉛めっき
		AC7A アルミ合金鋳物	ー
9	接続管	SGP 鋼管	亜鉛めっき

●機械設備設計標準部品集 J-501 高型
●アスファルト・シート防水に対応しております。

価格・寸法表(mm)

呼び	D1	D2	D3	P	T	VR-PCLL W.G.T kg	VR-PCLL 価格¥	VR-PCLL-B1 W.G.T kg	VR-PCLL-B1 価格¥	VR-PCLL-B2 W.G.T kg	VR-PCLL-B2 価格¥	VR-PCLL-M1 W.G.T kg	VR-PCLL-M1 価格¥	VR-PCLL-M2R W.G.T kg	VR-PCLL-M2R 価格¥
65	68	150	220	160	5.0	12.5	34,300	15.8	41,900	14.6	46,400	ー	ー	ー	ー
80	81	170	230	170	5.5	15.0	40,700	19.2	49,600	17.6	55,300	20.3	72,200	18.0	70,000
100	105	195	250	195	6.0	19.5	49,300	25.5	61,500	23.1	71,600	26.9	82,500	23.7	82,100
125	131	222	280	240	7.0	26.5	68,000	34.7	95,300	30.8	106,000	37.0	108,700	31.1	114,900
150	155	244	310	270	7.0	30.7	88,100	40.9	119,600	36.4	134,100	ー	ー	ー	ー

●部品No.5スタッドボルト
65・80：M8×29　3個
100～150：M10×31　3個
●部品No.7固定ボルト(六角ボルト)
65・80：M8×15　3個
100～150：M10×20　3個
●接続管：片ねじテーパ　L=200
VC-M2Rのみ　ねじなし　L=200



本体固定用グリップアンカー
¥1,500 (別売)　M10　3本セット
(ドリル穴径φ14.5)

注)本体はコンクリートスラブに打込まないでください。本継手は「屋根スラブ後付け式」タイプですので、コンクリートスラブに予め設けられた穴から通気管を立ち上げ、本体を取付けられるようにしてください。
施工例については 137 ページをご参照ください。

●ベントキャップ
VC-B1　119ページ
VC-B2　120ページ
VC-M1　118ページ
VC-M2R　118ページ
をご参照ください。

VR-PC3L
都市再生機構 J-501 高長型

VR-PC3L-B1
鋳鉄製ベントキャップ　VC-B1付

VR-PC3L-B2
アルミ製ベントキャップ　VC-B2付

VR-PC3L-M1
鋳鉄製掃兼ベントキャップ　VC-M1付

VR-PC3L-M2R
アルミ製掃兼ベントキャップ　VC-M2R付



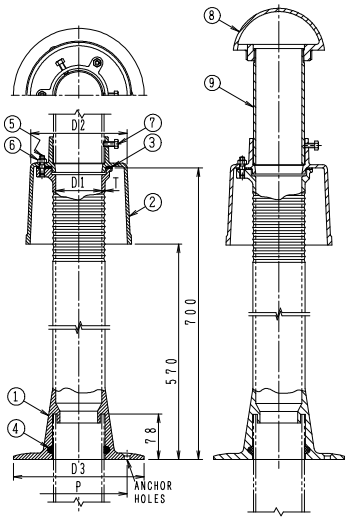

構成部品表

No.	部品名	材質	表面処理
1	本体	FC150 鋳鉄	錆止め塗装
2	カバー	FC150 鋳鉄	錆止め塗装
3	パッキン	CR クロロプレンゴム	—
4	パッキン	CR クロロプレンゴム	—
5	スタッドボルト	SUS304 ステンレス	—
6	ナット	SUS304 ステンレス	—
7	固定ボルト	SUS304 ステンレス	—
8	ベントキャップ	FC150 鋳鉄	溶融亜鉛めっき
		AC7A アルミ合金鋳物	—
9	接続管	SGP 鋼管	亜鉛めっき

●機械設備設計標準部品集 J-501 高長型
●アスファルト・シート防水に対応しております。

価格・寸法表(mm)

呼び	D1	D2	D3	P	T	VR-PC3L		VR-PC3L-B1		VR-PC3L-B2		VR-PC3L-M1		VR-PC3L-M2R	
						W.G.T kg	価格¥	W.G.T kg	価格¥	W.G.T kg	価格¥	W.G.T kg	価格¥	W.G.T kg	価格¥
65	68	150	220	160	5.0	14.7	36,400	18.2	44,000	17.0	48,500	—	—	—	—
80	81	170	230	170	5.5	17.9	40,800	22.4	49,700	20.8	55,400	23.5	72,300	21.2	70,100
100	105	195	250	195	6.0	23.8	49,500	30.2	61,700	27.8	71,800	31.6	82,700	28.4	82,300
125	131	222	280	240	7.0	33.6	71,200	42.3	98,500	38.4	109,200	44.6	111,900	38.7	118,100

●部品No.5スタッドボルト
65・80：M8×29　3個
100～150：M10×31　3個
●部品No.7固定ボルト(六角ボルト)
65・80：M8×15　3個
100～150：M10×20　3個
●接続管：片ねじテーパ　L=200
VC-M2Rのみ　ねじなし　L=200



本体固定用グリップアンカー
¥1,500 (別売)　M10　3本セット
(ドリル穴径φ14.5)

注)本体はコンクリートスラブに打込まないでください。本継手は「屋根スラブ後付け式」タイプですので、コンクリートスラブに予め設けられた穴から通気管を立ち上げ、本体を取付けられるようにしてください。
施工例については 137 ページをご参照ください。

●ベントキャップ
VC-B1　119ページ
VC-B2　120ページ
VC-M1　118ページ
VC-M2R　118ページ
をご参照ください。

㊥は信頼のブランド

防水継手

ピートラコム は協業化製品です。(詳細は巻頭ページをご参照ください。)

VR-PCS【低】
VR-PCLS【中】
VR-PCLLS【高】
VR-PC3LS【高長】

打込型



●VR-PC、VR-PCL、VR-PCLL、VR-PC3L打込型。
●アスファルト・シート防水に対応しております。

構成部品表

No.	部品名	材質	表面処理
1	本体	FC150 鋳鉄	錆止め塗装
2	カバー	FC150 鋳鉄	錆止め塗装
3	パッキン	CR クロロプレンゴム	—
4	パッキン	CR クロロプレンゴム	—
5	スタッドボルト	SUS304 ステンレス	—
6	ナット	SUS304 ステンレス	—
7	固定ボルト	SUS304 ステンレス	—
8	打込治具	FC150 鋳鉄	錆止め塗装
9	スペーサー	塩ビ	—
10	止めビス	SWCH 鉄	—
11	止めビス	SWCH 鉄	—

●打込用治具・養生蓋付。
●部品No.5スタッドボルト
65・80は M8×29 3個
100～150は M10×31 3個
●部品No.7固定ボルト(六角ボルト)
65・80は M8×15 3個
100～150は M10×20 3個
●部品No.10止めビス(皿ビス)は M10×20 3個
●部品No.11止めビス(六角ボルト)は M6×25 3個

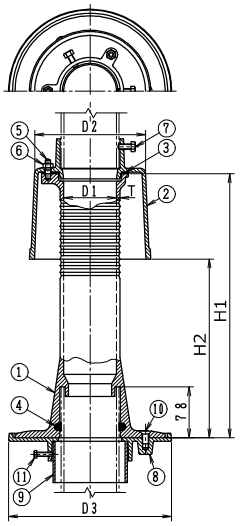

●施工例については
137ページをご参照ください。

価格・寸法表(mm)

呼び	VR-PCS H1	VR-PCS H2	VR-PCLS H1	VR-PCLS H2	VR-PCLLS H1	VR-PCLLS H2	VR-PC3LS H1	VR-PC3LS H2	D1	D2	D3	T	⑨	VR-PCS W.G.T kg	VR-PCS 価格¥	VR-PCLS W.G.T kg	VR-PCLS 価格¥	VR-PCLLS W.G.T kg	VR-PCLLS 価格¥	VR-PC3LS W.G.T kg	VR-PC3LS 価格¥
65	283	153	403	273	500	370	700	570	68	150	240	5.0	VU100	13.6	31,500	14.5	36,900	15.5	41,700	17.7	43,800
80	283	153	403	273	500	370	700	570	81	170	250	5.5	VU100	15.4	34,900	17.0	41,400	18.0	48,600	20.9	48,700
100	283	153	403	273	500	370	700	570	105	195	270	6.0	VU125	19.4	40,500	21.5	49,000	23.0	58,100	27.3	58,300
125	283	153	403	273	500	370	700	570	131	222	300	7.0	VU150	25.5	61,100	28.0	71,100	30.5	80,000	37.6	83,200
150	283	153	403	273	500	370	700	570	155	244	330	7.0	VU200	28.8	89,400	30.2	101,000	35.7	112,000	—	—

VR-PCA

打込治具



●VR-PCシリーズ、VR-A-M2Rシリーズ打込用治具。

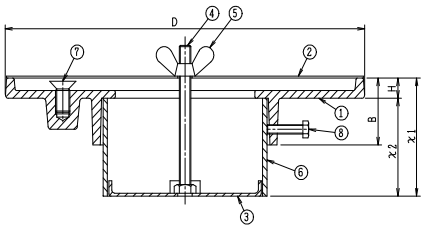

構成部品表

No.	部品名	材質	表面処理
1	本体	FC150 鋳鉄	錆止め塗装
2	養生蓋	SECC 鉄	—
3	固定金具	SECC 鉄	—
4	長ねじ	SWCH 鉄	—
5	ナット	SWCH 鉄	—
6	スペーサー	塩ビ	—
7	固定ボルト	SWCH 鉄	—
8	六角ボルト	SWCH 鉄	—

●部品No.4の長ねじ(全ねじボルト)は M8 1個
●部品No.7の固定ボルト(皿ビス)は M10×20 3個
●部品No.8の六角ボルトは M6×25 3個

●施工例については
137ページをご参照ください。

価格・寸法表(mm)

呼び	D	B	H	⑥	W.G.T kg	価格¥
65	240	43	13	VU100	3.0	7,400
80	250	43	13	VU100	3.0	7,900
100	270	43	13	VU125	3.5	8,800
125	300	43	13	VU150	4.0	12,000
150	330	43	13	VU200	5.0	23,900

●スペーサーの長さ
x1:スラブ厚
x2:スペーサー長さ=x1-H

VR-PCN【低】
VR-PCLN【中】
VR-PCLLN【高】
VR-PC3LN【高長】

スラブ設置型



●ベントキャップ接続口は(d)は管用テーパねじ(おねじ)。
●アスファルト・シート防水に対応しております。

構成部品表

No.	部品名	材質	表面処理
1	本体	FC150 鋳鉄	錆止め塗装
2	カバー	FC150 鋳鉄	錆止め塗装
3	パッキン	CR クロロプレンゴム	ー
4	パッキン	CR クロロプレンゴム	ー
5	スタッドボルト	SUS304 ステンレス	ー
6	ナット	SUS304 ステンレス	ー

●部品No.5のスタッドボルト 80:M8×29 3個
100:M10×31 3個
●ねじ込み式ベントキャップ VC-B1 119ページ、VC-B2 120ページ、VC-M1 118ページを直接取付ける事ができます。

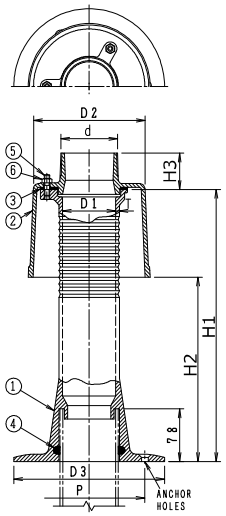

●施工例については
137ページをご参照ください。

価格・寸法表(mm)

製品符号	呼び	ねじ基準径 d	D1	D2	D3	P	T	H1	H2	H3	W.G.T kg	価格¥
VR-PCN	80	87.884	81	170	230	170	5.5	283	153	54	12.5	29,500
	100	113.030	105	195	250	195	6.0			60	16.5	35,500
VR-PCLN	80	87.884	81	170	230	170	5.5	403	273	54	14.0	36,500
	100	113.030	105	195	250	195	6.0			60	18.0	44,100
VR-PCLLN	80	87.884	81	170	230	170	5.5	500	370	54	15.0	45,400
	100	113.030	105	195	250	195	6.0			60	19.5	50,600
VR-PC3LN	80	87.884	81	170	230	170	5.5	700	570	54	18.0	50,400
	100	113.030	105	195	250	195	6.0			60	24.0	57,300

VR-PCSN【低】
VR-PCLSN【中】
VR-PCLLSN【高】
VR-PC3LSN【高長】

打込型



●ベントキャップ接続口は(d)は管用テーパねじ(おねじ)。
●アスファルト・シート防水に対応しております。

構成部品表

No.	部品名	材質	表面処理
1	本体	FC150 鋳鉄	錆止め塗装
2	カバー	FC150 鋳鉄	錆止め塗装
3	パッキン	CR クロロプレンゴム	ー
4	パッキン	CR クロロプレンゴム	ー
5	スタッドボルト	SUS304 ステンレス	ー
6	ナット	SUS304 ステンレス	ー
7	打込治具	FC150 鋳鉄	錆止め塗装
8	スペーサー	塩ビ	ー
9	止めビス	SWCH 鉄	ー
10	止めビス	SWCH 鉄	ー

●打込治具・養生蓋付。
●部品No.5のスタッドボルト 80:M8×29 3個
100:M10×31 3個
●ねじ込み式ベントキャップ VC-B1 119ページ、VC-B2 120ページ、VC-M1 118ページを直接取付ける事ができます。

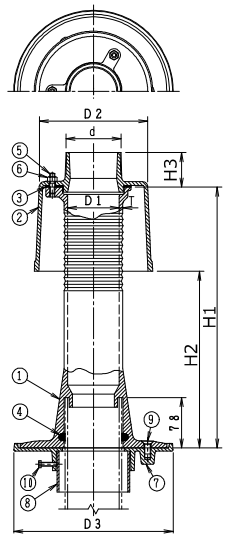

●施工例については
137ページをご参照ください。

価格・寸法表(mm)

製品符号	呼び	ねじ基準径 d	D1	D2	D3	T	H1	H2	H3	⑧	W.G.T kg	価格¥
VR-PCSN	80	87.884	81	170	250	5.5	283	153	54	VU100	15.5	37,400
	100	113.030	105	195	270	6.0			60	VU125	19.5	44,300
VR-PCLSN	80	87.884	81	170	250	5.5	403	273	54	VU100	17.0	44,400
	100	113.030	105	195	270	6.0			60	VU125	21.5	52,900
VR-PCLLSN	80	87.884	81	170	250	5.5	500	370	54	VU100	18.0	53,300
	100	113.030	105	195	270	6.0			60	VU125	23.0	59,400
VR-PC3LSN	80	87.884	81	170	250	5.5	700	570	54	VU100	20.2	58,300
	100	113.030	105	195	270	6.0			60	VU125	26.0	66,100

㊒は信頼のブランド

防水継手

VR-TH-FD-D
VR-TH-LFD-D

打込型

ドルゴ通気弁付



写真はVR-TH-FD-D

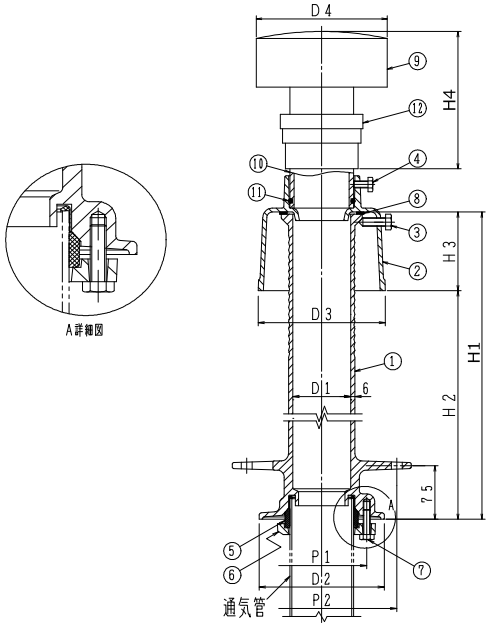

構成部品表

No.	部品名	材質	表面処理
1	本体	FC150 鋳鉄	錆止め塗装
2	カバー	FC150 鋳鉄	エポキシ粉体塗装
3	締付ボルト	SUS304 ステンレス	ー
4	固定ボルト	SUS304 ステンレス	ー
5	パッキン	NBR ニトリルゴム	ー
6	フランジ	FCD500-7 ダクテツ	エポキシ粉体塗装
7	六角ボルト	SWCH 鉄	電気亜鉛めっき
8	パッキン	CR クロロプレンゴム	ー
9	ドルゴ通気弁	ABS樹脂 アルミ	ー
10	接続管	塩ビ(VP管)	ー
11	パッキン	CR クロロプレンゴム	ー
12	Eソケット	ABS樹脂	ー

●施工例については
136ページをご参照ください。

●部品No.3の締付ボルトは M12×38 3個
●部品No.4の固定ボルトは 80:M8×15 3個、100・125:M10×20 3個
●打込型。
●養生蓋付。
●No.3締付ボルト、及びNo.4固定ボルトねじ込み時。、No.2カバー雌ねじ部に防錆処理をしてください。
●呼び125にEソケットは付属しません。塩ビ製ソケット(DV)が付属します。
●No.10の接続管とEソケット(又は塩ビ製ソケット)は接着固定してください。
●No.10の接続管をカバーへ差し込む時は、No.11のパッキンに石鹸水を塗布してください。

●ベントキャップ接続口は差込式。
●アスファルト・シート防水に対応しております。

価格・寸法表(mm)

製品符号	呼び	D1	D2	D3	D4	P1	P2	H1	H2	H3	H4	W.G.T kg	価格¥
VR-TH-FD-D	80	81	175	178	183	126	210	500	390	110	192	15.9	88,600
	100	105	200	203	213	152	235	500	380	120	205	18.0	106,700
	125	131	227	229	250	178	260	500	380	120	267	24.5	157,000
VR-TH-LFD-D	80	81	175	178	183	126	210	703	590	110	192	16.9	91,200
	100	105	200	203	213	152	235	703	580	120	205	21.5	110,700
	125	131	227	229	250	178	260	703	580	120	267	25.0	158,100

VR-TH-F用打込治具(別売)

呼び	価格¥
65	3,900
80	4,200
100	5,000
125	5,500
150	6,300

VR-TH-LF用打込治具(別売)

呼び	価格¥
65	3,900
80	4,200
100	5,000
125	5,500

VR-PC-D
VR-PCL-D
VR-PCLL-D
VR-PC3L-D

スラブ設置型

ドルゴ通気弁付



写真はVR-PC-D

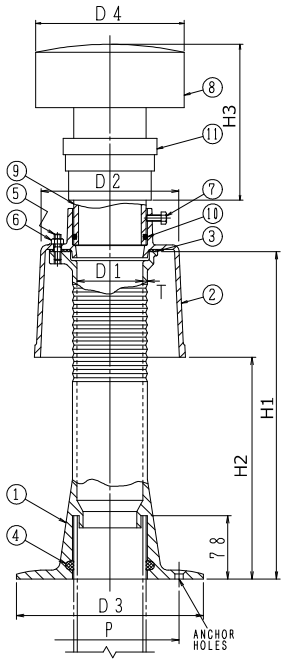

構成部品表

No.	部品名	材質	表面処理
1	本体	FC150 鋳鉄	錆止め塗装
2	カバー	FC150 鋳鉄	錆止め塗装
3	パッキン	CR クロロプレンゴム	ー
4	パッキン	CR クロロプレンゴム	ー
5	スタッドボルト	SUS304 ステンレス	ー
6	ナット	SUS304 ステンレス	ー
7	固定ボルト	SUS304 ステンレス	ー
8	ドルゴ通気弁	ABS樹脂 アルミ	ー
9	接続管	塩ビ(VP管)	ー
10	パッキン	CR クロロプレンゴム	ー
11	Eソケット	ABS樹脂	ー

●施工例については
137ページをご参照ください。

●部品No.5のスタッドボルト 80:M8×29 3個
100・125:M10×31 3個
●部品No.7の固定ボルト 80:M8×15 3個
100・125:M10×20 3個
●呼び125にEソケットは付属しません。塩ビ製ソケット(DV)が付属します。
●部品No.9の接続管とEソケット(又は塩ビ製ソケット)は接着固定してください。
●部品No.9の接続管をカバーへ差し込む時は、No.10のパッキンに石鹸水を塗布してください。

価格・寸法表(mm)

製品符号	呼び	D1	D2	D3	D4	T	H1	H2	H3	P	W.G.T kg	価格¥
VR-PC-D	80	81	170	230	183	5.5	283	153	192	170	14.8	74,100
	100	105	195	250	213	6.0			205	195	19.2	91,300
	125	131	222	280	250	7.0			267	240	26.2	135,200
VR-PCL-D	80	81	170	230	183	5.5	403	273	192	170	16.4	80,600
	100	105	195	250	213	6.0			205	195	21.4	99,800
	125	131	222	280	250	7.0			267	240	28.7	145,200
VR-PCLL-D	80	81	170	230	183	5.5	500	370	192	170	17.4	87,800
	100	105	195	250	213	6.0			205	195	22.9	108,900
	125	131	222	280	250	7.0			267	240	31.2	154,100
VR-PC3L-D	80	81	170	230	183	5.5	700	570	192	170	20.3	87,900
	100	105	195	250	213	6.0			205	195	27.2	109,100
	125	131	222	280	250	7.0			267	240	38.3	157,300

●ベントキャップ接続口は差込式。
●アスファルト・シート防水に対応しております。

㊊は信頼のブランド

防水継手施工例

■打込型(VR-TH-F▪-LF▪-FD▪-LFDシリーズ)

1 型枠への取付け

1)型枠に墨出しをして、本体取付けの位置を決め、固定金具を釘止めしてください。

2)長ねじを固定金具にねじ込んでください。

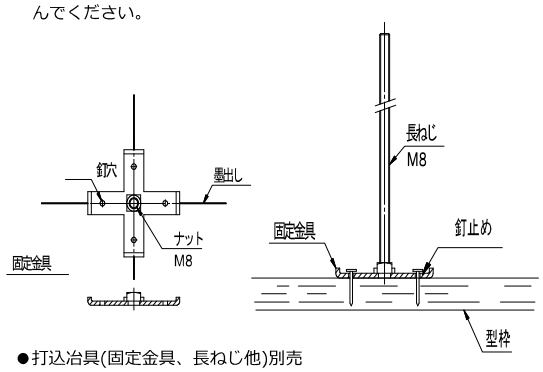

●打込冶具(固定金具、長ねじ他)別売

2 本体の固定

1)長ねじの上から本体を設置し、位置を決めて、型枠に釘止めしてください。

2)長ねじに養生蓋と締付金具を通し、蝶ナットで固定します。

2)屋根スラブ配筋(補強筋含む)に固定してください。

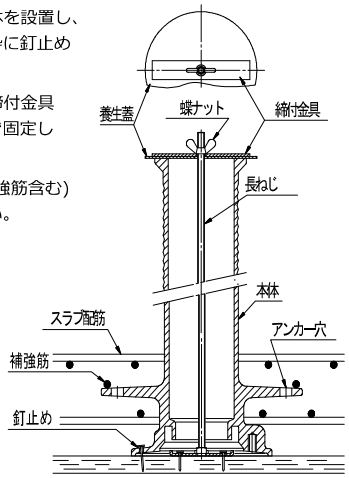

3 コンクリート打設

1)コンクリート打設後、長ねじ、養生蓋、締付金具及び蝶ナットを取除き型枠を解体します。

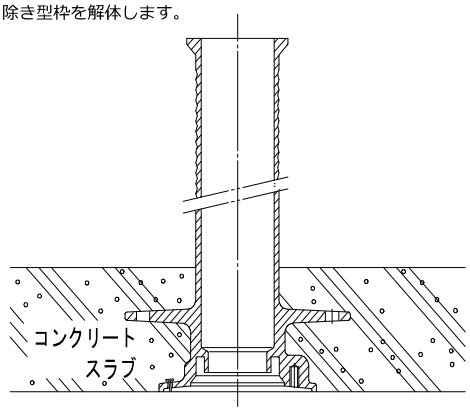

4 防水施工

1)防水層を本体の上部まで巻き上げ、銅線又はステンレスバンドで固定してください。
・上部末端には、締付ボルトとコーキングスペースを残します。
・コーキングスペース部分にシーリング材でコーキングしてください。

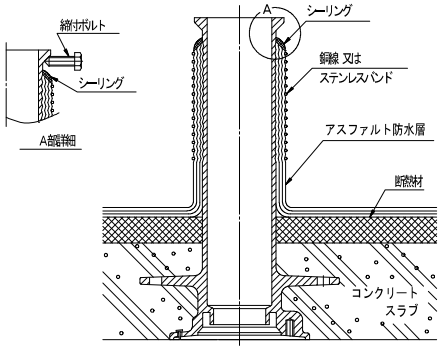

5 通気管の接続

1)通気管の端部は、カエリやバリの無いように面取りしてください。

2)通気管にフランジを挿入した後クッションパッキンを端部に当るまで挿入してください。
・フランジの向きを間違えないようにしてください。

3)管端部を本体受口部に挿入し、六角ボルトで確実に締め付けてください。

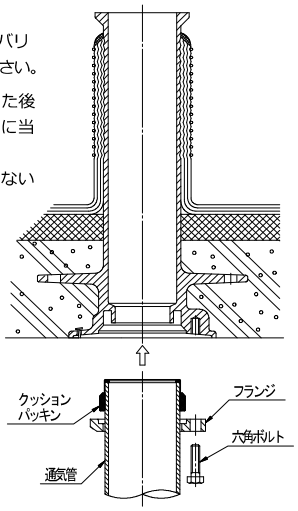

6 カバーとベントキャップの取り付け

1)本体にカバーを取り付けて、締付ボルトで固定します。
・締付ボルト(3箇所)は片締めの無いよう、均一に締め付けてください。

2)カバーにベントキャップを取り付けます。

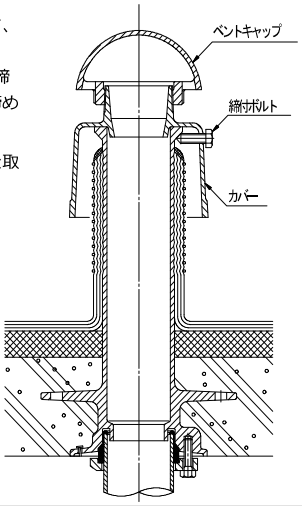

■後付型(VR-PCシリーズ)

1 通気管の設置

1)本体の垂直及び固定を容易にするため、モルタルで均してください。
2)管はモルタル上より、73～75mmの高さで切断してください。
3)管の端部は、カエリやバリの無いように面取りをしてください。
4)防水継手本体のアンカー穴位置に合わせて、グリップアンカーの装着穴を穿孔し、グリップアンカーを打ち込みます。
※アンカー下穴径φ14.5(ドリル径)×深さ45mm　3ヶ所

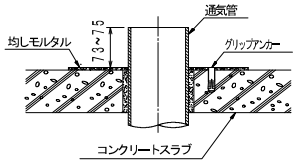

2 本体の設置

1)本体を通気管に挿入します。
・本体のアンカー穴とグリップアンカーの位置を合わせてください。
・パッキンに石鹸水を付けると挿入が容易です。
2)本体を皿ビスで固定します。

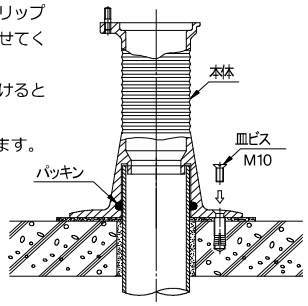

3 防水施工

1)防水層を本体の上部まで巻き上げ、銅線又はステンレスバンドで固定してください。
・上部末端にはコーキングスペースを残し、その部分にシーリング材でコーキングしてください。

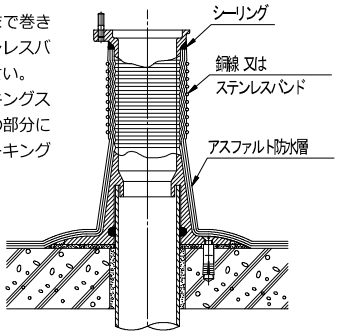

4 カバーとベントキャップの取り付け

1)本体にパッキンとカバーを取り付けます。
・本体のスタッドボルトとパッキン及びカバーのボルト穴を合わせてナットで均一に締め付けてください。
2)接続管を立ち上げ、ベントキャップを取り付けます。
・接続管にベントキャップを取り付け、カバーに差し込み、固定ボルトを締め付けて固定します。

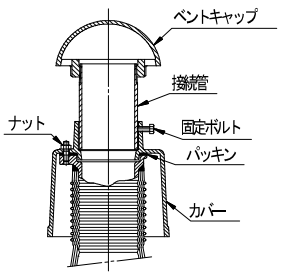

■打込型(VR-PCSシリーズ、VR-PCA)

1 型枠への取り付け

1)型枠上に墨出しをして、打込治具の取り付け位置を決め、固定金具を釘止めしてください。
2)長ねじ、スペーサー、打込治具、養生蓋を蝶ナットで固定します。
3)屋根スラブ配筋(補強筋含む)に固定してください。

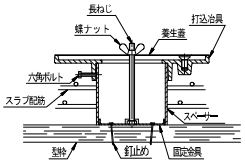

2 コンクリート打設

1)コンクリート打設後、長ねじ、養生蓋、及び蝶ナットを取り除き型枠を解体します。

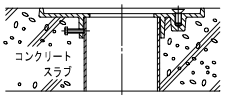

3 本体の設置

1)打込治具から皿ビスを取り出します。
2)打込治具の表面を清掃し、本体を置いて皿ビスで固定します。

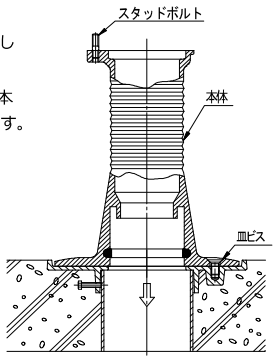

4 防水施工

1)防水層を本体の上部まで巻き上げ、銅線又はステンレスバンドで固定してください。
・上部末端にはコーキングスペースを残し、その部分にシーリング材でコーキングしてください。

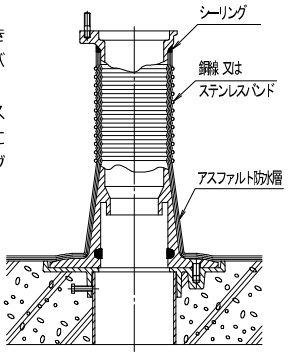

5 カバーとベントキャップの取り付け

1)本体にパッキンとカバーを取り付けます。
・本体のスタッドボルトとパッキン及びカバーのボルト穴を合わせてナットで均一に締め付けてください。
2)接続管を立ち上げ、ベントキャップを取り付けます。
・接続管にベントキャップを取り付け、カバーに差し込み、固定ボルトを締め付けて固定します。

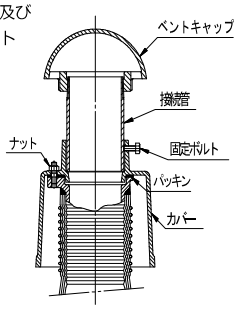

6 通気管の設置

1)管の端部は、カエリやバリの無いように面取りをしてください。
2)本体に通気管を挿入します。
・通気管の先端外面に石鹸水などを付けると挿入が容易に行えます。

㊍は信頼のブランド

防虫網

NVP

ねじ込式



●各サイズ在庫がなくなり次第
16メッシュに仕様変更予定

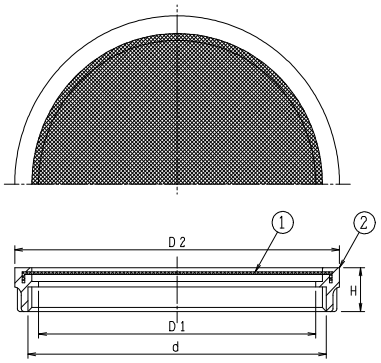

構成部品表

No.	部品名	材質	表面処理
1	金網	SUS304 ステンレス	ー
2	金具枠	CAC202 黄銅	ニッケルークロムめっき

価格・寸法表(mm)

	呼び	ねじ基準径 d	D1	D2	H	W.G.T kg	価格¥
	20	26.441	21	34	18	0.04	2,500
	25	33.249	28	38	15	0.04	2,500
	32	41.910	36	49	13	0.06	2,500
◎	40	47.803	42	55	13	0.07	3,200
	50	59.614	53	69	16	0.11	3,500
◎	65	75.184	68	83	16	0.14	4,000
	80	87.884	81	96	16	0.17	5,400
	100	113.030	100	123	16	0.22	6,900
◎	125	138.430	125	148	18	0.28	12,600
	150	163.830	150	174	18	0.34	18,900
◎	200	214.630	205	226	21.5	0.60	75,500

◎20メッシュ

●金網は16又は20メッシュです。
●通気管接続口は管用平行ねじ。

NVP-M

外ねじ式



●各サイズ在庫がなくなり次第
16メッシュに仕様変更予定

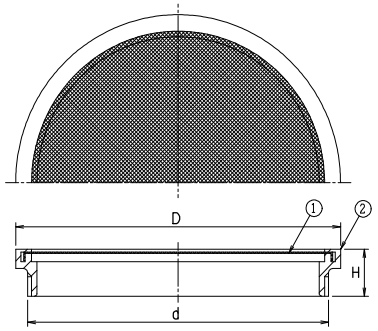

構成部品表

No.	部品名	材質	表面処理
1	金網	SUS304 ステンレス	ー
2	金具枠	CAC202 黄銅	ニッケルークロムめっき

価格・寸法表(mm)

	呼び	ねじ基準径 d	D	H	W.G.T kg	価格¥
	32	41.910	45	14	0.06	2,500
	40	47.803	55	15	0.07	3,200
	50	59.614	68	17	0.11	3,500
◎	65	75.184	83	17	0.14	4,000
	80	87.884	96	18	0.17	5,400
	100	113.030	116	20	0.22	6,900
◎	125	138.430	147	20	0.28	12,600
	150	163.830	173	20	0.34	20,500

◎20メッシュ

●金網は16又は20メッシュです。
●通気管接続口は管用平行ねじ。

ピートラコム は協業化製品です。(詳細は巻頭ページをご参照ください。)

NVP-V(SU)

ステンレス鋳鋼製

差込式



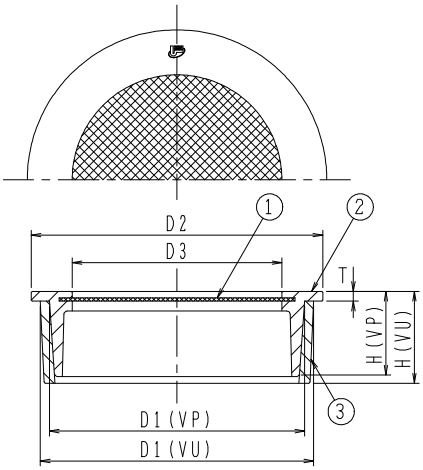

構成部品表

No.	部品名	材質	表面処理
1	金網	SUS304 ステンレス	ー
2	金具枠	SCS13 ステンレス鋳鋼	ー
3	アダプター	塩ビ	ー

価格・寸法表(mm)

呼び	D1		D2	D3	H		T	W.G.T kg	価格¥
	VP用	VU用			VP用	VU用			
40	39	43	48	27	21	24.5	2.5	0.10	3,000
50	50	56	60	38	21	25.5	2.5	0.12	3,600
65	65	72	76	54	21	27.5	2.5	0.17	4,200
80	76	83	89	64	26	28	3.0	0.25	5,500
100	98	106	114	87	26	28	3.0	0.30	7,400
125	123	130	140	112	30	30	3.0	0.50	12,500
150	144	153	165	132	30	30	3.0	0.65	19,000

●金網は各サイズとも16メッシュです。
●硬質ポリ塩化ビニル管(VP・VU管)差込用。
※VP管を使用の際はアダプターを外してご使用ください。
●金具枠の取付時にはシリコーン系シール材などを使用ください。また硬質ポリ塩化ビニルの内径は許容差があり、差し込んだ際緩い場合があります。その際も同様の処理をお願いします。

Ⓗは信頼のブランド

防虫網

CNP

SHASE-S 206

ねじ込式



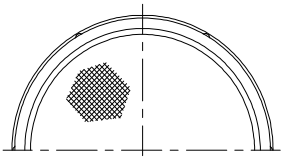

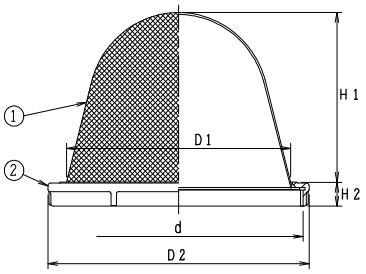

●金網は各サイズとも16メッシュです。
●通気管接続口は管用平行ねじ。(内ねじ)
●防虫網を水槽のオーバーフロー管に使用した場合、上水に含まれている塩素によって金網が侵食される場合もあります。
当製品はそのような事を防止するため金網にエポキシ樹脂コーティングを施してあります。
●コーティングの性質上一部網目が塞がる事があります。

構成部品表

No.	部品名	材質	表面処理
1	金網	SUS304 ステンレス	樹脂コーティング
2	金具枠	CAC202 黄銅	ニッケル-クロムめっき

価格・寸法表(mm)

呼び	ねじ基準径 d	D1	D2	H1	H2	W.G.T kg	価格¥
32	41.910	31	48	27	13	0.06	7,200
40	47.803	37	54	30	13	0.08	7,700
50	59.614	48	66	36	13	0.10	8,500
65	75.184	64	81	46	13	0.12	12,600
80	87.884	75	94	56	13	0.15	14,300
100	113.030	100	120	73	13	0.24	18,700
125	138.430	125	145	91	13	0.35	20,000
150	163.830	150	171	106	13	0.50	56,800

CNP-V

SHASE-S 206

差込式



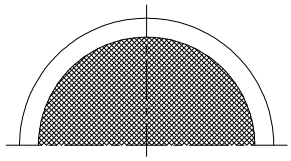

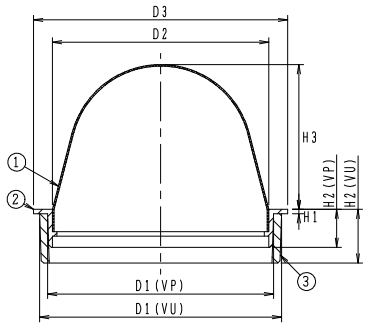

●金網は各サイズとも16メッシュです。
●硬質ポリ塩化ビニル管(VP・VU管)差込用。
※VP管を使用の際はアダプターを外してご使用ください。
●金具枠の取付時にはシリコーン系シール材などを使用ください。また硬質ポリ塩化ビニルの内径は許容差があり、差し込んだ際緩い場合があります。その際も同様の処理をお願いします。
●エポキシ樹脂コーティング付は特注品としてお受けいたします。
●コーティングの性質上一部網目が塞がる事があります。

構成部品表

No.	部品名	材質	表面処理
1	金網	SUS304 ステンレス	ー
2	金具枠	CAC202 黄銅	ニッケル-クロムめっき
3	アダプター	塩ビ	ー

価格・寸法表(mm)

呼び	D1		D2	D3	H1	H2		H3	W.G.T kg	価格¥
	VP用	VU用				VP用	VU用			
40	40	44	37	48	2	15	25	35	0.06	10,900
50	51	56	47	60	2	15	24.5	40	0.09	12,800
65	67	71	63	76	2	15	24.5	50	0.11	19,400
80	77	83	73	89	2	17	24	60	0.15	21,400
100	100	107	97	114	2	17	24	65	0.20	26,700
125	125	131	121	140	3	30	30	85	0.47	37,300
150	146	154	137	165	4	32	32	95	0.77	97,500

SU-NVP

ステンレス鋳鋼製

ねじ込式



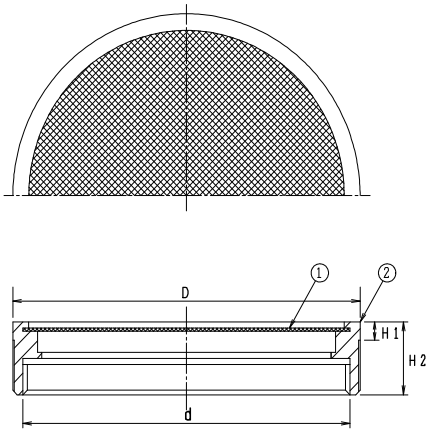

構成部品表

No.	部品名	材質	表面処理
1	金網	SUS304 ステンレス	ー
2	金具枠	SCS13 ステンレス鋳鋼	ー

価格・寸法表(mm)

呼び	ねじ基準径 d	D	H1	H2	W.G.T kg	価格¥
40	47.803	55	4	21	0.10	30,200
50	59.614	66	4	20	0.12	37,400
65	75.184	82	6	21	0.19	46,600
80	87.884	95	6	24	0.24	55,700
100	113.030	120	6	24	0.30	73,100
125	138.430	148	10	30	0.56	138,300
150	163.830	174	12	35	0.91	206,300
200	214.630	235	12	39		325,500

●金網は各サイズとも16メッシュです。
●通気管接続口は管用平行ねじ。

SU-NVP-M

ステンレス鋳鋼製

外ねじ式



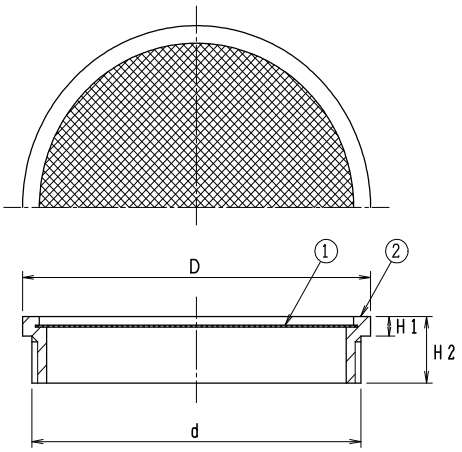

構成部品表

No.	部品名	材質	表面処理
1	金網	SUS304 ステンレス	ー
2	金具枠	SCS13 ステンレス鋳鋼	ー

価格・寸法表(mm)

呼び	ねじ基準径 d	D	H1	H2	W.G.T kg	価格¥
40	47.803	53	5	15	0.07	29,600
50	59.614	65	5	15	0.08	36,200
65	75.184	79	5	16	0.12	43,900
80	87.884	93	5	17	0.13	49,900
100	113.030	118	6	20	0.23	69,700
125	138.430	148	10	30	0.54	125,600
150	163.830	173	12	35	1.00	197,300
200	214.630	223	16	40		304,500

●金網は各サイズとも16メッシュです。
●通気管接続口は管用平行ねじ。

㊐は信頼のブランド

2
マンホールふた

施工上のご注意

●傾斜地でのご使用はお控えください。設計通りの安全荷重が確保されない場合があります。
●コンクリートで受枠全体を受ける状態にしてください。受枠の破損により事故及びケガの恐れがあります。
●受枠の上面と床の仕上面は同じ高さになるように施工してください。つまずいてケガをする恐れがあります。
●各製品のふたと受枠はその仕様に合わせて設計されています。よって製品間のふた及び受枠の互換性はありません。
●施工上のご注意については、弊社が加盟している「日本鋳鉄ふた・排水器具工業会」のホームページでも紹介しています。

取扱い上のご注意

●鋳鉄製品の塗装は一次防錆塗装です。塗装にキズが付くと錆や腐食が発生し易くなりますので、取扱いにはご注意ください。
●枠の中に砂、小石等が入るとガタツキやふたの飛び出しの原因となります。定期的に清掃してください。
●安全荷重を超えて使用しないでください。破損により事故及びケガの恐れがあります。
●パッキンの入った製品は都度パッキンの状態を確認し、状況に応じてお取替えください。

㊓は信頼のブランド

㊓マンホールふた　製品一覧表

種　　類	製　品　名	頁	備　　考
密閉形 (テーパ・パッキン式)	WPM-A	148	国土交通省、SHASE-S 209、公共建築協会評価対象品
	WPM-AA	148	〃
	WPM-AL	149	鍵付
密閉形 (パッキン式・防臭形)	WPM-B	150	〃
	WPM-C	150	〃
密閉形 (ボルト・パッキン式)	WPM-H	151	SHASE-S 209準拠、ボルト締付型
	WPM-HR	151	〃
水封形 (防臭形)	MHAA-S / MHA-S	152	国土交通省、SHASE-S 209、公共建築協会評価対象品
	MHBB-S / MHB-S	153	〃
	MHAA-R / MHA-R	154	
	MHBB-R / MHB-R	155	
	MHAA-RCR / MHA-RCR	156	
	MK3/MK3-H	157	マンホールふた用打込型枠
	MGV2-600-K	159	耐重用
	MGV2-600	159	〃
簡易密閉形 (パッキン式・簡易防水・防臭形)	MHAA-SP / MHA-SP	160	国土交通省、SHASE-S 209、公共建築協会評価対象品
	MHBB-SP / MHB-SP	161	〃
	MHAA-RP / MHA-RP	162	
	MHBB-RP / MHB-RP	163	
	MHT	164	マンホールタラップ
	MHAA-PCR / MHA-PCR	166	
	MHAA-S-PLK	166	回転ロック式
落し込み式	JIS-A5506	167	JIS A 5506-1987
簡易密閉形 (パッキン式・簡易防水形)	HR-2K	168･169	国土交通省
	HR-8K	168･169	〃
	HR-20K	168･169	〃
	HS-2K	170･171	国土交通省
	HS-8K	170･171	〃
	HS-20K	170･171	〃
	H-N2K	172	角形ふた
	H-N8K	172	〃
	H-N20K	172	〃
大型連結型	共同溝材料搬入口カバー	172	〃
マンホール関連	開閉ハンドル・工具	174	
	ちりよけゴム	175	
	錠前・合鍵	175	
鋳鉄製防護ふた	AH-14・25	176	
	AH-8	176	
	AH-8B	177	
	MPV	177	
	CV-R	178	樹脂製内ふた

●標準文字・特殊文字について

マンホールふた・ハンドホールふたの鋳出し文字は、お客様の要望により使用区分を明確にするため、下表のとおり 文字入り・文字なし を標準品としています。下記標準品文字以外の特殊文字をご指定の場合は、標準価格の15%及び文字型代を加算させて戴きます。

		製　品　名	標準文字・標準マーク
マンホールふた	密閉形	WPM-A,AA,AL	(水槽) 又は (文字なしマーク)
		WPM-B	(水槽) 又は (文字なしマーク)
		WPM-C	キャップに (水槽) 当品は特殊文字は入れられません。
		WPM-H,HR	文字なし
	水封形	MHA-S,R 300～600 MHB-S,R　MHA-RCR	汚水蓋 排水蓋 雨水蓋
		MHA-S,R 750・900	標準文字はありません。特殊文字対応となります。
		MHAA-S,R　MHAA-RCR MHBB-S,R	文字なし
		MGV2-600-K　MGV2-600	雨水 汚水 電気 通信 又は文字なし
	簡易密閉形	MHA-SP,RP 300～600 MHA-PCR　MHB-SP,RP	汚水蓋 排水蓋 雨水蓋
		MHA-SP,RP 750・900	標準文字はありません。特殊文字対応となります。
		MHAA-SP,RP　MHAA-PCR MHBB-SP,RP　MHAA-S-PLK	文字なし
	落し込み形	JIS-A5506	◯（マークなし）
ハンドホールふた	簡易密閉形	HR-2K,8K,20K	(電)
		HS-2K,8K,20K	(電)
		H-N2K,8K,20K	文字なし 又は (電)

※特殊文字
- 全て受注生産品となります。
- 文字型の確認をお願いします。
- 納期の確認をお願いします。

●鋳造品ー寸法公差方式及び削り代方式（JIS B 0403）

表1　鋳造品の寸法公差　単位mm

鋳放し鋳造品の基準寸法		全鋳造公差（1）															
を超え	以下	鋳造公差等級CT（2)(3)															
		1	2	3	4	5	6	7	8	9	10	11	12	13(3)	14(4)	15(4)	16(4)(5)
–	10	0.09	0.13	0.18	0.26	0.36	0.52	0.74	1	1.5	2	2.8	4.2	–	–	–	–
10	16	0.1	0.14	0.2	0.28	0.38	0.54	0.78	1.1	1.6	2.2	3	4.4	–	–	–	–
16	25	0.11	0.15	0.22	0.3	0.42	0.58	0.82	1.2	1.7	2.4	3.2	4.6	6	8	10	12
25	40	0.12	0.17	0.24	0.32	0.46	0.64	0.9	1.3	1.8	2.6	3.6	5	7	9	11	14
40	63	0.13	0.18	0.26	0.34	0.5	0.7	1	1.4	2	2.8	4	5.6	8	10	12	16
63	100	0.14	0.2	0.28	0.4	0.56	0.78	1.1	1.6	2.2	3.2	4.4	6	9	11	14	18
100	160	0.15	0.22	0.3	0.44	0.62	0.88	1.2	1.8	2.5	3.6	5	7	10	12	16	20
160	250		0.24	0.34	0.5	0.7	1	1.4	2	2.8	4	5.6	8	11	14	18	22
250	400			0.4	0.56	0.78	1.1	1.6	2.2	3.2	4.4	6.2	9	12	16	20	25
400	630				0.64	0.9	1.2	1.8	2.6	3.6	5	7	10	14	18	22	28
630	1000					1	1.4	2	2.8	4	6	8	11	16	20	25	32
1000	1600						1.6	2.2	3.2	4.6	7	9	13	18	23	29	37

注　公差等級　CT1～CT15　における肉厚に対して、１級大きい公差等級を適用する。

●質　量

標準質量（W.G.T）表示につきましては、一般に鋳物製品は製造上　5%の質量差が生じてしまいます。
従いまして表示質量と実質量に差が生じる場合がございますので、ご承知おきください。

●荷重区分

マンホールふたの荷重区分（屋内・敷地内および公道上を除く敷地周辺道路とする。）

許容通過車輌	種　類	大きさの呼び mm	加重体の大きさ φ d mm	たわみ試験荷重(安全荷重) kN	破壊試験荷重 kN	備　考
11トン貨物 大型ダンプ 大型バス 	5000K	300	※170	※25	※100	SHASE-S規格 国土交通省 (機械設備工事編)
		350～900	330	50	200	SHASE-S規格 国土交通省 (機械設備工事編)
4トン貨物 マイクロバス 救急車 普通乗用車 	1500K	600・750	150	–	80	国土交通省 (電気設備工事編)
		300～900	170	15	60	SHASE-S規格 国土交通省 (機械設備工事編)
小型乗用車 1トン貨物 	500K	300～600	150	注1 5	20	SHASE-S規格 国土交通省 (機械設備工事編) (電気設備工事編)

備考　※印は、試験方法上、加重体の大きさおよび試験荷重は特例とする。
　　注1のたわみ試験は「電気設備工事編」を除く。

〔参考〕
公道用マンホールふた（JIS A5506-1995より）

許容通過車輌	破壊荷重	衝撃を考慮した後輪一輪荷重	衝撃係数	荷重体の大きさ
大型車輌 トレーラー はしご消防車	700kN以上	137.3kN以上	0.4	200×500mm

●マンホールふた耐荷重の規定について

現在、鋳鉄製マンホールふたの耐荷重については、JIS A 5006(下水道用マンホールふた)と、SHASE-S 209(鋳鉄製マンホールふた)のそれぞれの規定があります。加えて、一般的に荷重区分は、「T荷重」が用いられることが多く、混乱を招きやすくなっています。弊社のマンホールふたは、SHASE-S 209の規格に基づいて製作しております。したがって、使用範囲は建物内、建物敷地内、公園敷地内および敷地周辺道路(公共の車道を除く)を対象としています。

●T荷重とは通行可能な車輌の総質量であり、(社)日本道路協会刊行の「鋼道路橋設計示方書」にて規定されています。

●材　質

マンホールふたの材質は、鋳鉄製品と球状黒鉛鋳鉄品の２種類があります。
鋳鉄製品は、JIS G 5501に定められた「ねずみ鋳鉄品」3種 FC200による材質を用いています。
球状黒鉛鋳鉄品は、JIS G 5502に定められた「球状黒鉛鋳鉄品」の3種 FCD-500-7相当の材質を用いています。
当社では球状黒鉛鋳鉄品を独自に「ダクテツ」と称しています。

ダクテツ（ダクタイル鋳鉄）

ダクテツは一般にダクタイル鋳鉄と云われている材質で当社だけの呼び名で、普通鋳鉄とくらべて特に強靭性に秀れた材質です。従ってふた類をダクテツで製造することによって、同じ肉厚、構造のものが普通鋳鉄よりも強度があります。

㊍のダクテツはJIS G 5502(球状黒鉛鋳鉄品)3種 FCD500-7(引張り強さ500N/mm^{2}以上、伸び7%以上)相当の材質で電気炉により高温溶解し、厳密な作業管理のもとに成分調整を行って鋳造しており、材質の判定に当たっては、化学分析、金属顕微鏡、抗張力試験等の手段をもって十分に検査をしておりますので、常に安定した材質のダクテツ製品を製造しております。

尚、マンホールふた、格子ふたとも、鉄ふたのみをダクテツで製造し、受枠は通常は普通鋳鉄で製造しております。当社のダクテツ製品には、鉄ふたに"FCD"の記号が鋳出してありますので、ご確認ください。

鋳鉄の黒鉛分布状態　顕微鏡写真

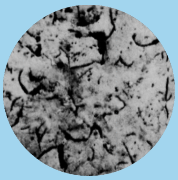

●普通鋳鉄
鋳鉄中の黒鉛が片状になっている
引張り強さ
200N/mm^{2}以上

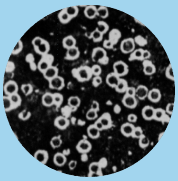

●ダクテツ
鋳鉄中の黒鉛が球状になっている
引張り強さ
500N/mm^{2}以上
伸び　7%以上

●防水機能

建物内部にマンホールを設ける場合、水封によって防臭機能を有する製品は水封の形態を得ることが困難なため、密閉形（WPM-A・WPM-H等）のご使用をお勧めいたします。

㊊は信頼のブランド

密閉形マンホールふた(テーパ・パッキン式)

WPM-A

国土交通省 WPM-A 鋳鉄
国土交通省 WPM-D ダクテツ
SHASE-S 209
公共建築協会評価対象品



鋳鉄
破壊荷重60kN以上



ダクテツ
破壊荷重200kN以上



注:耐重用にはダクテツふたをご指定ください。

標準文字

水槽 又は (文字なしマーク)

※特殊文字については
145ページをご参照ください。

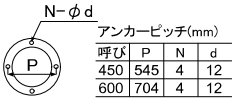

呼び	P	N	d
450	545	4	12
600	704	4	12

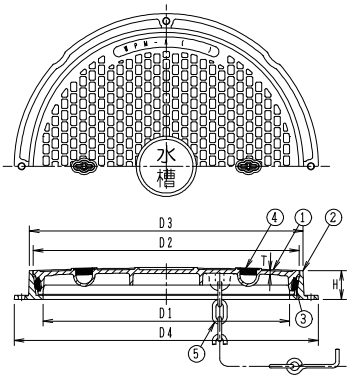

構成部品表

No.	部品名	材質	表面処理
1	ふた	FC200 鋳鉄	錆止め塗装
		FCD500-7 ダクテツ	
2	受枠	FC200 鋳鉄	錆止め塗装
3	パッキン	CR クロロプレンゴム	―
4	ちりよけゴム	CR クロロプレンゴム	―
5	鎖	SWRM 丸鋼	電気亜鉛めっき

価格・寸法表(mm)

呼び	有効径 D1	ふた D2	ふた T	受枠 D3	受枠 D4	受枠 H	W.G.T kg	破壊荷重 kN 鋳鉄	破壊荷重 kN ダクテツ	安全荷重 kN 鋳鉄	安全荷重 kN ダクテツ	価格¥ 鋳鉄	価格¥ ダクテツ
450	450	486	7	505	590	58	36.4	60	200	15	50	72,200	85,200
600	600	647	9	666	740	70	69.4					129,800	156,200

●蓋の開閉には別売りのハンドルB・工具E(174ページ参照)をご使用ください。

WPM-AA

国土交通省 WPM-B
SHASE-S 209
公共建築協会評価対象品



鋳鉄
破壊荷重20kN以上



標準文字

水槽 又は (文字なしマーク)

※特殊文字については
145ページをご参照ください。

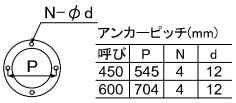

呼び	P	N	d
450	545	4	12
600	704	4	12

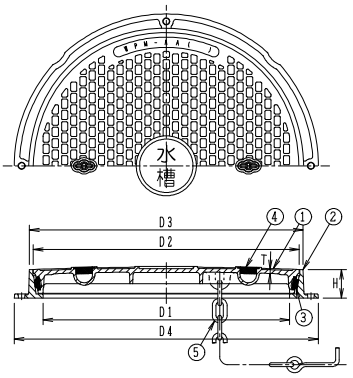

構成部品表

No.	部品名	材質	表面処理
1	ふた	FC200 鋳鉄	錆止め塗装
2	受枠	FC200 鋳鉄	錆止め塗装
3	パッキン	CR クロロプレンゴム	―
4	ちりよけゴム	CR クロロプレンゴム	―
5	鎖	SWRM 丸鋼	電気亜鉛めっき

価格・寸法表(mm)

呼び	有効径 D1	ふた D2	ふた T	受枠 D3	受枠 D4	受枠 H	W.G.T kg	破壊荷重 kN	安全荷重 kN	価格¥
450	450	486	5	505	590	58	32.2	20	5	67,500
600	600	647	5	666	740	70	55.8			113,600

●蓋の開閉には別売りのハンドルB・工具E(174ページ参照)をご使用ください。

WPM−AL

鍵 付



鋳鉄
破壊荷重60kN以上

ダクテツ
破壊荷重200kN以上

注：耐重用にはダクテツふたをご指定ください。

標準文字

水槽 又は Ⓗ（文字なしマーク）

※特殊文字については
145ページをご参照ください。

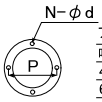

アンカーピッチ(mm)

呼び	P	N	d
450	545	4	12
600	704	4	12

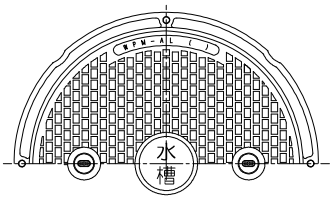

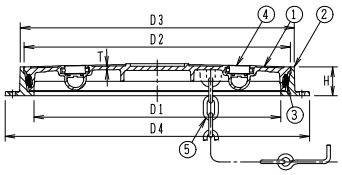

構成部品表

No.	部品名	材質	表面処理
1	ふた	FC200 鋳鉄 FCD500−7 ダクテツ	錆止め塗装
2	受枠	FC200 鋳鉄	錆止め塗装
3	パッキン	CR クロロプレンゴム	―
4	錠前	CAC202 黄銅	―
5	鎖	SWRM 丸鋼	電気亜鉛めっき

価格・寸法表(mm)

呼び	有効径	ふた			受枠			W.G.T	破壊荷重 kN		安全荷重 kN		価格¥	
	D1	D2	T		D3	D4	H	kg	鋳鉄	ダクテツ	鋳鉄	ダクテツ	鋳鉄	ダクテツ
450	450	486	7		505	590	58	36.4	60	200	15	50	89,000	112,400
600	600	647	9		666	740	70	69.4					146,200	189,800

●蓋の開閉には別売りのハンドルB・工具E(174ページ参照)をご使用ください。

錠前の解除手順(WPM−AL)

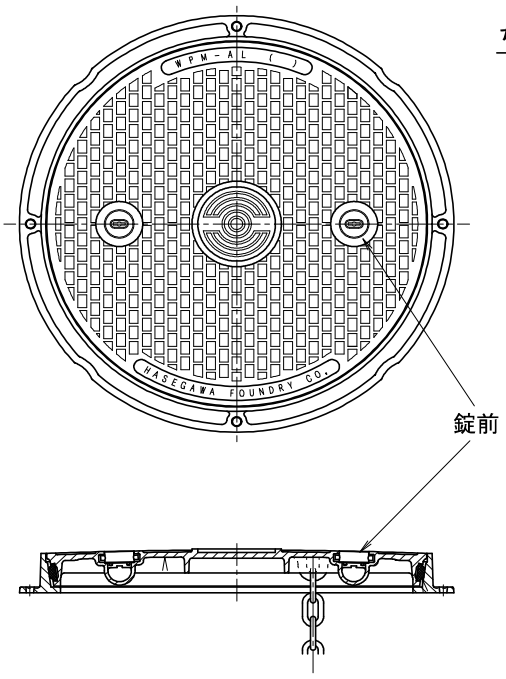

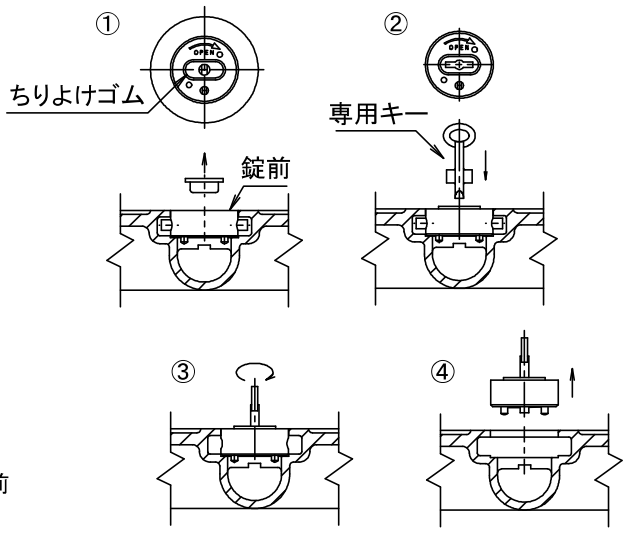

錠前の取り外し方

①錠前に取り付けてあるちりよけゴムを外します。
②錠前に専用キーを差込みます。
③専用キーを右に回します。これで鍵が解除されます。
④そのまま引上げます。

Ⓗは信頼のブランド

密閉形マンホールふた（パッキン式・防臭形）

WPM-B

鍵 付



※注：重車輌が頻繁に通過する場所には使用しないでください。

鋳鉄
破壊荷重120kN以上



ダクテツ
破壊荷重400kN以上



●標準重量　112.0kg

標準文字

水槽 又は （文字なしマーク）

※特殊文字については
145ページをご参照ください。

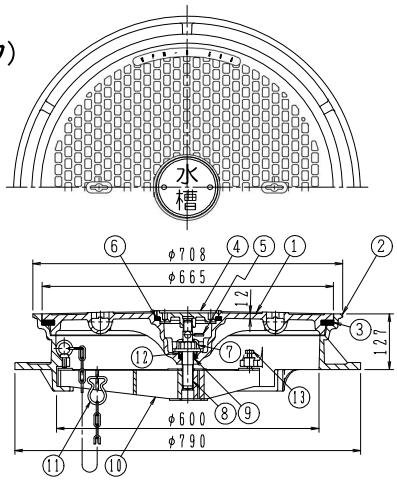

構成部品表

No.	部品名	材質		表面処理
1	ふた	FC200	鋳鉄	錆止め塗装
		FCD500-7	ダクテツ	
2	受枠	FC200	鋳鉄	錆止め塗装
3	パッキン	CR	クロロプレンゴム	ー
4	中蓋	FC200	鋳鉄	錆止め塗装
5	錠前	C3602BD	黄銅	ー
6	パッキン	CR	クロロプレンゴム	ー

No.	部品名	材質		表面処理
7	キャップ	FC150	鋳鉄	錆止め塗装
8	締付軸	C3602BD	黄銅	ー
9	パッキン	CR	クロロプレンゴム	ー
10	三脚		鉄	溶融亜鉛めっき
11	鎖	SWRM	丸鋼	電気亜鉛めっき
12	リング	C3602BD	黄銅	ー
13	六角ボルト	SUS304	ステンレス	ー

呼び	破壊荷重 kN		安全荷重 kN		価格¥	
	鋳鉄	ダクテツ	鋳鉄	ダクテツ	鋳鉄	ダクテツ
600	120	400	30	100	286,000	304,600

●蓋の開閉には別売りのハンドルB・工具D(174ページ参照)をご使用ください。

WPM-C

鍵 付



※部品 No.5 の通気調節板は2枚使用します。
※部品 No.5 と No.11 を取替えることにより、通気調節口が密封され防水型になります。
●換気ろ過装置付。
多少の空気量調節ができます。
●締付装置内蔵型。
衛生面から締付装置をキャップ内に内蔵すると共に、必要に応じ容易に自然換気ができる構造です。
●標準重量　87.4kg

標準文字

キャップに 水槽

※特殊文字は入れられません。

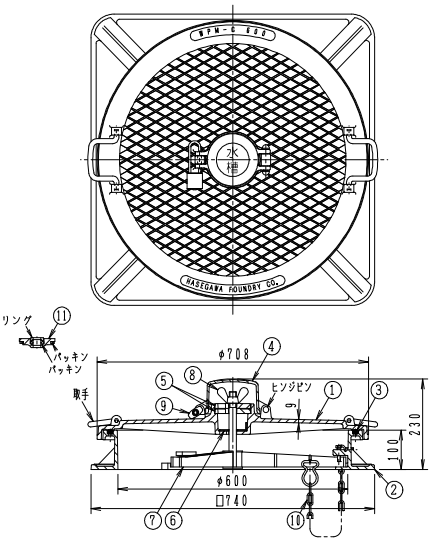

構成部品表

No.	部品名	材質		表面処理
1	ふた	FC200	鋳鉄	錆止め塗装
2	受枠	FC200		錆止め塗装
3	パッキン	CR	クロロプレンゴム	ー
4	キャップ	FC200	鋳鉄	錆止め塗装
5	通気調節板	FC150	鋳鉄	錆止め塗装

No.	部品名	材質		表面処理
6	防虫網	SUS304	ステンレス	ー
7	三脚	SS400	鉄	溶融亜鉛めっき
8	蝶ナット	SS400	鉄	電気亜鉛めっき
9	錠前	C3604BE	黄銅	ー
10	鎖	SWRM	丸鋼	電気亜鉛めっき
11	密閉蓋	FC200	鋳鉄	錆止め塗装

呼び	価格¥
600	240,000

密閉形マンホールふた（ボルト・パッキン式）

WPM-H

ボルト締付型



1500K
300・350・500　鋳鉄
450・600　ダクテツ
破壊荷重60kN以上

5000K
ダクテツ
破壊荷重200kN以上

●取手の個数は2ヶ所です。

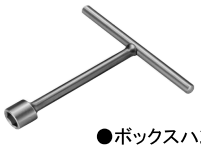

●ボックスハンドル　別売
¥ 3,200

●ボルト締付個数は4ヶ所です。

標準文字 文字なし

※特殊文字については
145ページをご参照ください。

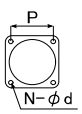

アンカーピッチ(mm)

呼び	P	N	d
300	340	4	12
350	390	4	12
450	484	4	12
500	530	4	12
600	622	4	12

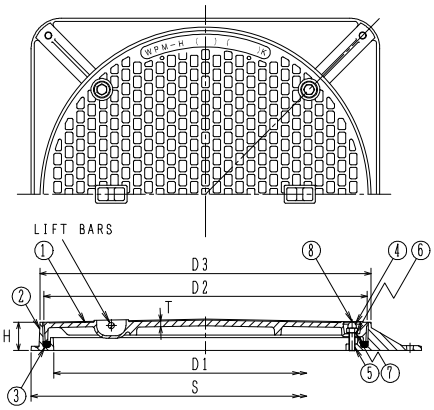

構成部品表

No.	部品名	材質	表面処理
1	ふた	FC200　鋳鉄	錆止め塗装
		FCD500-7　ダクテツ	
2	受枠	FC200　鋳鉄	錆止め塗装
3	パッキン	CR　クロロプレンゴム	―
4	袋ナット	SUS304　ステンレス	―
5	スタッドボルト	SUS304　ステンレス	―
6	座金	SUS304　ステンレス	―
7	パッキン	CR　クロロプレンゴム	―
8	キャップ	CR　クロロプレンゴム	―

価格・寸法表(mm)

呼び	有効径 D1	ふた D2	ふた T 1500K	ふた T 5000K	受枠 D3	受枠 S	受枠 H	W.G.T kg 1500K	W.G.T kg 5000K	破壊荷重 kN 1500K	破壊荷重 kN 5000K	安全荷重 kN 1500K	安全荷重 kN 5000K	価格¥ 1500K	価格¥ 5000K
300	300	340	6	6	355	390	55	17.0	17.0	60	200	15	50	31,600	42,300
350	350	390	6	6	405	440	55	23.1	23.1					38,600	50,100
※450	450	490	6	9	505	540	55	27.6	30.7					50,900	64,000
※500	500	540	8	8	555	590	55	37.0	37.0					63,200	89,400
※600	600	640	6.5	10	655	690	55	42.3	49.0					81,400	100,700

●※はSHASE-S 209に準じております。
●SHASE-S規格では安全荷重は 5kN ですが、当製品は 15kN、50kN の二種類ございます。
●蓋の開閉には別売りのハンドルC(170ページ参照)、ボックスハンドルをご使用ください。
●目詰まり防止には別売のちりよけゴム(171ページ参照)をご使用ください。

WPM-HR 600

ボルト締付型



1500K
ダクテツ
破壊荷重60kN以上

5000K
ダクテツ
破壊荷重200kN以上

●取手の個数は2ヶ所です。



●ボックスハンドル　別売
¥ 3,200

●ボルト締付個数は4ヶ所です。

標準文字 文字なし

※特殊文字については
145ページをご参照ください。

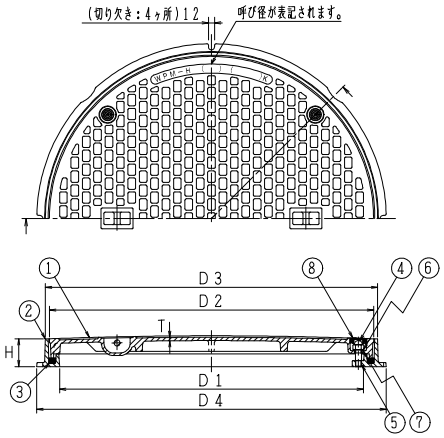

構成部品表

No.	部品名	材質	表面処理
1	ふた	FCD500-7　ダクテツ	錆止め塗装
2	受枠	FC200　鋳鉄	錆止め塗装
3	パッキン	CR　クロロプレンゴム	―
4	袋ナット	SUS304　ステンレス	―
5	スタッドボルト	SUS304　ステンレス	―
6	座金	SUS304　ステンレス	―
7	パッキン	CR　クロロプレンゴム	―
8	キャップ	CR　クロロプレンゴム	―

価格・寸法表(mm)

呼び	有効径 D1	ふた D2	ふた T 1500K	ふた T 5000K	受枠 D3	受枠 D4	受枠 H	W.G.T kg 1500K	W.G.T kg 5000K	破壊荷重 kN 1500K	破壊荷重 kN 5000K	安全荷重 kN 1500K	安全荷重 kN 5000K	価格¥ 1500K	価格¥ 5000K
※600	600	640	6.5	10	655	690	55	38.0	44.7	60	200	15	50	78,200	108,900

●※はSHASE-S 209に準じております。
●SHASE-S規格では安全荷重は 5kN ですが、当製品は 15kN、50kN の二種類ございます。
●蓋の開閉には別売りのハンドルC(170ページ参照)、ボックスハンドルをご使用ください。
●目詰まり防止には別売のちりよけゴム(171ページ参照)をご使用ください。

Ⓗは信頼のブランド

水封形マンホールふた(防臭形)

MHAA−S(文字なし)
MHA−S(文字入り)

国土交通省 MHA 鋳鉄
国土交通省 MHD ダクテツ
SHASE−S 209
公共建築協会評価対象品

300〜600



鋳鉄
破壊荷重60kN以上

ダクテツ
破壊荷重200kN以上

●取手の個数は2ヶ所です。
注:耐重用にはダクテツふたをご指定ください。

標準文字

汚水蓋 | 排水蓋 | 雨水蓋

※特殊文字については
145ページをご参照ください。

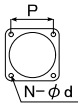

アンカーピッチ(mm)

呼び	P	N	d
300	368	4	12
350	410	4	12
400	455	4	12
450	495	4	12
500	550	4	12
600	644	4	12

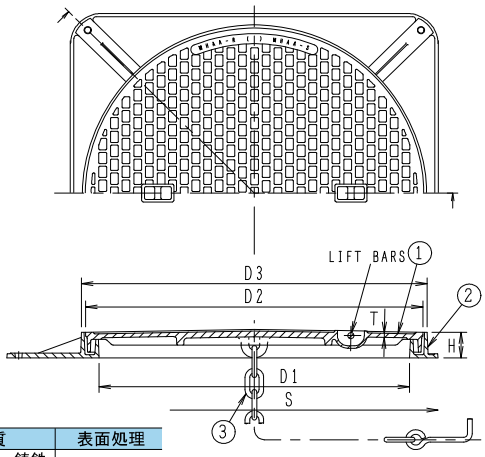

構成部品表

No.	部品名	材質		表面処理
1	ふた	FC200	鋳鉄	錆止め塗装
		FCD500−7	ダクテツ	
2	受枠	FC200	鋳鉄	錆止め塗装
3	鎖	SWRM	丸鋼	電気亜鉛めっき

価格・寸法表(mm)

呼び	有効径	ふた		受枠			W.G.T	破壊荷重 kN		安全荷重 kN		価格¥			
								鋳鉄	ダクテツ	鋳鉄	ダクテツ	鋳鉄		ダクテツ	
	D1	D2	T	D3	S	H	kg					鎖付	鎖無し	鎖付	鎖無し
300	300	350	6	365	410	50	17.0	60	200	15	50	19,100	18,300	24,200	23,400
350	350	400	6	415	460	50	23.1					23,300	22,500	30,600	29,800
400	400	450	7	465	510	50	27.8					30,200	29,300	35,700	34,800
450	450	500	7	515	560	50	30.0					31,000	30,100	38,600	37,700
500	500	550	8	565	610	50	38.0					40,400	39,500	48,900	48,000
600	600	650	9	665	710	50	51.0					50,500	49,600	66,600	65,700

●蓋の開閉には別売りのハンドルC(174ページ参照)をご使用ください。
●目詰まり防止には別売りのちりよけゴム(175ページ参照)をご使用ください。
●通常は鎖付です。鎖が不要な場合は鎖無しでご注文ください。

MHAA−S(文字なし)
MHA−S(特殊文字対応品)

国土交通省 MHA 鋳鉄
国土交通省 MHD ダクテツ
SHASE−S 209
公共建築協会評価対象品

750・900



鋳鉄
破壊荷重60kN以上

ダクテツ
破壊荷重200kN以上

●取手の個数は4ヶ所です。
注:耐重用にはダクテツふたをご指定ください。

標準文字

標準文字はありません。
特殊文字対応となります。
※特殊文字については
145ページをご参照ください。

〈受注生産品〉

呼び900は一部形状が異なります。

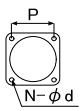

アンカーピッチ(mm)

呼び	P	N	d
750	784	4	14
900	924	4	15

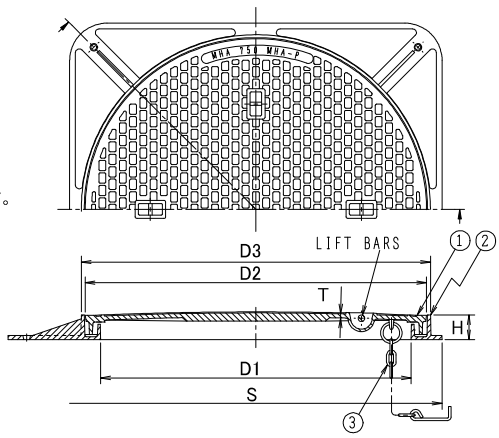

構成部品表

No.	部品名	材質		表面処理
1	ふた	FC200	鋳鉄	錆止め塗装
		FCD500−7	ダクテツ	
2	受枠	FC200	鋳鉄	錆止め塗装
3	鎖	SWRM	丸鋼	亜鉛めっき

価格・寸法表(mm)

呼び	有効径	ふた		受枠			W.G.T	破壊荷重 kN		安全荷重 kN		価格¥			
								鋳鉄	ダクテツ	鋳鉄	ダクテツ	鋳鉄		ダクテツ	
	D1	D2	T	D3	S	H	kg					鎖付	鎖無し	鎖付	鎖無し
750	750	825	12	844	900	60	90.4	60	200	15	50	179,300	178,200	208,000	206,900
900	900	975	13	995	1050	60	165.7					238,500	237,400	277,500	276,400

●蓋の開閉には別売りのハンドルC(174ページ参照)をご使用ください。
●目詰まり防止には別売りのちりよけゴム(175ページ参照)をご使用ください。
●通常は鎖付です。鎖が不要な場合は鎖無しでご注文ください。

MHBB−S(文字なし)
MHB−S(文字入り)

国土交通省 MHB
SHASE−S 209
公共建築協会評価対象品



鋳鉄
破壊荷重20kN以上

●取手の個数は2ヶ所です。

標準文字

汚水蓋　排水蓋　雨水蓋

※特殊文字については
145ページをご参照ください。

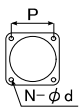

アンカーピッチ(mm)

呼び	P	N	d
300	340	4	12
350	390	4	12
400	440	4	12
450	484	4	12
500	530	4	12
600	622	4	12

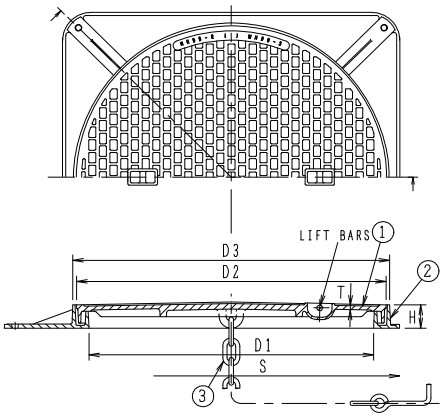

構成部品表

No.	部品名	材質	表面処理
1	ふた	FC200 鋳鉄	錆止め塗装
2	受枠	FC200 鋳鉄	錆止め塗装
3	鎖	SWRM 丸鋼	電気亜鉛めっき

価格・寸法表(mm)

呼び	有効径	ふた		受枠			W.G.T	破壊荷重	安全荷重	価格¥	
	D1	D2	T	D3	S	H	kg	kN	kN	鎖付	鎖無し
300	300	345	5	356	390	45	14.0	20	5	16,300	15,500
350	350	395	5	406	440	45	16.0			19,500	18,700
400	400	445	5	456	490	45	20.3			24,200	23,300
450	450	495	5	506	540	45	22.0			25,600	24,700
500	500	545	5	556	590	45	27.2			33,200	32,300
600	600	645	5	656	690	45	35.0			37,900	37,000

●蓋の開閉には別売りのハンドルC(174ページ参照)をご使用ください。
●目詰まり防止には別売りのちりよけゴム(175ページ参照)をご使用ください。
●通常は鎖付です。鎖が不要な場合は鎖無しでご注文ください。

㊒は信頼のブランド

水封形マンホールふた(防臭形)

MHAA−R(文字なし)
MHA−R(文字入り)

300～600



鋳鉄
破壊荷重60kN以上

ダクテツ
破壊荷重200kN以上

●取手の個数は2ヶ所です。
注:耐重用にはダクテツふたをご指定ください。

標準文字

汚水蓋 | 排水蓋 | 雨水蓋

※特殊文字については
145ページをご参照ください。

注)公団桝用
(サイズ500・D4寸法590mm)
はご指示ください。

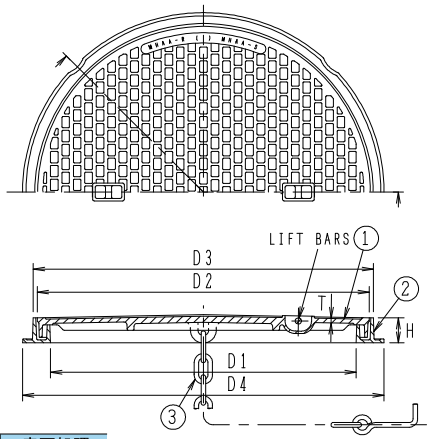

構成部品表

No.	部品名	材質		表面処理
1	ふた	FC200	鋳鉄	錆止め塗装
		FCD500−7	ダクテツ	
2	受枠	FC200	鋳鉄	錆止め塗装
3	鎖	SWRM	丸鋼	電気亜鉛めっき

価格・寸法表(mm)

呼び	有効径	ふた			受枠			W.G.T	破壊荷重kN		安全荷重kN		価格¥			
									鋳鉄	ダクテツ	鋳鉄	ダクテツ	鋳鉄 鎖付	鋳鉄 鎖無し	ダクテツ 鎖付	ダクテツ 鎖無し
	D1	D2	T	D3	D4	H	kg									
300	300	350	6	365	390	50	15.0	60	200	15	50	18,000	17,200	23,000	22,200
350	350	400	6	415	440	50	19.8					22,900	22,100	30,200	29,400
400	400	450	7	465	490	50	23.9					28,600	27,700	34,100	33,200
450	450	500	7	515	560	50	26.0					28,800	27,900	36,400	35,500
500	500	550	8	565	610	50	33.0					38,400	37,500	46,900	46,000
600	600	650	9	665	710	50	46.0					48,700	47,800	64,800	63,900

●蓋の開閉には別売りのハンドルC(174ページ参照)をご使用ください。
●目詰まり防止には別売りのちりよけゴム(175ページ参照)をご使用ください。
●通常は鎖付です。鎖が不要な場合は鎖無しでご注文ください。

MHAA−R(文字なし)
MHA−R(特殊文字対応品)

750・900



鋳鉄
破壊荷重60kN以上

ダクテツ
破壊荷重200kN以上

●取手の個数は4ヶ所です。
注:耐重用にはダクテツふたをご指定ください。

標準文字

標準文字はありません。
特殊文字対応となります。

※特殊文字については
145ページをご参照ください。

<受注生産品>

呼び900は一部形状が異なります。

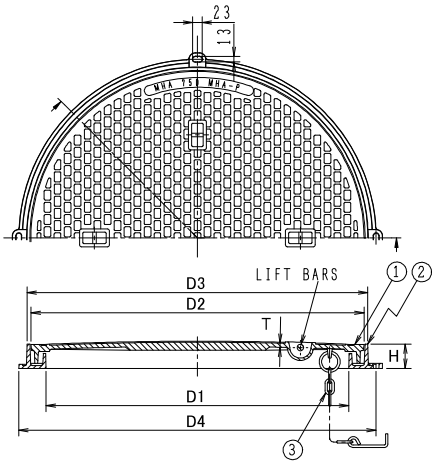

構成部品表

No.	部品名	材質		表面処理
1	ふた	FC200	鋳鉄	錆止め塗装
		FCD500−7	ダクテツ	
2	受枠	FC200	鋳鉄	錆止め塗装
3	鎖	SWRM	丸鋼	亜鉛めっき

価格・寸法表(mm)

呼び	有効径	ふた			受枠			W.G.T	破壊荷重kN		安全荷重kN		価格¥			
									鋳鉄	ダクテツ	鋳鉄	ダクテツ	鋳鉄 鎖付	鋳鉄 鎖無し	ダクテツ 鎖付	ダクテツ 鎖無し
	D1	D2	T	D3	D4	H	kg									
750	750	825	12	844	885	60	79.4	60	200	15	50	158,100	157,000	186,800	185,700
900	900	975	13	995	1050	60	143.5					212,700	211,600	251,700	250,600

●蓋の開閉には別売りのハンドルC(174ページ参照)をご使用ください。
●目詰まり防止には別売りのちりよけゴム(175ページ参照)をご使用ください。
●通常は鎖付です。鎖が不要な場合は鎖無しでご注文ください。

MHBB−R(文字なし)
MHB−R(文字入り)



鋳鉄
破壊荷重20kN以上

●取手の個数は2ヶ所です。

標準文字

汚水蓋	排水蓋	雨水蓋

※特殊文字については
145ページをご参照ください。

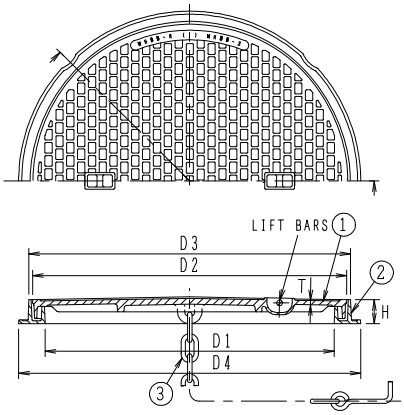

構成部品表

No.	部品名	材質	表面処理
1	ふた	FC200 鋳鉄	錆止め塗装
2	受枠	FC200 鋳鉄	錆止め塗装
3	鎖	SWRM 丸鋼	電気亜鉛めっき

価格・寸法表(mm)

呼び	有効径	ふた			受枠			W.G.T	破壊荷重	安全荷重	価格¥	
	D1	D2	T		D3	D4	H	kg	kN	kN	鎖付	鎖無し
300	300	345	5		356	390	45	13.0	20	5	14,900	14,100
350	350	395	5		406	440	45	14.0			17,600	16,800
400	400	445	5		456	490	45	18.8			22,500	21,600
450	450	495	5		506	540	45	19.0			23,700	22,800
500	500	545	5		556	590	45	23.5			30,800	29,900
600	600	645	5		656	690	45	30.0			36,200	35,300

●蓋の開閉には別売りのハンドルC(174ページ参照)をご使用ください。
●目詰まり防止には別売りのちりよけゴム(175ページ参照)をご使用ください。
●通常は鎖付です。鎖が不要な場合は鎖無しでご注文ください。

㊐は信頼のブランド

水封形マンホールふた(防臭形)

MHAA−RCR(文字なし)
MHA−RCR(文字入り)

組立人孔用



鋳鉄
破壊荷重60kN以上

ダクテツ
破壊荷重200kN以上

●取手の個数は2ヶ所です。
●標準重量　53.5kg
注:耐重用にはダクテツふたをご指定ください。

標準文字

汚水蓋	排水蓋	雨水蓋

※特殊文字については
145ページをご参照ください。

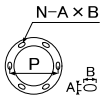

アンカーピッチ(mm)

呼び	P	N	A	B
600	760	6	20	40

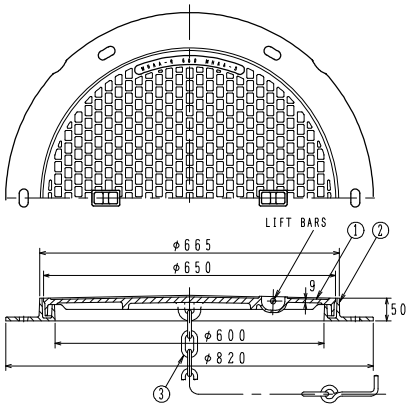

構成部品表

No.	部品名	材質	表面処理
1	ふた	FC200 鋳鉄	錆止め塗装
		FCD500−7 ダクテツ	
2	受枠	FC200 鋳鉄	錆止め塗装
3	鎖	SWRM 丸鋼	電気亜鉛めっき

価格・寸法表(mm)

呼び	破壊荷重 kN		安全荷重 kN		価格¥			
	鋳鉄	ダクテツ	鋳鉄	ダクテツ	鋳鉄		ダクテツ	
					鎖付	鎖無し	鎖付	鎖無し
600	60	200	15	50	67,300	66,500	83,500	82,700

●蓋の開閉には別売りのハンドルC(174ページ参照)をご使用ください。
●目詰まり防止には別売りのちりよけゴム(175ページ参照)をご使用ください。
●通常は鎖付です。鎖が不要な場合は鎖無しでご注文ください。

マンホールふた用打込型枠

MK3

450・600

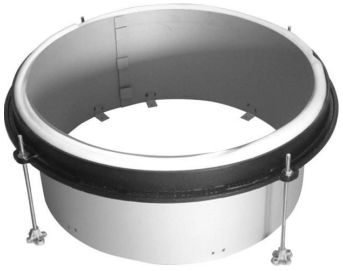

マンホールの受枠は別途です。

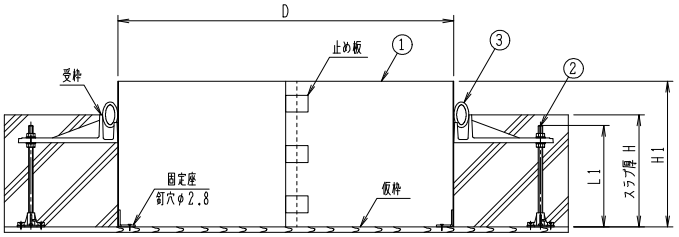

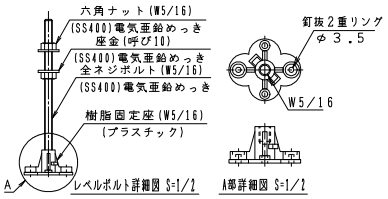

構成部品表

No.	部品名	材質	表面処理
1	打込型枠	SEHC 鉄	ー
2	レベルボルト	SS400 鉄	電気亜鉛めっき
3	養生材	ポリエチレン	ー

●部品No.2のレベルボルト(長ねじ)はW5/16

価格・寸法表(mm)

製品符号	D	H1	L1	固定座数	適用スラブ厚H(参考)	価格¥
MK3-4516	450	160	140	6	150以下	10,500
MK3-4526		260	240	6	250以下	13,000
MK3-4536		360	340	6	350以下	14,300
MK3-6016	600	160	140	7	150以下	12,000
MK3-6026		260	240	7	250以下	13,700
MK3-6036		360	340	7	350以下	16,500

適用品種

製品符号		
WPM-A	WPM-AA	WPM-AL
MHA(AA)-S	MHB(BB)-S	
MHA(AA)-SP	MHB(BB)-SP	MHAA-S-PLK

施工例



1. 受枠を施工位置に置き、アンカー孔位置に印を付ける。

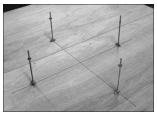

2. レベルボルトをアンカー孔位置に釘止め固定する。



2.注 釘止めは、レベルボルト固定座の2重リング部で固定します。



3. 受枠をレベルボルトにセットし、ナットを回し仕上レベルに合わせる。

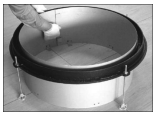

4. 受枠に打込型枠を入れ、止め板を曲げ端部を固定する。

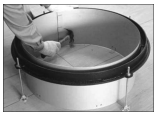

5. 固定座に釘打ちをし、打込型枠を固定する。

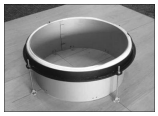

6. 受枠周囲の溝にコンクリートが入らないよう養生材を押し込み取り付けます。

7. 打込型枠の取り外し
(1)固定座の釘を抜きます。
(2)止め板を元に戻します。
(3)打込型枠の端部を内側に曲げながらコンクリートからはがし、取り外します。

MK3-H

450・600

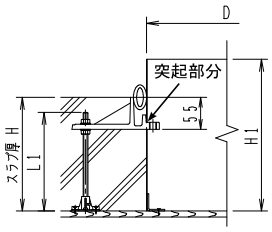

適用品種

製品符号
WPM-H

●ご注文時に必ず仕上げ面までのスラブ厚Hをご指示ください。
●突起部分4ヶ所は少し大きめに穴が開いております。現場にて養生してからコンクリート打設をお願いします。

価格・寸法表(mm)

製品符号	D	H1	L1	固定座数	適用スラブ厚H(参考)	価格¥
MK3-4516H	450	160	140	6	150以下	15,000
MK3-4526H		260	240	6	250以下	17,200
MK3-4536H		360	340	6	350以下	20,000
MK3-6016H	600	160	140	7	150以下	16,200
MK3-6026H		260	240	7	250以下	17,900
MK3-6036H		360	340	7	350以下	23,200

㊓は信頼のブランド

マンホールふた

簡易密閉形マンホールふた(簡易防水・防臭形)

MGV2-600-K

耐重型

組立人孔用



ダクテツ
破壊荷重400kN以上

●工場敷地内道路など、車道幅員5．5m未満の道路および歩道に最適です。
●急勾配受けの、堅牢でガタツキにくい構造です。
●旋回式蝶番付。
●滑り止め突起(六角形)を絶妙なバランスで配置し蓋表面に窪みが無く、水が溜まりにくい構造とし、ノンスリップ効果を高めました。
BPN値40以上です。
アスファルト舗装要綱(日本道路協会)

標準文字

雨水 汚水 電気 通信

又は文字なし

※特殊文字については
145ページをご参照ください。

製造元:第一機材株式会社

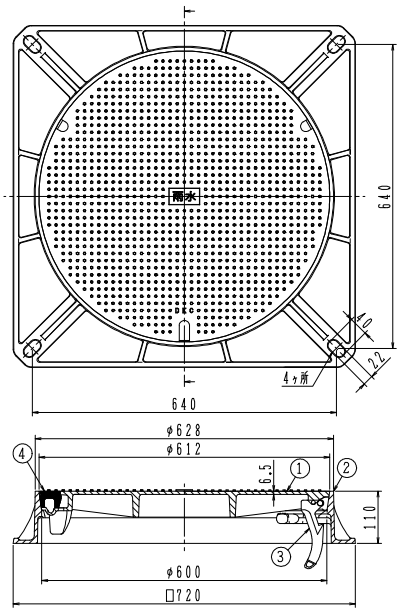

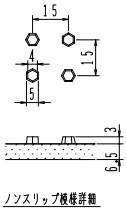

構成部品表

No.	部品名	材質	表面処理
1	ふた	FCD700 ダクテツ	錆止め塗装
2	受枠	FCD600 ダクテツ	錆止め塗装
3	蝶番	FCD600 ダクテツ	錆止め塗装
4	ゴム栓	CR クロロプレンゴム	—

価格表

呼び	W.G.T kg	破壊荷重 kN	安全荷重 kN	価格¥
600	60.8	400	50	128,700

●蓋の開閉には別売りのハンドルMF-51(170ページ参照)をご使用ください。

MGV2-600

耐重型

組立人孔用



ダクテツ
破壊荷重400kN以上

●工場敷地内道路など、車道幅員5．5m未満の道路および歩道に最適です。
●急勾配受けの、堅牢でガタツキにくい構造です。
●旋回式蝶番付。
●滑り止め突起(六角形)を絶妙なバランスで配置し蓋表面に窪みが無く、水が溜まりにくい構造とし、ノンスリップ効果を高めました。
BPN値40以上です。
アスファルト舗装要綱(日本道路協会)

標準文字

雨水 汚水 電気 通信

又は文字なし

※特殊文字については
145ページをご参照ください。

製造元:第一機材株式会社

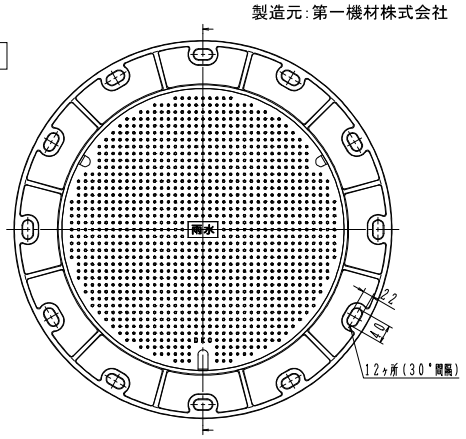

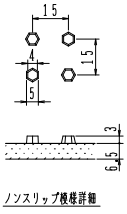

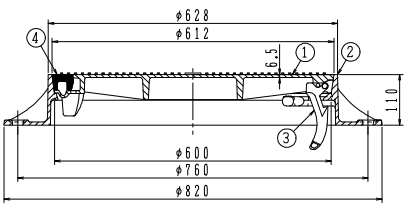

構成部品表

No.	部品名	材質	表面処理
1	ふた	FCD700 ダクテツ	錆止め塗装
2	受枠	FCD600 ダクテツ	錆止め塗装
3	蝶番	FCD600 ダクテツ	錆止め塗装
4	ゴム栓	CR クロロプレンゴム	—

価格表

呼び	W.G.T kg	破壊荷重 kN	安全荷重 kN	価格¥
600	61.4	400	50	128,700

●蓋の開閉には別売りのハンドルMF-51(170ページ参照)をご使用ください。

Ⓗは信頼のブランド

簡易密閉形マンホールふた(パッキン式・簡易防水・防臭形)

MHAA-SP(文字なし)
MHA-SP(文字入り)

国土交通省 MHA-P 鋳鉄　相当品
国土交通省 MHD-P ダクテツ　相当品
SHASE-S 209　相当品
公共建築協会評価対象品

300～600



鋳鉄
破壊荷重60kN以上

ダクテツ
破壊荷重200kN以上

●取手の個数は2ヶ所です。
注:耐重用にはダクテツふたをご指定ください。

標準文字

汚水蓋　排水蓋　雨水蓋

※特殊文字については
145ページをご参照ください。

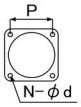

アンカーピッチ(mm)

呼び	P	N	d
300	368	4	12
350	410	4	12
400	455	4	12
450	495	4	12
500	550	4	12
600	644	4	12

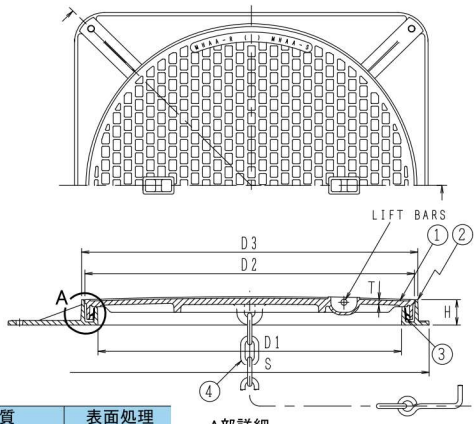

A部詳細



枠パッキン

構成部品表

No.	部品名	材質	表面処理
1	ふた	FC200 鋳鉄 / FCD500-7 ダクテツ	錆止め塗装
2	受枠	FC200 鋳鉄	錆止め塗装
3	パッキン	CR クロロプレンゴム	―
4	鎖	SWRM 丸鋼	電気亜鉛めっき

価格・寸法表(mm)

呼び	有効径	ふた			受枠			W.G.T	破壊荷重 kN		安全荷重 kN		価格¥			
									鋳鉄	ダクテツ	鋳鉄	ダクテツ	鋳鉄 鎖付	鋳鉄 鎖無し	ダクテツ 鎖付	ダクテツ 鎖無し
	D1	D2	T	D3	S	H	kg									
300	300	350	6	365	410	50	17.0	60	200	15	50		21,000	20,200	26,100	25,300
350	350	400	6	415	460	50	23.1						25,300	24,500	32,600	31,800
400	400	450	7	465	510	50	27.8						32,400	31,500	37,900	37,000
450	450	500	7	515	560	50	30.0						33,400	32,500	41,000	40,100
500	500	550	8	565	610	50	38.0						42,900	42,000	51,400	50,500
600	600	650	9	665	710	50	51.0						53,400	52,500	69,500	68,600

●蓋の開閉には別売りのハンドルC(174ページ参照)をご使用ください。
●目詰まり防止には別売りのちりよけゴム(175ページ参照)をご使用ください。
●通常は鎖付です。鎖が不要な場合は鎖無しでご注文ください。

MHAA-SP(文字なし)
MHA-SP(特殊文字対応品)

国土交通省 MHA-P 鋳鉄　相当品
国土交通省 MHD-P ダクテツ　相当品
SHASE-S 209　相当品
公共建築協会評価対象品

750・900



鋳鉄
破壊荷重60kN以上

ダクテツ
破壊荷重200kN以上

●取手の個数は4ヶ所です。
注:耐重用にはダクテツふたをご指定ください。

標準文字

標準文字はありません。
特殊文字対応となります。
※特殊文字については
145ページをご参照ください。

<受注生産品>

呼び900は一部形状が異なります。

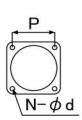

アンカーピッチ(mm)

呼び	P	N	d
750	784	4	14
900	924	4	15

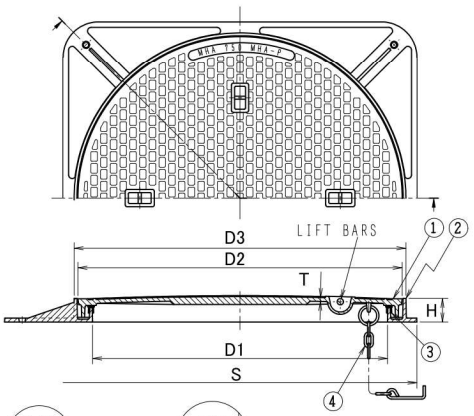



呼び750



呼び900

構成部品表

No.	部品名	材質	表面処理
1	ふた	FC200 鋳鉄 / FCD500-7 ダクテツ	錆止め塗装
2	受枠	FC200 鋳鉄	錆止め塗装
3	パッキン	CR クロロプレンゴム	―
4	鎖	SWRM 丸鋼	電気亜鉛めっき

価格・寸法表(mm)

呼び	有効径	ふた			受枠			W.G.T	破壊荷重 kN		安全荷重 kN		価格¥			
									鋳鉄	ダクテツ	鋳鉄	ダクテツ	鋳鉄 鎖付	鋳鉄 鎖無し	ダクテツ 鎖付	ダクテツ 鎖無し
	D1	D2	T	D3	S	H	kg									
750	750	825	12	844	900	60	90.4	60	200	15	50		194,000	193,000	222,500	221,400
900	900	975	13	995	1050	60	165.7						256,700	255,700	304,600	303,500

●蓋の開閉には別売りのハンドルC(174ページ参照)をご使用ください。
●目詰まり防止には別売りのちりよけゴム(175ページ参照)をご使用ください。
●通常は鎖付です。鎖が不要な場合は鎖無しでご注文ください。

MHBB-SP(文字なし)
MHB-SP(文字入り)

国土交通省 MHB-P 相当品
SHASE-S 209 相当品
公共建築協会評価対象品



鋳鉄
破壊荷重20kN以上

●取手の個数は2ヶ所です。

標準文字

汚水蓋 | 排水蓋 | 雨水蓋

※特殊文字については
145ページをご参照ください。

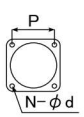

アンカーピッチ(mm)

呼び	P	N	d
300	340	4	12
350	390	4	12
400	440	4	12
450	484	4	12
500	530	4	12
600	622	4	12

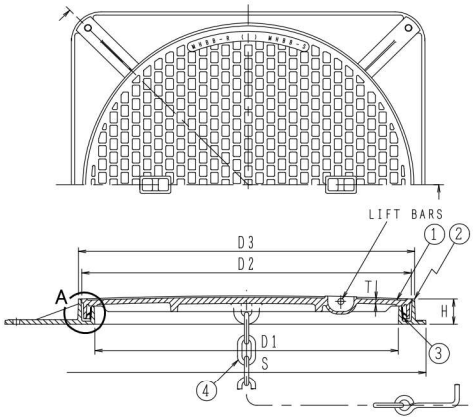

構成部品表

No.	部品名	材質	表面処理
1	ふた	FC200 鋳鉄	錆止め塗装
2	受枠	FC200 鋳鉄	錆止め塗装
3	パッキン	CR クロロプレンゴム	ー
4	鎖	SWRM 丸鋼	電気亜鉛めっき

A部詳細



枠パッキン

価格・寸法表(mm)

呼び	有効径	ふた			受枠			W.G.T	破壊荷重	安全荷重	価格¥	
	D1	D2	T	D3	S	H	kg	kN	kN	鎖付	鎖無し
300	300	345	5	356	390	45	14.0	20	5	18,200	17,400
350	350	395	5	406	440	45	16.0			21,500	20,700
400	400	445	5	456	490	45	20.3			26,400	25,500
450	450	495	5	506	540	45	22.0			28,000	27,100
500	500	545	5	556	590	45	27.2			35,700	34,800
600	600	645	5	656	690	45	35.0			40,800	39,900

●蓋の開閉には別売りのハンドルC(174ページ参照)をご使用ください。
●目詰まり防止には別売りのちりよけゴム(175ページ参照)をご使用ください。
●通常は鎖付です。鎖が不要な場合は鎖無しでご注文ください。

Ⓗは信頼のブランド

簡易防水形マンホールふた(パッキン式・簡易防水・防臭形)

MHAA−RP(文字なし)
MHA−RP(文字入り)

300～600



鋳鉄
破壊荷重60kN以上

ダクテツ
破壊荷重200kN以上

●取手の個数は2ヶ所です。
注:耐重用にはダクテツふたをご指定ください。

標準文字

汚水蓋 | 排水蓋 | 雨水蓋

※特殊文字については
145ページをご参照ください。

注)公団桝用
(サイズ500・D4寸法590mm)
はご指示ください。

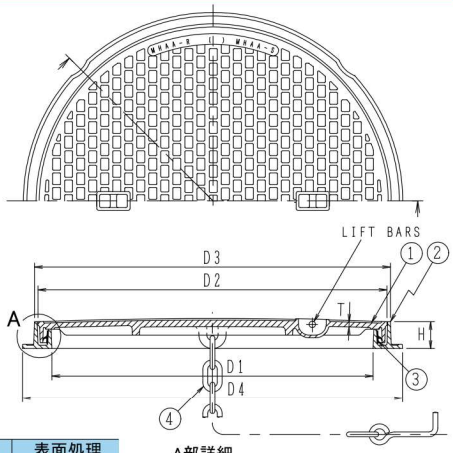

A部詳細



枠パッキン

構成部品表

No.	部品名	材質	表面処理
1	ふた	FC200 鋳鉄 FCD500−7 ダクテツ	錆止め塗装
2	受枠	FC200 鋳鉄	錆止め塗装
3	パッキン	CR クロロプレンゴム	ー
4	鎖	SWRM 丸鋼	電気亜鉛めっき

価格・寸法表(mm)

呼び	有効径	ふた			受枠			W.G.T	破壊荷重 kN		安全荷重 kN		価格¥			
	D1	D2	T	D3	D4	H	kg	鋳鉄	ダクテツ	鋳鉄	ダクテツ	鋳鉄 鎖付	鋳鉄 鎖無し	ダクテツ 鎖付	ダクテツ 鎖無し
300	300	350	6	365	390	50	15.0	60	200	15	50	19,900	19,100	24,900	24,100
350	350	400	6	415	440	50	19.8					24,900	24,100	32,200	31,400
400	400	450	7	465	490	50	23.9					30,800	29,900	36,300	35,400
450	450	500	7	515	560	50	26.0					31,200	30,300	38,800	37,900
500	500	550	8	565	610	50	33.0					40,900	40,000	49,400	48,500
600	600	650	9	665	710	50	46.0					51,600	50,700	67,700	66,800

●蓋の開閉には別売りのハンドルC(174ページ参照)をご使用ください。
●目詰まり防止には別売りのちりよけゴム(175ページ参照)をご使用ください。
●通常は鎖付です。鎖が不要な場合は鎖無しでご注文ください。

MHAA−RP(文字なし)
MHA−RP(特殊文字対応品)

750・900



鋳鉄
破壊荷重60kN以上

ダクテツ
破壊荷重200kN以上

●取手の個数は4ヶ所です。
注:耐重用にはダクテツふたをご指定ください。

標準文字

標準文字はありません。
特殊文字対応となります。

※特殊文字については
145ページをご参照ください。

<受注生産品>

呼び900は一部形状が異なります。

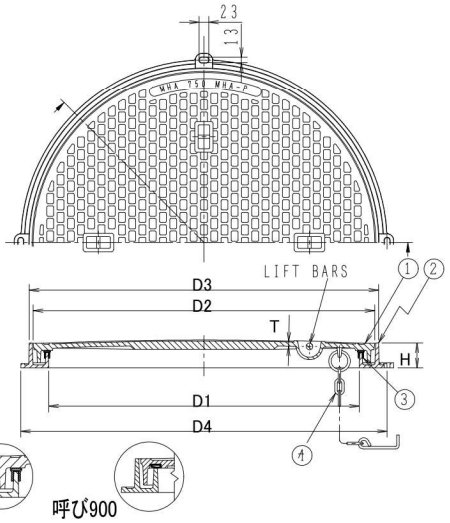

呼び750　呼び900

構成部品表

No.	部品名	材質	表面処理
1	ふた	FC200 鋳鉄 FCD500−7 ダクテツ	錆止め塗装
2	受枠	FC200 鋳鉄	錆止め塗装
3	パッキン	CR クロロプレンゴム	ー
4	鎖	SWRM 丸鋼	電気亜鉛めっき

価格・寸法表(mm)

呼び	有効径	ふた			受枠			W.G.T	破壊荷重 kN		安全荷重 kN		価格¥			
	D1	D2	T	D3	D4	H	kg	鋳鉄	ダクテツ	鋳鉄	ダクテツ	鋳鉄 鎖付	鋳鉄 鎖無し	ダクテツ 鎖付	ダクテツ 鎖無し
750	750	825	12	844	885	60	79.4	60	200	15	50	172,900	171,800	201,300	200,200
900	900	975	13	995	1050	60	143.5					231,000	229,900	278,800	277,700

●蓋の開閉には別売りのハンドルC(174ページ参照)をご使用ください。
●目詰まり防止には別売りのちりよけゴム(175ページ参照)をご使用ください。
●通常は鎖付です。鎖が不要な場合は鎖無しでご注文ください。

MHBB-RP(文字なし)
MHB-RP(文字入り)



鋳鉄
破壊荷重20kN以上

●取手の個数は2ヶ所です。

標準文字

汚水蓋	排水蓋	雨水蓋

※特殊文字については
145ページをご参照ください。

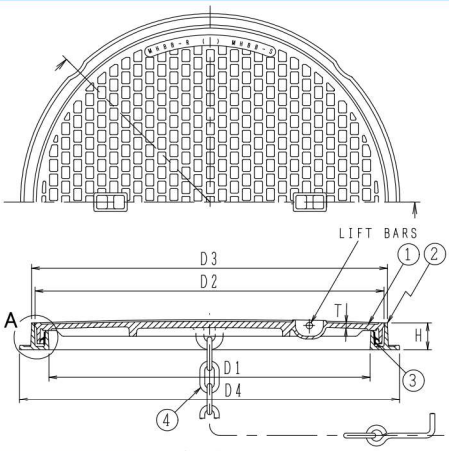

構成部品表

No.	部品名	材質	表面処理
1	ふた	FC200 鋳鉄	錆止め塗装
2	受枠	FC200 鋳鉄	錆止め塗装
3	パッキン	CR クロロプレンゴム	ー
4	鎖	SWRM 丸鋼	電気亜鉛めっき

A部詳細



枠パッキン

価格・寸法表(mm)

呼び	有効径	ふた			受枠			W.G.T	破壊荷重	安全荷重	価格¥	
	D1	D2	T		D3	D4	H	kg	kN	kN	鎖付	鎖無し
300	300	345	5		356	390	45	13.0	20	5	16,800	16,000
350	350	395	5		406	440	45	14.0			19,600	18,800
400	400	445	5		456	490	45	18.8			24,700	23,800
450	450	495	5		506	540	45	19.0			26,100	25,200
500	500	545	5		556	590	45	23.5			33,300	32,400
600	600	645	5		656	690	45	30.0			39,100	38,200

●蓋の開閉には別売りのハンドルC(174ページ参照)をご使用ください。
●目詰まり防止には別売りのちりよけゴム(175ページ参照)をご使用ください。
●通常は鎖付です。鎖が不要な場合は鎖無しでご注文ください。

㊒は信頼のブランド

ステンレス製マンホール取付タラップ

MHT-S60R(A)
MHT-S60R(B)

先付施工用



マンホール枠は別途です。

製造元：第一機材株式会社

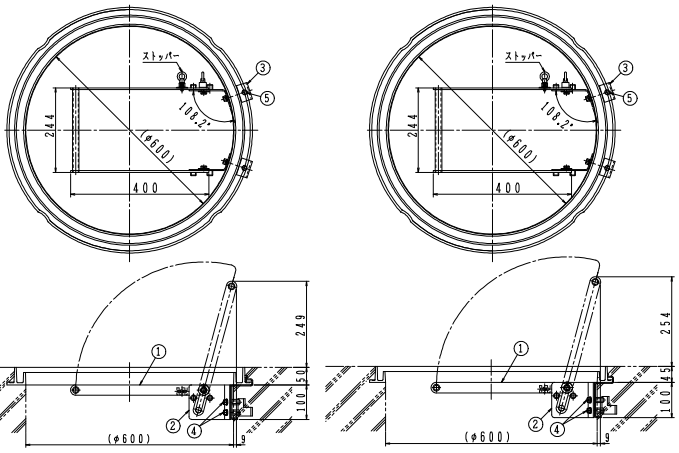

MHT-S60R(A)　　MHT-S60R(B)

MHT-S60R(A)適用品種

製品符号　呼び600	
MHA(AA)-R	MHA(AA)-RP
MHA(AA)-R　FCD	MHA(AA)-RP　FCD

MHT-S60R(B)適用品種

製品符号　呼び600	
MHB(BB)-R	MHB(BB)-RP

●床面より高く設置したタラップで、安全な姿勢を保ちながら上り下りが出来ます。
●タラップの倒れ防止のために、ストッパー機構を採用しています。
●危険ですので乗らないでください。
●ストッパーは「カチッ」という音とロックしたことを必ず確認してください。
●標準重量：2.9kg

構成部品表

No.	部　品　名	材　　質	表面処理
1	タラップ(把手)	SUS304　ステンレス	―
2	支持ブラケット	SUS304　ステンレス	―
3	埋込ブラケット	SUS304　ステンレス	―
4	六角ボルト	SUS304　ステンレス	―
5	六角ボルト	SUS304　ステンレス	―

●No.4　六角ボルトは、ばね座金、座金付　M8×25　4本
●No.5　六角ボルトは、M8×12　2本

価格¥
34,100

MHT-SA60R(A,B,C)

後付施工用



マンホール枠は別途です。

製造元：第一機材株式会社

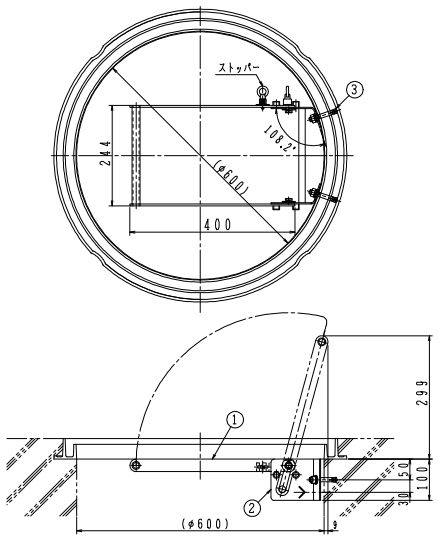

適用品種

製品符号　呼び600	
MHA(AA)-S	MHA(AA)-SP
MHA(AA)-S　FCD	MHA(AA)-SP　FCD
MHA(AA)-R	MHA(AA)-RP
MHA(AA)-R　FCD	MHA(AA)-RP　FCD
MHB(BB)-S	MHB(BB)-SP
MHB(BB)-R	MHB(BB)-RP

●床面より高く設置したタラップで、安全な姿勢を保ちながら上り下りが出来ます。
●タラップの倒れ防止のために、ストッパー機構を採用しています。
●危険ですので乗らないでください。
●ストッパーは「カチッ」という音とロックしたことを必ず確認してください。
●標準重量：2.0kg

構成部品表

No.	部　品　名	材　　質	表面処理
1	タラップ(把手)	SUS304　ステンレス	―
2	支持ブラケット	SUS304　ステンレス	―
3	オールアンカー	SUS304　ステンレス	―

●No.3　オールアンカーは、ばね座金、座金付　M10×70　2本(ドリル穴径φ10.5)
●使用時は後施工アンカーが、健全な躯体にしっかり固定されていることをご確認ください。

価格¥
29,800

ステンレス製マンホール取付タラップ　取付・操作手順

MHT-S60R 取付・操作手順

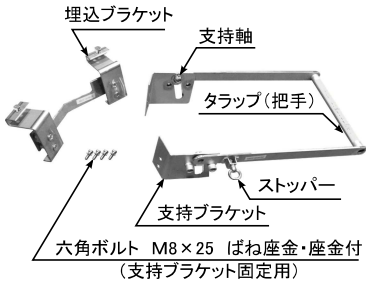

打設前の準備



①埋込ブラケットの取付



②ブラケット固定ボルト（M8×12　2本）を締め付けて固定します。

打設後の部品取り付け手順



①支持ブラケット用の養生用小ねじ（M8×12　4本）を外します。

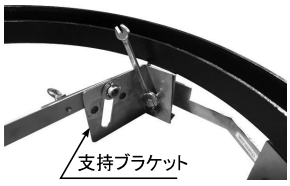

②タラップの支持ブラケットを埋込ブラケットに合わせ、六角ボルト（M8×25　ばね座金・座金付　4本）にて締め付け固定します。



③取付完了

操作手順



①初期状態。

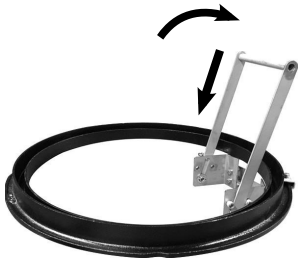

②支持軸にて回転後、斜めガイド孔に沿って下方にスライドさせてストッパーの「カチッ」という音を確認してセット完了。

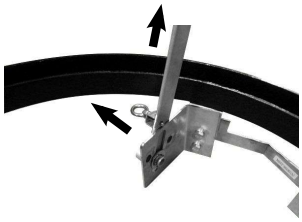

③使用後はタラップ左下のストッパーのアイナットを引きロックを解除した状態でタラップを斜めガイド孔に沿って引き上げてください。

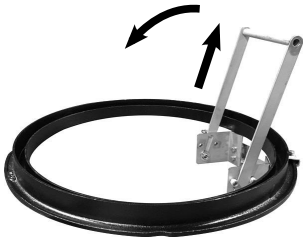

④引き上げた状態で支持軸にて回転させ、タラップを水平に戻してください。



⑤収納状態。
この状態で蓋をかぶせます。

Ⓗは信頼のブランド

簡易密閉形マンホールふた（パッキン式・簡易防水・防臭形）

MHAA-PCR（文字なし）
MHA-PCR（文字入り）

組立人孔用



鋳鉄
破壊荷重60kN以上

ダクテツ
破壊荷重200kN以上

●取手の個数は2ヶ所です。
●標準重量　53.5kg
注：耐重用にはダクテツふたをご指定ください。

標準文字

汚水蓋	排水蓋	雨水蓋

※特殊文字については
145ページをご参照ください。

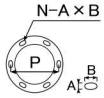

アンカーピッチ(mm)

呼び	P	N	A	B
600	760	6	20	40

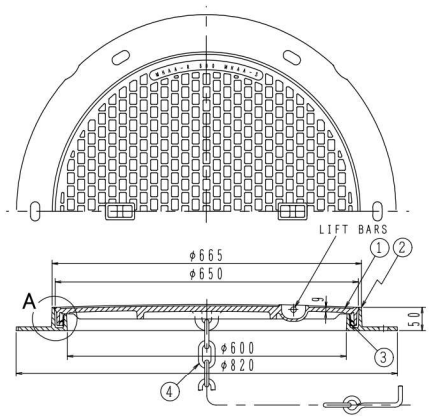

A部詳細



枠パッキン

構成部品表

No.	部品名	材質	表面処理
1	ふた	FC200 鋳鉄 / FCD500-7 ダクテツ	錆止め塗装
2	受枠	FC200 鋳鉄	錆止め塗装
3	パッキン	CR クロロプレンゴム	ー
4	鎖	SWRM 丸鋼	電気亜鉛めっき

価格・寸法表(mm)

呼び	破壊荷重 kN		安全荷重 kN		価格¥			
					鋳鉄		ダクテツ	
	鋳鉄	ダクテツ	鋳鉄	ダクテツ	鎖付	鎖無し	鎖付	鎖無し
600	60	200	15	50	70,200	69,400	86,400	85,600

●蓋の開閉には別売りのハンドルC(174ページ参照)をご使用ください。
●目詰まり防止には別売りのちりよけゴム(175ページ参照)をご使用ください。
●通常は鎖付です。鎖が不要な場合は鎖無しでご注文ください。

MHAA-S-PLK

回転ロック式



鋳鉄
破壊荷重60kN以上

ダクテツ
破壊荷重200kN以上

●蓋の開閉には別売のハンドルC（174ページ）と、専用ハンドルをご使用ください。
右廻しで「閉」じ、左廻しで「開」けることができます。
●取手の個数は2ヶ所です。
注：耐重用にはダクテツふたをご指定ください。

標準文字　文字なし

※特殊文字については
145ページをご参照ください。

〈受注生産品〉

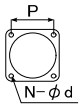

アンカーピッチ(mm)

呼び	P	N	d
450	503	4	12
600	644	4	12

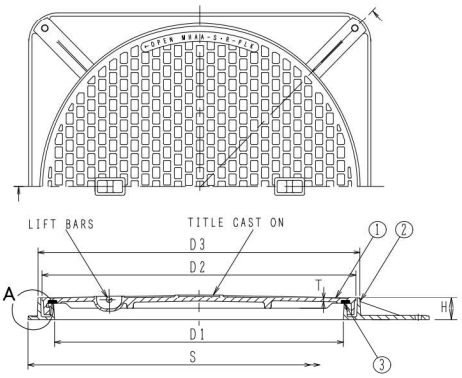

A部詳細





●専用ハンドル　別売
¥3,000（2本セット）

構成部品表

No.	部品名	材質	表面処理
1	ふた	FC200 鋳鉄 / FCD500-7 ダクテツ	錆止め塗装
2	受枠	FC200 鋳鉄	錆止め塗装
3	パッキン	CR クロロプレンゴム	ー

価格・寸法表(mm)

呼び	有効径	ふた			受枠			W.G.T	破壊荷重 kN		安全荷重 kN		価格¥	
	D1	D2	T		D3	S	H	kg	鋳鉄	ダクテツ	鋳鉄	ダクテツ	鋳鉄	ダクテツ
600	600	650	9		665	710	50	51.0	60	200	15	50	78,900	94,700

●目詰まり防止用には別売のちりよけゴム（175ページ参照）をご使用ください。

下水道用

JIS-A5506

公道用



ダクテツ

T-25

●破壊荷重　700kN以上。
●JIS A 5506-1987　相当品。
●ふたの中央に各県・市等の紋章やご指定のマークを鋳出す事ができます。
●ふたには通気孔(20ヶ)があけてありますが、ご要望によりふさぐこともできます。
●取手の個数は2ヶ所です。
●標準重量　109.0kg

標準文字

◯(マークなし)

※特殊文字については
145ページをご参照ください。

製造元：第一機材株式会社

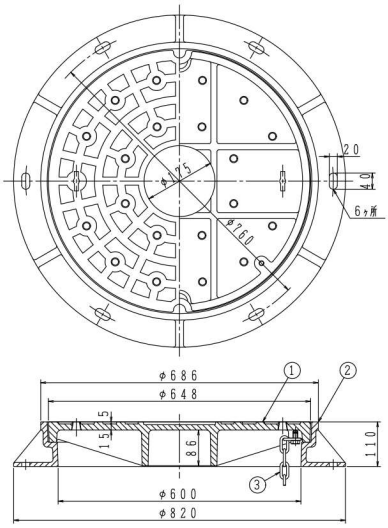

構成部品表

No.	部品名	材質	表面処理
1	ふた	FCD500-7　ダクテツ	錆止め塗装
2	受枠	FCD500-7　ダクテツ	錆止め塗装
3	鎖	SWRM　丸鋼	溶融亜鉛めっき +樹脂系塗料塗装

呼び	価格¥
600	159,300

●蓋の開閉には別売りのハンドルB(174ページ参照)をご使用ください。

Ⓗは信頼のブランド

電気設備用ハンドホールふた（パッキン式・簡易防水形）

HR-2K 450・600
国土交通省 R2K

HR-8K 450・600
国土交通省 R8K

HR-20K 600
国土交通省 R20K



鋳鉄(HR-2K)
破壊荷重20kN以上

ダクテツ(HR-8K)
破壊荷重80kN以上

ダクテツ(HR-20K)
破壊荷重200kN以上

標準文字

電

※特殊文字については
145ページをご参照ください。

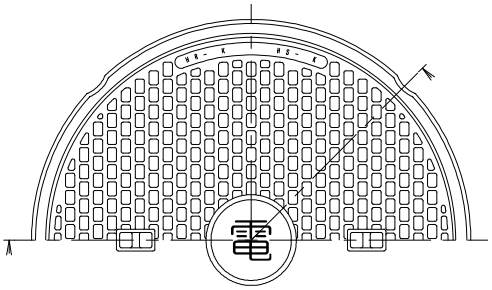

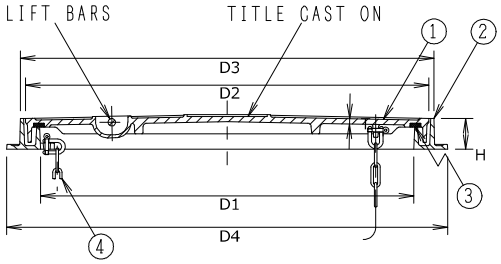

構成部品表

No.	部品名		材質	表面処理
1	ふた	2K	FC200 鋳鉄	錆止め塗装
		8K	FCD500-7 ダクテツ	
		20K	FCD500-7 ダクテツ	
2	受枠		FC200 鋳鉄	錆止め塗装
3	パッキン		CR クロロプレンゴム	ー
4	鎖		SWRM 丸鋼	溶融亜鉛めっき

寸法表(mm)

呼び	有効径 D1	ふた D2	ふた T 2K	ふた T 8K	ふた T 20K	受枠 D3	受枠 D4	受枠 H	W.G.T kg 2K	W.G.T kg 8K	W.G.T kg 20K
450	450	500	7	7	ー	515	560	50	26.0	26.0	ー
※600	600	645	5	5	9	656	700	50	32.0	32.0	43.5

価格

呼び	HR-2K 破壊荷重 kN	HR-2K 価格¥	HR-8K 破壊荷重 kN	HR-8K 価格¥	HR-20K 破壊荷重 kN	HR-20K 価格¥
450	20	33,600	80	44,000	200	ー
※600		44,500		60,700		74,500

●※国土交通省 電気設備工事編 R2K、R8K、R20K
●蓋の開閉には別売りのハンドルC（174ページ参照）をご使用ください。
●目詰まり防止には別売りのちりよけゴム（175ページ参照）をご使用ください。

●鎖連結型。
●取手の個数は2ヶ所です。

HR-2K
国土交通省 R2K

HR-8K
国土交通省 R8K

HR-20K
国土交通省 R20K

750



鋳鉄(HR-2K)
破壊荷重20kN以上



ダクテツ(HR-8K)
破壊荷重80kN以上



ダクテツ(HR-20K)
破壊荷重200kN以上



●鎖連結型。
●取手の個数は4ヶ所です。

標準文字

電

※特殊文字については
ご相談ください。
<受注生産品>

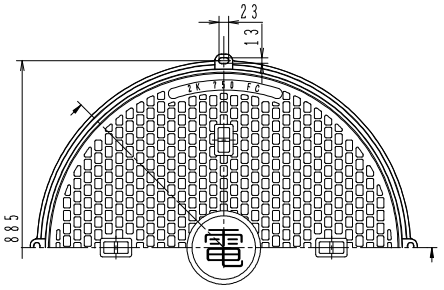

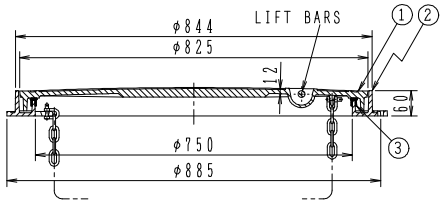

構成部品表

No.	部品名		材質	表面処理
1	ふた	2K	FC200 鋳鉄	樹脂系塗料塗装
		8K	FCD500-7 ダクテツ	
		20K	FCD500-7 ダクテツ	
2	受枠		FC200 鋳鉄	樹脂系塗料塗装
3	パッキン		CR クロロプレンゴム	ー
4	鎖		SWRM 丸鋼	溶融亜鉛めっき

価格

呼び	W.G.T kg	HR-2K 破壊荷重kN	HR-2K 価格¥	HR-8K 破壊荷重kN	HR-8K 価格¥	HR-20K 破壊荷重kN	HR-20K 価格¥
750	79.4	20	161,100	200	201,700	200	201,700

●国土交通省 電気設備工事編 R2K、R8K、R20K
●蓋の開閉には別売りのハンドルC(174ページ参照)をご使用ください。
●目詰まり防止には別売りのちりよけゴム(175ページ参照)をご使用ください。

㊍は信頼のブランド

電気設備用ハンドホールふた（パッキン式・簡易防水形）

HS-2K　450・600
国土交通省 S2K

HS-8K　450・600
国土交通省 S8K

HS-20K　600
国土交通省 S20K



鋳鉄(HS-2K)
破壊荷重20kN以上

ダクテツ(HS-8K)
破壊荷重80kN以上

ダクテツ(HS-20K)
破壊荷重200kN以上

標準文字

電

※特殊文字については
145ページをご参照ください。

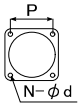

アンカーピッチ(mm)

呼び	P	N	d
450	495	4	14
600	630	4	15

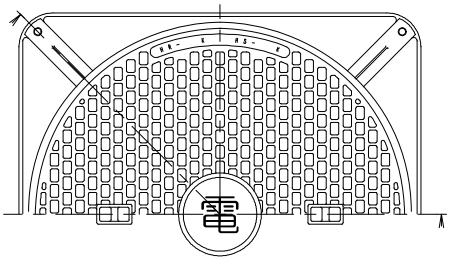

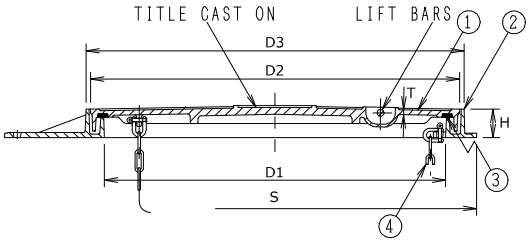

構成部品表

No.	部品名		材質	表面処理
1	ふた	2K	FC200　鋳鉄	錆止め塗装
		8K	FCD500-7　ダクテツ	
		20K	FCD500-7　ダクテツ	
2	受枠		FC200　鋳鉄	錆止め塗装
3	パッキン		CR　クロロプレンゴム	ー
4	鎖		SWRM　丸鋼	溶融亜鉛めっき

寸法表(mm)

呼び	有効径 D1	ふた D2	ふた T 2K	ふた T 8K	ふた T 20K	受枠 D3	受枠 D4	受枠 H	W.G.T kg 2K	W.G.T kg 8K	W.G.T kg 20K
450	450	500	7	7	ー	515	560	50	30.7	30.7	ー
※600	600	645	5	5	9	656	700	50	36.3	36.3	48.6

価格

呼び	HS-2K 破壊荷重 kN	HS-2K 価格¥	HS-8K 破壊荷重 kN	HS-8K 価格¥	HS-20K 破壊荷重 kN	HS-20K 価格¥
450	20	37,100	80	47,600	200	ー
※600		49,600		65,900		79,800

●※国土交通省 電気設備工事編 S2K、S8K、S20K
●蓋の開閉には別売りのハンドルC(174ページ参照)をご使用ください。
●目詰まり防止には別売りのちりよけゴム(175ページ参照)をご使用ください。

●鎖連結型。
●取手の個数は2ヶ所です。

HS-2K
国土交通省 S2K

HS-8K
国土交通省 S8K

HS-20K
国土交通省 S20K

750



鋳鉄(HS-2K)
破壊荷重20kN以上



ダクテツ(HS-8K)
破壊荷重80kN以上



ダクテツ(HS-20K)
破壊荷重200kN以上



●鎖連結型。
●取手の個数は4ヶ所です。

標準文字

電

※特殊文字については
ご相談ください。
<受注生産品>

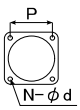

アンカーピッチ(mm)

呼び	P	N	d
750	814	4	14

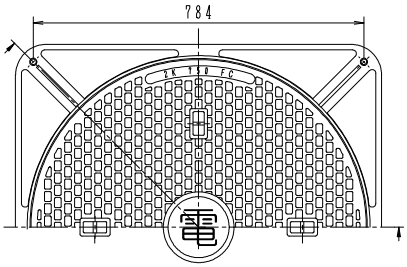

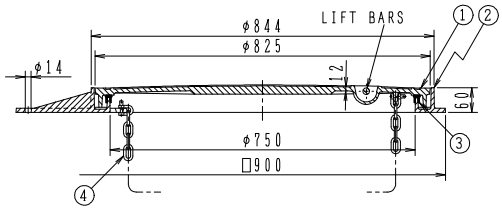

構成部品表

No.	部品名		材質	表面処理
1	ふた	2K	FC200 鋳鉄	樹脂系塗料塗装
		8K	FCD500-7 ダクテツ	
		20K	FCD500-7 ダクテツ	
2	受枠		FC200 鋳鉄	樹脂系塗料塗装
3	パッキン		CR クロロプレンゴム	ー
4	鎖		SWRM 丸鋼	溶融亜鉛めっき

価格

呼び	W.G.T kg	HS-2K 破壊荷重kN	HS-2K 価格¥	HS-8K 破壊荷重kN	HS-8K 価格¥	HS-20K 破壊荷重kN	HS-20K 価格¥
750	90.4	20	183,200	200	223,900	200	223,900

●国土交通省 電気設備工事編 S2K、S8K、S20K
●蓋の開閉には別売りのハンドルC(174ページ参照)をご使用ください。
●目詰まり防止には別売りのちりよけゴム(175ページ参照)をご使用ください。

㊒は信頼のブランド

電気設備用ハンドホールふた（パッキン式・簡易防水形）

製造元：第一機材株式会社

H-N2K-8
H-N8K-8
H-N20K-8

都市再生機構　EC-123-11-f



鋳鉄（H-N2K-8）
破壊荷重20kN以上

鋳鉄（H-N8K-8）
破壊荷重80kN以上

ダクテツ（H-N20K-8）
破壊荷重200kN以上

●受枠をアンカーボルトで直接躯体に固定する場合はスパナ等で強く締め付けないでください。
●鎖連結型。（鎖：φ6　長さ1,000mm）
●取手の個数は2ヶ所です。
●標準重量：94.9kg

標準文字

文字なし又は（電）

※特殊文字については145ページをご参照ください。

〈受注生産品〉

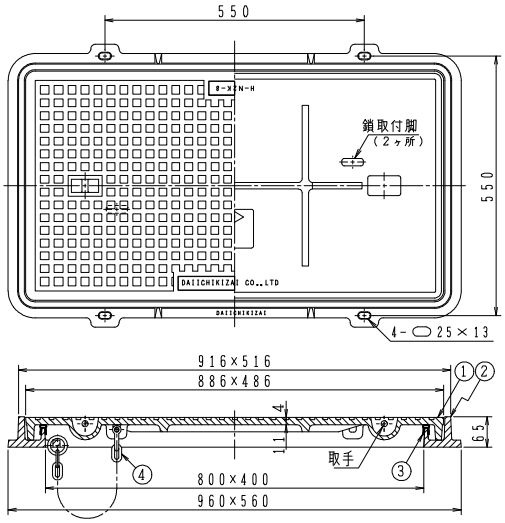

構成部品表

No.	部品名		材質	表面処理
1	ふた	2K	FC200　鋳鉄	錆止め塗装
		8K		
		20K	FCD500-7　ダクテツ	
2	受枠		FC200　鋳鉄	錆止め塗装
3	パッキン		CR　クロロプレンゴム	ー
4	鎖		SWRM　丸鋼	溶融亜鉛めっき

価格表

製品符号	破壊荷重 kN	価格¥
H-N2K-8	20	127,500
H-N8K-8	80	130,800
H-N20K-8	200	155,100

●蓋の開閉には別売りのハンドルC（174ページ参照）をご使用ください。
●目詰まり防止には別売りのちりよけゴム（175ページ参照）をご使用ください。

製造元：第一機材株式会社

H-N2K-12
H-N8K-12
H-N20K-12

都市再生機構　EC-123-11-g

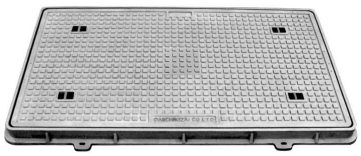

鋳鉄（H-N2K-12）
破壊荷重20kN以上

鋳鉄（H-N8K-12）
破壊荷重80kN以上

ダクテツ（H-N20K-12）
破壊荷重200kN以上

●受枠をアンカーボルトで直接躯体に固定する場合はスパナ等で強く締め付けないでください。
●鎖連結型。（鎖：φ6　長さ1,000mm）
●取手の個数は4ヶ所です。
●標準重量：166.7kg

標準文字

文字なし又は（電）

※特殊文字については145ページをご参照ください。

〈受注生産品〉

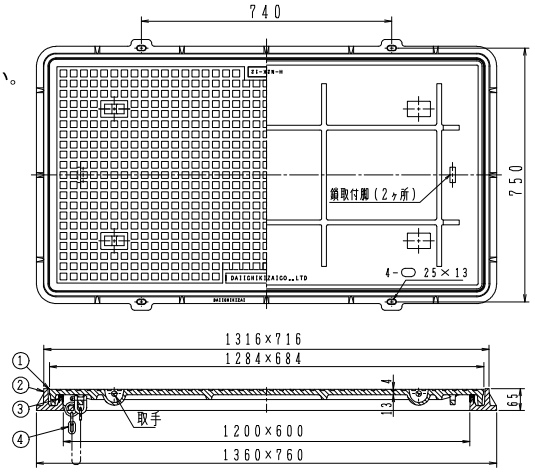

構成部品表

No.	部品名		材質	表面処理
1	ふた	2K	FC200　鋳鉄	錆止め塗装
		8K		
		20K	FCD500-7　ダクテツ	
2	受枠		FC200　鋳鉄	錆止め塗装
3	パッキン		CR　クロロプレンゴム	ー
4	鎖		SWRM　丸鋼	溶融亜鉛めっき

価格表

製品符号	破壊荷重 kN	価格¥
H-N2K-12	20	211,700
H-N8K-12	80	216,100
H-N20K-12	200	270,900

●蓋の開閉には別売りのハンドルC（174ページ参照）をご使用ください。
●目詰まり防止には別売りのちりよけゴム（175ページ参照）をご使用ください。

共同溝材料搬入口カバー

車道用(ダクテツ)
歩道用(鋳鉄)

<受注生産品>
当製品は、密閉形ではありません。

この製品は重量物の為、別途配送費が必要となります。
詳細はお問合せください。



鋳鉄
破壊荷重60kN以上

ダクテツ
破壊荷重200kN以上

●受枠、支持梁、補助梁及び盗難防止用鎖付。
●水抜用ソケットは 3/4" です。
●取手の個数は呼びが×1000は4ヶ所、他は2ヶ所です。

1.運搬中に受枠②の変形を防止するため、受枠②に支持梁③を固定した状態で、弊社工場より出荷しております。現場施工時、支持梁③を固定した状態でお取扱いくださるようお願いいたします。

2.設置後にふたのガタツキが起こらないよう、受枠②を据え付ける際には受枠②をできるだけ水平に設置するようご配慮願います。

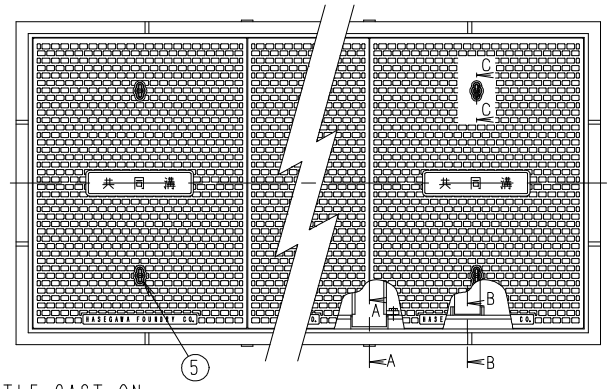

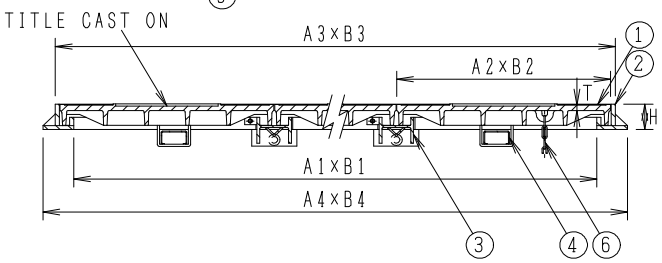

構成部品表

No.	部品名	材質	表面処理
1	ふた	FC200 鋳鉄 FCD500-7 ダクテツ	錆止め塗装
2	受枠	SS400 軟鋼	錆止め塗装
3	支持梁	SS400 軟鋼	錆止め塗装
4	補助梁	SS400 軟鋼	錆止め塗装
5	キャップ	CR クロロプレンゴム	ー
6	鎖	SWRM 丸鋼	電気亜鉛めっき

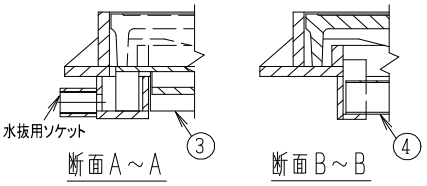

価格・寸法表(mm)

呼び	ふた				受枠							W.G.T	破壊荷重 kN		安全荷重 kN		価格¥	
	枚数	A2	B2	T	A1	B1	A3	B3	A4	B4	H	kg	鋳鉄	ダクテツ	鋳鉄	ダクテツ	鋳鉄	ダクテツ
1200× 600	2	625	680	12	1172	600	1280	708	1352	780	62	200.0					494,500	530,400
1800× 600	3	625	680	12	1800	600	1908	708	1980	780	62	290.0					610,500	664,400
2400× 600	4	625	680	12	2428	600	2536	708	2608	780	62	390.0					745,100	817,000
1200× 800	2	625	880	16	1172	800	1280	908	1352	980	77	340.0					693,400	764,000
1800× 800	3	625	880	16	1800	800	1908	908	1980	980	77	500.0	60	200	15	50	898,600	1,004,600
2400× 800	4	625	880	16	2428	800	2536	908	2608	980	77	645.0					1,158,800	1,300,000
1200×1000	2	625	1080	19	1172	1000	1280	1108	1352	1180	87	445.0					800,100	817,400
1800×1000	3	625	1080	19	1800	1000	1908	1108	1980	1180	87	645.0					1,132,800	1,158,800
2400×1000	4	625	1080	19	2428	1000	2536	1108	2608	1180	87	840.0					1,463,600	1,498,300

●蓋の開閉には別売りのハンドルB(174ページ参照)をご使用ください。

●マンホールふた　開閉ハンドル・工具

形　状	適合製品	呼び	製品符号	W.G.T kg	価格¥
B 1セット　2本 C小　1セット　2本 C大　1セット　2本 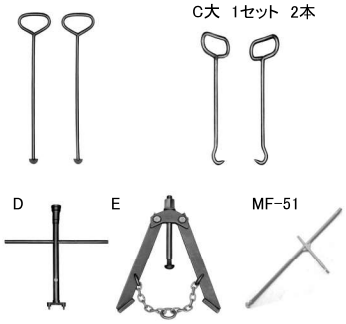 D　E　MF-51	MHAA、MHBB	300～600用	C 小	0.46	2,400
	HR、HS	750・900用	C 大	0.62	4,500
	WPM-A、-AL	450・600用	B	1.7	4,800
			E	6.0	22,900
	WPM-B	600用	B	1.7	4,800
			D	4.3	17,100
	WPM-H、-HR	300～600用	C 小	0.46	2,400
	MGV2-K、MGV2	600用	MF-51	2.0	55,200
	H-N	800×400用	C 大	0.62	4,500
		1200×600用	C 大×2セット	1.24	9,000
	JIS-A5506	600用	B	1.7	4,800
	共同溝材料搬入口カバー		B	1.7	4,800

●密閉形マンホールふたの開閉手順

開け方（例　WPM-A）

1 工具E を 図1 のようにセットし、スパナで角ナットを廻すことによりふたが上昇します。
（上昇は10cm位で充分です。）

工具E



図1

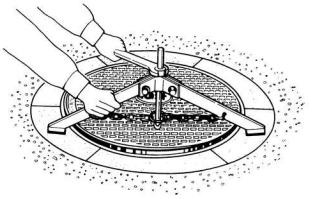

2 ハンドルB で 図2 のように持ち上げます。危険防止のため、二人で作業を行うようにしてください。

図2

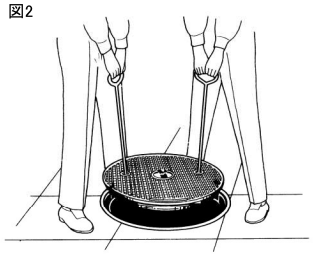

※ハンドル取手穴に付属しているキャップはマンホールふたを取付けた後、取手穴に 塵、砂等が入らないように養生するものです。そのままご使用ください。

閉め方（例　WPM-A）

1 図2 のように水平におろしてください。
受枠内部、ふたのパッキン部に砂などが付着しているものはきれいに除去してください。

2 図3 のように角材（木製）等でふたの周囲を叩いて完全に密着したかを確認してください。

図3

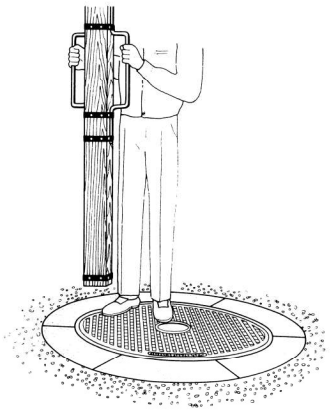

●マンホールふた　ちりよけゴム（キャップ）

形　状	製品符号	適応製品	価格¥
	KHC-1 ちりよけゴム （キャップ）	WPM-H 300～600 WPM-HR　600	1,200 （1個）
		MHAA-SP 300～600 MHAA-RP 300～600 MHBB-SP 300～600 MHBB-RP 300～600 MHAA-PCR　600 MHAA-S-PLK　600 HR-2K･-8K･-20K　450･600 HS-2K･-8K･-20K　450･600	
		MHAA-S 300～600 MHAA-R 300～600 MHBB-S 300～600 MHBB-R 300～600 MHAA-RCR　600	
	KHC-2 ちりよけゴム （キャップ）	MHAA-SP　750･900 MHAA-RP　750･900 HR-2K･-8K･-20K　750 HS-2K･-8K･-20K　750 HN-2K･-8K･-20K　800×400 HN-2K･-8K･-20K　1200×600	2,900 （1個）
		MHAA-S　750･900 MHAA-R　750･900	

●マンホールふた　錠前･合鍵

形　状	製品符号	呼　び	適応製品	価格¥
	MHL 錠前･合鍵セット 錠前　2個 合鍵　1個	300～600用	WPM-H、WPM-HR MHAA、MHBB HR-2K、-8K、-20K HS-2K、-8K、-20K	23,200
	MHL錠前	300～600用		10,100 （1個）
	MHL合鍵	300～600用		3,000 （1個）

㊊は信頼のブランド

鋳鉄製防護ふた

AH-14・25



●荷重区分　T-14・25
総重量 25トンを超える車輌が通行しない場所に設置してください。

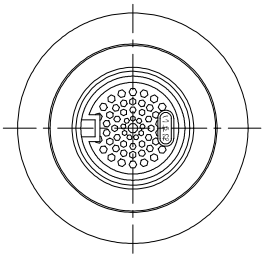

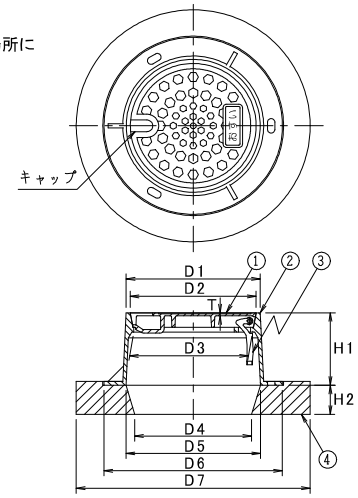

- ●サイズ150にはキャップが付きません。
- ●カバーは180度開閉の使いやすいヒンジ式。
- ●受枠との嵌合部はテーパー状のため密閉性が高く、ふたのがたつき・跳ね返り・土砂の流入を防止します。
- ●カバーの表面には「おすい」・「雨水」のいずれかが鋳出してあります。
- ●カバーの中央部に市章等のマークを入れることが可能です。（別途料金）
- ●密着・防錆性能にすぐれたカチオン電着塗装を採用。

構成部品表

No.	部品名	材質	表面処理
1	ふた	FCD700　ダクテツ	錆止め塗装
2	受枠	FCD600　ダクテツ	錆止め塗装
3	ヒンジ	FCD600　ダクテツ	錆止め塗装
4	台座	再生プラスチック	ー

価格・寸法表(mm)

呼び	D1	D2	D3	D4	D5	D6	D7	T	H1	H2	W.G.T kg	価格¥
150	200	186	172	200	212	290	400	7	150	50	13.8	21,900
200	274	258	244	240	276	366	480	6	150	60	22.4	25,900
300	420	400	375	410	425	525	620	7	150	70	44.6	54,400

AH-8



●荷重区分　T-8
総重量 8トンを超える車輌が通行しない場所に設置してください。

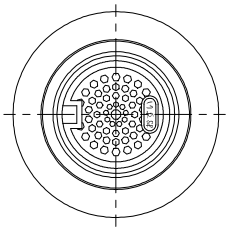

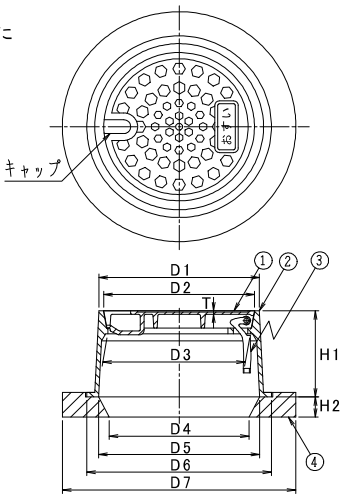

- ●サイズ150にはキャップが付きません。
- ●カバーは180度開閉の使いやすいヒンジ式。
- ●受枠との嵌合部はテーパー状のため密閉性が高く、ふたのがたつき・跳ね返り・土砂の流入を防止します。
- ●カバーの表面には「おすい」・「雨水」のいずれかが鋳出してあります。
- ●カバーの中央部に市章等のマークを入れることが可能です。（別途料金）
- ●密着・防錆性能にすぐれたカチオン電着塗装を採用。

構成部品表

No.	部品名	材質	表面処理
1	ふた	FCD700　ダクテツ	錆止め塗装
2	受枠	FCD600　ダクテツ	錆止め塗装
3	ヒンジ	FCD600　ダクテツ	錆止め塗装
4	台座	再生プラスチック	ー

価格・寸法表(mm)

呼び	D1	D2	D3	D4	D5	D6	D7	T	H1	H2	W.G.T kg	価格¥
150	200	186	172	200	212	250	350	7	150	40	11.1	17,200
200	274	258	244	240	276	316	400	5	150	35	14.9	21,900
300	420	400	375	390	425	475	540	7	150	40	31.9	45,000

AH-8B

小口径ます用



●荷重区分　T-8
総重量 8トンを超える車輌が通行しない場所に設置してください。

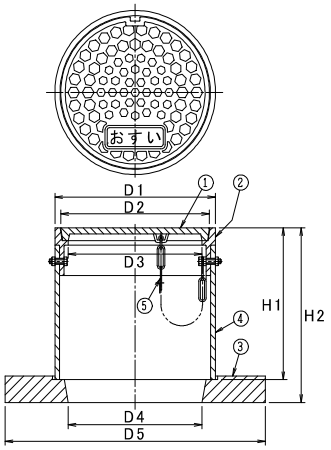

構成部品表

No.	部品名	材質	表面処理
1	ふた	FCD600　ダクテツ	錆止め塗装
2	受枠	FCD600　ダクテツ	錆止め塗装
3	台座	再生プラスチック	ー
4	接続管	塩ビ	ー
5	鎖	SUS304　ステンレス	ー

●カバーの表面には「おすい」・「雨水」のいずれかが錆出してあります。
●カバーの中央部に市章等のマークを入れることが可能です。（別途料金）
●密着・防錆性能にすぐれたカチオン電着塗装を採用。

価格・寸法表(mm)

呼び	D1	D2	D3	D4	D5	H1	H2	W.G.T kg	価格¥
150	216	200	180	180	350	200	230	8.6	15,100
200	267	249	225	230	380	200	240	11.5	18,600

MPV

小口径ます用



●荷重区分　T-2
敷地内・路地などでご使用ください。
VU管150A、200Aの差込用としてご使用ください。

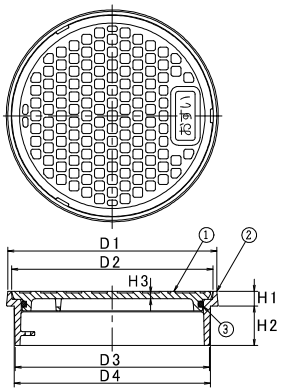

構成部品表

No.	部品名	材質	表面処理
1	ふた	FCD500-7　ダクテツ	錆止め塗装
2	受枠	FCD500-7　ダクテツ	錆止め塗装
3	パッキン	NBR　ニトリルゴム	ー

●カバーの表面には「おすい」・「雨水」のいずれかが錆出してあります。
●密着・防錆性能にすぐれたカチオン電着塗装を採用。

価格・寸法表(mm)

呼び	D1	D2	D3	D4	H1	H2	H3	W.G.T kg	価格¥
150	163	154	150	152	15	30	5	2.1	5,900
200	213	205	198	200	15	40	6	3.9	8,700

施工例

AH-8

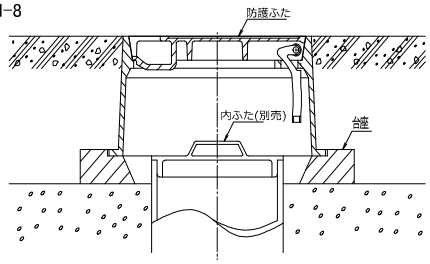

MPV

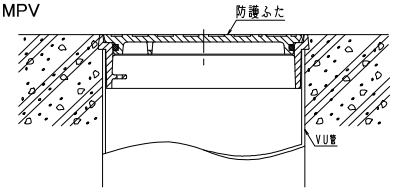

㊐は信頼のブランド

差し込口内ふた

CV-R　150

プラスティック・マスマンホール協会規格品

樹脂製



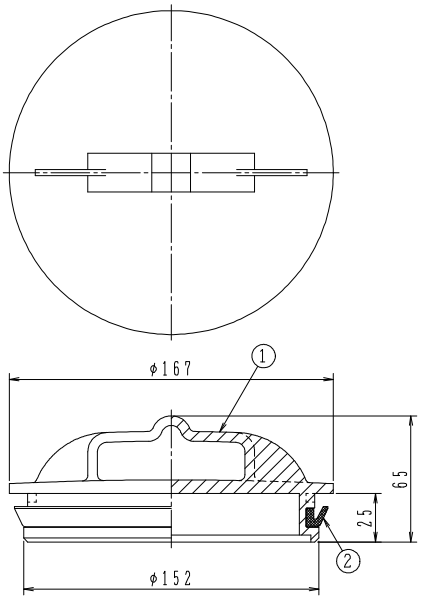

●防護ふたの内ふたとしてご使用ください。
●硬質ポリ塩化ビニル管VU150差込型。
●色はグレーです。
●標準重量　0.1kg

構成部品表

No.	部品名	材質	表面処理
1	ふた	PVC　ポリ塩化ビニル	—
2	パッキン	CR　クロロプレンゴム	—

価格¥
2,700

マンホールふた

㊓は信頼のブランド

マンホールふた

施工上のご注意

●傾斜地でのご使用はお控えください。設計通りの安全荷重が確保されない場合があります。
●コンクリートで受枠全体を受ける状態にしてください。受枠の破損により事故及びケガの恐れがあります。
●受枠の上面と床の仕上面は同じ高さになるように施工してください。つまずいてケガをする恐れがあります。
●各製品のふたと受枠はその仕様に合わせて設計されています。よって製品間のふた及び受枠の互換性はありません。
●施工上のご注意については、弊社が加盟している「日本鋳鉄ふた・排水器具工業会」のホームページでも紹介しています。

取扱い上のご注意

●鋳鉄製品の塗装は一次防錆塗装です。塗装にキズが付くと錆や腐食が発生し易くなりますので、取扱いにはご注意ください。
●枠の中に砂、小石等が入るとガタツキやふたの飛び出しの原因となります。定期的に清掃してください。
●安全荷重を超えて使用しないでください。破損により事故及びケガの恐れがあります。
●パッキンの入った製品は都度パッキンの状態を確認し、状況に応じてお取替えください。

3
化粧ふた

㊍化粧ふた　製品一覧表

種　　類	製　品　名	目　　地	頁	備　　考
充填用	MT-H2S,6S,DS	ステンレス目地	182	国土交通省、SHASE-S 209、都市再生機構、公共建築協会評価対象品
	MT-H2SL,6SL,DSL	〃	182	国土交通省、SHASE-S 209、都市再生機構、公共建築協会評価対象品
	MT-E2,E6,ED	鋳鉄目地	183	
	MT-E2L,6L,DL	〃	183	
インタロッキング ブロック用	MT-24P,PD	〃	184	都市再生機構
	MIB-DS,6S,2S	ステンレス目地	185	ローラー式
	MIB-20D,D,6,2	鋳鉄目地	186	ローラー式、国土交通省、SHASE-S 209、都市再生機構
	MIB-RS-2,6,14,20	ステンレス目地	187	
	MIB-R2-2,6,14,20	鋳鉄目地	187	国土交通省、都市再生機構
開閉ハンドル	C/ハンドル/MF類		188	
錠前・合鍵	LO-F / LO-S		188	
化粧ふた用文字板	NP-F		189	鋳鉄製

●荷重区分

化粧ふたの荷重区分（屋内・敷地内および公道上を除く敷地周辺道路とする。）

許容通過車輌	種　類	大きさの呼び mm	加重体の大きさ φ d mm	たわみ試験荷重（安全荷重） kN	破壊試験荷重 kN	備　考
11トン貨物 大型ダンプ 大型バス 	5000K	450・600	330	50	200	SHASE-S規格 国土交通省 （機械設備工事編） 都市再生機構
4トン貨物 マイクロバス 救急車 普通乗用車 	2000K	450・600	150	20	80	国土交通省 （電気設備工事編） 都市再生機構
4トン貨物 マイクロバス 救急車 普通乗用車 	1500K	450・600	170	15	60	SHASE-S規格 国土交通省 （機械設備工事編） 都市再生機構
小型乗用車 1トン貨物 	500K	600	150	–	20	国土交通省 （電気設備工事編） 都市再生機構

㊒は信頼のブランド

床化粧マンホールふた

●充填深さ 40mm

MT-H2S
MT-H6S
MT-HDS

国土交通省 MJT-PA
SHASE-S 209
都市再生機構 AE-802 A
公共建築協会評価対象品

ステンレス目地

簡易密閉形(簡易防水・防臭形)



鋳鉄(H2S)
破壊荷重20kN以上

鋳鉄(H6S)
破壊荷重60kN以上

ダクテツ(HDS)
破壊荷重200kN以上

●受枠をアンカーボルトで直接躯体に固定する場合はスパナ等で強く締め付けないでください。
●充填深さ 40mm

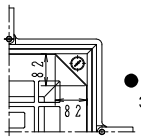

●左図は呼び
300、350の形状を示す。

製造元:第一機材株式会社

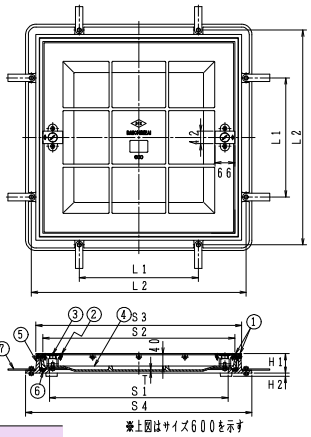

※上図はサイズ600を示す

構成部品表

No.	部品名		材質	表面処理
1	ステンレス目地		SUS304 ステンレス	—
2	ステンレス取手		SUS304 ステンレス	—
3	保護キャップ		SUS304 ステンレス	—
4	ふた	2S	FC200 鋳鉄	錆止め塗装
		6S		
		DS	FCD500-7 ダクテツ	
5	受枠		FC200 鋳鉄	錆止め塗装
6	パッキン		CR クロロプレンゴム	—
7	アンカー		SS400 鉄	—

●呼び300、350に②のステンレス取手は付属しません。

寸法表(mm)

呼び	有効径 S1	ふた S2	T 2S	T 6,DS	受枠 S3	S4	H1	H2	L1	L2
300	300	350	5.5	5.5	397	460	68	7	425	—
350	350	400	5.5	5.5	447	510	68	7	475	—
450	450	500	5	7	542	610	65	11	567	—
600	600	650	5	9	692	760	65	11	400	720

価格表

呼び	W.G.T kg 2S	W.G.T kg 6,DS	破壊荷重 kN 2S	破壊荷重 kN 6S	破壊荷重 kN DS	安全荷重 kN 2S	安全荷重 kN 6S	安全荷重 kN DS	価格¥ 2S	価格¥ 6S	価格¥ DS
300	24.9	24.9	20	60	200	5	15	50	60,300	75,400	104,600
350	28.9	28.9							66,800	87,600	106,800
450	36.7	42.7							96,300	◎101,300	109,800
600	50.6	65.0							132,400	◎138,000	149,700

●◎は国土交通省機械設備工事備 MJT-PA、SHASE-S 209、公共建築協会評価品。
●□は都市再生機構 AE-802 A。
●蓋の開閉には別売りのMF-44(188ページ参照)をご使用ください。

MT-H2SL
MT-H6SL
MT-HDSL

国土交通省 MJT-HA
SHASE-S 209
都市再生機構 AE-802 B
公共建築協会評価対象品

ステンレス目地

ボルトロック式密閉形(防水・防臭形)



鋳鉄(H2SL)
破壊荷重20kN以上

鋳鉄(H6SL)
破壊荷重60kN以上

ダクテツ(HDSL)
破壊荷重200kN以上

●ボルトの締付けは、対角交互に均等に行ってください。
●受枠をアンカーボルトで直接躯体に固定する場合はスパナ等で強く締め付けないでください。
●充填深さ 40mm

製造元:第一機材株式会社

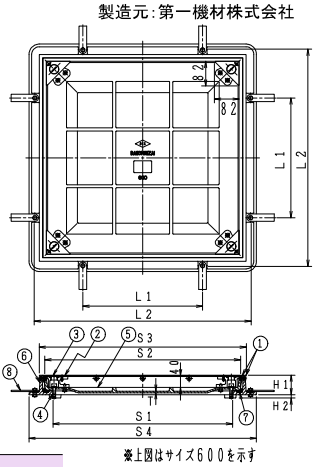

※上図はサイズ600を示す

構成部品表

No.	部品名		材質	表面処理
1	ステンレス目地		SUS304 ステンレス	—
2	ステンレス取手		SUS304 ステンレス	—
3	保護キャップ		SUS304 ステンレス	—
4	六角穴付ボルト・座金		SUS304 ステンレス	—
5	ふた	2SL	FC200 鋳鉄	錆止め塗装
		6SL		
		DSL	FCD500-7 ダクテツ	
6	受枠		FC200 鋳鉄	錆止め塗装
7	パッキン		CR クロロプレンゴム	—
8	アンカー		SS400 鉄	—

●呼び300、350に②のステンレス取手、④六角穴付ボルトは付属しません。
●呼び300、350の③保護キャップは、保護キャップボルトとなります。

寸法表(mm)

呼び	有効径 S1	ふた S2	T 2SL	T 6,DSL	受枠 S3	S4	H1	H2	L1	L2
300	300	350	5.5	5.5	397	460	68	7	425	—
350	350	400	5.5	5.5	447	510	68	7	475	—
450	450	496	5	7	542	610	65	11	567	—
600	600	645	5	9	692	760	65	11	400	720

価格表

呼び	W.G.T kg 2SL	W.G.T kg 6,DSL	破壊荷重 kN 2SL	破壊荷重 kN 6SL	破壊荷重 kN DSL	安全荷重 kN 2SL	安全荷重 kN 6SL	安全荷重 kN DSL	価格¥ 2SL	価格¥ 6SL	価格¥ DSL
300	25.0	25.0	20	60	200	5	15	50	96,300	116,600	123,200
350	29.0	29.0							124,000	132,700	134,300
450	38.1	44.1							149,000	◎153,900	164,100
600	52.0	66.4							190,000	□196,200	209,800

●◎は国土交通省機械設備工事備 MJT-HA、SHASE-S 209、公共建築協会評価品。
●□は都市再生機構 AE-802 B。
●蓋の開閉には別売りのMF-44(188ページ参照)をご使用ください。

床化粧マンホールふた

●充填深さ　40mm

MT-E2
MT-E6
MT-ED

鋳物目地

簡易密閉形（簡易防水・防臭形）



鋳鉄（E2）
破壊荷重20kN以上

鋳鉄（E6）
破壊荷重60kN以上

ダクテツ(ED)
破壊荷重200kN以上

●受枠をアンカーボルトで直接躯体に固定する場合はスパナ等で強く締め付けないでください。

●充填深さ　40mm

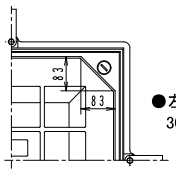

●左図は呼び300、350の形状を示す。

製造元：第一機材株式会社

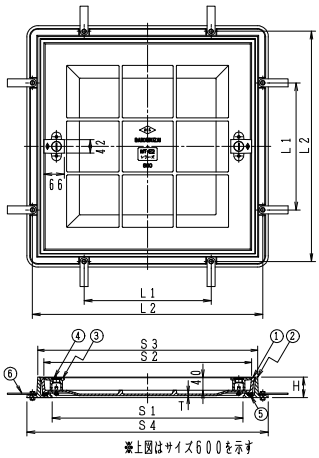

構成部品表

No.	部品名		材質	表面処理
1	ふた	2	FC200　鋳鉄	錆止め塗装
		6		
		D	FCD500-7　ダクテツ	
2	受枠		FC200　鋳鉄	錆止め塗装
3	取手		FCD500-7　ダクテツ	錆止め塗装
4	保護キャップ		SUS304　ステンレス	ー
5	パッキン		CR　クロロプレンゴム	ー
6	アンカー		SS400　鉄	ー

●呼び300～450に③の取手は付属しません。

寸法表(mm)

呼び	有効径	ふた			受枠				
	S1	S2	T		S3	S4	H	L1	L2
			2	6,D					
300	300	354	5.5	5.5	390	460	65	425	—
350	350	404	5.5	5.5	440	510	65	475	—
450	450	504	6	6	540	610	65	575	—
600	600	654	5	9	692	760	65	400	725

価格表

呼び	W.G.T kg		破壊荷重 kN			安全荷重 kN			価格¥		
	2	6,D	2	6	D	2	6	D	2	6	D
300	23.8	23.8	20	60	200	5	15	50	34,400	45,700	52,300
350	27.7	27.7							39,200	54,400	59,400
450	36.8	36.8							49,700	56,300	62,100
600	48.6	61.6							68,200	78,400	87,500

●蓋の開閉には別売りのMF-44（188ページ参照）をご使用ください。

MT-E2L
MT-E6L
MT-EDL

鋳物目地

ボルトロック式密閉形（防水・防臭形）



鋳鉄（E2L）
破壊荷重20kN以上

鋳鉄（E6L）
破壊荷重60kN以上

ダクテツ(EDL)
破壊荷重200kN以上

●ボルトの締付けは、対角交互に均等に行ってください。

●受枠をアンカーボルトで直接躯体に固定する場合はスパナ等で強く締め付けないでください。

●充填深さ　40mm

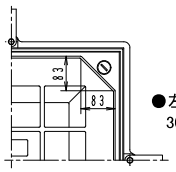

●左図は呼び300、350の形状を示す。

製造元：第一機材株式会社

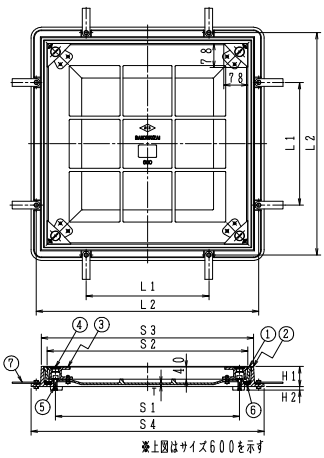

構成部品表

No.	部品名		材質	表面処理
1	ふた	2L	FC200　鋳鉄	錆止め塗装
		6L		
		DL	FCD500-7　ダクテツ	
2	受枠		FC200　鋳鉄	錆止め塗装
3	取手		FCD500-7　ダクテツ	錆止め塗装
4	保護キャップ		SUS304　ステンレス	ー
5	六角穴付ボルト		SUS304　ステンレス	ー
6	パッキン		CR　クロロプレンゴム	ー
7	アンカー		SS400　鉄	ー

●呼び300～450に③取手、⑤六角穴付ボルトは付属しません。

●呼び300～450の④保護キャップは、保護ボルトになります。

寸法表(mm)

呼び	有効径	ふた			受枠					
	S1	S2	T		S3	S4	H1	H2	L1	L2
			2L	6,DL						
300	300	354	5.5	5.5	390	460	65	7	425	—
350	350	404	5.5	5.5	440	510	65	7	475	—
450	450	504	6	6	540	610	65	7	575	—
600	600	654	5	9	692	760	65	11	400	725

価格表

呼び	W.G.T kg		破壊荷重 kN			安全荷重 kN			価格¥		
	2L	6,DL	2L	6L	DL	2L	6L	DL	2L	6L	DL
300	23.9	23.9	20	60	200	5	15	50	52,200	60,200	66,400
350	27.8	27.8							54,400	66,800	73,100
450	36.9	36.9							69,500	77,500	94,200
600	50.0	63.0							82,500	95,400	101,100

●蓋の開閉には別売りのMF-44（188ページ参照）をご使用ください。

㊒は信頼のブランド

簡易密閉形床化粧マンホールふた(パッキン式・簡易防水・防臭形)　●充填深さ　50mm

MT−24P
MT−24PD

都市再生機構　KF−B

鋳物目地



鋳鉄(MT−24P)
破壊荷重60kN以上

ダクテツ(MT−24PD)
破壊荷重80kN以上

●受枠をアンカーボルトで直接躯体に固定する場合はスパナ等で強く締め付けないでください。
●取手の個数は350が2ヶ所
450〜600が4ヶ所です。

製造元:第一機材株式会社

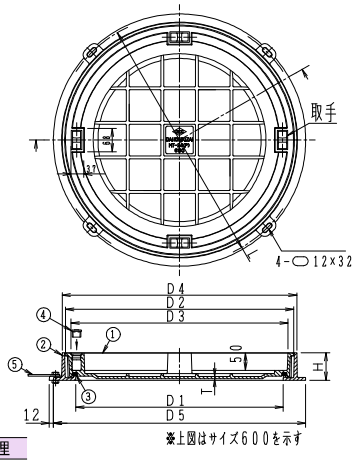

構成部品表

No.	部品名		材質	表面処理
1	ふた	P	FC200　鋳鉄	錆止め塗装
		PD	FCD500−7　ダクテツ	錆止め塗装
2	受枠		FC200　鋳鉄	錆止め塗装
3	ゴムパッキン		CR　クロロプレンゴム	ー
4	取手キャップ		CR　クロロプレンゴム	ー
5	アンカー		SS400　鉄	ー

価格・寸法表(mm)

呼び	有効径	ふた			受枠				W.G.T	破壊荷重 kN		安全荷重 kN		価格¥	
	D1	D2	D3	T	D4	D5	H	L	kg	P	PD	P	PD	MT−24P	MT−24PD
350	350	410	380	5	425	480	80	468	23.0	60	80	15	20	27,800	31,300
450	450	510	480	6	527	580	80	568	32.0					□ 44,300	□ 47,800
500	500	560	528	6	579	630	80	618	38.0					53,700	57,600
600	600	660	628	6	679	730	80	718	47.5					□ 57,100	□ 63,300

●□は都市再生機構　KF−B。
●蓋の開閉には別売りのハンドルC(188ページ参照)をご使用ください。

簡易密閉形インタロッキングブロック用化粧マンホールふた（パッキン式・簡易防水・防臭形）●充填深さ 72mm

MIB-DS
MIB-6S
MIB-2S

ステンレス目地

ローラースライド開閉式

300～600



750・900

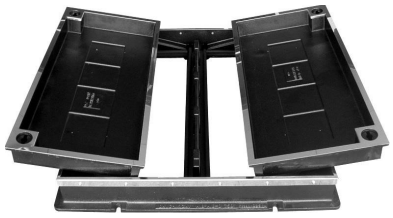

ダクテツ（MIB-DS）
破壊荷重80kN以上

鋳鉄（MIB-6S）
破壊荷重60kN以上

鋳鉄（MIB-2S）
破壊荷重20kN以上

●ローラースライド開閉式でスライド開閉負荷を軽減します。
●インターロッキングブロック充填用。
●簡易密閉形
注：呼び750・900は簡易防臭形
（簡易防水ではありません）

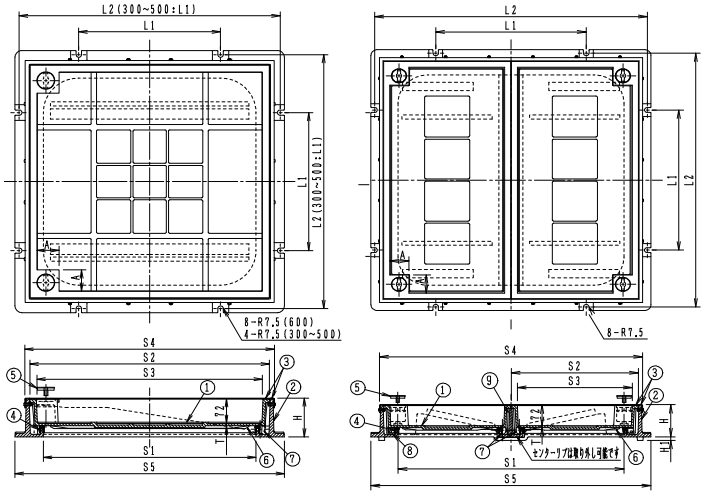

構成部品表

No.	部品名		材質	表面処理
1	ふた	DS	FCD500-7 ダクテツ	錆止め塗装
		6S	FC200 鋳鉄	錆止め塗装
		2S		
2	受枠		FC200 鋳鉄	錆止め塗装
3	目地		SUS304 ステンレス	―
4	パッキン		CR クロロプレンゴム	―
5	キャップ		SUS304 ステンレス	―
6	目地保護板		ポリエチレン	―
7	ｽﾗｲﾄﾞﾛｰﾗｰ		SUS304 ステンレス	―
8	目地保護ローラー		CR クロロプレンゴム SUS304 ステンレス	―
9	センターリブ		FCD500-7 ダクテツ	錆止め塗装

●部品No.8の目地保護ローラーは、MIB-DS 450～900のみにつきます。
●部品No.9のセンターリブは、MIB-DS 750・900のみにつきます。

寸法表(mm)

呼び	有効径 S1	ふた S2	ふた S3	ふた T DS	ふた T 6S	ふた T 2S	ふた A	受枠 S4	受枠 S5	受枠 L1	受枠 L2	受枠 H	受枠 H1
300	300	376	336	5.5	7.0	5.5	62	400	450	428		112	
350	350	426	386	5.5	7.0	5.5	62	450	500	478		112	
450	450	526	486	6.0	8.0	6.0	62	552	600	578		112	
500	500	576	536	6.5	9.0	6.5	62	602	650	628		112	
600	600	676	636	7.0	10.0	7.0	62	704	760	400	736	112	
750	750	422×846	382×806	7.0			64	874	930	500	906	112	12
900	900	498×998	450×948	8.0			63	1030	1090	550	1066	112	15

価格表

ダクテツ（80kN）ステンレス目地			鋳鉄（60kN）ステンレス目地			鋳鉄（20kN）ステンレス目地		
製品符号	価格¥	W.G.T kg	製品符号	価格¥	W.G.T kg	製品符号	価格¥	W.G.T kg
MIB-DS 300	110,800	37.4	MIB-6S 300	106,500	37.4	MIB-2S 300	103,400	37.4
MIB-DS 350	120,600	42.2	MIB-6S 350	117,000	43.6	MIB-2S 350	110,800	40.6
MIB-DS 450	168,000	59.0	MIB-6S 450	142,600	57.0	MIB-2S 450	141,200	53.0
MIB-DS 500	172,300	65.6	MIB-6S 500	157,600	66.6	MIB-2S 500	154,800	65.6
MIB-DS 600	213,400	81.9	MIB-6S 600	182,700	92.5	MIB-2S 600	173,400	82.5
MIB-DS 750	344,600	143.0						
MIB-DS 900	473,800	188.0						

●蓋の開閉には別売りの専用工具（188ページ参照）をご使用ください。
●専用の鍵（188ページ参照）も用意しております。

㊒は信頼のブランド

簡易密閉形インタロッキングブロック用化粧マンホールふた(パッキン式・簡易防水・防臭形)　●充填深さ　70mm

MIB-20D
MIB-D
MIB-6
MIB-2

国土交通省 MJI-PD
SB2K-60
SHASE-S 209
都市再生機構　EC-123-11
都市再生機構　KF-A

鋳物目地

ローラースライド開閉式

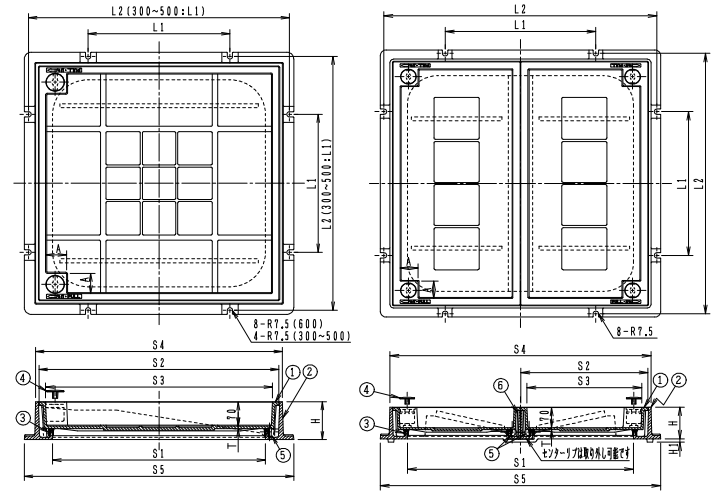

300～600

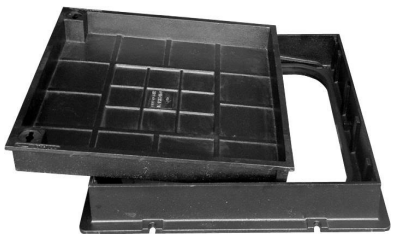

750・900

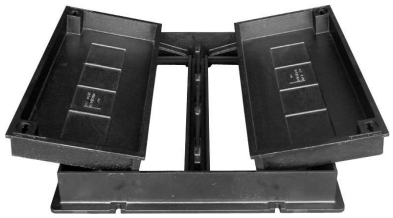

ダクテツ(MIB-20D)
破壊荷重200kN以上

ダクテツ(MIB-D)
破壊荷重80kN以上

鋳鉄(MIB-6)
破壊荷重60kN以上

鋳鉄(MIB-2)
破壊荷重20kN以上

●ローラースライド開閉式でスライド開閉負荷を軽減します。
●インターロッキングブロック充填用。
●簡易密閉形
注:呼び750・900は簡易防臭形
(簡易防水ではありません)

構成部品表

No.	部品名		材質	表面処理
1	ふた	20D	FCD500-7　ダクテツ	錆止め塗装
		D		
		6	FC200　鋳鉄	錆止め塗装
		2		
2	受枠	20D	FCD500-7　ダクテツ	錆止め塗装
		D	FC200　鋳鉄	錆止め塗装
		6		
		2		
3	パッキン		CR　クロロプレンゴム	―
4	キャップ		CR　クロロプレンゴム	―
5	スライドローラー		SUS304　ステンレス	―
6	センターリブ		FCD500-7　ダクテツ	錆止め塗装

●部品No.6のセンターリブは、MIB-D 750・900のみにつきます。

寸法表(mm)

呼び	有効径	ふた						受枠					
	S1	S2	S3	T				A	S4	S5	L1	L2	H	H1
				20D	D	6	2							
300	300	376	340	7.0	5.5	7.0	5.5	59	392	450	428		110	
350	350	426	390	7.0.	5.5	7.0	5.5	59	442	500	478		110	
450	450	526	490	8.0	6.0	8.0	6.0	59	544	600	578		110	
500	500	576	540	9.0	6.5	9.0	6.5	59	596	650	628		110	
600	600	676	640	10.0	7.0	10.0	7.0	59	696	760	400	736	110	
750	750	422×846	382×806		7.0			59	866	930	500	906	110	12
900	900	498×998	450×950		8.0			59	1022	1090	550	1066	110	15

価格表

ダクテツ(200kN)鋳物目地			ダクテツ(80kN)鋳物目地			鋳鉄(60kN)鋳物目地			鋳鉄(20kN)鋳物目地		
製品符号	価格¥	W.G.T kg	製品符号	価格¥	W.G.T kg	製品符号	価格¥	W.G.T kg	製品符号	価格¥	W.G.T kg
MIB-20D 300	55,500	36.0	MIB-D 300	54,800	36.0	MIB-6 300	45,600	36.0	MIB-2 300	43,200	36.0
MIB-20D 350	58,600	42.0	MIB-D 350	57,900	40.6	MIB-6 350	53,000	42.0	MIB-2 350	51,200	39.0
◎MIB-20D 450	72,700	55.0	□MIB-D 450	67,800	55.9	MIB-6 450	65,300	55.0	□MIB-2 450	57,900	51.2
MIB-20D 500	89,900	64.0	MIB-D 500	86,200	63.0	MIB-6 500	80,100	64.0	MIB-2 500	72,700	63.0
◎MIB-20D 600	99,800	90.0	□MIB-D 600	93,600	80.0	MIB-6 600	91,100	90.0	※MIB-2 600	77,600	80.6
			MIB-D 750	215,400	139.0						
			MIB-D 900	289,300	183.0						

●◎は国土交通省機械設備工事編 MJI-PD、SHASE-S 209。
●※は国土交通省電気設備工事編 SB2K-60。
●□は都市再生機構　EC-123-11。
●呼び450・600は都市再生機構　KF-A。
●蓋の開閉には別売りの専用工具(188ページ参照)をご使用ください。
●専用の鍵(188ページ参照)も用意しております。

簡易密閉形インタロッキングブロック用化粧マンホールふた(パッキン式・簡易防水・防臭形)　●充填深さ　70mm

製造元:第一機材株式会社

MIB-RS-2
MIB-RS-6
MIB-RS-14
MIB-RS-20

ステンレス目地



鋳鉄(MIB-RS-2)
破壊荷重20kN以上

ダクテツ(MIB-RS-6)
破壊荷重60kN以上

ダクテツ(MIB-RS-14)
破壊荷重80kN以上

ダクテツ(MIB-RS-20)
破壊荷重200kN以上

●インターロッキングブロック充填用。

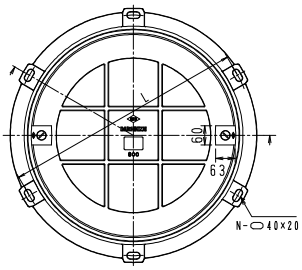

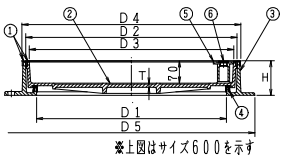

※上図はサイズ600を示す

構成部品表

No.	部品名		材質	表面処理
1	ステンレス目地		SUS304　ステンレス	ー
2	ふた	2	FC200　鋳鉄	錆止め塗装
		6	FCD500-7　ダクテツ	
		14	FCD500-7　ダクテツ	
		20	FCD500-7　ダクテツ	
3	受枠		FC200　鋳鉄	錆止め塗装
4	パッキン		CR　クロロプレンゴム	ー
5	取手		FCD500-7　ダクテツ	錆止め塗装
6	取手キャップ		SUS304　ステンレス	ー

寸法表(mm)

呼び	有効径 D1	ふた D2	ふた D3	ふた T 2	ふた T 6	ふた T 14	ふた T 20	受枠 D4	受枠 D5	受枠 H	受枠 L	受枠 N
450	450	517	496	5.0	5.0	8.0	10	542	630	110	610	4
600	600	667	646	5.0	5.0	8.0	10	692	780	110	760	6

価格表

呼び	鋳鉄(20kN) 製品符号	価格¥	W.G.T kg	ダクテツ(60kN) 製品符号	価格¥	W.G.T kg	ダクテツ(80kN) 製品符号	価格¥	W.G.T kg	ダクテツ(200kN) 製品符号	価格¥	W.G.T kg
450	RS-2	146,400	47.4	RS-6	158,100	47.4	RS-14	162,500	48.6	RS-20	163,400	51.0
600	RS-2	173,400	64.8	RS-6	187,800	64.8	RS-14	192,400	67.4	RS-20	193,700	72.0

●蓋の開閉には別売りのMF-44(188ページ参照)をご使用ください。

製造元:第一機材株式会社

MIB-R2-2
MIB-R2-6
MIB-R2-14
MIB-R2-20

国土交通省 RB2K-60
都市再生機構　EC-123-11
都市再生機構　KF-B

鋳物目地



鋳鉄(MIB-R2-2)
破壊荷重20kN以上

ダクテツ(MIB-R2-6)
破壊荷重60kN以上

ダクテツ(MIB-R2-14)
破壊荷重80kN以上

ダクテツ(MIB-R2-20)
破壊荷重200kN以上

●インターロッキングブロック充填用。

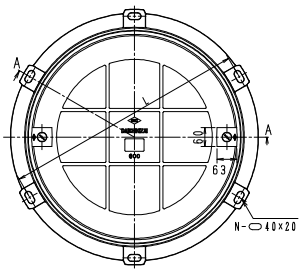

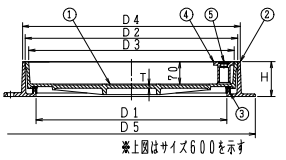

※上図はサイズ600を示す

構成部品表

No.	部品名		材質	表面処理
1	ふた	2	FC200　鋳鉄	錆止め塗装
		6	FCD500-7　ダクテツ	
		14	FCD500-7　ダクテツ	
		20	FCD500-7　ダクテツ	
2	受枠		FC200　鋳鉄	錆止め塗装
3	パッキン		CR　クロロプレンゴム	ー
4	取手		FCD500-7　ダクテツ	錆止め塗装
5	取手キャップ		SUS304　ステンレス	ー

寸法表(mm)

呼び	有効径 D1	ふた D2	ふた D3	ふた T 2	ふた T 6	ふた T 14	ふた T 20	受枠 D4	受枠 D5	受枠 H	受枠 L	受枠 N
450	450	517	496	5.0	5.0	8.0	10	535	630	110	610	4
600	600	667	646	5.0	5.0	8.0	10	685	780	110	760	6

価格表

呼び	鋳鉄(20kN) 製品符号	価格¥	W.G.T kg	ダクテツ(60kN) 製品符号	価格¥	W.G.T kg	ダクテツ(80kN) 製品符号	価格¥	W.G.T kg	ダクテツ(200kN) 製品符号	価格¥	W.G.T kg
450	R2-2	◯47,800	46.4	R2-6	□53,200	46.4	R2-14	◯54,800	47.6	R2-20	◯58,200	50.0
600	R2-2	⊠72,500	63.8	R2-6	□76,000	63.8	R2-14	◯79,200	66.4	R2-20	◯82,700	71.0

●※は国土交通省電気設備工事偏 RB2K-60。
●◯は都市再生機構 EC-123-11。
●□は都市再生機構 KF-B。
●蓋の開閉には別売りのMF-44(188ページ参照)をご使用ください。

㊓は信頼のブランド

●MTシリーズ用　開閉ハンドル

形　状	製品符号	呼　び	価格¥	摘　要
	MF-44	300～600	7,400 （1セット）	1セット2本

●MT-24P・MT-24PD用　開閉ハンドル

形　状	製品符号	呼　び	価格¥	摘　要
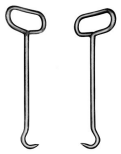	C　小 ハンドル	350～600	2,400 （1セット）	1セット2本

●MIB/MIB-S用　開閉工具・ロック錠・操作ハンドル

形　状	製品符号	呼　び	価格¥	摘　要
	MF-6 開閉工具	300～900	2,000 （1本）	2本使用
	MF-58 開閉工具	300～900	2,800 （1本）	2本使用
	LO-F ロック錠	300～900	9,500 （1個）	鋳物目地専用 2～4個使用
	LO-S ロック錠	300～900	9,500 （1個）	ステンレス目地専用 2～4個使用
	MF-43 操作ハンドル	300～900	5,900 （1本）	LO-F・-S専用 解除キー

●MIB-Rシリーズ用　開閉ハンドル

形　状	製品符号	呼　び	価格¥	摘　要
	MF-44	450～600	7,400 （1セット）	1セット2本

●文字板

※下記のような文字板を用意してあります。
用途に応じてご使用ください。
適用製品…化粧蓋全般

NP-F	価格¥
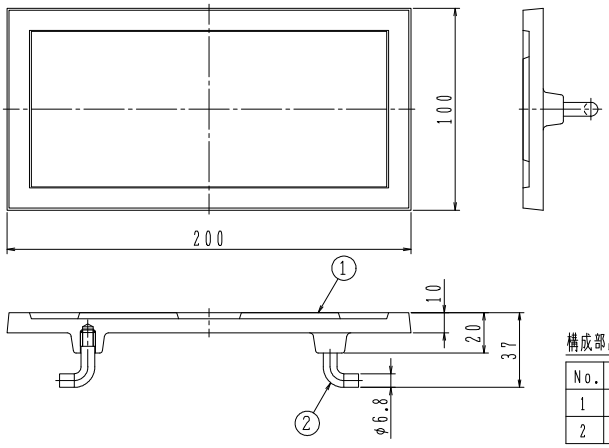 構成部品表 No. 部品名 材質 表面処理 1 表示板 FC200 鋳鉄 樹脂系塗料塗装 2 アンカー SWRM 軟鋼 樹脂系塗料塗装 文字の種類 	6,200

化粧ふた

㊐は信頼のブランド

化粧ふた

施工上のご注意

●傾斜地でのご使用はお控えください。設計通りの安全荷重が確保されない場合があります。
●コンクリートで受枠全体を受ける状態にしてください。受枠の破損により事故及びケガの恐れがあります。
●受枠の上面と床の仕上面は同じ高さになるように施工してください。つまずいてケガをする恐れがあります。
●各製品のふたと受枠はその仕様に合わせて設計されています。よって製品間のふた及び受枠の互換性はありません。

取扱い上のご注意

●鋳鉄製品の塗装は一次防錆塗装です。塗装にキズが付くと錆や腐食が発生し易くなりますので、取扱いにはご注意ください。
●枠の中に砂、小石等が入るとガタツキやふたの飛び出しの原因となります。定期的に清掃してください。
●安全荷重を超えて使用しないでください。破損により事故及びケガの恐れがあります。

㊐鋳鉄製格子ふた　製品一覧表

用　途	製　品　名	頁	備　　考
角形格子ふた	KGD	192	SHASE-S 209
	CA-S	192	〃
	CB-S	192	〃
角形格子ふた用	CC-PZ	193	
	CC-BZ	193	
	CC-B	193	

●荷重区分

鋳鉄製格子ふたの荷重区分（屋内・敷地内および公道上を除く敷地周辺道路とする。）

許容通過車輌	種　類	大きさの呼び mm	加重体の大きさ φｄmm	たわみ試験荷重（安全荷重） kN	破壊試験荷重 kN	備　考
11トン貨物 大型ダンプ 大型バス 	5000K	300	※170	※25	※100	SHASE-S規格
		350～600	330	50	200	SHASE-S規格
4トン貨物 マイクロバス 救急車 普通乗用車 	1500K	300～600	170	15	60	SHASE-S規格
小型乗用車 1トン貨物 	500K	300～600	150	5	20	SHASE-S規格

備考　※印は、試験方法上、加重体の大きさおよび試験荷重は特例とする。

㊍は信頼のブランド

角形格子ふた

ピートラコム は協業化製品です。(詳細は巻頭ページをご参照ください。)

KGD

破壊荷重200kN　　安全荷重50kN

SHASE-S 209



ダクテツ
破壊荷重200kN以上



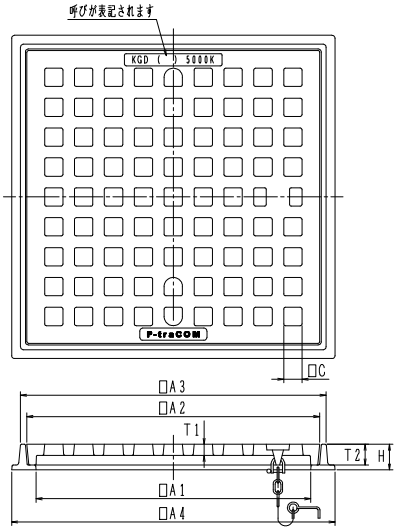

構成部品表

No.	部品名	材質	表面処理
1	格子ふた	FCD500-7 ダクテツ	錆止め塗装
2	受枠	FC200 鋳鉄	錆止め塗装
3	鎖	SWRM 丸鋼	電気亜鉛めっき

価格・寸法表(mm)

呼び A1	格子ふた A2	T1	T2	C	受枠 A3	A4	H	W.G.T kg	価格 ¥
300	330	18	34	26.5	347	380	40	16.0	25,000
350	380	18	34	31.0	397	430	40	20.0	30,500
400	430	18	34	34.0	447	480	42	27.0	39,200
450	480	18	34	30.0	497	530	42	32.8	47,800
500	530	22	34	34.5	547	580	42	39.0	59,600
600	630	22	34	33.5	647	680	43	52.0	80,700

CA-S

破壊荷重60kN　　安全荷重15kN

CB-S

破壊荷重20kN　　安全荷重5kN

SHASE-S 209



鋳鉄
破壊荷重60kN以上



鋳鉄
破壊荷重20kN以上



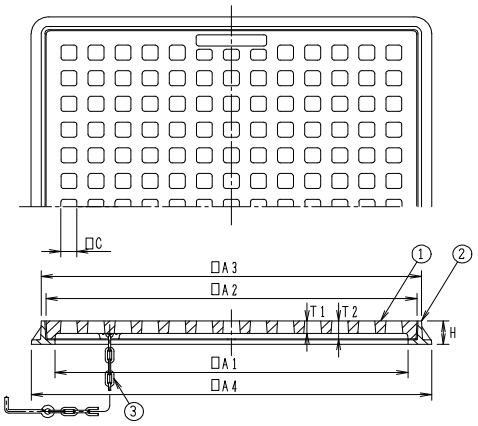

構成部品表

No.	部品名	材質	表面処理
1	格子ふた	FC200 鋳鉄	錆止め塗装
2	受枠	FC200 鋳鉄	錆止め塗装
3	鎖	SWRM 丸鋼	電気亜鉛めっき

価格・寸法表(mm)

呼び A1	格子ふた A2	C	T1 CA-S	T1 CB-S	T2	受枠 A3	A4	H	W.G.T kg CA-S	W.G.T kg CB-S	価格 ¥ CA-S	価格 ¥ CB-S
300	330	27	18	12	34	347	380	40	17.7	15.1	17,800	15,800
350	380	27	18	12	34	397	430	40	22.2	18.7	21,800	18,700
400	430	27	20	12	34	447	480	40	28.7	22.5	30,400	24,200
450	480	25	20	12	34	497	530	42	36.1	28.2	34,000	26,900
500	530	27	22	14	34	547	580	42	45.9	35.6	46,300	36,600
600	630	27	22	14	34	647	680	42	61.9	47.2	61,600	47,700

クリーンバスケット／クリーンプレート（角形格子ふた用）

CC-PZ

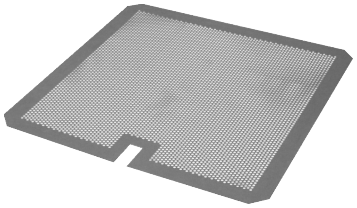

●鍵や硬貨など大切な物をガッチリキャッチ！

適用製品

KGD	300～600
CA-S	300～600
CB-S	300～600

●ZAM鋼板は耐食性に優れています。
（溶融亜鉛めっきの10～20倍）

●「ZAM」は日新製鋼株式会社の登録商標です。

新製品

価格表

呼び	A	価格￥
300	326	7,300
350	376	9,800
400	426	11,300
450	476	12,500
500	526	15,200
600	626	19,800

●材質：ZAM鋼板

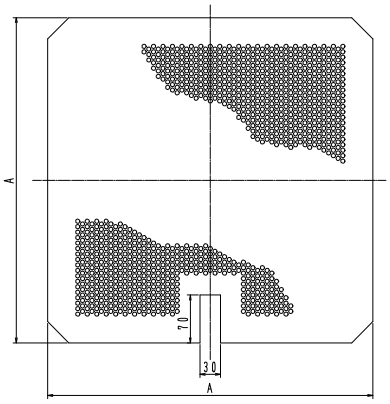

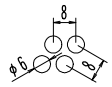

パンチング穴詳細

CC-BZ



適用製品

KGD	300～600
CA-S	300～600
CB-S	300～600

●ZAM鋼板は耐食性に優れています。
（溶融亜鉛めっきの10～20倍）

●「ZAM」は日新製鋼株式会社の登録商標です。

新製品

価格表

呼び	A	B	価格￥
300	320	260	12,100
350	370	310	13,200
400	420	360	16,800
450	470	410	18,200
500	520	460	23,400
600	620	560	25,800

●材質：ZAM鋼板

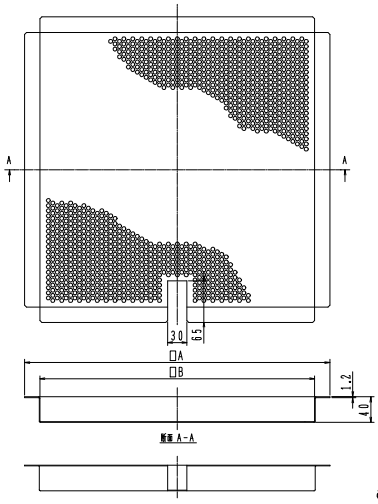

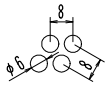

パンチング穴詳細

CC-B

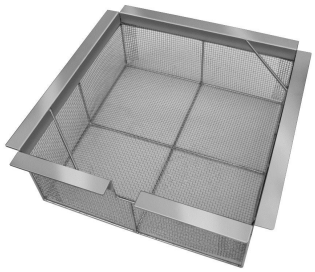

適用製品

KGD	300～600
CA-S	300～600
CB-S	300～600

構成部品表

No.	部品名	材質	表面処理
1	L型鋼	SUS304 ステンレス	―
2	金網	SUS304 ステンレス	―
3	補強棒	SUS304 ステンレス	―
3	取手	SUS304 ステンレス	―

●金網は5メッシュ

価格表

呼び	A	B	H	E	F	価格￥
300	320	260	150	50	45	41,000
350	370	310	150	50	45	48,900
400	420	360	150	50	45	54,600
450	470	410	150	50	45	59,900
500	520	460	150	50	45	67,200
600	620	560	150	50	45	71,400

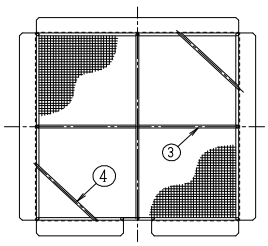

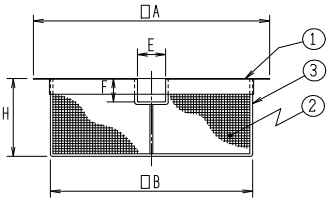

MEMO

鋳鉄製格子ふた

施工上のご注意

●傾斜地でのご使用はお控えください。設計通りの安全荷重が確保されない場合があります。
●コンクリートで受枠全体を受ける状態にしてください。受枠の破損により事故及びケガの恐れがあります。
●受枠の上面と床の仕上面は同じ高さになるように施工してください。つまずいてケガをする恐れがあります。
●施工上のご注意については、弊社が加盟している「日本鋳鉄ふた・排水器具工業会」のホームページでも紹介しています。

取扱い上のご注意

●鋳鉄製品の塗装は一次防錆塗装です。塗装にキズが付くと錆や腐食が発生し易くなりますので、取扱いにはご注意ください。
●枠の中に砂、小石等が入るとガタツキやふたの飛び出しの原因となります。定期的に清掃してください。
●安全荷重を超えて使用しないでください。破損により事故及びケガの恐れがあります。
●パッキンの入った製品は都度パッキンの状態を確認し、状況に応じてお取替えください。

5 バルブボックス

㊊バルブボックス　製品一覧表

用　途	製　品　名		頁	備　　考
止水弁用	B1-2		197	国土交通省、公共建築協会評価対象品、JCW103
	MHA-SP 止水弁		197	〃
	B1-1		198	
	B1-2K		198	
	ステンレス製	B1-2S/B1-2SL	198	鍵付
バルブ用	TVB		199	樹脂製
	TVB-R（温泉用）		199	樹脂製
水抜栓用	B6-L（鍵付）/ B6-L（鍵なし）		199	鍵付
止水弁きょう用	B5		200	JCW104
制水弁きょう用	B6		200	〃
量水器用	MB-A		201	
	MB-A2D		201	
	MB-B		202	国土交通省、JCW105
	MB-C		203	〃
	MB-CW		203	点検ふた付
電極保持器用	RB		204	国土交通省　電気工事編
散水栓用	SB-4 / HSB-4		204	樹脂製
	B3-A		205	鍵付、固定式
	B3-AD		205	ダクテツ製、鍵付、固定式
	B3-A-O		206	鍵付、固定式
	B3-A-O（大阪市型）		206	〃
	B3-A2-O		207	鍵付、固定式
	B3-A-N		207	固定式
	B3-B		208	
	B3-BA		208	固定式
	B3-B-O		209	
	B3-BA-O		209	固定式
	B3-A-OE		210	鍵付、固定式、かさ上げ式
	ステンレス製	B3-SG/B3-SGL	212	土間埋設型、鍵付
		B3-SGO/B3-SGOL	212	〃
		B3-SGC/B3-SGCL	213	〃
		B3-SW/B3-SWL	214	壁埋設型、鍵付
		B3-S2W/B3-S2WL	214	〃
		B3-S3W/B3-S3WL	215	国土交通省、壁埋設型、鍵付
		B3-S4W/B3-S4WL	215	〃
		B3-SDH	216	ドーム型、設置型
		B3-SDHL	216	ドーム型、設置型、鍵付
		B3-SDBL	217	〃
		穴加工指示書	218~221	

㊍は信頼のブランド

●標準文字・特殊文字について

バルブボックスの鋳出し文字は、お客様の要望により使用区分を明確にするため、下表のとおり 文字入り を標準品としています。下記標準品文字以外の特殊文字をご指定の場合は、標準価格の15%及び文字型代を加算させて戴きます。

製　品　名	標　準　文　字
B1-2 ※	止水弁 ガス弁 水抜栓 不凍栓
MHA-SP ※	止水弁
B1-1 ※	止水弁 ガス弁 水抜栓 不凍栓
B1-2K ※	止水弁
B3-A、B3-AD、B3-A-N B3-B、B3-BA	散水栓
B3-A-O、B3-A2-O B3-B-O、B3-BA-O B3-A-OE	散水栓
B5	止水弁
B6	制水弁
B6-L（鍵付）	水抜栓
B6-L（鍵なし）	水抜栓
MB-A	量水器
MB-B、C、CW ※	量水器

※特殊文字（※印が付いている製品のみ）
- ・全て受注生産品となります。
- ・文字型の確認をお願いします。
- ・納期の確認をお願いします。

●荷重区分

弁桝ふた・弁きょう・量水器桝ふたの荷重区分 (屋内・敷地内および公道上を除く敷地周辺道路とする。)

荷重の目安	加重体の大きさ φｄmm	たわみ試験荷重 (安全荷重) kN	破壊試験荷重 kN	備　考
重荷重	330	50	200	
中荷重	170	15	60	JCW規格 国土交通省 （機械設備工事編）
	※1 100	5	20	
軽荷重	150	5	20	JCW規格 国土交通省 （機械設備工事編）
	※2 100	2.5	10	
	※2 60	1.25	5	

※1 単位面積当たりにかかる荷重は中荷重と同等です。
※2 〃 軽荷重と同等です。

止水弁用

B1-2

国土交通省 B-1
(弁桝記号 VC-P、VC-1、VC-2)
公共建築協会評価対象品
JCW 103　B1



●蝶番式回転ふた。
●呼び径40以下の弁に適用。
●硬質ポリ塩化ビニル管　VP150又はVP200　との組合せ施工もできます。
●四隅アンカー穴(φ8)付は特注品にて承ります。

標準文字

止水弁	ガス弁
水抜栓	不凍栓

※特殊文字については
196ページをご参照ください。

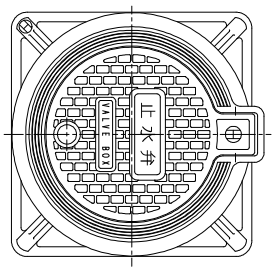

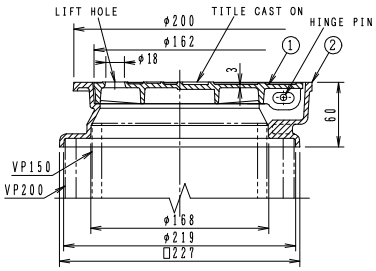

構成部品表

No.	部品名	材質	表面処理
1	ふた	FC200 鋳鉄	錆止め塗装
2	受枠	FC200 鋳鉄	錆止め塗装

価格表

製品符号	W.G.T kg	破壊荷重 kN	安全荷重 kN	価格¥
B1-2	3.8	10	2.5	6,000

※試験加重体の大きさ: φ100

MHA-SP

国土交通省 MHA-P 300、MHA-P 450
(弁桝記号 VC-3、VC-4、VC-5)
公共建築協会評価対象品
JCW 103　MHA-P



●呼び300は呼び径50～80の弁に適用。
●呼び450は呼び径100～200の弁に適用。
※旧建設省呼称　B2

標準文字

止水弁

※特殊文字については
196ページをご参照ください。

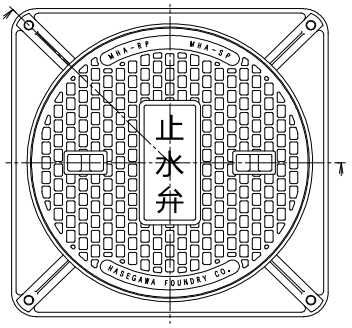

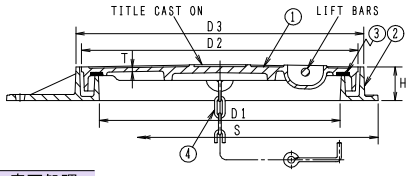

構成部品表

No.	部品名	材質	表面処理
1	ふた	FC200 鋳鉄	錆止め塗装
2	受枠	FC200 鋳鉄	錆止め塗装
3	パッキン	CR クロロプレンゴム	ー
4	鎖	SWRM 丸鋼	電気亜鉛めっき

価格・寸法表(mm)

呼び	有効径 D1	ふた D2	ふた T	受枠 D3	受枠 S	受枠 H	W.G.T kg	破壊荷重 kN	安全荷重 kN	価格¥
300	300	350	6	365	410	50	17.0	60	15	23,600
450	450	500	7	515	560	50	30.0			40,500

●蓋の開閉には別売りのハンドルC(202ページ参照)をご使用ください。
●目詰まり防止には別売のちりよけゴム(202ページ参照)をご使用ください。
※試験加重体の大きさ: φ170

㊍は信頼のブランド

止水弁用

B1−1



●蝶番式回転ふた。
●呼び径40以下の弁に適用。
●硬質ポリ塩化ビニル管VP150との組合せ施工もできます。
●標準重量　2.5kg

標準文字

止水弁　ガス弁
水抜栓　不凍栓

※特殊文字については
196ページをご参照ください。

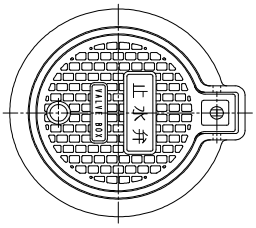

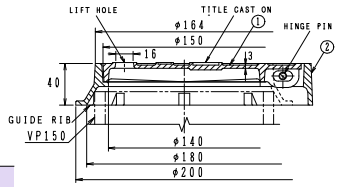

構成部品表

No.	部品名	材質	表面処理
1	ふた	FC200 鋳鉄	錆止め塗装
2	受枠	FC200 鋳鉄	錆止め塗装

価格¥
4,500

B1−2K



●落し込み形ふた。
●呼び径40以下の弁に適用。
●硬質ポリ塩化ビニル管VP150との組合せ施工もできます。
●標準重量　4.5kg

標準文字

止水弁

※特殊文字については
196ページをご参照ください。

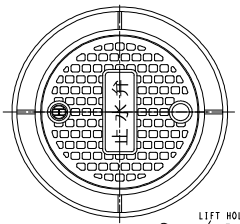

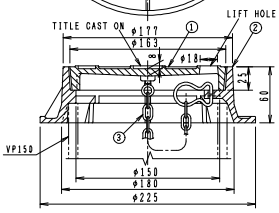

構成部品表

No.	部品名	材質	表面処理
1	ふた	FC200 鋳鉄	錆止め塗装
2	受枠	FC200 鋳鉄	錆止め塗装
3	鎖	SBC 丸鋼	電気亜鉛めっき

価格¥
9,200

B1−2S
B1−2SL 鍵付

ステンレス製



B1−2S



B1−2SL

●蝶番式回転ふた。
●硬質ポリ塩化ビニル管VP125との組合せ施工もできます。
●呼び径40以下の弁に適用。

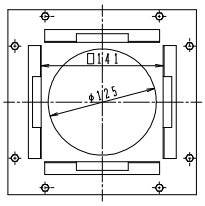

下面形状（A方向矢視）

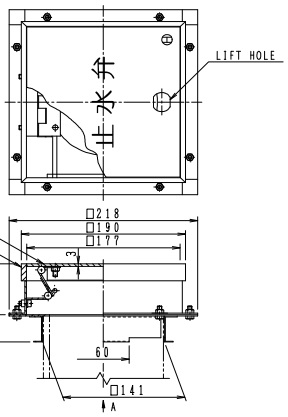

構成部品表

No.	部品名	材質	表面処理
1	ふた	SUS304 ステンレス	ー
2	受枠	SUS304 ステンレス	ー

●ふたはヘアライン仕上げ。

価格表

製品符号	W.G.T kg	価格¥
B1−2S	2.9	50,900
B1−2SL	3.0	67,400

※図面は鍵なし（B1−2S）。

バルブ用

TVB

樹脂製



標準文字

バルブ

※特殊文字はできません。

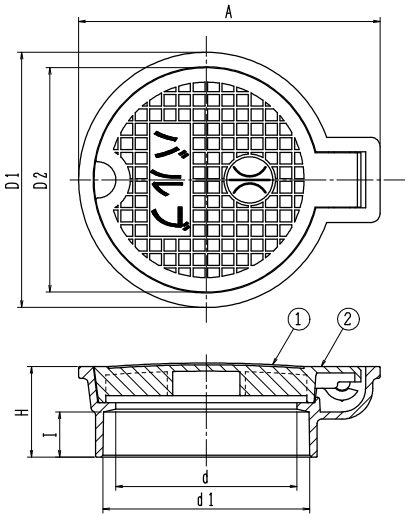

図面はTVB　100

TVB-R（温泉用）

樹脂製



●TVB-Rは㊎の所が㊌になります。

●複合プラスチック製の為軽くて腐食しません。
●TVBのふたの色はブルーです。
●TVB-Rのふたの色はレッドです。
●敷地内、歩道にご使用ください。。
●硬質ポリ塩化ビニル管VP・VU差込型。

構成部品表

No.	部　品　名	材　　質	表面処理
1	ふ　　た	PP　ポリプロピレン	ー
2	受　　枠	PVC　ポリ塩化ビニル	ー

価格・寸法表(mm)

製品符号	A	D1	D2	d1	d	I	H	W.G.T kg	価格¥
TVB　100	167	141	126	114	100	25	50	0.30	1,400
TVB　125	198	169	149	141	125	28	53		2,000
TVB　150	228	200	176	166	150	30	55		2,500
TVB　200	260	260	203	217	177	40	80		8,200
TVB-R 100	167	141	126	114	100	25	50	0.30	1,600
TVB-R 125	198	169	149	141	125	28	53		2,400
TVB-R 150	228	200	176	166	150	30	55		2,800

水抜栓用

B6-L 鍵付
B6-L 鍵なし

鍵付





B6-L鍵付には合鍵が付属しますが、別途でも注文ができます。 ¥1,100

鍵なし



●蝶番式回転ふた。
●硬質ポリ塩化ビニル管VP125との組合せ施工もできます。

標準文字

水抜栓

※特殊文字はできません。

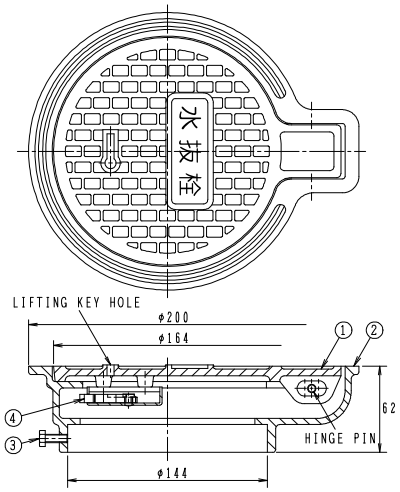

構成部品表

No.	部　品　名	材　　質	表面処理
1	ふ　　た	FC200　鋳鉄	錆止め塗装
2	受　　枠	FC200　鋳鉄	錆止め塗装
3	六角ボルト	SWCH　鉄	電気亜鉛めっき
4	錠　　前	SUS304　ステンレス	ー

●部品No.3 の六角ボルトは M6×16　3個

価格表

製品符号	W.G.T kg	価格¥
B6-L　鍵付	4.0	12,600
B6-L　鍵なし	3.3	8,900

※図面はB6-L鍵付。

Ⓗは信頼のブランド

弁きょう用

B5

JCW 104　B5-1、B5-2



●蝶番式回転ふた。
●パイプの材質は鋳鉄(FC)、塩ビ(VP75)からお選びください。

標準文字

止水弁

※特殊文字はできません。

●施工例

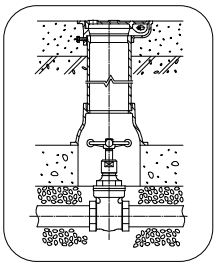



●専用ハンドル　別売
全長　B5-A 1,200mm
　　B5-B　600mm

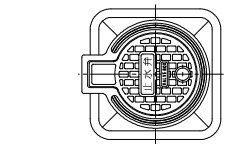

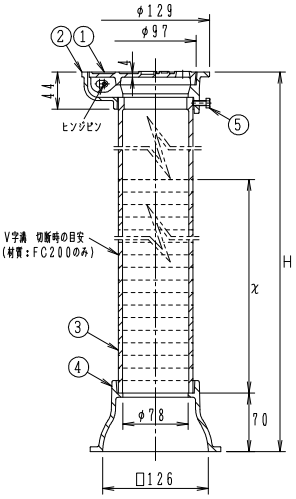

構成部品表

No.	部品名	材質	表面処理
1	ふた	FC200　鋳鉄	錆止め塗装
2	受枠	FC200　鋳鉄	錆止め塗装
3	パイプ	FC200　鋳鉄	錆止め塗装
		VP　硬質ポリ塩化ビニル管	ー
4	台	FC200　鋳鉄	錆止め塗装
5	固定ボルト	SWCH　鉄	電気亜鉛めっき

価格・寸法表(mm)

製品符号	止水弁	全長 H	切断部 x	W.G.T kg	破壊荷重 kN	安全荷重 kN	価格¥ 本体	価格¥ ハンドル
B5-A	呼び径50以下	1270	500	16.0	5	1.25	26,600	10,200
B5-A(塩ビパイプ付)				7.6			16,400	
B5-B		690	320	9.5			17,500	9,300
B5-B(塩ビパイプ付)				5.1			13,300	

●H寸法の調節はX部を切断することによって可能です。
※試験加重体の大きさ:φ60

B6

JCW 104　B6-1A、B6-1B、B6-2A、B6-2B



●蝶番式回転ふた。
●パイプの材質は鋳鉄(FC)、塩ビ(VP125)からお選びください。

標準文字

制水弁

※特殊文字はできません。

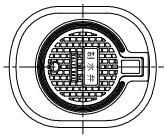

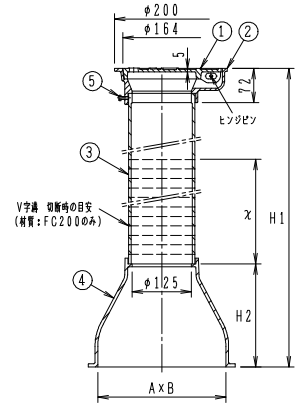

構成部品表

No.	部品名	材質	表面処理
1	ふた	FC200　鋳鉄	錆止め塗装
2	受枠	FC200　鋳鉄	錆止め塗装
3	パイプ	FC200　鋳鉄	錆止め塗装
		VP　硬質ポリ塩化ビニル管	ー
4	台	FC200　鋳鉄	錆止め塗装
5	固定ボルト	SWCH　鉄	電気亜鉛めっき

価格・寸法表(mm)

製品符号	止水弁	全長 H1	切断部 x	台 H2	台 A×B	W.G.T kg	破壊荷重 kN	安全荷重 kN	価格¥
B6-1A	呼び径100以下	1620	500	220	270×215	41.0	10	2.5	59,300
B6-1A(塩ビパイプ付)						24.1			33,300
B6-1B		1120				29.5			45,400
B6-1B(塩ビパイプ付)						18.8			30,100
B6-2A	呼び径150以下	1660		260	330×235	44.0			64,200
B6-2A(塩ビパイプ付)						27.1			38,500
B6-2B		1160				32.5			50,400
B6-2B(塩ビパイプ付)						21.8			35,300

●H寸法の調節はX部を切断することによって可能です。
※試験加重体の大きさ:φ100

量水器用

MB-A



標準文字

量水器

※特殊文字はできません。

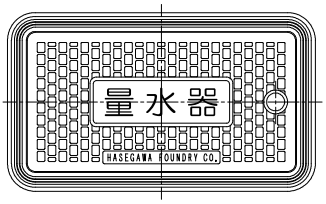

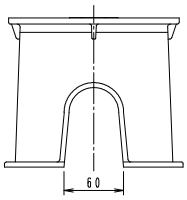

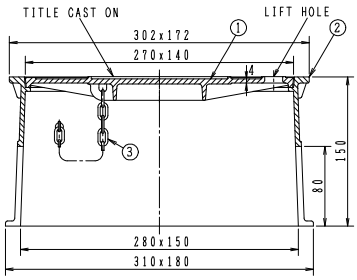

構成部品表

No.	部品名	材質	表面処理
1	ふた	FC200 鋳鉄	錆止め塗装
2	受枠	FC200 鋳鉄	錆止め塗装
3	鎖	SWRM 丸鋼	電気亜鉛めっき

価格¥
14,600

●呼び径20以下の量水器に適用。
●標準重量　7.0kg

MB-A2D



新製品

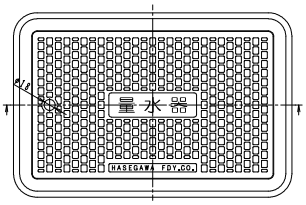

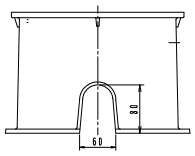

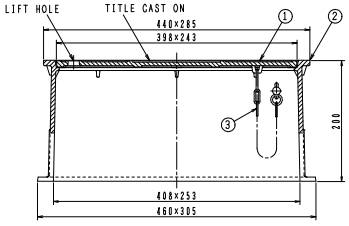

構成部品表

No.	部品名	材質	表面処理
1	ふた	FCD500-7 ダクテツ	錆止め塗装
2	受枠	FCD500-7 ダクテツ	錆止め塗装
3	鎖	SWRM 丸鋼	電気亜鉛めっき

価格・寸法表

製品符号	W.G.T kg	破壊荷重 kN	安全荷重 kN	価格¥
MB-A2D	24.5	20	5	35,200

※試験加重体の大きさ：φ100
（単位面積当たりの荷重は中荷重に相当します）

●呼び径20以下の量水器に適用。

バルブボックス

㊊は信頼のブランド

量水器用

ピートラコム は協業化製品です。(詳細は巻頭ページをご参照ください。)

MB−B

国土交通省　MB−1
(桝記号　MC−1)
JCW 105　MB−1



標準文字
量水器

※特殊文字については
196ページをご参照ください。

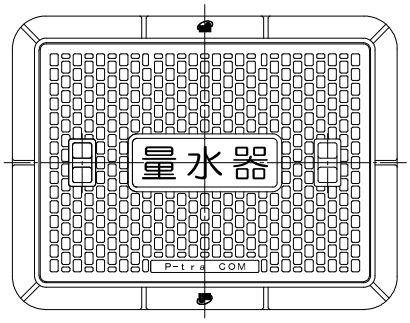

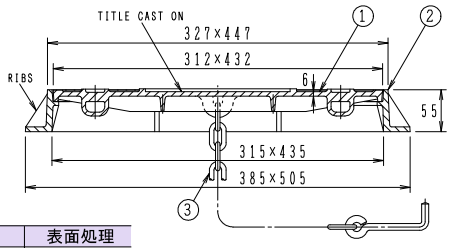

構成部品表

No.	部品名	材質	表面処理
1	ふた	FC200　鋳鉄 FCD500−7　ダクテツ	錆止め塗装
2	受枠	FC200　鋳鉄	錆止め塗装
3	鎖	SWRM　丸鋼	電気亜鉛めっき

価格・寸法表(mm)

製品符号	W.G.T kg	破壊荷重 kN		安全荷重 kN		価格¥	
		鋳鉄	ダクテツ	鋳鉄	ダクテツ	鋳鉄	ダクテツ
MB−B	17.0	20	60	5	15	25,200	35,400

●盗難防止用鎖付。
●呼び径25〜32の量水器に適用。
●蓋の開閉には別売りのハンドルC(202ページ参照)をご使用ください。
●目詰まり防止には別売のちりよけゴム(202ページ参照)をご使用ください。

●施工例　MB−B

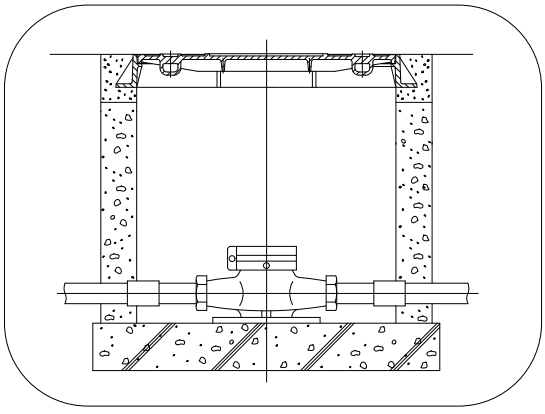

■ハンドル



製品符号	適応製品	価格¥
C 小	MHA−SP MB−B	2,400
C 大	MB−C1W MB−C2W	4,500

■ちりよけゴム(キャップ)



製品符号	適応製品	価格¥
KHC−1	MHA−SP MB−B	1,200 (1個)
KHC−2	MB−C1W MB−C2W	2,900 (1個)

ピートラコム は協業化製品です。(詳細は巻頭ページをご参照ください。)

MB-C

国土交通省 MB-2、MB-3
(桝記号 MC-2、MC-3)
JCW 105 MB-2、MB-3



●二つ割角ふた及び盗難防止用鎖付。
●MB-C1は呼び径40～65の量水器に適用。
●MB-C2は呼び径80～150の量水器に適用。

標準文字

量水器

※特殊文字については
196ページをご参照ください。

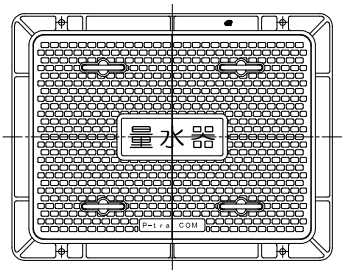

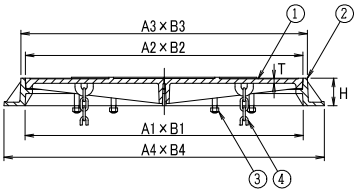

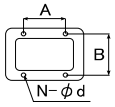

アンカーピッチ(mm)

製品符号	A	B	N	d
MB-C1	602	624	4	16
MB-C2	982	824	4	16

構成部品表

No.	部品名	材質	表面処理
1	ふた	FC200 鋳鉄	錆止め塗装
		FCD500-7 ダクテツ	
2	受枠	FC200 鋳鉄	錆止め塗装
3	ハンドル	SS400 鉄	溶融亜鉛めっき
4	鎖	SWRM 丸鋼	電気亜鉛めっき

価格・寸法表(mm)

製品符号	有効径	ふた		受枠			W.G.T	破壊荷重 kN		安全荷重 kN		価格¥	
	A1×B1	A2×B2	T	A3×B3	A4×B4	H	kg	鋳鉄	ダクテツ	鋳鉄	ダクテツ	鋳鉄	ダクテツ
MB-C1	758×558	754×554	12	780×580	872×672	75	88.0	60	200	15	50	106,200	143,500
MB-C2	1138×758	1134×754	16	1160×780	1252×872	75	188.0					228,000	356,400

MB-CW

MB-C1W



MB-C2W



●MB-C2Wは二ツ割角型カバー。
●MB-C1Wは呼び径40～65の量水器に適用。
●MB-C2Wは呼び径80～150の量水器に適用。

標準文字

量水器

※特殊文字については
196ページをご参照ください。

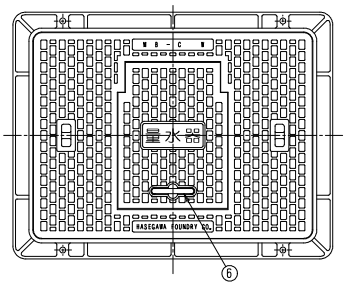

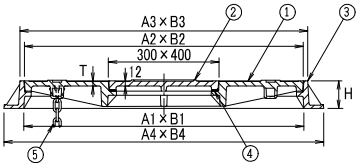

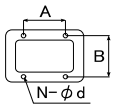

アンカーピッチ(mm)

製品符号	A	B	N	d
MB-C1W	602	624	4	16
MB-C2W	982	824	4	16

構成部品表

No.	部品名	材質	表面処理
1	ふた	FC200 鋳鉄	錆止め塗装
		FCD500-7 ダクテツ	
2	中ふた	FC200 鋳鉄	錆止め塗装
		FCD500-7 ダクテツ	
3	受枠	FC200 鋳鉄	錆止め塗装
4	パッキン	CR クロロプレンゴム	ー
5	鎖	SWRM 丸鋼	電気亜鉛めっき
6	ハンドル	SS400 鉄	溶融亜鉛めっき

価格・寸法表(mm)

製品符号	有効径	ふた		受枠			W.G.T	破壊荷重 kN		安全荷重 kN		価格¥	
	A1×B1	A2×B2	T	A3×B3	A4×B4	H	kg	鋳鉄	ダクテツ	鋳鉄	ダクテツ	鋳鉄	ダクテツ
MB-C1W	758×558	754×554	12	780×580	872×672	75	105.3	60	200	15	50	132,400	143,500
MB-C2W	1138×758	1134×754	16	1160×780	1252×872	75	209.5					282,700	356,400

●蓋の開閉には別売りのハンドルC(202ページ参照)をご使用ください。
●目詰まり防止には別売のちりよけゴム(202ページ参照)をご使用ください。

Ⓗは信頼のブランド

電極保持器用

RB 50

国土交通省　電気設備工事編



●施工例

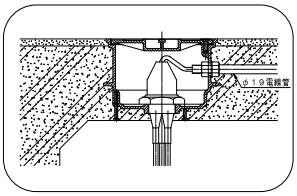

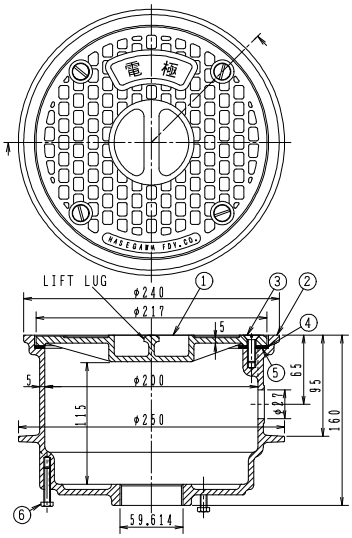

●簡易密閉形ふた。
●電極保持器取付け部は管用平行ねじ(50A)。
●RB 50 は地下の受水槽・冷却水槽・湧水槽・浄化槽・雑水槽等で使用される「電極保持器」または「電極帯」を収容するボックスです。
●標準重量　9.0kg

構成部品表

No.	部品名	材質	表面処理
1	ふた	FC200　鋳鉄	錆止め塗装
2	受枠	FC200　鋳鉄	錆止め塗装
3	止めビス	SUS304　ステンレス	ー
4	パッキン	CR　クロロプレンゴム	ー
5	ワッシャ	ポリエチレン	ー
6	調節ボルト	SWCH　鉄	ー

●部品No.6の調節ボルトはスラブ厚に応じて高さを調節するものです。

価格¥
26,700

※電線管取付部へのφ27以外の穴あけ加工代は実費1,200円にて別途申し受けます。

散水栓用

SB-4

樹脂製

ブルー

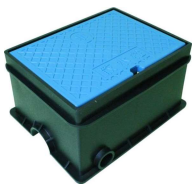

黒



ミカゲ



●複合プラスチック製の為軽くて腐食しません。
●水抜き穴付(VP20が接続可能)。
●ふたの色はブルーか黒かミカゲです。
注文時ご指示ください。
●敷地内、歩道にご使用ください。
●標準重量　1.2kg

標準文字

散水栓

※特殊文字はできません。

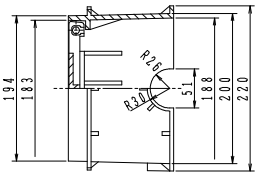

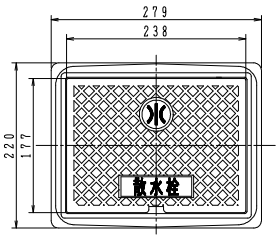

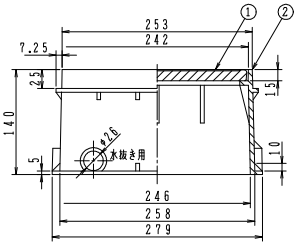

構成部品表

No.	部品名	材質	表面処理
1	ふた	PP　ポリプロピレン	ー
2	受枠	PP　ポリプロピレン	ー

価格¥
2,800



HSB-4(ホース穴付)もご用意できます。
ブルー・黒
●ホースを装着したまま、蓋が閉められます。(左右穴付)

価格¥
3,200

散水栓用

B3-A　鍵付



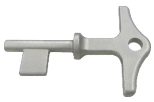

合鍵が付属しますが、別途でも注文ができます。 ¥1,100

●標準重量　11.0kg

標準文字

散
水
栓

※特殊文字はできません。

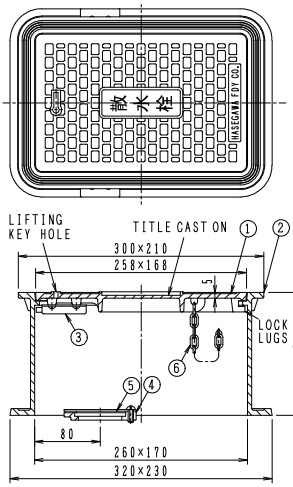

構成部品表

No.	部品名	材質	表面処理
1	ふた	FC200　鋳鉄	錆止め塗装
2	受枠	FC200　鋳鉄	錆止め塗装
3	錠前	SPCC　鋼板	電気亜鉛めっき
4	支持金具	FC200　鋳鉄	錆止め塗装
5	固定金具	SPHC　鋼板	錆止め塗装
6	鎖	SWRM　丸鋼	電気亜鉛めっき

●支持金具・固定金具は通常は1/2B用。
3/4B用は別途ご指示ください。

価格¥
20,400

※散水栓を固定金具に取付ける際は、散水栓の下部フランジを右図の寸法に切断してください。

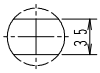

B3-AD　鍵付

ダクテツ製



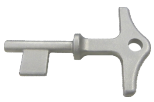

合鍵が付属しますが、別途でも注文ができます。 ¥1,100

●ふた・受枠、エポキシ粉体塗装（グレー）仕上げ。

標準文字

散
水
栓

※特殊文字はできません。

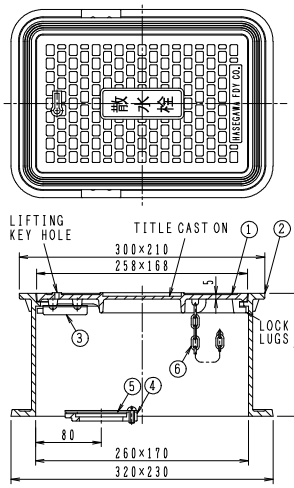

構成部品表

No.	部品名	材質	表面処理
1	ふた	FCD500-7　ダクテツ	エポキシ粉体塗装
2	受枠	FCD500-7　ダクテツ	エポキシ粉体塗装
3	錠前	SPCC　鋼板	電気亜鉛めっき
4	支持金具	FC200　鋳鉄	錆止め塗装
5	固定金具	SPHC　鋼板	錆止め塗装
6	鎖	SWRM　丸鋼	電気亜鉛めっき

●支持金具・固定金具は通常は1/2B用。
3/4B用は別途ご指示ください。

価格・寸法表

製品符号	W.G.T kg	破壊荷重 kN	安全荷重 kN	価格¥
B3-AD	11.0	20	5	25,700

※試験加重体の大きさ：φ100
（単位面積当たりの荷重は中荷重に相当します）

※散水栓を固定金具に取付ける際は、散水栓の下部フランジを右図の寸法に切断してください。

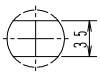

バルブボックス

㊐は信頼のブランド

散水栓用

B3-A-O　鍵付





合鍵が付属しますが、別途でも注文ができます。 ¥1,100

●支持金具には通常φ35の穴(1B用)が開いています。
φ28の穴(1/2B,3/4B用)は別途ご指示ください。
●支持金具は※印の寸法の範囲で調節可能です。位置決め後は、固定ビスにて支持金具を固定してください。
●ふたの鍵は右回しで開き、左回しで閉じます。
●角型ふた・散水栓固定用支持金具・安全錠及び盗難防止用鎖付。
●錠前は主要材質とします。
●標準重量　12.5kg

標準文字

散水栓

※特殊文字はできません。

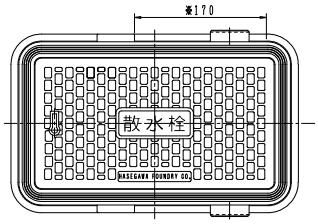

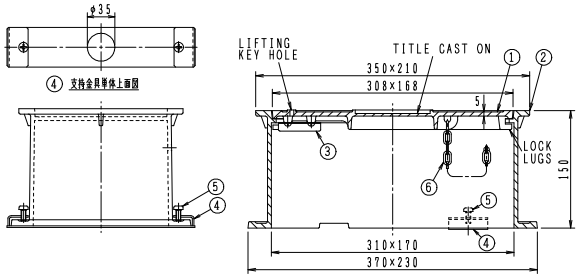

構成部品表

No.	部品名	材質	表面処理
1	ふた	FC200 鋳鉄	錆止め塗装
2	受枠	FC200 鋳鉄	錆止め塗装
3	錠前	SPCC 鋼板	電気亜鉛めっき
4	支持金具	SUS304 ステンレス	―
5	固定ビス	SUS304 ステンレス	―
6	鎖	SWRM 丸鋼	電気亜鉛めっき

価格¥
29,900

B3-A-O（大阪市型）





合鍵が付属しますが、別途でも注文ができます。 ¥1,100

●支持金具には通常φ35の穴(1B用)が開いています。
φ28の穴(1/2B,3/4B用)は別途ご指示ください。
●支持金具は※印の寸法の範囲で調節可能です。位置決め後は、固定ビスにて支持金具を固定してください。
●ふたの鍵は右回しで開き、左回しで閉じます。
●角型ふた・散水栓固定用支持金具・安全錠及び盗難防止用鎖付。
●錠前は主要材質とします。
●標準重量　12.5kg

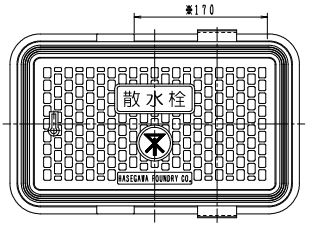

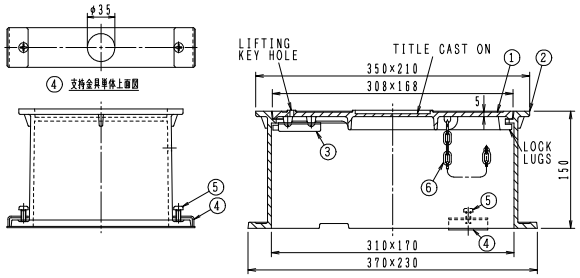

構成部品表

No.	部品名	材質	表面処理
1	ふた	FC200 鋳鉄	錆止め塗装
2	受枠	FC200 鋳鉄	錆止め塗装
3	錠前	SPCC 鋼板	電気亜鉛めっき
4	支持金具	SUS304 ステンレス	―
5	固定ビス	SUS304 ステンレス	―
6	鎖	SWRM 丸鋼	電気亜鉛めっき

価格¥
29,900

散水栓用

B3-A2-O　鍵付



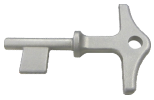

合鍵が付属しますが、別途でも注文ができます。 ¥1,100

●支持金具には通常φ28の穴(1/2B,3/4B用)が開いています。
φ35の穴(1B用)は別途ご指示ください。
●支持金具は※印の寸法の範囲で調節可能です。位置決め後は、固定ビスにて支持金具を固定してください。
●ふたの鍵は右回しで開き、左回しで閉じます。
●角型ふた・散水栓固定用支持金具・安全錠及び盗難防止用鎖付。
●錠前は主要材質とします。
●標準重量　16.4kg

標準文字

散水栓

※特殊文字はできません。

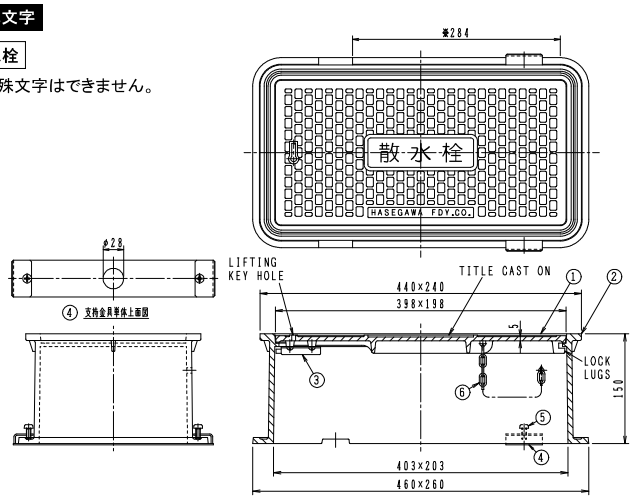

構成部品表

No.	部品名	材質	表面処理
1	ふた	FC200 鋳鉄	錆止め塗装
2	受枠	FC200 鋳鉄	錆止め塗装
3	錠前	SPCC 鋼板	電気亜鉛めっき
4	支持金具	SUS304 ステンレス	ー
5	固定ビス	SUS304 ステンレス	ー
6	鎖	SWRM 丸鋼	電気亜鉛めっき

価格¥
46,600

B3-A-N



●標準重量　3.6kg

標準文字

散水栓

※特殊文字はできません。

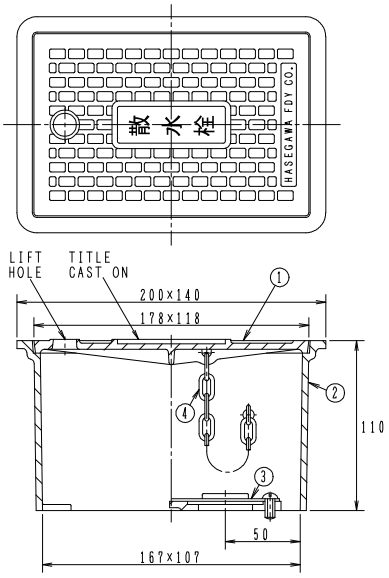

構成部品表

No.	部品名	材質	表面処理
1	ふた	FC200 鋳鉄	錆止め塗装
2	受枠	FC200 鋳鉄	錆止め塗装
3	固定金具	SPHC 鋼板	錆止め塗装
4	鎖	SWRM 丸鋼	電気亜鉛めっき

●固定金具は1/2B用。

価格¥
9,000

※散水栓を固定金具に取付ける際は、散水栓の下部フランジを右図の寸法に切断してください。

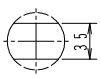

㊍は信頼のブランド

散水栓用

B3−B



●標準重量　9.5kg

標準文字

散水栓

※特殊文字はできません。

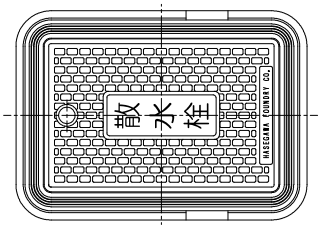

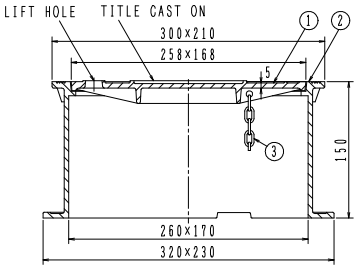

構成部品表

No.	部品名	材質	表面処理
1	ふた	FC200 鋳鉄	錆止め塗装
2	受枠	FC200 鋳鉄	錆止め塗装
3	鎖	SWRM 丸鋼	電気亜鉛めっき

価格¥

11,800

B3−BA



●支持金具には φ28の穴が開いています。
●支持金具は※印の寸法の範囲で調節可能です。位置決め後は、固定ビスにて支持金具を固定してください。
●角型ふた・散水栓固定用支持金具・盗難防止用鎖付。
●錠前は主要材質とします。
●標準重量　10.0kg

標準文字

散水栓

※特殊文字はできません。

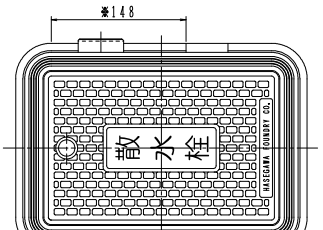

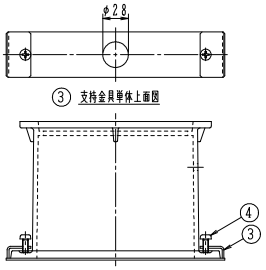

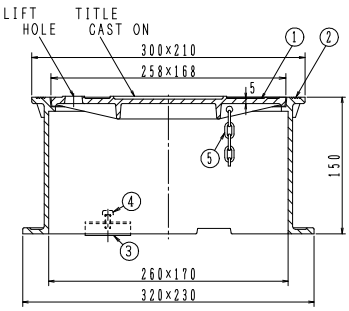

構成部品表

No.	部品名	材質	表面処理
1	ふた	FC200 鋳鉄	錆止め塗装
2	受枠	FC200 鋳鉄	錆止め塗装
3	支持金具	SUS304 ステンレス	ー
4	固定ビス	SUS304 ステンレス	ー
5	鎖	SWRM 丸鋼	電気亜鉛めっき

価格¥

15,800

散水栓用

B3-B-O



●標準重量　11.0kg

標準文字

散水栓

※特殊文字はできません。

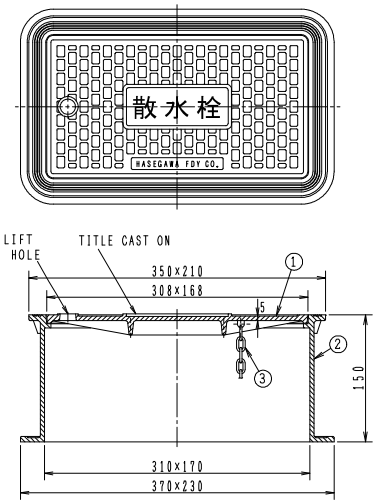

構成部品表

No.	部品名	材質	表面処理
1	ふた	FC200 鋳鉄	錆止め塗装
2	受枠	FC200 鋳鉄	錆止め塗装
3	鎖	SBC 丸鋼	電気亜鉛めっき

価格¥
23,800

B3-BA-O



●支持金具には通常φ35の穴(1B用)が開いています。
φ28の穴(1/2B,3/4B用)は別途ご指示ください。
●支持金具は※印の寸法の範囲で調節可能です。位置決め後は、固定ビスにて支持金具を固定してください。
●角型ふた・散水栓固定用支持金具・盗難防止用鎖付。
●錠前は主要材質とします。
●標準重量　11.5kg

標準文字

散水栓

※特殊文字はできません。

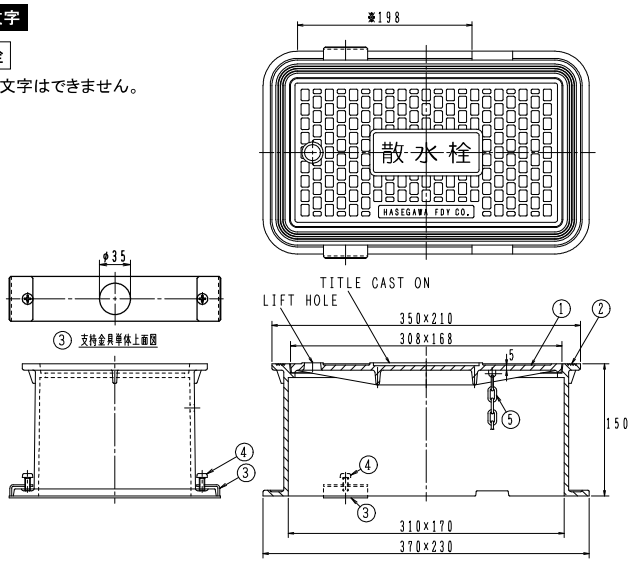

構成部品表

No.	部品名	材質	表面処理
1	ふた	FC200 鋳鉄	錆止め塗装
2	受枠	FC200 鋳鉄	錆止め塗装
3	支持金具	SUS304 ステンレス	ー
4	固定ビス	SUS304 ステンレス	ー
5	鎖	SWRM 丸鋼	電気亜鉛めっき

価格¥
27,800

バルブボックス

㊥は信頼のブランド

散水栓用

B3−A−OE



標準文字

散水栓

※特殊文字はできません。

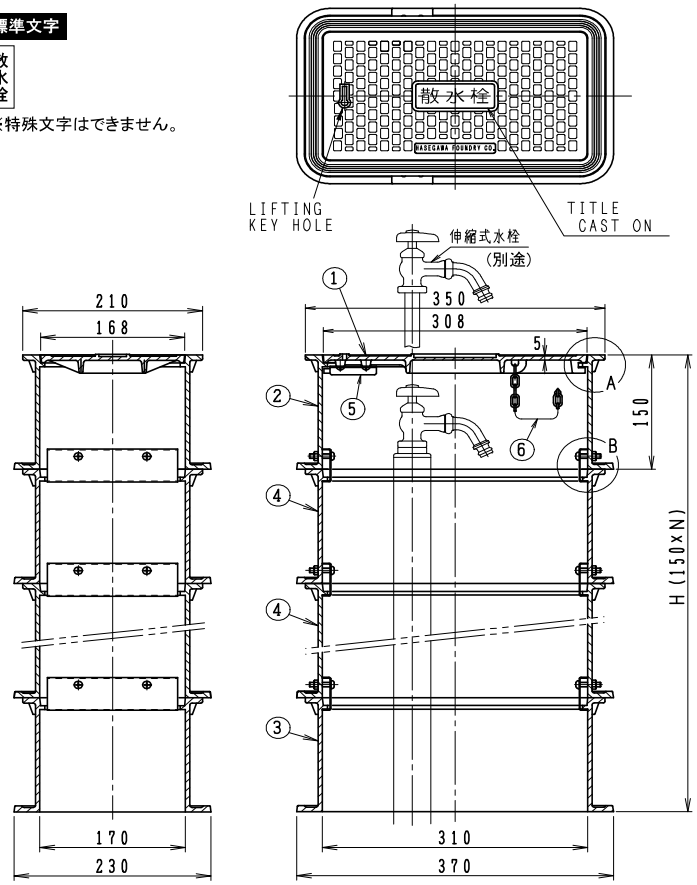

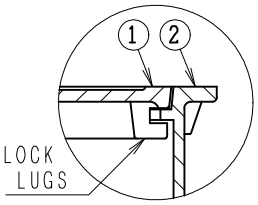

A部詳細

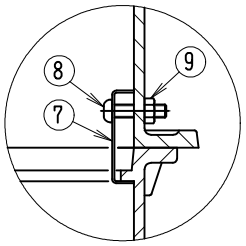

B部詳細

構成部品表

No.	部品名	材質	表面処理
1	ふた	FC200 鋳鉄	錆止め塗装
2	受枠(上段)	FC200 鋳鉄	錆止め塗装
3	受枠(下段)	FC200 鋳鉄	錆止め塗装
4	受枠(中段)	FC200 鋳鉄	錆止め塗装
5	錠前	SPCC 鋼板	電気亜鉛めっき
6	鎖	SWRM 丸鋼	電気亜鉛めっき
7	取付金具	SUS304 ステンレス	−
8	固定ビス	SUS304 ステンレス	−
9	六角ナット	SUS304 ステンレス	−

●No8の固定ビスはなべ小ねじM6×25

価格・寸法表

製品符号	全高H	段数N	W.G.T kg	価格¥
B3−A−OE3	450	3	27.5	63,000
B3−A−OE4	600	4	36.0	84,800
B3−A−OE5	750	5	44.0	107,000
B3−A−OE6	900	6	52.0	129,300
B3−A−OE7	1050	7	60.0	151,600

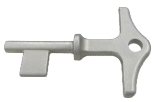

合鍵が付属しますが、別途でも注文ができます。 ¥1,100

●角型ふた・安全錠及び盗難防止用鎖付。
●錠前の材質は、主要材質です。
●ふたの鍵は右回しで開き、左回しで閉じます。
●組み立て式です。
●受枠を連結しての移動は、安全上4段までとしてください。
●水栓は付属していません。

バルブボックス

バルブボックス

㊍は信頼のブランド

散水栓用（ステンレス製）

B3-SG
B3-SGL 鍵付

土間埋設型

B3-SG

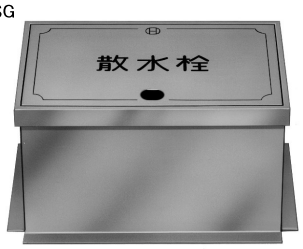

B3-SGL



●ふた収納型。
●文字なしも用意できます。
●ふたはヘアライン仕上げ。

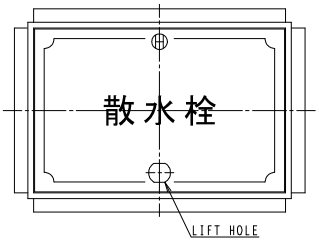

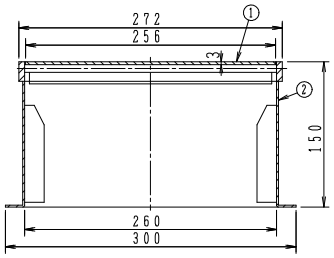

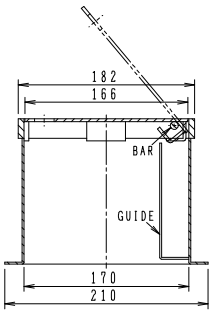

構成部品表

No.	部品名	材質	表面処理
1	ふた	SUS304 ステンレス	ー
2	受枠	SUS304 ステンレス	ー

価格表

製品符号	W.G.T kg	価格¥
B3-SG	4.5	54,200
B3-SGL	4.6	64,700

※図面は鍵なし（B3-SG）。

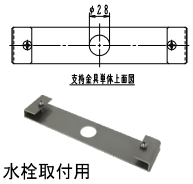

水栓取付用
SUS製支持金具(別途)
￥4,000

B3-SGO
B3-SGOL 鍵付

土間埋設型

B3-SGO



B3-SGOL



●ふた収納型。
●文字なしも用意できます。
●ふたはヘアライン仕上げ。

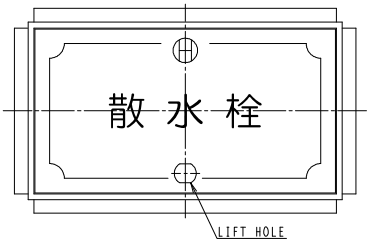

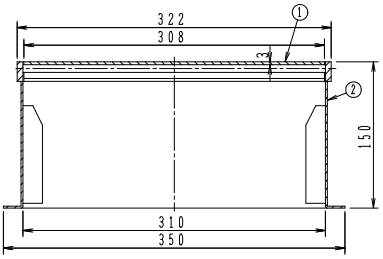

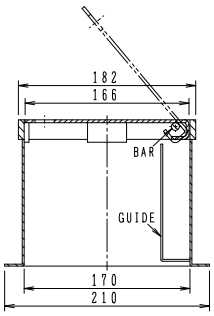

構成部品表

No.	部品名	材質	表面処理
1	ふた	SUS304 ステンレス	ー
2	受枠	SUS304 ステンレス	ー

価格表

製品符号	W.G.T kg	価格¥
B3-SGO	5.2	103,600
B3-SGOL	5.3	114,100

※図面は鍵なし（B3-SGO）。

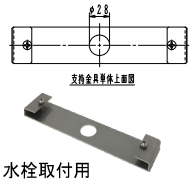

水栓取付用
SUS製支持金具(別途)
￥4,000

バルブボックス

B3-SGC
B3-SGCL 鍵付

土間埋設型

B3-SGC



B3-SGCL

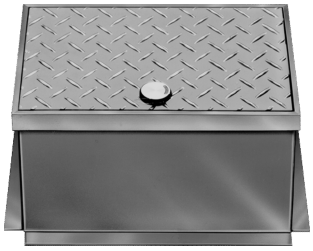

●ふた収納型。
●ふたはチェッカープレートを使用しております。

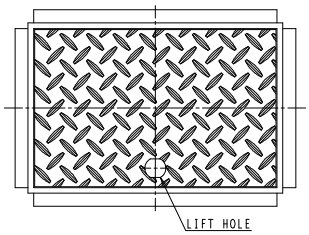

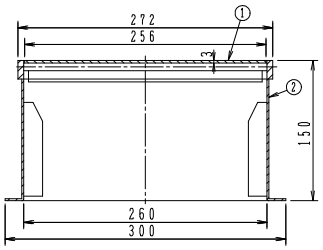

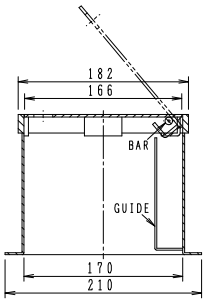

構成部品表

No.	部品名	材質	表面処理
1	ふた	SUS304 ステンレス	ー
2	受枠	SUS304 ステンレス	ー

価格表

製品符号	W.G.T kg	価格¥
B3-SGC	4.5	66,100
B3-SGCL	4.6	76,600

※図面は鍵なし(B3-SGC)。

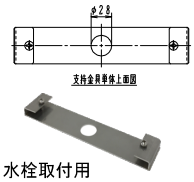

水栓取付用
SUS製支持金具(別途)
￥4,000

●ふた収納型



散水時にはふた受枠サイドに収納することができます。

●施工例

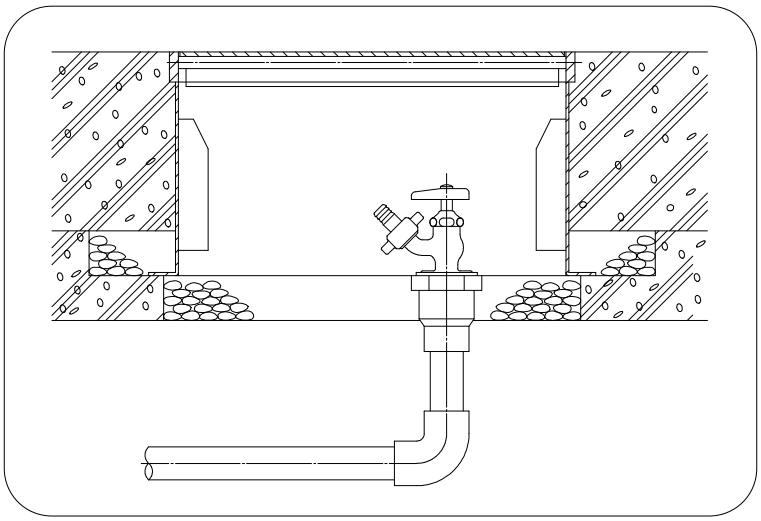

㊍は信頼のブランド

散水栓用（ステンレス製）

B3-SW
B3-SWL 鍵付

壁露出・壁埋設兼用型



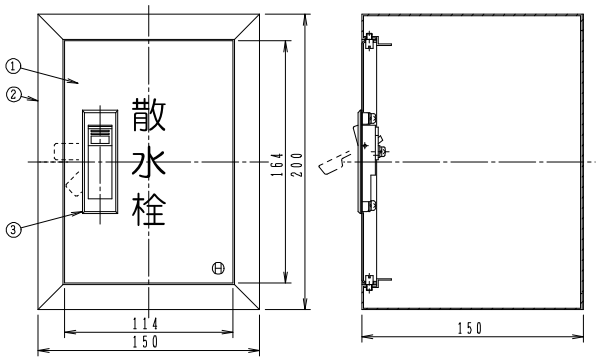

構成部品表

No.	部品名	材質	表面処理
1	ふた	SUS304 ステンレス	ー
2	受枠	SUS304 ステンレス	ー
3	平面ハンドル	ZDC 亜鉛合金	クロムめっき

価格表

製品符号	W.G.T kg	価格¥
B3-SW	1.7	48,800
B3-SWL	1.7	59,300

●穴あけ加工については、218ページの「穴加工指示書」をコピーして必要事項記入しご指示ください。
●穴あけ加工代は別途、1ヶ所につき実費1,200円にて申し受けます。
●№3の平面ハンドルは特注にてSUS製も製作可能です。
※写真、図面は鍵なし（B3-SW）。

●文字なしも用意できます。
●ふたはヘアライン仕上げ。
●水栓取付け穴、水抜き穴はあいておりません。

B3-S2W
B3-S2WL 鍵付

壁埋設型



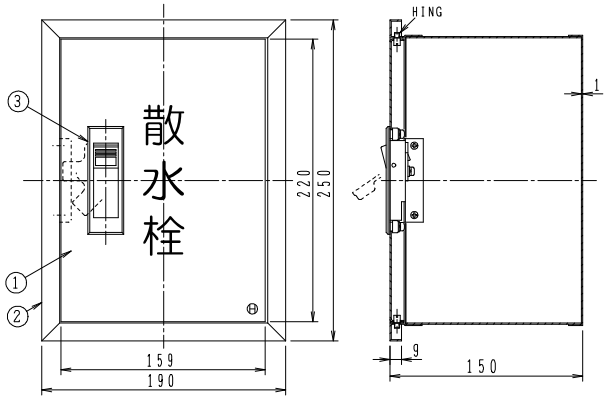

●施工例

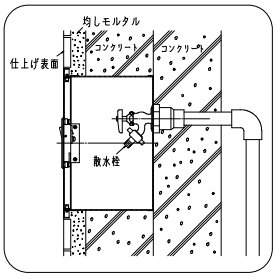

構成部品表

No.	部品名	材質	表面処理
1	ふた	SUS304 ステンレス	ー
2	受枠	SUS304 ステンレス	ー
3	平面ハンドル	ZDC 亜鉛合金	クロムめっき

価格表

製品符号	W.G.T kg	価格¥
B3-S2W	1.7	50,400
B3-S2WL	1.7	60,900

●穴あけ加工については、219ページの「穴加工指示書」をコピーして必要事項記入しご指示ください。
●穴あけ加工代は別途、1ヶ所につき実費1,200円にて申し受けます。
●№3の平面ハンドルは特注にてSUS製も製作可能です。
※写真、図面は鍵なし（B3-S2W）。

●文字なしも用意できます。
●ふたはヘアライン仕上げ。
●水栓取付け穴、水抜き穴はあいておりません。

B3-S3W
B3-S3WL 鍵付

国土交通省 WB-13

壁埋設型



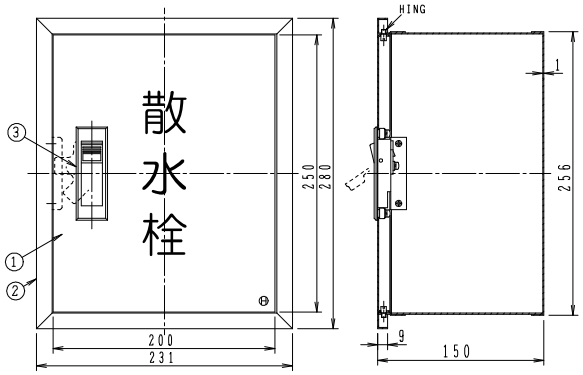

構成部品表

No.	部品名	材質	表面処理
1	ふた	SUS304 ステンレス	ー
2	受枠	SUS304 ステンレス	ー
3	平面ハンドル	ZDC 亜鉛合金	クロムめっき

価格表

製品符号	W.G.T kg	価格¥
B3-S3W	2.2	72,200
B3-S3WL	2.2	82,700

●文字なしも用意できます。
●ふたはヘアライン仕上げ。
●水栓取付け穴、水抜き穴はあいておりません。

●穴あけ加工については、220ページの「穴加工指示書」をコピーして必要事項記入しご指示ください。
●穴あけ加工代は別途、1ヶ所につき実費1,200円にて申し受けます。
●No.3の平面ハンドルは特注にてSUS製も製作可能です。
※写真、図面は鍵なし(B3-S3W)。

B3-S4W
B3-S4WL 鍵付

国土交通省 WB-20

壁埋設型



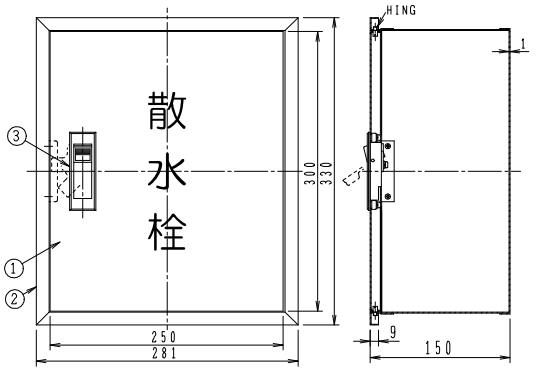

構成部品表

No.	部品名	材質	表面処理
1	ふた	SUS304 ステンレス	ー
2	受枠	SUS304 ステンレス	ー
3	平面ハンドル	ZDC 亜鉛合金	クロムめっき

価格表

製品符号	W.G.T kg	価格¥
B3-S4W	3.0	76,000
B3-S4WL	3.0	86,500

●文字なしも用意できます。
●ふたはヘアライン仕上げ。
●水栓取付け穴、水抜き穴はあいておりません。

●穴あけ加工については、221ページの「穴加工指示書」をコピーして必要事項記入しご指示ください。
●穴あけ加工代は別途、1ヶ所につき実費1,200円にて申し受けます。
●No.3の平面ハンドルは特注にてSUS製も製作可能です。
※写真、図面は鍵なし(B3-S4W)。

※散水栓用(ステンレス製)壁埋設型は下記の様な仕様も受注生産品として承ります。

◇アジャスト型

●受枠の後付けが可能です。
●受枠の取付位置が調節できます。

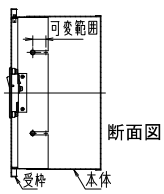

断面図

◇底板勾配付

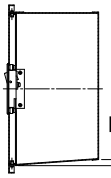
断面図

◇背板分離

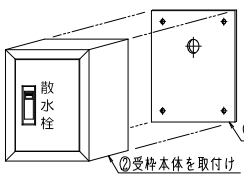

㊊は信頼のブランド

散水栓用（ステンレス製）

B3-SDH

設置型



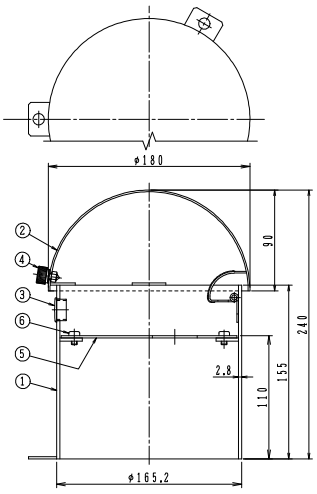

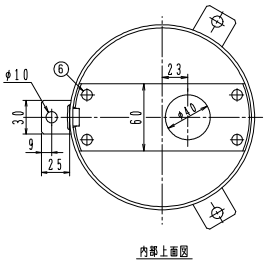

構成部品表

No.	部品名	材質	表面処理
1	本体	SUS304 ステンレス	ー
2	カバー	SUS304 ステンレス	ー
3	ホールプラグ	ポリアミド66	ー
4	つまみ	SUS304 ステンレス	ー
5	支持金具	SUS304 ステンレス	ー
6	止めビス	SUS304 ステンレス	ー

価格¥
84,800

●表面：ヘアーライン仕上げ
●標準重量　2.5kg

B3-SDHL 鍵付

設置型



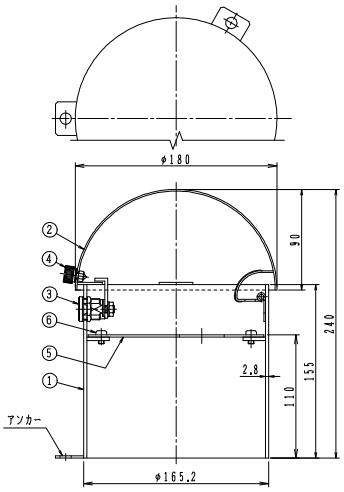

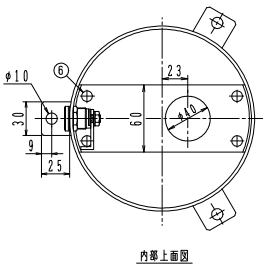

構成部品表

No.	部品名	材質	表面処理
1	本体	SUS304 ステンレス	ー
2	カバー	SUS304 ステンレス	ー
3	鍵	SUS304 ステンレス	ー
4	つまみ	SUS304 ステンレス	ー
5	支持金具	SUS304 ステンレス	ー
6	止めビス	SUS304 ステンレス	ー

価格¥
86,300

●表面：ヘアーライン仕上げ
●標準重量　2.5kg

B3-SDBL 鍵付

設置型



●表面：鏡面仕上げ
●標準重量　6.0kg

近日設計変更予定

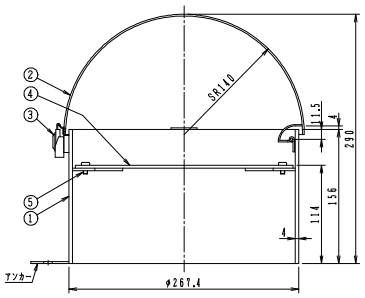

構成部品表

No.	部品名	材質	表面処理
1	ふた	SUS304　ステンレス	ー
2	受枠	SUS304　ステンレス	ー
3	鍵	SUS304　ステンレス	ー
4	支持金具	SUS304　ステンレス	ー
5	止めビス	SUS304　ステンレス	ー

価格¥
162,600

B3-SDH(L)樹脂製台座



●部品№3の六角ボルトはM8×110　3本
●標準重量　3.6kg

新製品 エコプラ台座

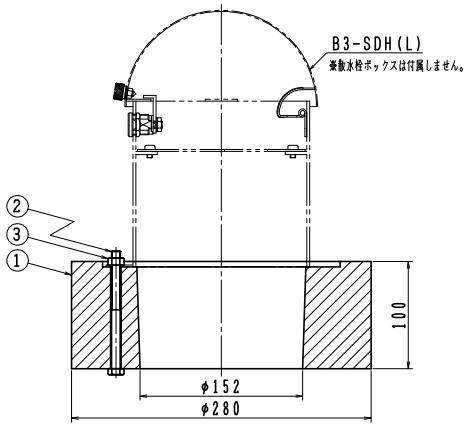



写真はB3-SDHLと台座をセットしたイメージです。

構成部品表

No.	部品名	材質	表面処理
1	台座	再生プラスチック	ー
2	六角ボルト	SUS304　ステンレス	ー
3	六角ナット	SUS304　ステンレス	ー

価格¥
8,600

部品 ステンレス製ボックス用 合鍵

●鍵付には合鍵が1本付属しますが、別途でも注文ができます。

形状	適応製品	価格¥
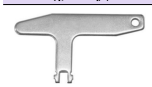	B1-2SL B3-SGL B3-SGOL B3-SGCL	2,700
	B3-SWL B3-S2WL B3-S3WL B3-S4WL	1,100

形状	適応製品	価格¥
	B3-SDHL	3,400
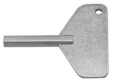	B3-SDBL	2,700

ステンレス製バルブボックス　穴加工指示書

注文番号			
貴社名			
ご氏名		日　付	
TEL		FAX	
製品符号	・B3ー SW　　・B3ー SWL 鍵付）		

・穴径　及び　加工位置を指示ください。

・水栓の推奨穴径
　呼び13(1/2)：φ25

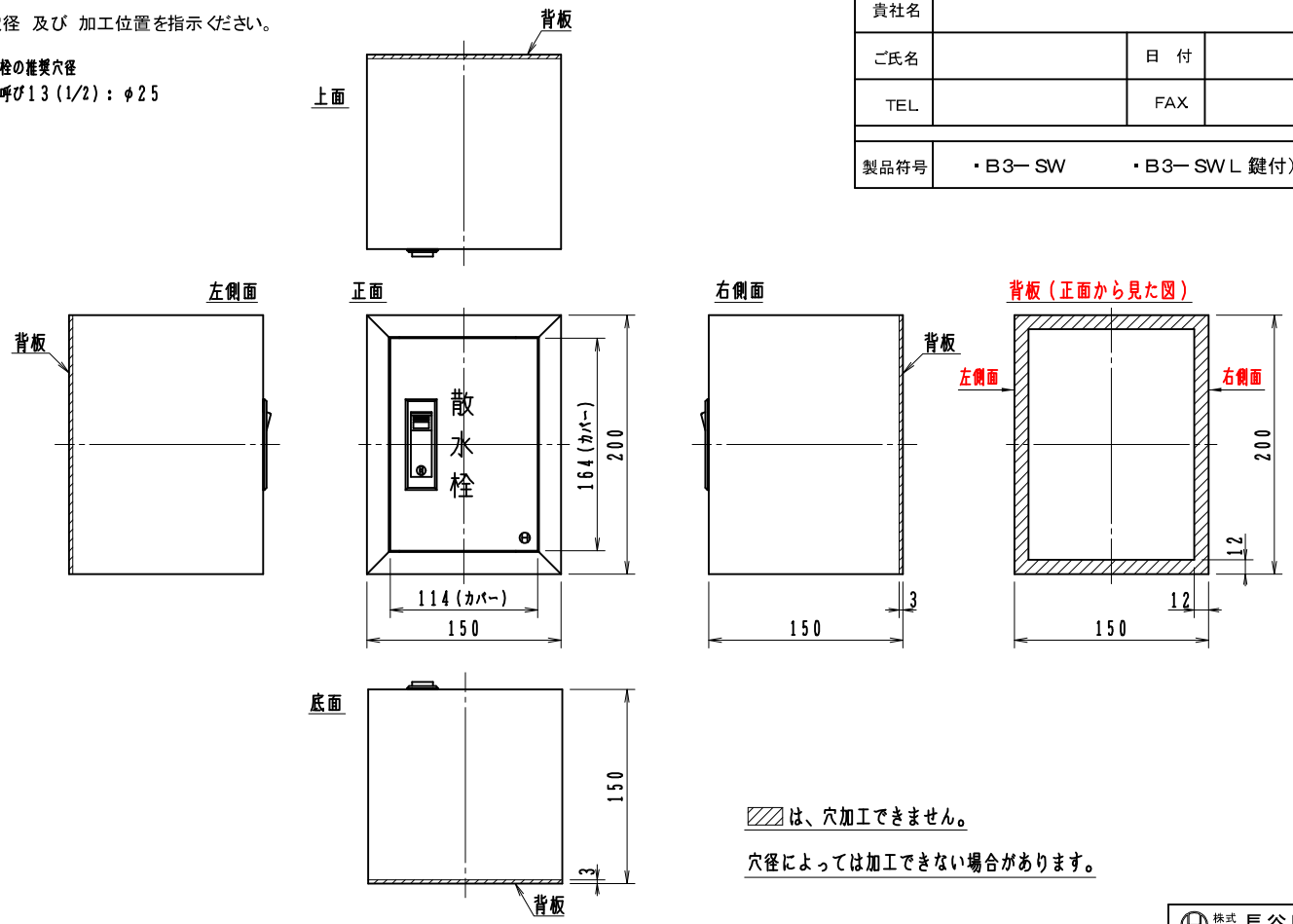

▨は、穴加工できません。

穴径によっては加工できない場合があります。

㊍ 株式会社 長谷川鋳工所

ステンレス製バルブボックス　穴加工指示書

注文番号			
貴社名			
ご氏名		日　付	
TEL		FAX	
製品符号	・B3－S2W　　・B3－S2WL 鍵付）		

・穴径　及び　加工位置を指示ください。

・水栓の推奨穴径
　呼び13(1/2)：φ25
　呼び20(3/4)：φ30

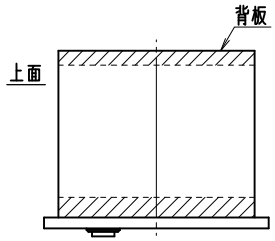

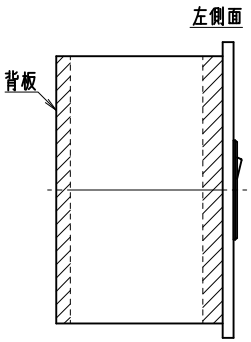

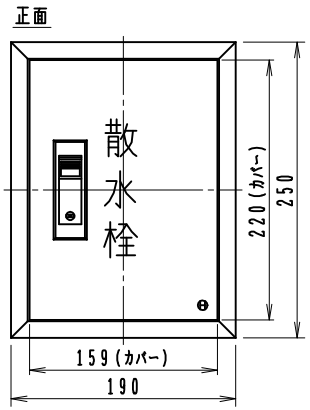

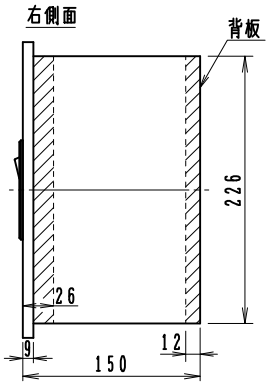

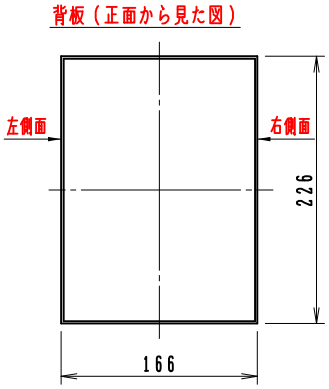

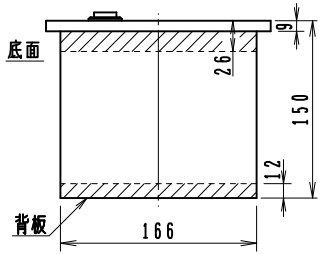

▨は、穴加工できません。

穴径によっては加工できない場合があります。

株式会社 長谷川鋳工所

ステンレス製バルブボックス　穴加工指示書

注文番号			
貴社名			
ご氏名		日　付	
TEL		FAX	
製品符号	・B3－S3W　　・B3－S3WL 鍵付）		

・穴径　及び　加工位置を指示ください。

・水栓の推奨穴径
　呼び13(1/2)：φ25
　呼び20(3/4)：φ30

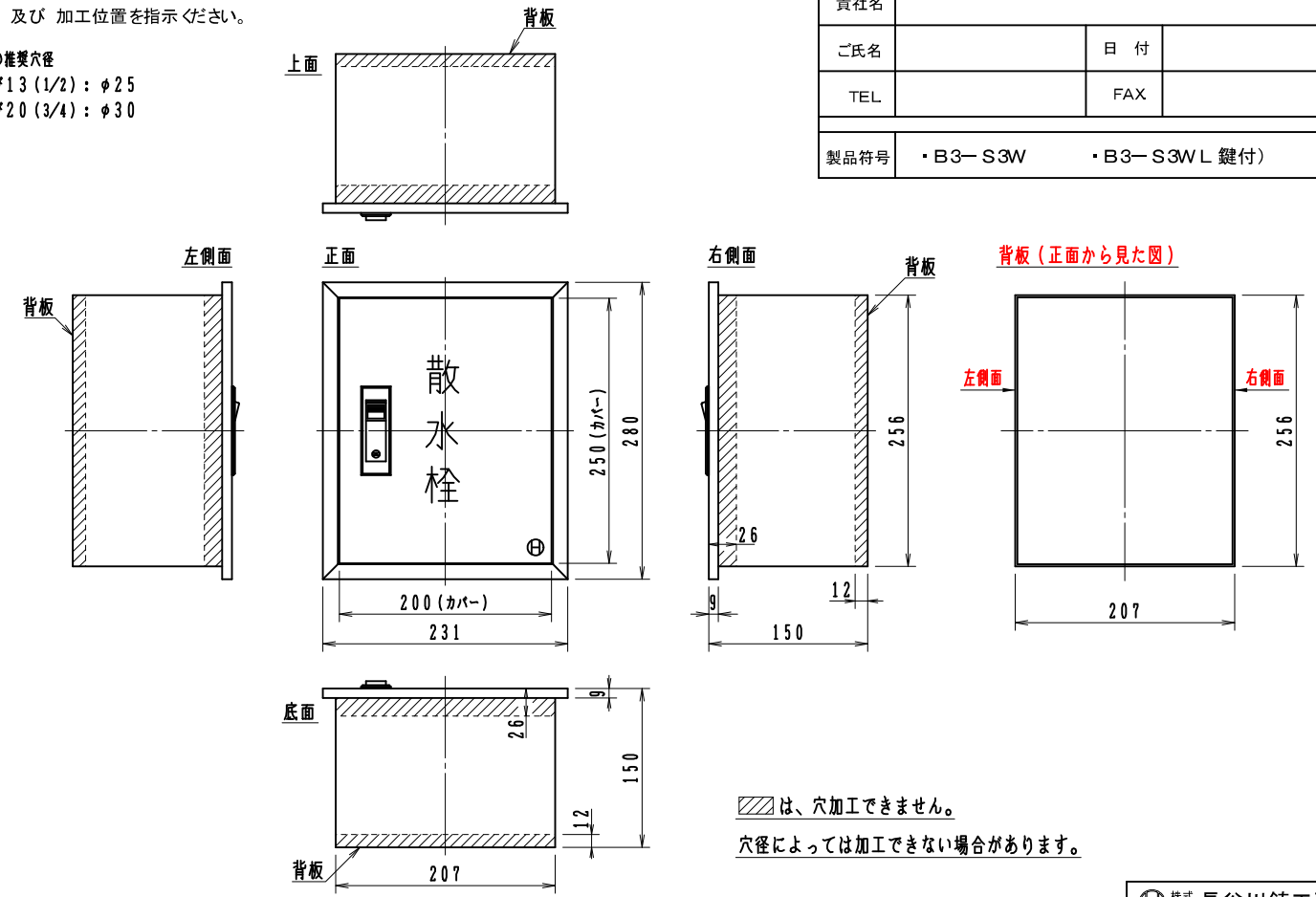

▨は、穴加工できません。

穴径によっては加工できない場合があります。

㊍ 株式会社 長谷川鋳工所

ステンレス製バルブボックス　穴加工指示書

注文番号			
貴社名			
ご氏名		日　付	
TEL		FAX	
製品符号	・B3－S4W　　・B3－S4WL 鍵付）		

・穴径　及び　加工位置を指示ください。

・水栓の推奨穴径
　呼び13(1/2)：φ25
　呼び20(3/4)：φ30

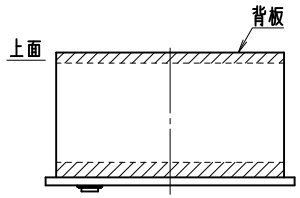

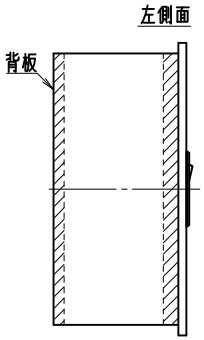

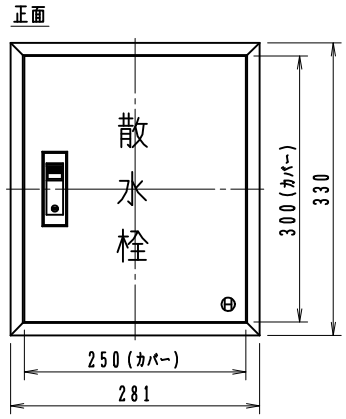

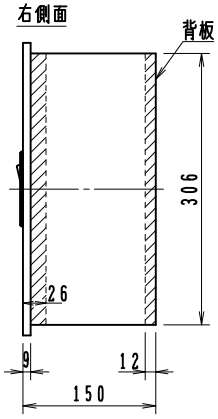

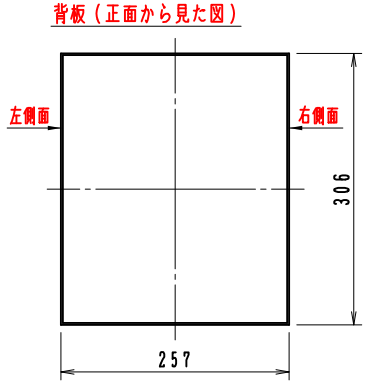

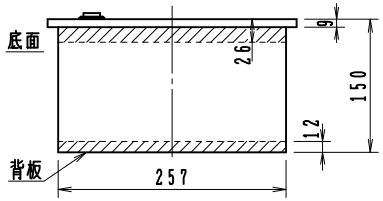

▨は、穴加工できません。
穴径によっては加工できない場合があります。

株式会社 長谷川鋳工所

㊥は信頼のブランド

バルブボックス

6

フロアー
ハッチ

施工上のご注意

●傾斜地でのご使用はお控えください。設計通りの安全荷重が確保されない場合があります。
●コンクリートで受枠全体を受ける状態にしてください。受枠の破損により事故及びケガの恐れがあります。
●受枠の上面と床の仕上面は同じ高さになるように施工してください。つまずいてケガをする恐れがあります。
●各製品のカバーと受枠はその仕様に合わせて設計されています。よって製品間のふた及び受枠の互換性はありません。

取扱い上のご注意

●枠の中に砂、小石等が入るとガタツキやふたの飛び出しの原因となります。定期的に清掃してください。
●安全荷重を超えて使用しないでください。破損により事故及びケガの恐れがあります。
●パッキンの入った製品は都度パッキンの状態を確認し、状況に応じてお取替えください。
●鉄粉、薬品、塩類などが製品に付着したままの状態で放置しますと、耐食性及び強度の低下につながります。万一付着した場合は洗い流してください。

㊊は信頼のブランド

㊊フロアーハッチ　製品一覧表

目　地	種　類		製　品　名	頁	備　考
ステンレス目地	充填用		FH-8SW	225	ボルト締付型・密閉型
	充填用		FH-8	226	簡易密閉型
	貼物用		FH-7	226	〃
	充填用		FH-8L	226	簡易密閉型・鍵付
	貼物用		FH-7L	226	〃
	充填用		FH-8（二枚ふた）	227	簡易密閉型
	貼物用		FH-7（二枚ふた）	227	〃
	充填用		FH-8S	228	〃
	貼物用		FH-7S	228	〃
	充填用		FH-8SL	228	簡易密閉型・鍵付
	貼物用		FH-7SL	228	〃
	充填用		FH-10A	229	簡易密閉型
	貼物用		FH-9A	229	〃
	充填用		FH-10AL	229	簡易密閉型・鍵付
	貼物用		FH-9AL	229	〃
アルミ目地	充填・貼物兼用		FH-42	230	簡易密閉型
	充填用		FH-4L	230	簡易密閉型・鍵付
	貼物用		FH-2L	230	〃
	充填・貼物兼用		FH-42（二枚ふた）	231	簡易密閉型
黄銅目地	充填用		FH-3	232	〃
	貼物用		FH-1	232	〃
	充填用		FH-3L	232	簡易密閉型・鍵付
	貼物用		FH-1L	232	〃
	充填用		FH-3（二枚ふた）	233	簡易密閉型
	貼物用		FH-1（二枚ふた）	233	〃
	充填用		FH-6	234	〃
	貼物用		FH-5	234	〃
	充填用		FH-6L	234	簡易密閉型・鍵付
	貼物用		FH-5L	234	〃
	充填用		FH-6（二枚ふた）	235	簡易密閉型
	貼物用		FH-5（二枚ふた）	235	〃
ステンレス目地	泥流入防止型	充填用	FH-8NT	236	〃
		貼物用	FH-7NT	236	〃
アルミ目地		充填用	FH-4NT	236	〃
		貼物用	FH-2NT	236	〃
	水抜栓	充填用	FH-4NT 200	238	〃
		貼物用	FH-2NT 200	238	〃
		充填・貼物兼用	FH-R 200	239	〃
			FH-RV 200	239	簡易密閉型・VU150差込型
アルミ目地	合板床材用		AH-GS/AH-G	240	簡易密閉型・合板床材用

●フロアーハッチは全て歩道用です。

フロアーハッチ 歩道用

FH-8SW

充填用　ステンレス目地

カバーステンレス製

（パッキン入り・ボルト締付型）

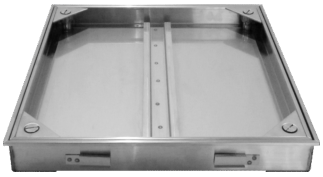

専用ハンドル（2本セット） 別途

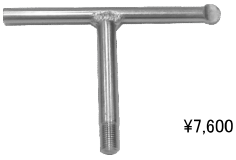

¥7,600

［密閉型］〈受注生産品〉

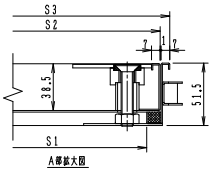

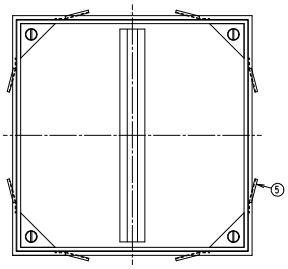

構成部品表

No.	部品名	材質	表面処理
1	内枠	SUS304 ステンレス	ー
2	外枠	SUS304 ステンレス	ー
3	底板	SUS304 ステンレス	ー
4	締付ボルト	SUS304 ステンレス	ー
5	アンカー	SEHC 鉄	電気亜鉛めっき
6	パッキン	CR クロロプレンゴム	ー
7	パッキン	CR クロロプレンゴム	ー

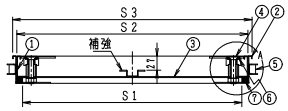

価格・寸法表（mm）

呼び	S1	S2	S3	アンカーの個数	W.G.T kg	価格¥
300	262	280	300	4	2.8	57,900
350	312	334	350	8	3.7	60,100
400	362	384	400	8	4.4	62,500
450	412	434	450	8	5.1	68,700
500	462	484	500	8	5.8	73,000
600	562	584	600	12	8.2	79,400

●呼び300には補強は入りません。
●呼び600には補強が2本入ります。
●アンカーはベンチなどで曲げてご使用ください。
●蓋の開閉には専用ハンドルをご使用ください。

㊊は信頼のブランド

フロアーハッチ 歩道用

FH-8

充填用 ステンレス目地

カバー鉄製

(パッキン入り)



FH-7

貼物用 ステンレス目地

カバー鉄製

(パッキン入り)



●貼り代 3mm

[簡易密閉型] <受注生産品>

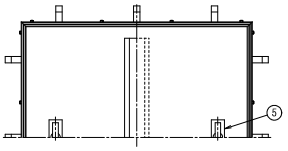

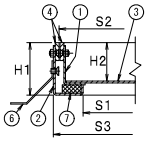

FH-8 詳細

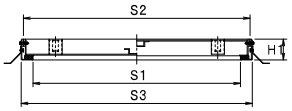

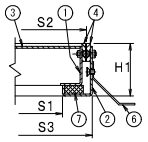

FH-7 詳細

構成部品表

No.	部品名	材質	表面処理
1	カバー	SEHC 鉄	電気亜鉛めっき
2	受枠	SEHC 鉄	電気亜鉛めっき
3	底板	SEHC 鉄	電気亜鉛めっき
4	目地	SUS304 ステンレス	ー
5	取手	SUS304 ステンレス	ー
6	アンカー	SGHC 鉄	溶融亜鉛めっき
7	パッキン	ネオプレンスポンジ	ー

価格・寸法表(mm)

製品符号		S1	S2	S3	H1	H2	取手の個数	アンカーの個数	W.G.T kg	価格¥
FH-8 FH-7	300	249	300	312	55.5	40	1	4	7.0	31,400
	350	299	350	362	55.5	40	1	8	8.0	36,100
	450	399	450	462	55.5	40	2	8	13.0	45,300
	500	449	500	512	55.5	40	2	8	15.0	53,100
	600	549	600	612	55.5	40	2	12	18.0	56,500
	650	599	650	662	55.5	40	2	12	24.0	92,400
	700	649	700	712	55.5	40	2	12	25.0	106,500
	400×800	349×749	400×800	412×812	55.5	40	2	10	16.0	125,800

●呼び300・350には補強は入りません。

FH-8L

充填用 ステンレス目地

カバー鉄製 鍵付

(パッキン入り)



FH-7L

貼物用 ステンレス目地

カバー鉄製 鍵付

(パッキン入り)

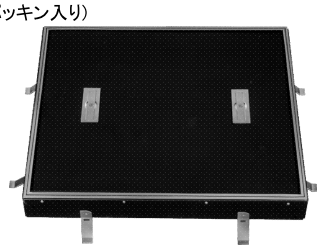

●貼り代 3mm

[簡易密閉型] <受注生産品>

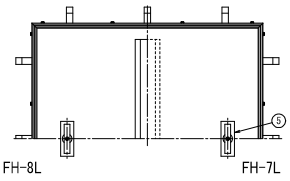

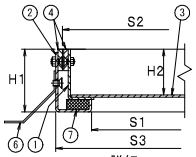

FH-8L 詳細

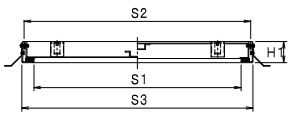

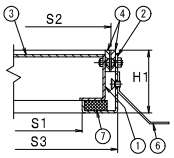

FH-7L 詳細



別途合鍵 1本
¥2,900

構成部品表

No.	部品名	材質	表面処理
1	カバー	SEHC 鉄	電気亜鉛めっき
2	受枠	SEHC 鉄	電気亜鉛めっき
3	底板	SEHC 鉄	電気亜鉛めっき
4	目地	SUS304 ステンレス	ー
5	錠前	ZDC 亜鉛	クロムめっき
6	アンカー	SGHC 鉄	溶融亜鉛めっき
7	パッキン	ネオプレンスポンジ	ー

価格・寸法表(mm)

製品符号		S1	S2	S3	H1	H2	取手の個数	アンカーの個数	W.G.T kg	価格¥
FH-8L FH-7L	300	249	300	312	55.5	40	2	4	7.0	35,200
	350	299	350	362	55.5	40	2	8	8.0	39,600
	450	399	450	462	55.5	40	2	8	13.0	52,500
	500	449	500	512	55.5	40	2	8	15.0	60,100
	600	549	600	612	55.5	40	2	12	18.0	63,700

●呼び300・350には補強は入りません。
●合鍵は1本付きますが、別途でも注文できます。

FH-8(二枚ふた)

充填用　ステンレス目地

カバー鉄製

(パッキン入り)



[簡易密閉型] <受注生産品>

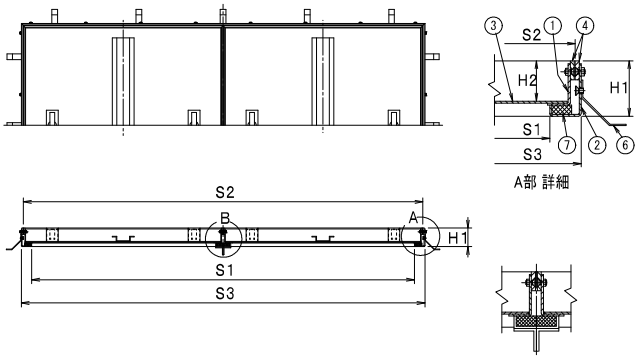

構成部品表

No.	部品名	材質	表面処理
1	カバー	SEHC 鉄	電気亜鉛めっき
2	受枠	SEHC 鉄	電気亜鉛めっき
3	底板	SEHC 鉄	電気亜鉛めっき
4	目地	SUS304 ステンレス	ー
5	取手	SUS304 ステンレス	ー
6	アンカー	SGHC 鉄	溶融亜鉛めっき
7	パッキン	ネオプレンスポンジ	ー

価格・寸法表(mm)

呼び	S1	S2	S3	H1	H2	取手の個数	アンカーの個数	W.G.T kg	価格¥
750	699	750	762	55.5	40	4	12	28.0	124,600
800	749	800	812	55.5	40	4	12	30.0	157,300
900	849	900	912	55.5	40	4	16	45.0	184,800
1000	949	1000	1012	55.5	40	4	16	48.0	217,400
600×1200	549×1149	600×1200	612×1212	55.5	40	4	16	32.0	161,100

FH-7(二枚ふた)

貼物用　ステンレス目地

カバー鉄製

(パッキン入り)

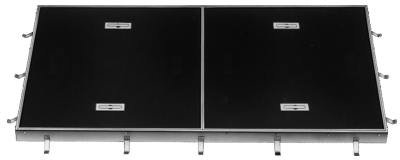

[簡易密閉型] <受注生産品>

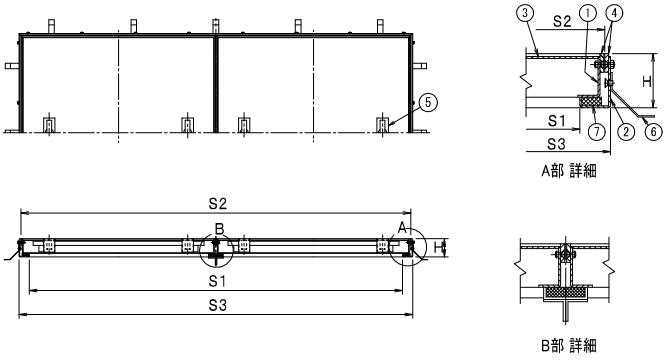

構成部品表

No.	部品名	材質	表面処理
1	カバー	SEHC 鉄	電気亜鉛めっき
2	受枠	SEHC 鉄	電気亜鉛めっき
3	底板	SEHC 鉄	電気亜鉛めっき
4	目地	SUS304 ステンレス	ー
5	取手	SUS304 ステンレス	ー
6	アンカー	SGHC 鉄	溶融亜鉛めっき
7	パッキン	ネオプレンスポンジ	ー

価格・寸法表(mm)

呼び	S1	S2	S3	H	取手の個数	アンカーの個数	W.G.T kg	価格¥
750	699	750	762	55.5	4	12	28.0	124,600
800	749	800	812	55.5	4	12	30.0	157,300
900	849	900	912	55.5	4	16	45.0	184,800
1000	949	1000	1012	55.5	4	16	48.0	217,400
600×1200	549×1149	600×1200	612×1212	55.5	4	16	32.0	161,100

●貼り代　3mm

㊒は信頼のブランド

フロアーハッチ 歩道用

FH-8S

充填用 ステンレス目地

カバーステンレス製

(パッキン入り)

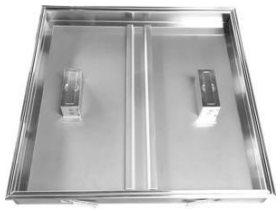

[簡易密閉型] <受注生産品>

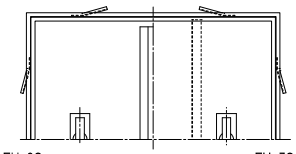

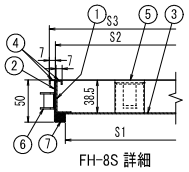

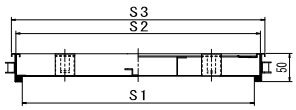

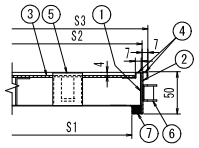

構成部品表

No.	部品名	材質	表面処理
1	内枠	SUS304 ステンレス	HL
2	外枠	SUS304 ステンレス	HL
3	底板	SUS304 ステンレス	2B
4	目地	SUS304 ステンレス	HL
5	取手	SUS304 ステンレス	HL
6	アンカー	SEHC 鉄	亜鉛めっき
7	パッキン	ネオプレンスポンジ	ー

FH-7S

貼物用 ステンレス目地

カバーステンレス製

(パッキン入り)



●貼り代 3mm

価格・寸法表(mm)

製品符号		S1	S2	S3	取手の個数	アンカーの個数	W.G.T kg	価格¥
FH-8S FH-7S	300	262	284	300	1	4	2.3	32,700
	350	312	334	350	1	8	3.2	36,000
	450	412	434	450	2	8	4.8	47,800
	500	462	484	500	2	8	5.5	51,800
	600	562	584	600	2	12	7.9	55,200

●呼び300・350には補強は入りません。
●アンカーはペンチなどで曲げてご使用ください。

FH-8SL

充填用 ステンレス目地

カバーステンレス製 鍵付

(パッキン入り)



[簡易密閉型] <受注生産品>

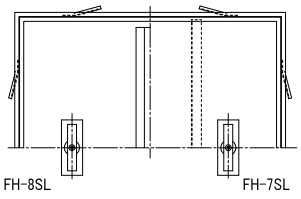

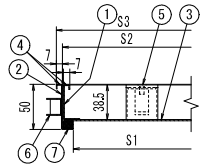

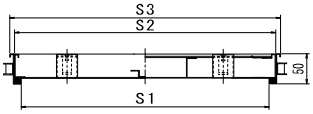

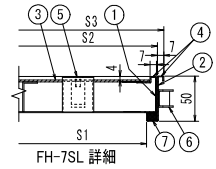

構成部品表

No.	部品名	材質	表面処理
1	内枠	SUS304 ステンレス	HL
2	外枠	SUS304 ステンレス	HL
3	底板	SUS304 ステンレス	2B
4	目地	SUS304 ステンレス	HL
5	取手	SUS304 ステンレス	HL
6	アンカー	SEHC 鉄	亜鉛めっき
7	パッキン	ネオプレンスポンジ	ー



別途合鍵 1本
¥2,900

FH-7SL

貼物用 ステンレス目地

カバーステンレス製 鍵付

(パッキン入り)



●貼り代 3mm

価格・寸法表(mm)

製品符号		S1	S2	S3	取手の個数	アンカーの個数	W.G.T kg	価格¥
FH-8SL FH-7SL	300	262	284	300	1	4	2.3	42,900
	350	312	334	350	1	8	3.2	45,800
	450	412	434	450	2	8	4.8	65,500
	500	462	484	500	2	8	5.5	70,100
	600	562	584	600	2	12	7.9	72,800

●呼び300・350には補強は入りません。
●合鍵は1本付きますが、別途でも注文できます。
●アンカーはペンチなどで曲げてご使用ください。

FH-10A

充填用　ステンレス目地

カバーアルミ製

（パッキン入り）



FH-9A

貼物用　ステンレス目地

カバーアルミ製

（パッキン入り）

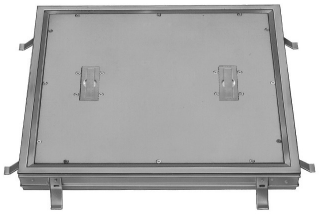

●貼り代　3mm

[簡易密閉型]　<受注生産品>

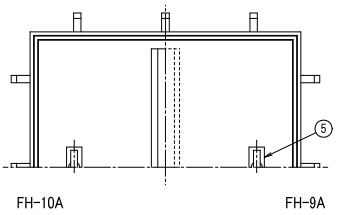

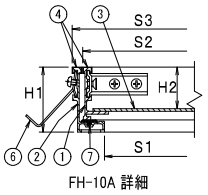

FH-10A 詳細

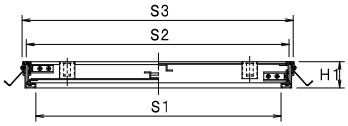

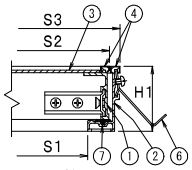

FH-9A 詳細

構成部品表

No.	部品名	材質	表面処理
1	カバー	A6063S アルミ	アルマイト
2	受枠	A6063S アルミ	アルマイト
3	底板	SGHC 鉄	溶融亜鉛めっき
4	目地	SUS304 ステンレス	ー
5	取手	SUS304 ステンレス	ー
6	アンカー	SGHC 鉄	溶融亜鉛めっき
7	パッキン	塩ビ系ゴム	ー

価格・寸法表（mm）

製品符号		S1	S2	S3	H1	H2	取手の個数	アンカーの個数	W.G.T kg	価格¥
FH-10A FH-9A	300	261	301	320	59.5	38.3	1	4	3.5	26,800
	350	311	351	370	59.5	38.3	1	8	4.2	29,900
	400	361	401	420	59.5	38.3	1	8	4.8	35,000
	450	411	451	470	59.5	38.3	2	8	7.0	39,500
	500	461	501	520	59.5	38.3	2	8	8.0	43,800
	600	561	601	620	59.5	38.3	2	12	11.0	45,800

●呼び300・350には補強は入りません。

FH-10AL

充填用　ステンレス目地

カバーアルミ製　鍵付

（パッキン入り）

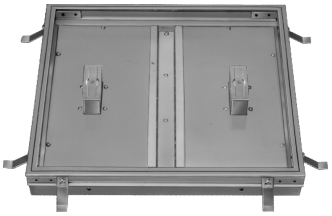

FH-9AL

貼物用　ステンレス目地

カバーアルミ製　鍵付

（パッキン入り）

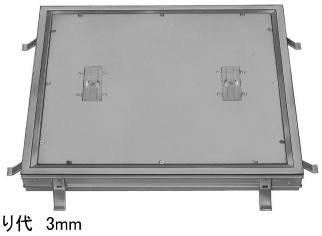

●貼り代　3mm

[簡易密閉型]　<受注生産品>

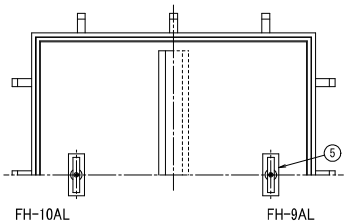

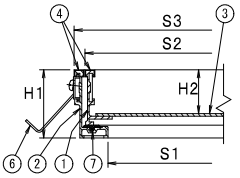

FH-10AL 詳細

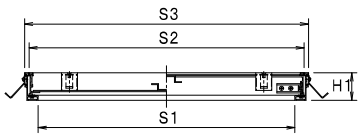

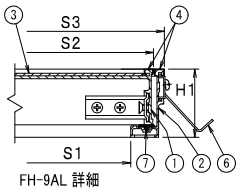

FH-9AL 詳細

構成部品表

No.	部品名	材質	表面処理
1	カバー	A6063S アルミ	アルマイト
2	受枠	A6063S アルミ	アルマイト
3	底板	SGHC 鉄	溶融亜鉛めっき
4	目地	SUS304 ステンレス	ー
5	錠前	ZDC 亜鉛	クロムめっき
6	アンカー	SGHC 鉄	溶融亜鉛めっき
7	パッキン	塩ビ系ゴム	ー



別途合鍵　1本
¥2,900

価格・寸法表（mm）

製品符号		S1	S2	S3	H1	H2	取手の個数	アンカーの個数	W.G.T kg	価格¥
FH-10AL FH-9AL	450	411	451	470	59.5	38.3	2	8	7.0	47,100
	500	461	501	520	59.5	38.3	2	8	8.0	51,100
	600	561	601	620	59.5	38.3	2	12	11.0	53,100

●合鍵は1本付きますが、別途でも注文できます。

㊊は信頼のブランド

フロアーハッチ 歩道用

FH-42

充填・貼物兼用　アルミ目地

カバーアルミ製

(パッキン入り)

充填用



貼物用

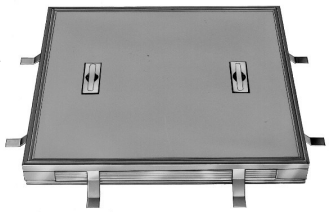

●貼り代　3mm

●出荷時は充填用になっています。
貼物用でご使用になる場合は同梱の組立説明書の手順で組み換えてください。

[簡易密閉型] <受注生産品>

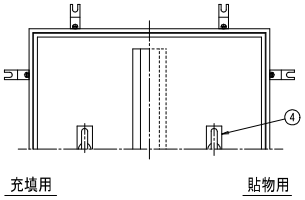

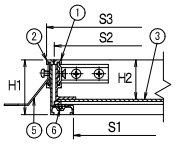

充填用 詳細

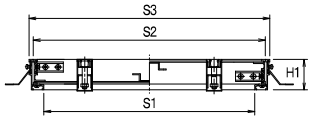

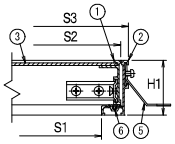

貼物用 詳細

構成部品表

No.	部品名	材質	表面処理
1	カバー	A6063S アルミ	アルマイト
2	受枠	A6063S アルミ	アルマイト
3	底板	SGHC 鉄	溶融亜鉛めっき
4	取手	ADC12 アルミ	ー
5	アンカー	SGHC 鉄	溶融亜鉛めっき
6	パッキン	塩ビ系ゴム	ー

価格・寸法表(mm)

製品符号		S1	S2	S3	H1	H2	取手の個数	アンカーの個数	W.G.T kg	価格¥
FH-42	300	259	300	317	59	42.6	1	4	3.2	17,900
	350	309	350	367	59	42.6	1	8	3.8	19,100
	450	409	450	467	59	42.6	2	8	6.5	25,400
	500	459	500	517	59	42.6	2	8	7.6	28,900
	600	559	600	617	59	42.6	2	12	10.5	32,200
	650	609	650	667	59	42.6	2	12	11.7	58,200
	400×800	359×759	400×800	417×817	59	42.6	2	10	9.4	87,600

●呼び300・350には補強は入りません。

FH-4L

充填用　アルミ目地

カバーアルミ製　鍵付

(パッキン入り)



[簡易密閉型] <受注生産品>

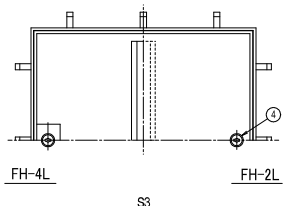

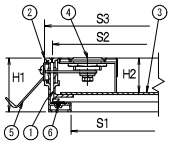

FH-4L 詳細

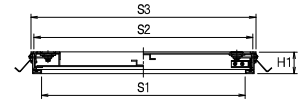

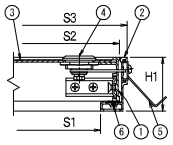

FH-2L 詳細

構成部品表

No.	部品名	材質	表面処理
1	カバー	A6063S アルミ	アルマイト
2	受枠	A6063S アルミ	アルマイト
3	底板	SGHC 鉄	溶融亜鉛めっき
4	錠前	ZDC 亜鉛	クロムめっき
5	アンカー	SGHC 鉄	溶融亜鉛めっき
6	パッキン	塩ビ系ゴム	ー



別途合鍵　1セット(2本)
¥3,500

FH-2L

貼物用　アルミ目地

カバーアルミ製　鍵付

(パッキン入り)



●貼り代　3mm

価格・寸法表(mm)

製品符号		S1	S2	S3	H1	H2	取手の個数	アンカーの個数	W.G.T kg	価格¥
FH-4L FH-2L	300	259	300	317	59	37.8	2	4	3.2	39,100
	350	309	350	367	59	37.8	2	8	3.8	40,400
	450	409	450	467	59	37.8	2	8	6.5	47,100
	500	459	500	517	59	37.8	2	8	7.6	50,600
	600	559	600	617	59	37.8	2	12	10.5	53,500

●呼び300・350には補強は入りません。

●合鍵は1セット(2本)付きますが、別途でも注文できます。

FH-42（二枚ふた）

充填・貼物兼用　アルミ目地

カバーアルミ製

（パッキン入り）

充填用



貼物用



●貼り代　3mm

●出荷時は充填用になっています。
貼物用でご使用になる場合は同梱の組立説明書の手順で組み換えてください。

［簡易密閉型］〈受注生産品〉

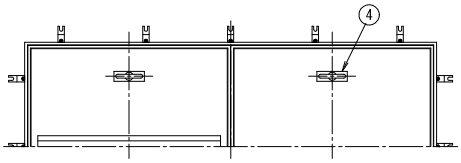

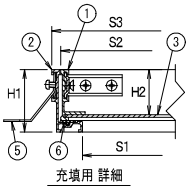

充填用 詳細

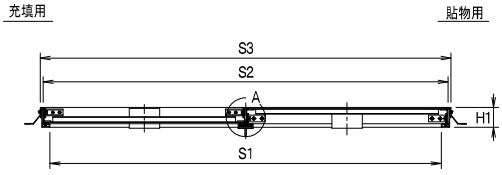

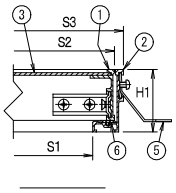

構成部品表

No.	部品名	材質	表面処理
1	カバー	A6063S アルミ	アルマイト
2	受枠	A6063S アルミ	アルマイト
3	底板	SGHC 鉄	溶融亜鉛めっき
4	取手	ADC12 アルミ	ー
5	アンカー	SGHC 鉄	溶融亜鉛めっき
6	パッキン	塩ビ系ゴム	ー

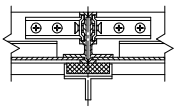

A部 詳細（充填用）

価格・寸法表（mm）

呼び	S1	S2	S3	H1	H2	取手の個数	アンカーの個数	W.G.T kg	価格¥
700	659	700	717	59	42.6	4	12		68,000
750	709	750	767	59	42.6	4	12	19.0	86,100
800	759	800	817	59	42.6	4	16	20.8	99,800
900	859	900	917	59	42.6	4	16	24.8	108,600
1000	959	1000	1017	59	42.6	4	16	29.4	144,900
600×1200	559×1159	600×1200	617×1217	59	42.6	4	16	21.7	120,100

㊒は信頼のブランド

フロアーハッチ 歩道用

FH-3

充填用 黄銅目地

カバーアルミ製

(パッキン入り)



FH-1

貼物用 黄銅目地

カバーアルミ製

(パッキン入り)

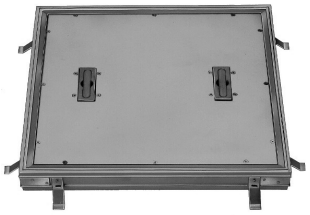

●貼り代 3mm

[簡易密閉型] <受注生産品>

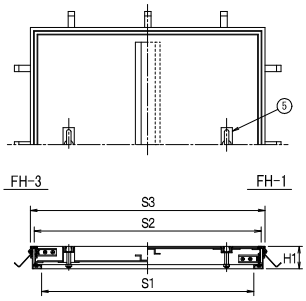

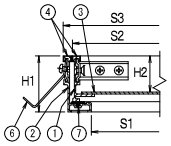

FH-3 詳細

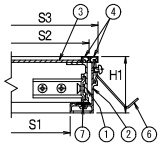

FH-1 詳細

構成部品表

No.	部品名	材質	表面処理
1	カバー	A6063S アルミ	アルマイト
2	受枠	A6063S アルミ	アルマイト
3	底板	SGHC 鉄	溶融亜鉛めっき
4	目地	C3604BD 黄銅	ー
5	取手	C3604BD 黄銅	ー
6	アンカー	SGHC 鉄	溶融亜鉛めっき
7	パッキン	塩ビ系ゴム	ー

価格・寸法表(mm)

製品符号		S1	S2	S3	H1	H2	取手の個数	アンカーの個数	W.G.T kg	価格¥
FH-3 FH-1	300	261	301	320	59.5	38.3	1	4	3.5	25,600
	350	311	351	370	59.5	38.3	1	8	4.2	30,000
	450	411	451	470	59.5	38.3	2	8	7.0	39,100
	500	461	501	520	59.5	38.3	2	8	8.0	43,900
	600	561	601	620	59.5	38.3	2	12	11.0	47,700
	650	611	651	670	59.5	38.3	2	12	12.5	79,600
	700	661	701	720	59.5	38.3	2	12	14.6	97,700
	400×800	361×761	401×801	420×820	59.5	38.3	2	10	10.0	104,600

●呼び300・350には補強は入りません。

FH-3L

充填用 黄銅目地

カバーアルミ製 鍵付

(パッキン入り)



FH-1L

貼物用 黄銅目地

カバーアルミ製 鍵付

(パッキン入り)

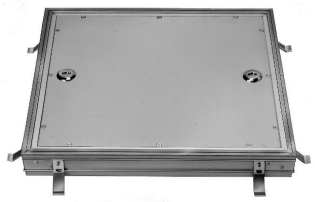

●貼り代 3mm

[簡易密閉型] <受注生産品>

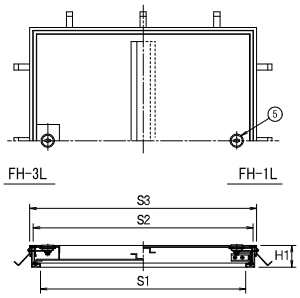

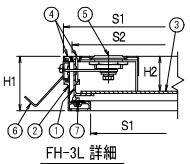

FH-3L 詳細

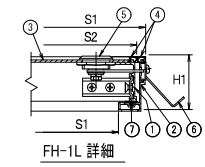

FH-1L 詳細

構成部品表

No.	部品名	材質	表面処理
1	カバー	A6063S アルミ	アルマイト
2	受枠	A6063S アルミ	アルマイト
3	底板	SGHC 鉄	溶融亜鉛めっき
4	目地	C3604BD 黄銅	ー
5	錠前	ZDC 亜鉛	クロムめっき
6	アンカー	SGHC 鉄	溶融亜鉛めっき
7	パッキン	塩ビ系ゴム	ー



別途合鍵 1セット(2本)
¥3,500

価格・寸法表(mm)

製品符号		S1	S2	S3	H1	H2	取手の個数	アンカーの個数	W.G.T kg	価格¥
FH-3L FH-1L	300	261	301	320	59.5	38.3	2	4	3.5	50,100
	350	311	351	370	59.5	38.3	2	8	4.2	54,200
	450	411	451	470	59.5	38.3	2	8	7.0	63,600
	500	461	501	520	59.5	38.3	2	8	8.0	68,400
	600	561	601	620	59.5	38.3	2	12	11.0	72,400

●呼び300・350には補強は入りません。
●合鍵は1セット(2本)付きますが、別途でも注文できます。

FH-3（二枚ふた）

充填用　黄銅目地

カバーアルミ製

（パッキン入り）



［簡易密閉型］〈受注生産品〉

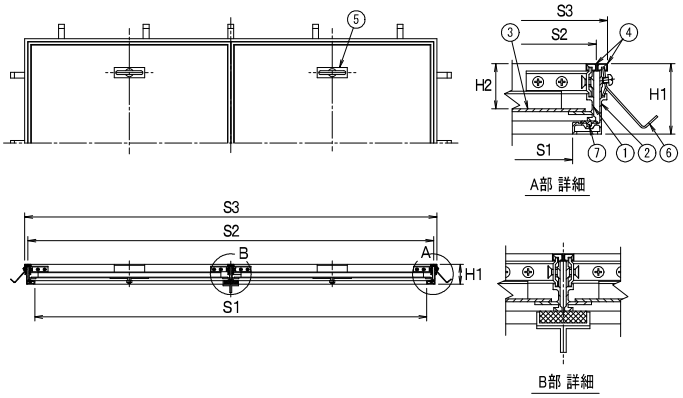

構成部品表

No.	部品名	材質	表面処理
1	カバー	A6063S アルミ	アルマイト
2	受枠	A6063S アルミ	アルマイト
3	底板	SGHC 鉄	溶融亜鉛めっき
4	目地	C3604BD 黄銅	ー
5	取手	C3604BD 黄銅	ー
6	アンカー	SGHC 鉄	溶融亜鉛めっき
7	パッキン	塩ビ系ゴム	ー

価格・寸法表（mm）

呼び	S1	S2	S3	H1	H2	取手の個数	アンカーの個数	W.G.T kg	価格¥
750	711	751	770	59.5	38.3	4	12	20.0	124,800
800	761	801	820	59.5	38.3	4	12	21.8	139,600
900	861	901	920	59.5	38.3	4	16	26.0	164,500
1000	961	1001	1020	59.5	38.3	4	16	30.6	191,100
600×1200	561×1163	601×1203	620×1222	59.5	38.3	4	16	22.7	164,200

FH-1（二枚ふた）

貼物用　黄銅目地

カバーアルミ製

（パッキン入り）



［簡易密閉型］〈受注生産品〉

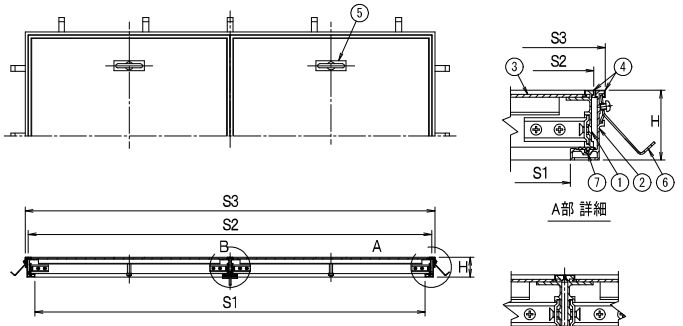

構成部品表

No.	部品名	材質	表面処理
1	カバー	A6063S アルミ	アルマイト
2	受枠	A6063S アルミ	アルマイト
3	底板	SGHC 鉄	溶融亜鉛めっき
4	目地	C3604BD 黄銅	ー
5	取手	C3604BD 黄銅	ー
6	アンカー	SGHC 鉄	溶融亜鉛めっき
7	パッキン	塩ビ系ゴム	ー

価格・寸法表（mm）

呼び	S1	S2	S3	H	取手の個数	アンカーの個数	W.G.T kg	価格¥
750	711	751	770	59.5	4	12	20.0	124,800
800	761	801	820	59.5	4	12	21.8	139,600
900	861	901	920	59.5	4	16	26.0	164,500
1000	961	1001	1020	59.5	4	16	30.6	191,100
600×1200	561×1163	601×1203	620×1222	59.5	4	16	22.7	164,200

●貼り代　3mm

フロアーハッチ

㊥は信頼のブランド

フロアーハッチ 歩道用

FH-6

充填用　黄銅目地

カバー鉄製

(パッキン入り)



FH-5

貼物用　黄銅目地

カバー鉄製

(パッキン入り)

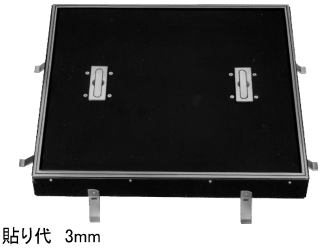

●貼り代　3mm

[簡易密閉型] <受注生産品>

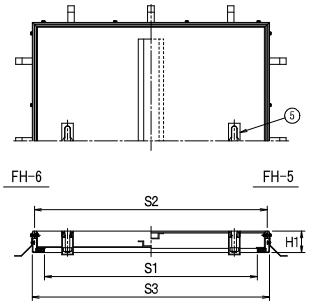

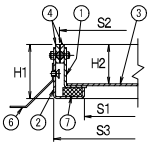

FH-6 詳細

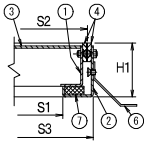

FH-5 詳細

構成部品表

No.	部品名	材質	表面処理
1	カバー	SEHC 鉄	電気亜鉛めっき
2	受枠	SEHC 鉄	電気亜鉛めっき
3	底板	SEHC 鉄	電気亜鉛めっき
4	目地	C3604BD 黄銅	ー
5	取手	CAC202 黄銅	ー
6	アンカー	SGHC 鉄	溶融亜鉛めっき
7	パッキン	ネオプレンスポンジ	ー

価格・寸法表(mm)

製品符号		S1	S2	S3	H1	H2	取手の個数	アンカーの個数	W.G.T kg	価格¥
FH-6 FH-5	300	249	300	312	55.5	40	1	4	7.0	31,300
	350	299	350	362	55.5	40	1	8	8.0	34,900
	450	399	450	462	55.5	40	2	8	13.0	47,700
	500	449	500	512	55.5	40	2	8	15.0	49,800
	600	549	600	612	55.5	40	2	12	18.0	54,800
	650	599	650	662	55.5	40	2	12	24.0	99,700
	700	649	700	712	55.5	40	2	12	25.0	116,100
	400×800	349×749	400×800	412×812	55.5	40	2	10	16.0	127,900

●呼び300・350には補強は入りません。

FH-6L

充填用　黄銅目地

カバー鉄製　鍵付

(パッキン入り)



FH-5L

貼物用　黄銅目地

カバー鉄製　鍵付

(パッキン入り)

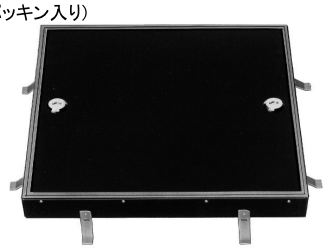

●貼り代　3mm

[簡易密閉型] <受注生産品>

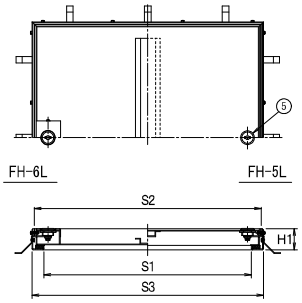

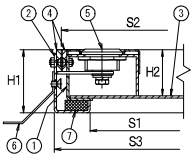

FH-6L 詳細

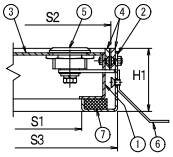

FH-5L 詳細



別途合鍵　1セット(2本)
¥3,500

構成部品表

No.	部品名	材質	表面処理
1	カバー	SEHC 鉄	電気亜鉛めっき
2	受枠	SEHC 鉄	電気亜鉛めっき
3	底板	SEHC 鉄	電気亜鉛めっき
4	目地	C3604BD 黄銅	ー
5	錠前	ZDC 亜鉛	クロムめっき
6	アンカー	SGHC 鉄	溶融亜鉛めっき
7	パッキン	ネオプレンスポンジ	ー

価格・寸法表(mm)

製品符号		S1	S2	S3	H1	H2	取手の個数	アンカーの個数	W.G.T kg	価格¥
FH-6L FH-5L	300	249	300	312	55.5	40	2	4	5.5	64,100
	350	299	350	362	55.5	40	2	8	6.5	69,100
	450	399	450	462	55.5	40	2	8	10.1	83,200
	500	449	500	512	55.5	40	2	8	11.6	89,800
	600	549	600	612	55.5	40	2	12	15.0	94,800

●呼び300・350には補強は入りません。
●合鍵は1セット(2本)付きますが、別途でも注文できます。

FH-6（二枚ふた）

充填用　黄銅目地

カバー鉄製

（パッキン入り）



[簡易密閉型]　<受注生産品>

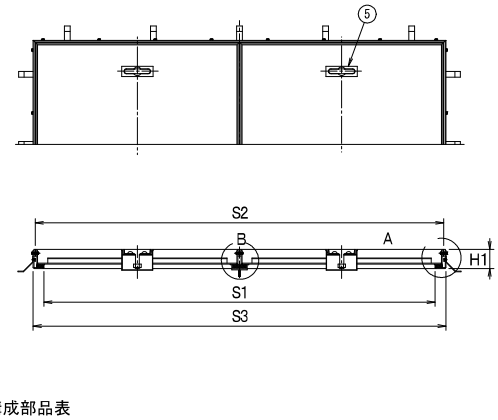

構成部品表

No.	部品名	材質	表面処理
1	カバー	SEHC 鉄	電気亜鉛めっき
2	受枠	SEHC 鉄	電気亜鉛めっき
3	底板	SEHC 鉄	電気亜鉛めっき
4	目地	C3604BD 黄銅	ー
5	取手	CAC202 黄銅	ー
6	アンカー	SGHC 鉄	溶融亜鉛めっき
7	パッキン	ネオプレンスポンジ	ー

価格・寸法表（mm）

呼び	S1	S2	S3	H1	H2	取手の個数	アンカーの個数	W.G.T kg	価格¥
750	699	750	762	55.5	40	4	12	28.0	132,900
800	749	800	812	55.5	40	4	12	30.0	146,700
900	849	900	912	55.5	40	4	16	45.0	193,800
1000	949	1000	1012	55.5	40	4	16	48.0	221,700
600×1200	549×1149	600×1200	612×1212	55.5	40	4	16	32.0	183,000

FH-5（二枚ふた）

貼物用　黄銅目地

カバー鉄製

（パッキン入り）



[簡易密閉型]　<受注生産品>

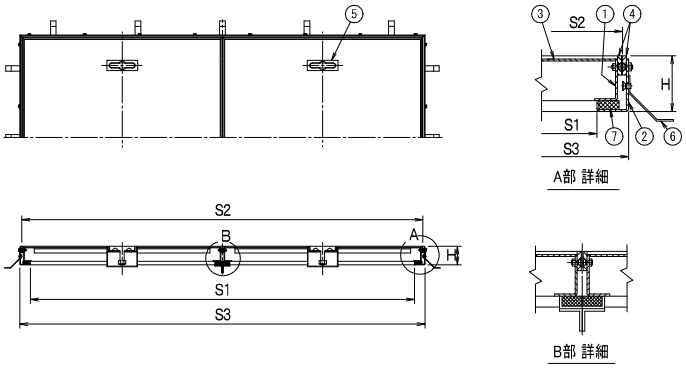

構成部品表

No.	部品名	材質	表面処理
1	カバー	SEHC 鉄	電気亜鉛めっき
2	受枠	SEHC 鉄	電気亜鉛めっき
3	底板	SEHC 鉄	電気亜鉛めっき
4	目地	C3604BD 黄銅	ー
5	取手	CAC202 黄銅	ー
6	アンカー	SGHC 鉄	溶融亜鉛めっき
7	パッキン	ネオプレンスポンジ	ー

価格・寸法表（mm）

呼び	S1	S2	S3	H	取手の個数	アンカーの個数	W.G.T kg	価格¥
750	699	750	762	55.5	4	12	28.0	132,900
800	749	800	812	55.5	4	12	30.0	146,700
900	849	900	912	55.5	4	16	45.0	193,800
1000	949	1000	1012	55.5	4	16	48.0	221,700
600×1200	549×1149	600×1200	612×1212	55.5	4	16	32.0	183,000

●貼り代　3mm

㊊は信頼のブランド

フロアーハッチ 歩道用

FH-8NT

充填用　ステンレス目地

カバーアルミ製　泥流入防止型

（パッキン入り）



●貼り代　3mm

[簡易密閉型] <受注生産品>

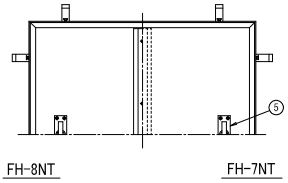

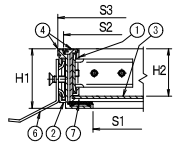

FH-8NT 詳細

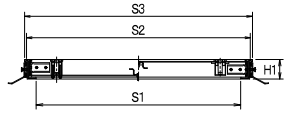

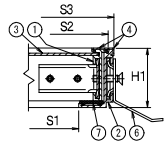

FH-7NT 詳細

●カバーと受枠の隙間から砂や泥などが入りにくい構造となっております。

構成部品表

No.	部品名	材質	表面処理
1	カバー	A6063S アルミ	アルマイト
2	受枠	A6063S アルミ	アルマイト
3	底板	SGHC 鉄	溶融亜鉛めっき
4	目地	SUS304 ステンレス	ー
5	取手	SUS304 ステンレス	ー
6	アンカー	SGHC 鉄	溶融亜鉛めっき
7	パッキン	塩化ビニール	ー

価格・寸法表（mm）

製品符号		S1	S2	S3	H1	H2	取手の個数	アンカーの個数	W.G.T kg	価格¥
FH-8NT FH-7NT	300	257	310	320	54	44	1	4	3.6	30,300
	350	307	360	370	54	44	1	8	4.4	32,900
	450	407	460	470	54	44	2	8	6.7	42,700
	500	457	510	520	54	44	2	8	7.8	48,600
	600	557	610	620	54	44	2	12	10.5	56,000

●補強は、呼び300・350は無し、450・500は1本、600は2本入ります。

FH-7NT

貼物用　ステンレス目地

カバーアルミ製　泥流入防止型

（パッキン入り）



●貼り代　3mm

FH-4NT

充填用　アルミ目地

カバーアルミ製　泥流入防止型

（パッキン入り）



●貼り代　3mm

[簡易密閉型] <受注生産品>

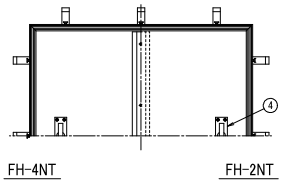

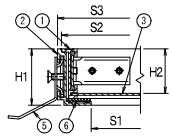

FH-4NT 詳細

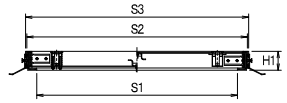

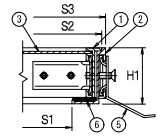

FH-2NT詳細

●カバーと受枠の隙間から砂や泥などが入りにくい構造となっております。

構成部品表

No.	部品名	材質	表面処理
1	カバー	A6063S アルミ	アルマイト
2	受枠	A6063S アルミ	アルマイト
3	底板	SGHC 鉄	溶融亜鉛めっき
4	取手	SUS304 ステンレス	ー
5	アンカー	SGHC 鉄	溶融亜鉛めっき
6	パッキン	塩化ビニール	ー

価格・寸法表（mm）

製品符号		S1	S2	S3	H1	H2	取手の個数	アンカーの個数	W.G.T kg	価格¥
FH-4NT FH-2NT	300	257	312	319	52	41	1	4	3.6	21,700
	350	307	362	369	52	41	1	8	4.4	23,600
	450	407	462	469	52	41	2	8	6.7	30,500
	500	457	512	519	52	41	2	8	7.8	34,700
	600	557	612	619	52	41	2	12	10.5	40,300

●補強は、呼び300・350は無し、450・500は1本、600は2本入ります。

フロアーハッチ

㊊は信頼のブランド

水抜栓 歩道用

FH-4NT 200

充填用　アルミ目地

カバーアルミ製　泥流入防止型

（パッキン入り）



FH-2NT 200

貼物用　アルミ目地

カバーアルミ製　泥流入防止型

（パッキン入り）



●貼り代　3mm

［簡易密閉型］〈受注生産品〉

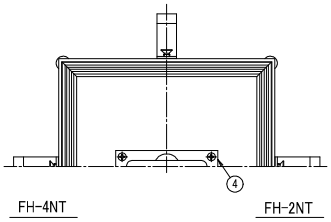

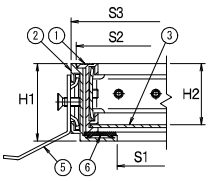

FH-4NT 詳細

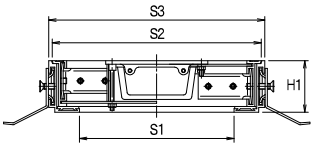

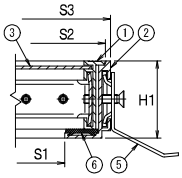

FH-2NT 詳細

●カバーと受枠の隙間から砂や泥などが入りにくい構造となっております。

構成部品表

No.	部品名	材質	表面処理
1	カバー	A6063S アルミ	アルマイト
2	受枠	A6063S アルミ	アルマイト
3	底板	SPC 鉄	溶融亜鉛めっき
4	取手	AD12 アルミ	ー
5	アンカー	SPC 鉄	溶融亜鉛めっき
6	パッキン	塩化ビニール	ー

価格・寸法表（mm）

製品符号		S1	S2	S3	H1	H2	取手の個数	アンカーの個数	W.G.T kg	価格¥
FH-4NT FH-2NT	200	156	211	218	52	40	1	4	2.1	11,700

FH−R 200

充填・貼物兼用　アルミ目地

カバーアルミ製

（パッキン入り）

充填用



貼物用



●貼り代　3mm

●蓋をひっくり返して取手を付けかえ、仕上材に合わせてご使用ください。

［簡易密閉型］〈受注生産品〉

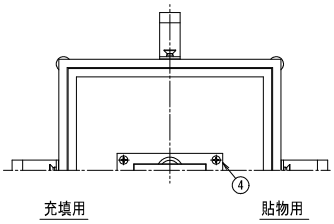

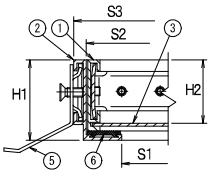

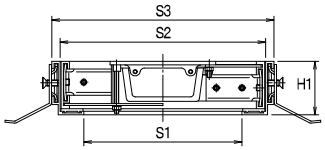

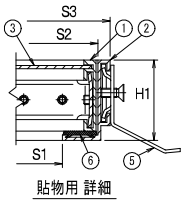

構成部品表

No.	部品名	材質	表面処理
1	カバー	A6063S アルミ	アルマイト
2	受枠	A6063S アルミ	アルマイト
3	底板	SPC 鉄	溶融亜鉛めっき
4	取手	AD12 アルミ	ー
5	アンカー	SPC 鉄	溶融亜鉛めっき
6	パッキン	塩化ビニール	ー

価格・寸法表（mm）

製品符号	S1	S2	S3	H1	H2	取手の個数	アンカーの個数	W.G.T kg	価格¥
FH-R 200	154	200	216	52	40	1	4	2.3	10,700

FH−RV 200

充填・貼物兼用　アルミ目地

カバーアルミ製　差込型

（パッキン入り）

充填用



貼物用



●貼り代　3mm

●硬質ポリ塩化ビニル管 VU150 差込型

●蓋をひっくり返して取手を付けかえ、仕上材に合わせてご使用ください。

［簡易密閉型］〈受注生産品〉

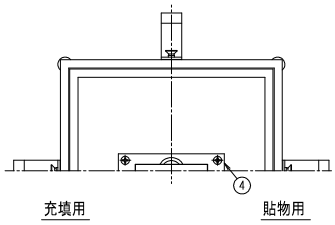

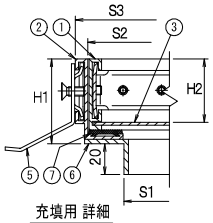

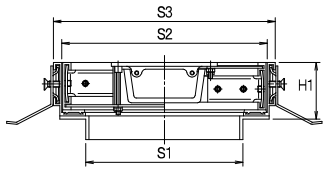

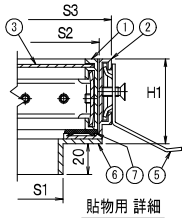

構成部品表

No.	部品名	材質	表面処理
1	カバー	A6063S アルミ	アルマイト
2	受枠	A6063S アルミ	アルマイト
3	底板	SPC 鉄	溶融亜鉛めっき
4	取手	AD12 アルミ	ー
5	アンカー	SPC 鉄	溶融亜鉛めっき
6	アダプター	塩化ビニール	ー
7	パッキン	塩化ビニール	ー

価格・寸法表（mm）

製品符号	S1	S2	S3	H1	H2	取手の個数	アンカーの個数	W.G.T kg	価格¥
FH-RV 200	153	200	216	55	40	1	4	2.5	15,000

㊊は信頼のブランド

フロアーハッチ 歩道用

AH-GS
AH-G

合板床材用　アルミ目地

カバーアルミ製



AH-GS



AH-G

〈受注生産品〉

※合板床材は付いておりません。

合板床材厚み　15mm・12mmに対応してます。

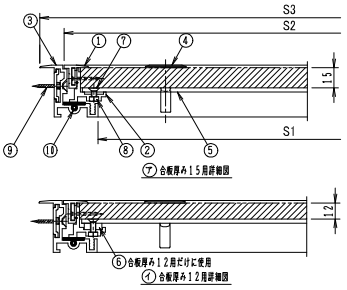

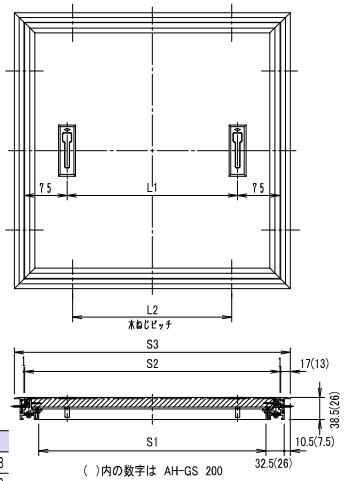

( )内の数字は AH-GS 200
AH-GSは一部形状・材質が異なります。

構成部品表

No.	部品名	材質	表面処理
1	内枠目地	A6063S-T5 アルミニウム合金	陽極酸化塗装複合皮膜B
2	内枠	A6063S-T5 アルミニウム合金	陽極酸化塗装複合皮膜B
3	外枠	A6063S-T5 アルミニウム合金	陽極酸化塗装複合皮膜B
4	取手	ADC6 アルミニウム合金	ヘアーライン仕上げ
5	底板	SGHC 鉄	電気亜鉛めっき
6	スペーサー	SS400 鉄	電気亜鉛めっき
7	皿小ねじ	SS400 鉄	電気亜鉛めっき
8	ナット	SS400 鉄	電気亜鉛めっき
9	木ねじ	SS400 鉄	電気亜鉛めっき
10	パッキン	塩ビ形系ゴム	ー

価格・寸法表（mm）

製品符号		S1	S2	S3	L1	L2	取手の個数	木ねじの個数	W.G.T kg	価格¥
AH-GS	200	175	200	227	ー	ー	1	4	0.9	13,200
AH-G	350	300	350	386	ー	220	1	8	5.1	30,100
	450	400	450	486	300	280	2	8	7.5	37,700
	600	550	600	636	450	380	2	8	12.3	48,800

●AH-GS 200 組立・取付手順

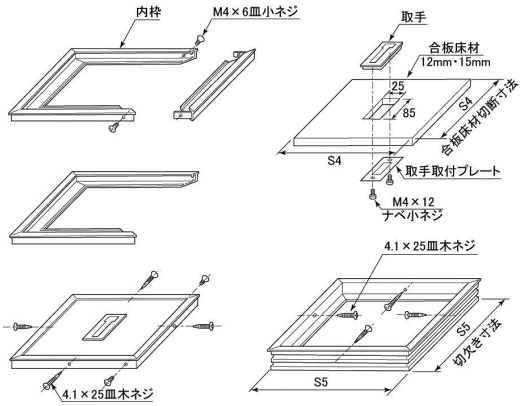

◆蓋取付手順

①合板床板を所定の寸法に切断および切欠いてください。
②小ネジを2ヶ所とり、内枠の一辺を外してください。
③切欠き穴に取手をかぶせ下から取付プレートを当てがい小ネジにて取付けてください。
④内枠に合板床材を挿入して枠を組み、内枠の穴よりφ3.5のドリルで深さ20mm程度の下穴を開けた後、四方から4ヶ所、木ネジにて止めてください。



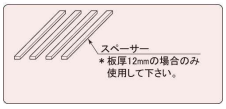

◆受枠取付手順

①受枠が取付られる様、所定の寸法に合板床材を切欠いてください。
②受枠をセットし、四方から4ヶ所木ネジにて取付けてください。

●AH-G組立・取付手順

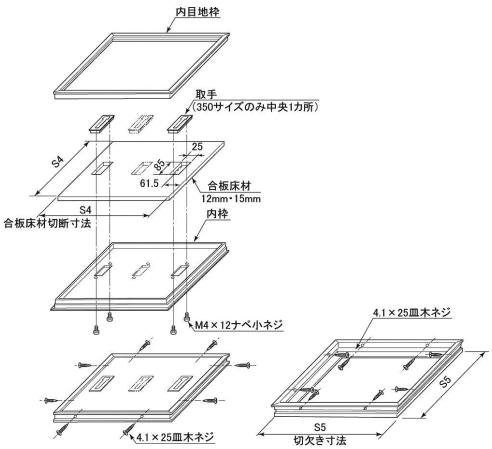

◆蓋取付手順

①合板床板を所定の寸法に切断および切欠いてください。
②合板床材を内枠に入れ、取手を切欠き穴にかぶせ、下から小ネジで止めてください。
③内枠目地をかぶせ、四方からφ3.5のドリルで深さ20mm程度の下穴を開けた後8ヶ所、木ネジにより止めてください。

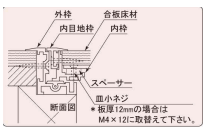

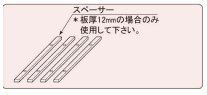

◆受枠取付手順

①受枠が取付られる様、所定の寸法に合板床材を切欠いてください。
②受枠をセットし、四方から8ヶ所木ネジにて取付けてください。

7
ルーフドレイン

施工上のご注意

●本体内部にはモルタルなどが入らないようにしてください。
●本体と接続管は、水漏れが無いよう確実に取り付けてください。
●施工後にはルーフドレイン内部のゴミ及び汚れを清掃してください。
●施工上のご注意については、弊社が加盟している「日本鋳鉄ふた・排水器具工業会」のホームページでも紹介しています。

取扱い上のご注意

●鋳鉄製品の塗装は一次防錆塗装です。塗装にキズが付くと錆や腐食が発生し易くなりますので、取扱いにはご注意ください。
●定期的にルーフドレイン内部のゴミ及び汚れを清掃してください。

㊍は信頼のブランド

㊍ルーフドレイン　製品一覧表

鋳鉄製

本体形状	製品名	施工方法		防水方法				接続方法		使用場所	頁	備考
		打込型	後付型	アスファルト	シート	モルタル	塗膜	ねじ込式	差込式			
たて型	RVWPC-K	○		○	○		○	○		屋上用	244	防水層貼り代100mm、JCW301、公建協、国土交通省
	RVWPD-K	○		○	○		○	○		屋上用	244	防水層貼り代100mm、JCW301、公建協、国土交通省
	RVWPC-DR	○		○	○		○	○		屋上用	245	防水層貼り代100mm、デッキプレート用
	RVWPD-DR	○		○	○		○	○		屋上用	245	防水層貼り代100mm、デッキプレート用
よこ型	RL-W-K	○		○	○		○	○		屋上用	246	防水層貼り代100mm、JCW301、公建協、国土交通省
たて型	BO-1A		○	○	○	○	○	○		屋上用	248	JCW301
	BO-1AA	○		○	○	○	○	○		屋上用	248	
	BO-1B		○	○	○	○	○	○		屋上・バルコニー・廊下用	248	
	BO-1BB	○		○	○	○	○	○		屋上・バルコニー・廊下用	248	
	BOAA		○	○	○		○	○		屋上用	249	
	BOBA		○	○	○		○	○		屋上用	249	
	BO-3A	○		○	○				○	屋上用	250	
	BO-3L	○				○	○		○	バルコニー・廊下用	250	
	BO-3B	○				○	○		○	屋上・バルコニー・廊下用	251	JCW301
	BO-3BS	○				○	○		○	屋上・バルコニー・廊下用	251	都市再生機構公団住宅
	BO-3N	○				○	○		○	バルコニー・廊下中継用	251	JCW301、都市再生機構公団住宅
	BO-6A		○	○	○			○		屋上用	252	
	BO-6AA	○		○	○			○		屋上用	252	
	BO-6AN		○	○	○			○		バルコニー・廊下中継用	252	
	BO-6AAN	○		○	○			○		バルコニー・廊下中継用	252	
	BO-6B		○			○	○	○		屋上・バルコニー・廊下用	252	JCW301
	BO-6BB	○				○	○	○		屋上・バルコニー・廊下用	253	
	BO-6BN		○			○	○	○		バルコニー・廊下中継用	253	JCW301
	BO-6BBN	○				○	○	○		バルコニー・廊下中継用	253	
	BO-3FL		○			○	○	○		バルコニー・廊下用	253	
	BOKS		○	○	○			○		バルコニー・廊下用	254	
	BOLS		○	○	○			○		バルコニー・廊下用	254	
	BOJS		○	○	○			○		バルコニー・廊下中継用	254	
	BOKT		○				○	○		バルコニー・廊下用	255	
	BOLT		○				○	○		バルコニー・廊下用	255	
	BOJT		○				○	○		バルコニー・廊下中継用	255	
よこ型	SO-7A		○	○	○			○		屋上・バルコニー・廊下用	256	JCW301
	SO-7AA	○		○	○			○		屋上・バルコニー・廊下用	256	
	SO-7AL		○	○	○			○		屋上・バルコニー・廊下用	256	
	SO-7AAL	○		○	○			○		屋上・バルコニー・廊下用	256	
	SO-7B		○			○	○	○		屋上・バルコニー・廊下用	257	
	SO-7BB	○				○	○	○		屋上・バルコニー・廊下用	257	
	SO-7BL		○			○	○	○		屋上・バルコニー・廊下用	257	
	SO-7BBL	○				○	○	○		屋上・バルコニー・廊下用	257	
冶具	打込冶具たて型										258	
	打込冶具よこ型										259	

ステンレス製

本体形状	製品名	施工方法			防水方法				接続方法		使用場所	頁	備考
		打込型	後付型	デッキプレート型	アスファルト	シート	モルタル	塗膜	ねじ込式	差込式			
たて型	HS-XRG	○			○	○			○		屋上用	260	
	HS-XR	○			○	○				○	屋上用	260	
	HS-XDG			○	○	○			○		屋上用	260	デッキプレート用
	HS-XD			○	○	○				○	屋上用	260	デッキプレート用
	HS-XFG	○			○	○			○		バルコニー・廊下用	260	
	HS-XF	○			○	○				○	バルコニー・廊下用	260	
	HS-XDFG			○	○	○			○		バルコニー・廊下用	260	デッキプレート用
	HS-XDF			○	○	○				○	バルコニー・廊下用	260	デッキプレート用
	HS-XMG	○					○	○	○		屋上用	261	
	HS-XM	○					○	○		○	屋上用	261	
	HS-XMDG			○			○	○	○		屋上用	261	デッキプレート用
	HS-XMD			○			○	○		○	屋上用	261	デッキプレート用
	HS-XMFG	○					○	○	○		バルコニー・廊下用	261	
	HS-XMF	○					○	○		○	バルコニー・廊下用	261	
	HS-XMDFG			○			○	○	○		バルコニー・廊下用	261	デッキプレート用
	HS-XMDF			○			○	○		○	バルコニー・廊下用	261	デッキプレート用
よこ型	HS-XL	○			○	○			○		屋上用	262	
	HS-XML	○					○	○	○		屋上用	262	
	HS-HY											262	L字継手

㊒は信頼のブランド

RVW型

RVWPC-K 打込型

アスファルト・シート・塗膜防水
ねじ込式
屋上用



●防水層施工貼り代は100mmです。
●スラブ厚(H1)に応じ、スペーサ長さを調節いたします。
ご注文の際はH1寸法をご指示ください。
●公共建築工事標準仕様書(平成28年度版)ルーフドレイン張掛け幅100mm以上に適合しております。

○防水層施工貼り代100mm

製造元:第一機材株式会社

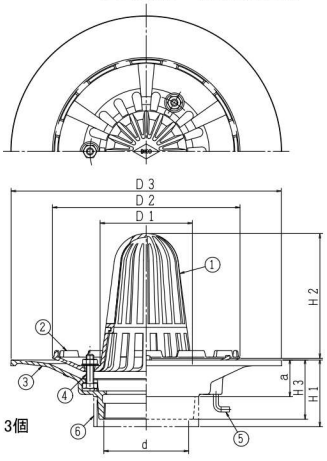

構成部品表

No.	部品名	材質	表面処理
1	ストレーナ	FC150 鋳鉄	錆止め塗装
2	防水層押え	FC150 鋳鉄	錆止め塗装
3	本体	FC150 鋳鉄	錆止め塗装
4	押えボルト	SUS304 ステンレス	ー
5	アンカーボルト	SWRM 軟鋼	ー
6	スペーサー	PVC 硬質塩化ビニル	ー

●部品No.4 の押えボルト(ナット、ワッシャ付)はM10×40 3個
●打込冶具付

価格・寸法表(mm)

呼び	ねじ基準径 d	D1	D2	D3	H1	H2	H3	a	W.G.T kg	価格¥
75	87.884	102	230	350	90～200	121	80	50	6.1	22,500
100	113.030	123	250	360	90～200	166	80	50	7.3	25,000
125	138.430	140	270	390	90～200	170	80	50	10.2	37,100
150	163.830	140	300	410	95～200	167	85	55	12.7	46,200

●JCW 301 RJ-AA、公共建築協会評価品、国土交通省大臣官房建築工事
●流出口は管用テーパねじ。

RVWPD-K 打込型

アスファルト・シート・塗膜防水
ねじ込式
屋上用・バルコニー用



●防水層施工貼り代は100mmです。
●スラブ厚(H1)に応じ、スペーサ長さを調節いたします。
ご注文の際はH1寸法をご指示ください。
●公共建築工事標準仕様書(平成28年度版)ルーフドレイン張掛け幅100mm以上に適合しております。

○防水層施工貼り代100mm

製造元:第一機材株式会社

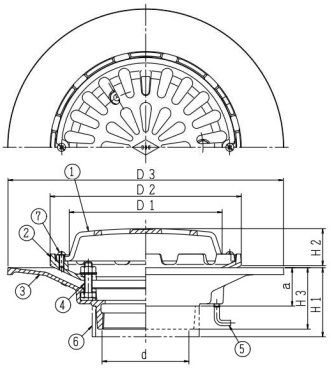

構成部品表

No.	部品名	材質	表面処理
1	ストレーナ	FC150 鋳鉄	錆止め塗装
2	防水層押え	FC150 鋳鉄	錆止め塗装
3	本体	FC150 鋳鉄	錆止め塗装
4	押えボルト	SUS304 ステンレス	ー
5	アンカーボルト	SWRM 軟鋼	ー
6	スペーサー	PVC 硬質塩化ビニル	ー
7	小ねじ	SUS304 ステンレス	ー

●部品No.4 の押えボルト(ナット、ワッシャ付)はM10×40 3個
●部品No.7 の小ねじはM6×16 2個
●打込冶具付

価格・寸法表(mm)

呼び	ねじ基準径 d	D1	D2	D3	H1	H2	H3	a	W.G.T kg	価格¥
75	87.884	180	230	350	90～200	46	80	50	6.8	22,500
100	113.030	200	250	360	90～200	48	80	50	7.8	25,000
125	138.430	220	270	390	90～200	51	80	50	10.9	37,100
150	163.830	248	300	410	95～200	62	85	55	12.8	46,200

●流出口は管用テーパねじ。

●RVW型施工手順

ドレインの取り付け位置を決め、型枠に十字の中心線を引いてください。

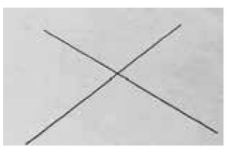

十字線の中心に固定ボルトの中心を合わせて、座をクギで打ち付け固定してください。



本体の下部に高さ調節用のスペーサーを差し込み、固定ボルトのほぼ中心に設置してください。



本体の上部にモルタル流入防止用の養生カバーをかぶせ、蝶ナットで締め付け、ドレイン本体を固定してください。
(養生カバーの中心穴がガイドになって、たて樋の中心が容易に合わせられます)



RVW-DR(デッキプレート用)型

RVWPC-DR 打込型

アスファルト・シート・塗膜防水

ねじ込式

屋上用



●防水層施工貼り代は100mmです。
●スラブ厚(H1)に応じ、スペーサ長さを調節いたします。
ご注文の際はH1寸法をご指示ください。
●公共建築工事標準仕様書(平成28年度版)ルーフドレイン張掛け幅100mm以上に適合しております。

○防水層施工貼り代100mm

製造元:第一機材株式会社

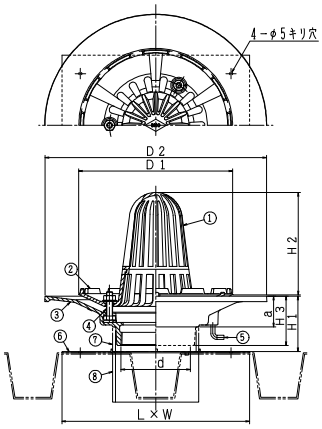

構成部品表

No.	部品名	材質	表面処理
1	ストレーナ	FC150 鋳鉄	錆止め塗装
2	防水層押え	FC150 鋳鉄	錆止め塗装
3	本体	FC150 鋳鉄	錆止め塗装
4	押えボルト	SUS304 ステンレス	ー
5	アンカーボルト	SWRM 軟鋼	ー
6	取付金具	SEHC 鋼板	電気亜鉛めっき
7	上スペーサー	PVC 硬質塩化ビニル	ー
8	下スペーサー	PVC 硬質塩化ビニル	ー

●部品No.4 の押えボルト(ナット、ワッシャ付)はM10×40 3個
●デッキプレート用打込治具付

価格・寸法表(mm)

呼び	ねじ基準径 d	D1	D2	H1	H2	H3	a	取付金具 L×W	デッキプレートの切り欠き孔寸法φ	W.G.T kg	価格¥
75	87.884	230	350	60～200	121	80	50	305×183	120	6.9	25,300
100	113.030	250	360	60～200	166	80	50	305×228	145	8.2	28,000
125	138.430	270	390	60～200	170	80	50	305×305	172	11.1	40,000
150	163.830	300	410	65～200	167	85	55	305×305	222	13.6	50,900

●流出口は管用テーパねじ。

RVWPD-DR 打込型

アスファルト・シート・塗膜防水

ねじ込式

屋上用・バルコニー用



●防水層施工貼り代は100mmです。
●スラブ厚(H1)に応じ、スペーサ長さを調節いたします。
ご注文の際はH1寸法をご指示ください。
●公共建築工事標準仕様書(平成28年度版)ルーフドレイン張掛け幅100mm以上に適合しております。

○防水層施工貼り代100mm

製造元:第一機材株式会社

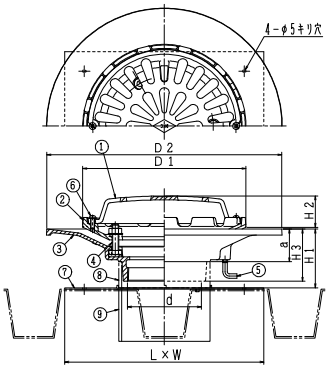

構成部品表

No.	部品名	材質	表面処理
1	ストレーナ	FC150 鋳鉄	錆止め塗装
2	防水層押え	FC150 鋳鉄	錆止め塗装
3	本体	FC150 鋳鉄	錆止め塗装
4	押えボルト	SUS304 ステンレス	ー
5	アンカーボルト	SWRM 軟鋼	ー
6	小ねじ	SUS304 ステンレス	ー
7	取付金具	SEHC 鋼板	電気亜鉛めっき
8	上スペーサー	PVC 硬質塩化ビニル	ー
9	下スペーサー	PVC 硬質塩化ビニル	ー

●部品No.4 の押えボルト(ナット、ワッシャ付)はM10×40 3個
●部品No.6 の小ねじはM6×16 2個
●デッキプレート用打込治具付

価格・寸法表(mm)

呼び	ねじ基準径 d	D1	D2	H1	H2	H3	a	取付金具 L×W	デッキプレートの切り欠き孔寸法φ	W.G.T kg	価格¥
75	87.884	230	350	60～200	46	80	50	305×183	120	7.6	25,300
100	113.030	250	360	60～200	48	80	50	305×228	145	8.7	28,000
125	138.430	270	390	60～200	51	80	50	305×305	172	12.0	40,000
150	163.830	300	410	65～200	62	85	55	305×305	222	13.7	50,900

●流出口は管用テーパねじ。

●RVW-DR型施工手順
固定バーに固定ボルトをねじ込みます。これに
①下スペーサー
②取付金具
③上スペーサー
④ドレイン本体
⑤養生カバー
の順で重ね、最後に蝶ナットを締め組み立てます。

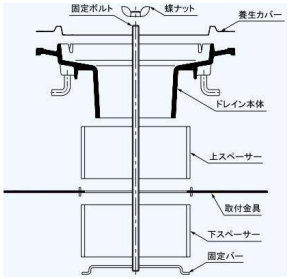

取付金具に表示してある孔開け寸法にしたがって、ドレイン取付位置にケガキ、ケガキ線に沿ってデッキプレートを溶断し、孔開けを行います。

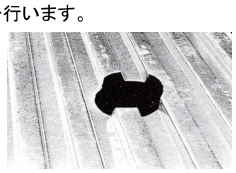

組立てたドレイン本体と取付金具をデッキプレートの孔に差し込みます。
デッキプレートと取付金具を溶接又はタッピングねじ(別売)にて固定します。

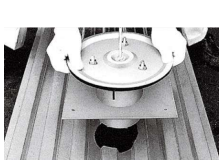

RL-W型

RL-W-K　打込型

アスファルト・シート・塗膜防水
ねじ込式
屋上用

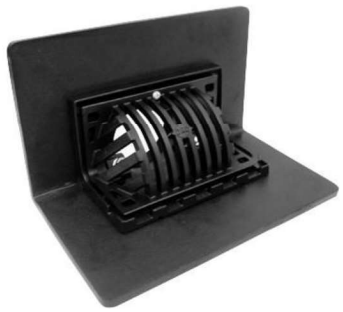

●防水層施工貼り代は100mmです。
●パラペット厚(L1)に応じ、スペーサ長さを調節いたします。
ご注文の際はL1寸法をご指示ください。
●公共建築工事標準仕様書(平成28年度版)ルーフドレイン張掛け幅100mm以上に適合しております。

○防水層施工貼り代100mm

製造元:第一機材株式会社

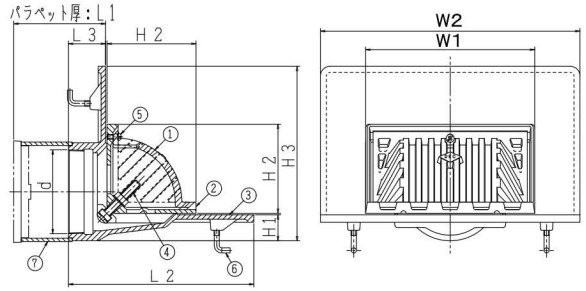

構成部品表

No.	部品名	材質	表面処理
1	ストレーナ	FC150 鋳鉄	錆止め塗装
2	防水層押え	FC150 鋳鉄	錆止め塗装
3	本体	FC150 鋳鉄	錆止め塗装
4	押えボルト	SUS304 ステンレス	ー
5	小ねじ	SUS304 ステンレス	ー
6	アンカーボルト	SWRM 軟鋼	ー
7	スペーサー	PVC 硬質塩化ビニル	ー

●部品No.4 の押えボルト(ナット、ワッシャ付)はM10×60　2個
●部品No.5 の小ねじはM6×16　1個(呼び150は　2個)
●打込冶具付

価格・寸法表(mm)

呼び	ねじ基準径 d	H1	H2	H3	L1	L2	L3	W1	W2	W.G.T kg	価格¥
75	87.884	35	119	210	100・120・150	220	45	204	332	8.5	25,500
100	113.030	35	120	235		250	50	228	350	10.2	29,600
125	138.430	55	133	265		265	55	236	380	14.6	46,300
150	163.830	55	166	295		295	55	268	400	18.4	65,700

●JCW 301　RJ-BA、公共建築協会評価品、国土交通省大臣官房建築工事
●流出口は管用テーパねじ。

◆打込冶具部品一覧表

呼び	スペーサー(パラペット厚　L1寸法)			固定ボルト(パラペット厚)			座金	固定金具	養生シート
	100mm	120mm	150mm	100mm	120mm	150mm			
75	SU4-50	SU4-70	SU4-100	K1-100	K1-120	K1-150	LK11-3	LK3-75	LK6-3
100	SU5-45	SU5-65	SU5-95				LK11-4	LK3-100	LK6-6
125	VU6-45	VU6-65	VU6-95				LK11-5	LK3-125	LK6-6
150	LP180-45	LP180-65	LP180-95				LK11-6	LK3-150	LK6-8

●RL-W型施工例

ドレインの取付位置の型枠に十字の中心線を引き、φ9の貫通孔を開けてください。

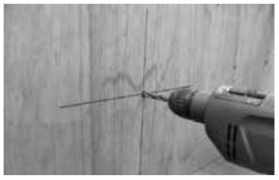

孔に LK11 座金を差し込み、裏側からナットで固定してください。
固定後に回転防止のために、釘で固定してください。(※1参照)
座金に上下の表示がありますのでご注意ください。



K1 固定ボルトを座金にねじ込み、スペーサーを座金にはめ込んでください。



ドレイン本体をスペーサーに合わせてセットし、LK3 固定金具と蝶ナットで締付け固定します。
ドレイン本体が水平であることをご確認ください。



施工時のモルタル付着を防止するため、付属の LK6 養生シートを本体に貼り付けてください。



※1
釘は座金裏側にセットしてあります。



Ⓗは信頼のブランド

BO-1型

BO-1A 後付型
BO-1AA 打込型

アスファルト・シート・モルタル・塗膜防水
ねじ込式
屋上用



※写真はBO-1A

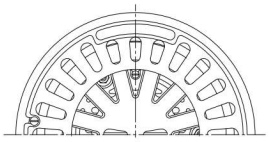

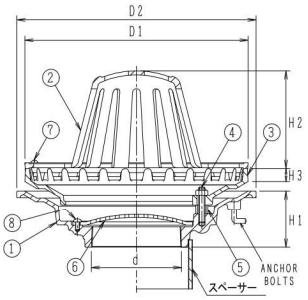

BO-1A　BO-1AA

構成部品表

No.	部品名	材質		表面処理
1	本体	FC200	鋳鉄	錆止め塗装
2	ストレーナ	FC200	鋳鉄	錆止め塗装
3	つば	FC200	鋳鉄	錆止め塗装
4	押えボルト	SUS304	ステンレス	ー
5	スペーサリング	SGP	鋼管	錆止め塗装
6	目皿	FC200	鋳鉄	錆止め塗装
7	止めビス	C2700W	黄銅	ー
8	止めビス	C2700W	黄銅	ー

●部品No.4 の押えボルト（スタッドボルト）はM8×58　3個
●部品No.7 の止めビス（丸小ねじ）はM5×25　2個
●部品No.8 の止めビス（丸小ねじ）はM5×10　2個
●BO-1AA：打込冶具、スペーサー、養生蓋付

価格・寸法表(mm)

	呼び	ねじ基準径 d	D1	D2	H1	H2	H3	W.G.T kg	価格¥ BO-1A	価格¥ BO-1AA
	50	59.614	210	230	65	100	16	5.5	10,100	14,200
	65	75.184	210	230	65	100	16	5.5	10,300	14,400
◎	80	87.884	210	230	65	100	16	5.5	10,700	15,100
◎	100	113.030	280	300	70	120	16	8.9	13,000	18,200
◎	125	138.430	280	300	83	120	16	12.3	21,600	30,400
◎	150	163.830	280	300	83	120	16	11.0	21,600	30,400

●◎：BO-1A　JCW 301　RJ-AA
●「スペーサーリング」を取り除くことにより、防水層を「つば」で直に押さえることが可能になります。
●流出口は管用テーパねじ。

BO-1B 後付型
BO-1BB 打込型

アスファルト・シート・モルタル・塗膜防水
ねじ込式
屋上・バルコニー・廊下用



※写真はBO-1B

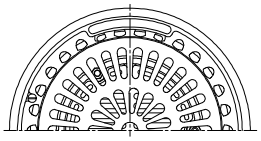

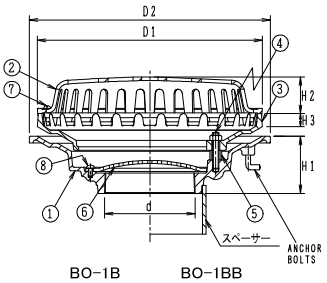

BO-1B　BO-1BB

構成部品表

No.	部品名	材質		表面処理
1	本体	FC200	鋳鉄	錆止め塗装
2	ストレーナ	FC200	鋳鉄	錆止め塗装
3	つば	FC200	鋳鉄	錆止め塗装
4	押えボルト	SUS304	ステンレス	ー
5	スペーサリング	SGP	鋼管	錆止め塗装
6	目皿	FC200	鋳鉄	錆止め塗装
7	止めビス	C2700W	黄銅	ー
8	止めビス	C2700W	黄銅	ー

●部品No.4 の押えボルト（スタッドボルト）はM8×58　3個
●部品No.7 の止めビス（丸小ねじ）はM5×25　2個
●部品No.8 の止めビス（丸小ねじ）はM5×10　2個
●BO-1BB：打込冶具、スペーサー、養生蓋付

価格・寸法表(mm)

呼び	ねじ基準径 d	D1	D2	H1	H2	H3	W.G.T kg	価格¥ BO-1B	価格¥ BO-1BB
50	59.614	210	230	65	45	16	4.9	9,400	13,500
65	75.184	210	230	65	45	16	4.9	9,600	13,700
80	87.884	210	230	65	45	16	4.9	9,900	14,300
100	113.030	280	300	70	45	16	8.4	13,000	18,200
125	138.430	280	300	83	45	16	11.2	21,600	30,400
150	163.830	280	300	83	45	16	10.0	21,600	30,400

●「スペーサーリング」を取り除くことにより、防水層を「つば」で直に押さえることが可能になります。
●流出口は管用テーパねじ。

BOA型

BOAA 後付型

アスファルト・シート・塗膜防水

ねじ込式

屋上用



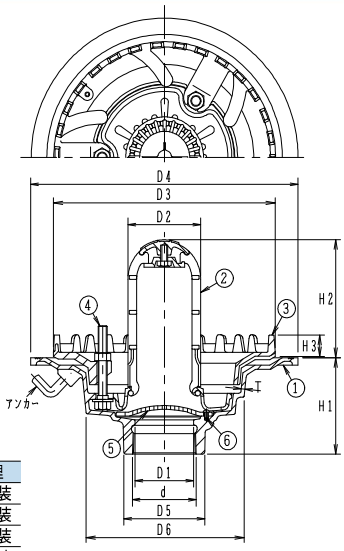

構成部品表

No.	部品名	材質	表面処理
1	本体	FC200	錆止め塗装
2	ストレーナ	FC200	錆止め塗装
3	つば	FC200	錆止め塗装
4	押えボルト	SWCH	電気亜鉛めっき
5	目皿	FC200	錆止め塗装
6	止めビス	C2700W	黄銅	ー

●部品No.4 の押えボルトはM12×100　3個
●部品No.6 の止めビス（丸小ねじ）はM5×12　2個
●モルタル防水の場合は、専用リング（別売 2,000円）をご使用ください。

価格・寸法表(mm)

呼び	ねじ基準径 d	本体 D1	D4	D5	D6	H1	T	ストレーナ D2	H2	つば D3	H3	W.G.T kg	価格¥
80	87.884	81	368	111	218	127	6	100	155	305	28	18.3	26,500
100	113.030	105	400	141	242	127	6	126	192	330	28	22.4	29,800

●ドーム型ストレーナ・防水押えつば付。
●流出口は管用テーパねじ。

BOBA 後付型

アスファルト・シート・塗膜防水

ねじ込式

屋上用



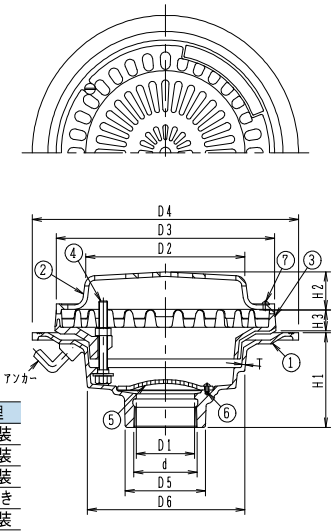

構成部品表

No.	部品名	材質	表面処理
1	本体	FC200	錆止め塗装
2	ストレーナ	FC200	錆止め塗装
3	つば	FC200	錆止め塗装
4	押えボルト	SWCH	電気亜鉛めっき
5	目皿	FC200	錆止め塗装
6	止めビス	C2700W	黄銅	ー
7	止めビス	C2700W	黄銅	ー

●部品No.4 の押えボルトはM12×100　3個
●部品No.6 の止めビス（丸小ねじ）はM5×12　2個
●部品No.7 の止めビス（丸小ねじ）はM6×40　2個
●モルタル防水の場合は、専用リング（別売 2,000円）をご使用ください。

価格・寸法表(mm)

呼び	ねじ基準径 d	本体 D1	D4	D5	D6	H1	T	ストレーナ D2	H2	つば D3	H3	W.G.T kg	価格¥
80	87.884	81	368	111	218	127	6	220	51	302	28	17.2	18,500
100	113.030	105	400	141	242	127	6	235	56	327	28	19.4	21,600

●ボール型ストレーナ・防水押えつば付。
●流出口は管用テーパねじ。

Ⓗは信頼のブランド

BO-3型

BO-3A 打込型

アスファルト・シート防水

差込式

屋上用



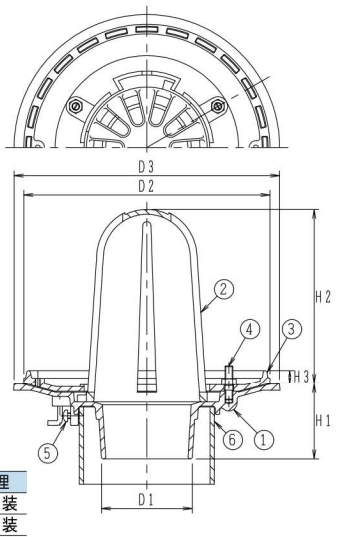

構成部品表

No.	部品名	材質	表面処理
1	本体	FC200 鋳鉄	錆止め塗装
2	ストレーナ	FC200 鋳鉄	錆止め塗装
3	つば	FC200 鋳鉄	錆止め塗装
4	押えボルト	C3602W 黄銅	ー
5	止めビス	C2700W 黄銅	ー
6	スペーサー	塩ビ	ー

●部品No.4 の押えボルト（スタッドボルト）はM8×40　3個
●部品No.5 の止めビス（丸小ねじ）はM5×12　3個
●打込冶具、養生蓋付

価格・寸法表(mm)

呼び	D1	D2	D3	H1	H2	H3	W.G.T kg	価格¥
75	72	235	255	80	141	13	6.4	9,900
100	94	255	275	80	181	13	8.0	13,600

BO-3L 50 打込型

モルタル・塗膜防水

差込式

バルコニー・廊下用



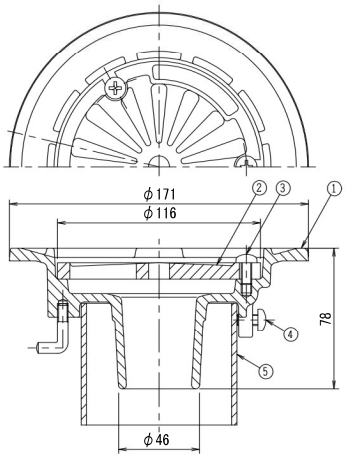

構成部品表

No.	部品名	材質	表面処理
1	本体	FC200 鋳鉄	錆止め塗装
2	ストレーナ	FC200 鋳鉄	錆止め塗装
3	止めビス	C2700W 黄銅	ー
4	止めビス	C2700W 黄銅	ー
5	スペーサー	塩ビ	ー

●部品No.3 の止めビス（丸小ねじ）はM5×16　3個
●部品No.4 の止めビス（丸小ねじ）はM5×12　3個
●打込冶具、養生蓋付
●標準重量　2.0kg

呼び	価格¥
50	5,500

BO-3型

BO-3B 打込型

モルタル・塗膜防水

差込式

屋上・バルコニー・廊下用



構成部品表

No.	部品名	材質	表面処理
1	本体	FC200 鋳鉄	錆止め塗装
2	ストレーナ	FC200 鋳鉄	錆止め塗装
3	止めビス	C2700W 黄銅	―
4	止めビス	C2700W 黄銅	―
5	スペーサー	塩ビ	―

●部品No.3 の止めビス(丸小ねじ)はM5×12 3個
●部品No.4 の止めビス(丸小ねじ)はM5×12 3個
●打込冶具、養生蓋付

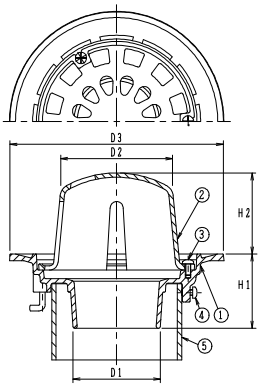

価格・寸法表(mm)

呼び	D1	D2	D3	H1	H2	W.G.T kg	価格¥
50	46	74	170	80	70	3.0	5,500
75	72	100	200	80	80	4.2	5,900
100	94	125	230	80	85	4.9	8,000

●JCW 301 RJ-DB

BO-3BS 打込型

モルタル・塗膜防水

差込式

屋上・バルコニー・廊下用



構成部品表

No.	部品名	材質	表面処理
1	本体	FC200 鋳鉄	錆止め塗装
2	ストレーナ	FC200 鋳鉄	錆止め塗装
3	止めビス	C2700W 黄銅	―
4	止めビス	C2700W 黄銅	―
5	スペーサー	塩ビ	―

●部品No.3 の止めビス(丸小ねじ)はM5×12 3個
●部品No.4 の止めビス(丸小ねじ)はM5×12 3個
●打込冶具、養生蓋付

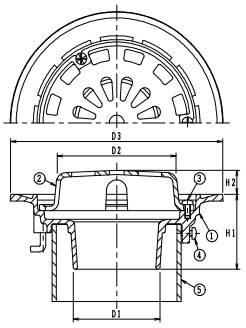

価格・寸法表(mm)

呼び	D1	D2	D3	H1	H2	W.G.T kg	価格¥
50	46	80	170	80	20	1.9	5,500
75	72	100	200	80	25	2.7	5,900
100	94	131	230	80	25	3.3	8,000

●都市再生機構 公団住宅 AE-605

BO-3N 打込型

モルタル・塗膜防水

差込式

バルコニー・廊下中継用



構成部品表

No.	部品名	材質	表面処理
1	本体	FC200 鋳鉄	錆止め塗装
2	ストレーナ	FC200 鋳鉄	錆止め塗装
3	止めビス	C2700W 黄銅	―
4	止めビス	C2700W 黄銅	―
5	止めビス	C2700W 黄銅	―
6	スペーサー	塩ビ	―

●部品No.3 の止めビス(丸小ねじ)はM5×12 3個
●部品No.4 の止めビス(丸小ねじ)はM5×12 3個
●部品No.5 の止めビス(丸小ねじ)はM5×12 3個
●打込冶具、養生蓋付

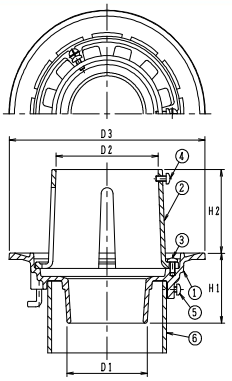

価格・寸法表(mm)

呼び	D1	D2	D3	H1	H2	W.G.T kg	価格¥
50	46	67	170	80	63	2.8	5,600
75	72	95	200	80	83	4.1	6,100
100	94	120	230	80	93	4.7	8,100

●JCW 301 RJ-CB
●都市再生機構 公団住宅 AE-604

Ⓗは信頼のブランド

BO-6型

BO-6A 後付型
BO-6AA 打込型

アスファルト・シート防水
ねじ込式
屋上用



※写真はBO-6A

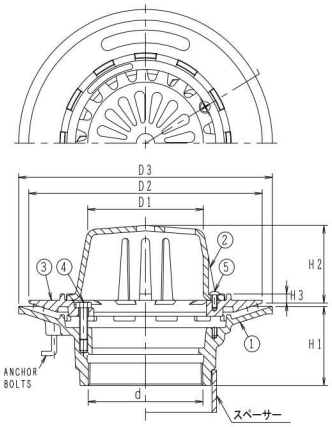

BO-6A　BO-6AA

構成部品表

No.	部品名	材質	表面処理
1	本体	FC200 鋳鉄	錆止め塗装
2	ストレーナ	FC200 鋳鉄	錆止め塗装
3	つば	FC200 鋳鉄	錆止め塗装
4	押えボルト	SUS304 ステンレス	ー
5	止めビス	C2700W 黄銅	ー

●部品No.4 の押えボルト(六角ボルト)はM8×30　3個
●部品No.5 の止めビス(丸小ねじ)はM5×12　2個
●BO-6AA:打込治具、スペーサー、養生蓋付

価格・寸法表(mm)

呼び	ねじ基準径 d	D1	D2	D3	H1	H2	H3	W.G.T kg	価格¥ BO-6A	価格¥ BO-6AA
80	87.884	91	210	230	70	62	8	5.7	8,000	12,600
100	113.030	114	230	250	75	72	8	6.1	12,000	17,600

●流出口は管用テーパねじ。

BO-6AN 後付型
BO-6AAN 打込型

アスファルト・シート防水
ねじ込式
バルコニー・廊下中継用



※写真はBO-6AN

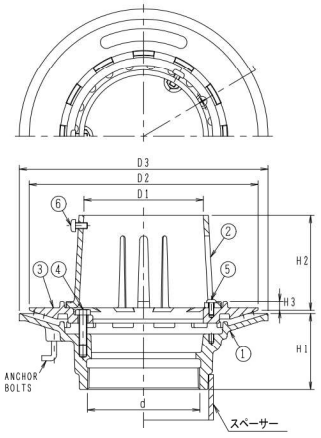

BO-6AN　BO-6AAN

構成部品表

No.	部品名	材質	表面処理
1	本体	FC200 鋳鉄	錆止め塗装
2	ストレーナ	FC200 鋳鉄	錆止め塗装
3	つば	FC200 鋳鉄	錆止め塗装
4	押えボルト	SUS304 ステンレス	ー
5	止めビス	C2700W 黄銅	ー
6	止めビス	C2700W 黄銅	ー

●部品No.4 の押えボルト(六角ボルト)はM8×30　3個
●部品No.5 の止めビス(丸小ねじ)はM5×12　2個
●部品No.6 の止めビス(丸小ねじ)はM5×12　3個
●BO-6AAN:打込治具、スペーサー、養生蓋付

価格・寸法表(mm)

呼び	ねじ基準径 d	D1	D2	D3	H1	H2	H3	W.G.T kg	価格¥ BO-6AN	価格¥ BO-6AAN
80	87.884	96	210	230	70	92	8	6.0	8,100	12,800
100	113.030	120	230	250	75	92	8	6.6	12,400	18,000

●流出口は管用テーパねじ。

BO-6型・BO-3F型

BO-6B 後付型
BO-6BB 打込型

モルタル・塗膜防水
ねじ込式
屋上・バルコニー・廊下用



※写真はBO-6B

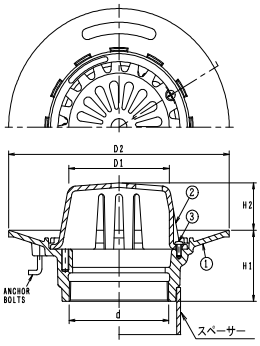

BO-6B　BO-6BB

構成部品表

No.	部品名	材質	表面処理
1	本体	FC200 鋳鉄	錆止め塗装
2	ストレーナ	FC200 鋳鉄	錆止め塗装
3	止めビス	C2700W 黄銅	―

●部品No.3 の止めビス(丸小ねじ)はM5×12　2個
●BO-6BB:打込治具、スペーサー・養生蓋付

価格・寸法表(mm)

呼び	ねじ基準径 d	D1	D2	H1	H2	W.G.T kg	価格¥ BO-6B	価格¥ BO-6BB
50	59.614	70	220	65	40	3.8	4,100	8,400
80	87.884	91	230	70	40	4.0	5,000	9,600
100	113.030	114	250	75	50	4.3	8,000	13,600

●BO-6B:JCW 301　RJ-DA
●流出口は管用テーパねじ

BO-6BN 後付型
BO-6BBN 打込型

モルタル・塗膜防水
ねじ込式
バルコニー・廊下中継用



※写真はBO-6BN

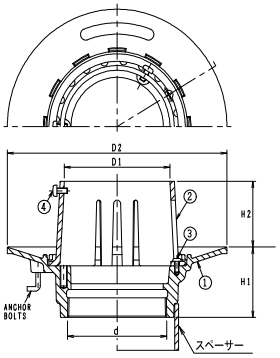

BO-6BN　BO-6BBN

構成部品表

No.	部品名	材質	表面処理
1	本体	FC200 鋳鉄	錆止め塗装
2	ストレーナ	FC200 鋳鉄	錆止め塗装
3	止めビス	C2700W 黄銅	―
4	止めビス	C2700W 黄銅	―

●部品No.3 の止めビス(丸小ねじ)はM5×12　2個
●部品No.4 の止めビス(丸小ねじ)はM5×12　3個
●BO-6BBN:打込治具、スペーサー・養生蓋付

価格・寸法表(mm)

呼び	ねじ基準径 d	D1	D2	H1	H2	W.G.T kg	価格¥ BO-6BN	価格¥ BO-6BBN
50	59.614	67	220	65	60	3.9	4,400	8,500
80	87.884	96	230	70	70	4.3	5,100	9,600
100	113.030	120	250	75	70	4.8	8,400	13,700

●BO-6BN:JCW 301　RJ-CA
●流出口は管用テーパねじ

BO-3FL 50 後付型

モルタル・塗膜防水
ねじ込式
バルコニー・廊下用



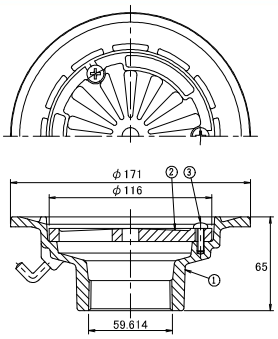

構成部品表

No.	部品名	材質	表面処理
1	本体	FC200 鋳鉄	錆止め塗装
2	ストレーナ	FC200 鋳鉄	錆止め塗装
3	止めビス	C2700W 黄銅	―

●部品No.3 の止めビス(丸小ねじ)はM5×16　3個
●流出口は管用テーパねじ
●標準重量　2.1kg
●打込工法の場合は、打込治具を別途ご指示ください。

価格・寸法表(mm)

呼び	価格¥
50	5,800

Ⓗは信頼のブランド

BOS型

BOKS 50 後付型

アスファルト・シート防水

ねじ込式

バルコニー・廊下用



構成部品表

No.	部品名	材質	表面処理
1	本体	FC200 鋳鉄	錆止め塗装
2	ストレーナ	FC200 鋳鉄	錆止め塗装
3	受枠	FC200 鋳鉄	錆止め塗装
4	押えボルト	SUS304 ステンレス	ー
5	止めビス	C2700W 黄銅	ー

●部品No.4 の押えボルト(スタッドボルト)はM8×38 3個
●部品No.5 の止めビス(丸小ねじ)はM5×16 2個
●流出口は管用テーパねじ
●標準重量 2.5kg
●打込工法の場合は、打込冶具を別途ご指示ください。

呼び	価格¥
50	5,900

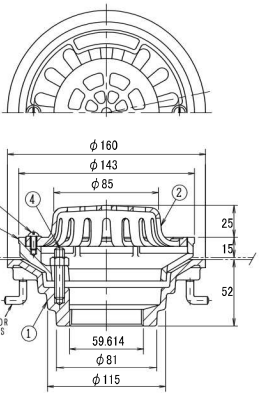

BOLS 50 後付型

アスファルト・シート防水

ねじ込式

バルコニー・廊下用



構成部品表

No.	部品名	材質	表面処理
1	本体	FC200 鋳鉄	錆止め塗装
2	ストレーナ	FC200 鋳鉄	錆止め塗装
3	受枠	FC200 鋳鉄	錆止め塗装
4	押えボルト	SUS304 ステンレス	ー
5	止めビス	C2700W 黄銅	ー

●部品No.4 の押えボルト(スタッドボルト)はM8×38 3個
●部品No.5 の止めビス(丸小ねじ)はM5×16 2個
●流出口は管用テーパねじ
●標準重量 2.4kg
●打込工法の場合は、打込冶具を別途ご指示ください。

呼び	価格¥
50	5,900

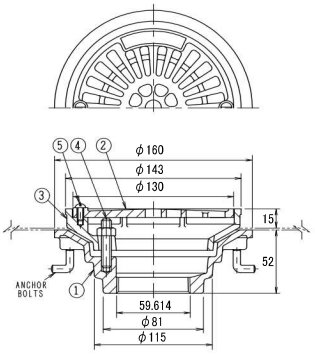

BOJS 50 後付型

アスファルト・シート防水

ねじ込式

バルコニー・廊下中継用



構成部品表

No.	部品名	材質	表面処理
1	本体	FC200 鋳鉄	錆止め塗装
2	ストレーナ	FC200 鋳鉄	錆止め塗装
3	受枠	FC200 鋳鉄	錆止め塗装
4	押えボルト	SUS304 ステンレス	ー
5	止めビス	C2700W 黄銅	ー

●部品No.4 の押えボルト(スタッドボルト)はM8×38 3個
●部品No.5 の止めビス(丸小ねじ)はM5×16 2個
●流出口は管用テーパねじ
●標準重量 2.4g
●打込工法の場合は、打込冶具を別途ご指示ください。

呼び	価格¥
50	5,900

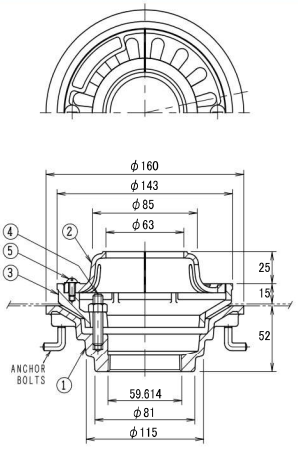

BOT型

BOKT 50 後付型

塗膜防水
ねじ込式
バルコニー・廊下用



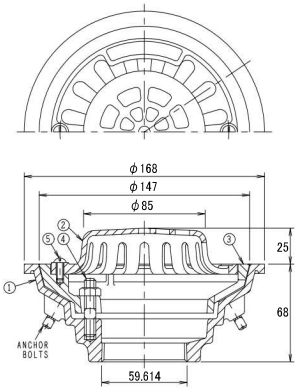

構成部品表

No.	部品名	材質	表面処理
1	本体	FC200 鋳鉄	錆止め塗装
2	ストレーナ	FC200 鋳鉄	錆止め塗装
3	受枠	FC200 鋳鉄	錆止め塗装
4	押えボルト	SUS304 ステンレス	ー
5	止めビス	C2700W 黄銅	ー

●部品No.4 の押えボルト（スタッドボルト）はM8×38 3個
●部品No.5 の止めビス（丸小ねじ）はM5×16 2個
●流出口は管用テーパねじ
●標準重量 2.5kg

呼び	価格¥
50	5,900

BOLT 50 後付型

塗膜防水
ねじ込式
バルコニー・廊下用



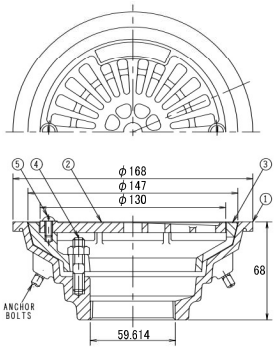

構成部品表

No.	部品名	材質	表面処理
1	本体	FC200 鋳鉄	錆止め塗装
2	ストレーナ	FC200 鋳鉄	錆止め塗装
3	受枠	FC200 鋳鉄	錆止め塗装
4	押えボルト	SUS304 ステンレス	ー
5	止めビス	C2700W 黄銅	ー

●部品No.4 の押えボルト（スタッドボルト）はM8×38 3個
●部品No.5 の止めビス（丸小ねじ）はM5×16 2個
●流出口は管用テーパねじ
●標準重量 2.4kg

呼び	価格¥
50	5,900

BOJT 50 後付型

塗膜防水
ねじ込式
バルコニー・廊下中継用



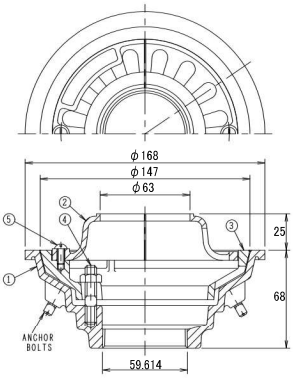

構成部品表

No.	部品名	材質	表面処理
1	本体	FC200 鋳鉄	錆止め塗装
2	ストレーナ	FC200 鋳鉄	錆止め塗装
3	受枠	FC200 鋳鉄	錆止め塗装
4	押えボルト	SUS304 ステンレス	ー
5	止めビス	C2700W 黄銅	ー

●部品No.4 の押えボルト（スタッドボルト）はM8×38 3個
●部品No.5 の止めビス（丸小ねじ）はM5×16 2個
●流出口は管用テーパねじ
●標準重量 2.4g

呼び	価格¥
50	5,900

㊍は信頼のブランド

SO-7型

SO-7A 後付型
SO-7AA 打込型

アスファルト・シート防水
ねじ込式
屋上・バルコニー・廊下用



※写真はSO-7A

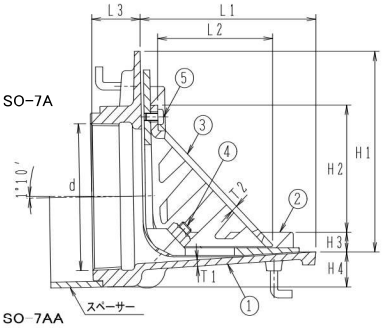

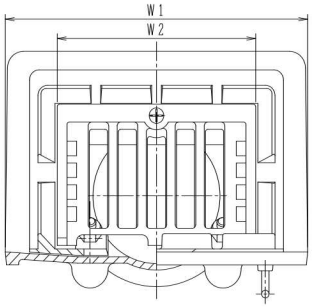

構成部品表

No.	部品名	材質		表面処理
1	本体	FC200	鋳鉄	錆止め塗装
2	受枠	FC200	鋳鉄	錆止め塗装
3	ストレーナ	FC200	鋳鉄	錆止め塗装
4	押えボルト	C3602W	黄銅	―
5	止めビス	C2700W	黄銅	―

●部品No.4 の押えボルト(スタッドボルト)はM10×45 2個
●部品No.5 の止めビス(丸小ねじ)はM5×12 1個
●SO-7AA:打込治具、スペーサー、養生蓋付

価格・寸法表(mm)

呼び	ねじ基準径 d	L1	L2	L3	H1	H2	H3	H4	W1	W2	W.G.T kg	価格¥ SO-7A	価格¥ SO-7AA
50	59.614	120	65	29	110	50	18	25	210	126	5.2	15,900	18,600
◎ 80	87.884	130	79	35	131	79	18	25	235	149	6.6	16,200	19,400
◎ 100	113.030	145	96	40	156	98	18	25	250	164	8.2	16,600	20,100

●◎:SO-7A JCW 301 RJ-BA
●流出口は管用テーパねじ。

SO-7AL 後付型
SO-7AAL 打込型

アスファルト・シート防水
ねじ込式
屋上・バルコニー・廊下用



※写真はSO-7AL

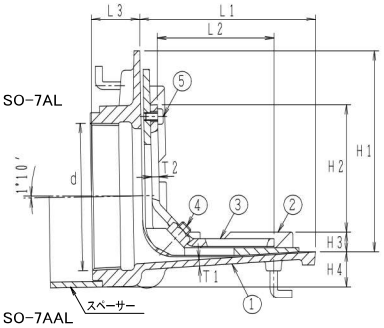

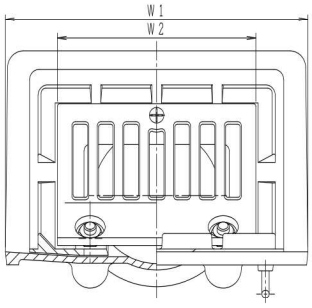

構成部品表

No.	部品名	材質		表面処理
1	本体	FC200	鋳鉄	錆止め塗装
2	受枠	FC200	鋳鉄	錆止め塗装
3	ストレーナ	FC200	鋳鉄	錆止め塗装
4	押えボルト	C3602W	黄銅	―
5	止めビス	C2700W	黄銅	―

●部品No.4 の押えボルト(スタッドボルト)はM10×45 2個
●部品No.5 の止めビス(丸小ねじ)はM5×12 1個
●SO-7AAL:打込治具、スペーサー、養生蓋付

価格・寸法表(mm)

呼び	ねじ基準径 d	L1	L2	L3	H1	H2	H3	H4	W1	W2	W.G.T kg	価格¥ SO-7AL	価格¥ SO-7AAL
50	59.614	120	65	29	110	50	18	25	210	126	5.1	15,900	18,600
80	87.884	130	81	35	131	79	18	25	235	149	6.4	16,200	19,400
100	113.030	145	97	40	156	99	18	25	250	164	8.0	16,600	20,100

●流出口は管用テーパねじ。

SO-7型

SO-7B 後付型
SO-7BB 打込型

モルタル・塗膜防水
ねじ込式
屋上・バルコニー・廊下用



※写真はSO-7B

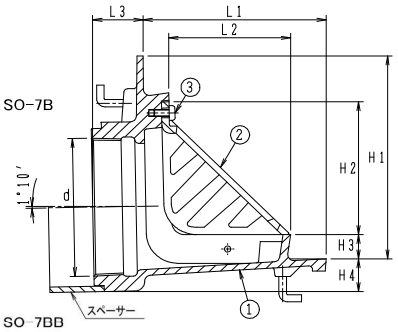

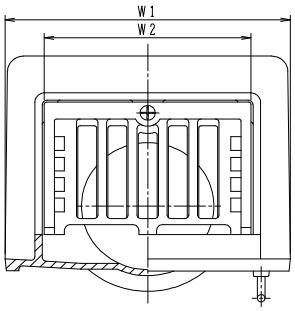

構成部品表

No.	部品名	材質	表面処理
1	本体	FC200 鋳鉄	錆止め塗装
2	ストレーナ	FC200 鋳鉄	錆止め塗装
3	止めビス	C2700W 黄銅	ー

●部品No.3 の止めビス(丸小ねじ)はM5×12 1個
●SO-7BB:打込治具、スペーサー、養生蓋付

価格・寸法表(mm)

呼び	ねじ基準径 d	L1	L2	L3	H1	H2	H3	H4	W1	W2	W.G.T kg	価格¥ SO-7B	価格¥ SO-7BB
50	59.614	120	65	29	120	62	20	25	188	126	4.7	12,900	18,300
80	87.884	130	79	35	138	91	20	25	210	149	6.1	13,300	19,500
100	113.030	145	96	40	168	110	20	27	226	164	7.7	13,700	20,700

●流出口は管用テーパねじ。

SO-7BL 後付型
SO-7BBL 打込型

モルタル・塗膜防水
ねじ込式
屋上・バルコニー・廊下用



※写真はSO-7BL

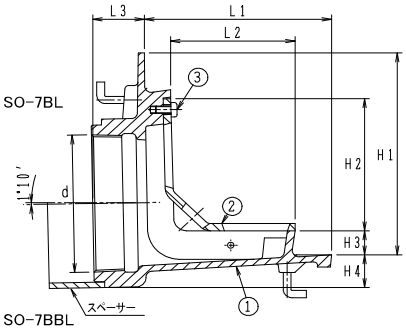

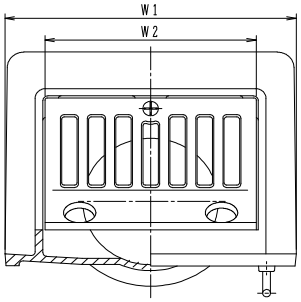

構成部品表

No.	部品名	材質	表面処理
1	本体	FC200 鋳鉄	錆止め塗装
2	ストレーナ	FC200 鋳鉄	錆止め塗装
3	止めビス	C2700W 黄銅	ー

●部品No.3 の止めビス(丸小ねじ)はM5×12 1個
●SO-7BBL:打込治具、スペーサー、養生蓋付

価格・寸法表(mm)

呼び	ねじ基準径 d	L1	L2	L3	H1	H2	H3	H4	W1	W2	W.G.T kg	価格¥ SO-7BL	価格¥ SO-7BBL
50	59.614	120	65	29	120	62	20	25	188	126	4.6	12,900	18,300
80	87.884	130	81	35	138	91	20	25	210	149	5.9	13,300	19,500
100	113.030	145	97	40	168	110	20	27	226	164	7.5	13,700	20,700

●流出口は管用テーパねじ。

㊊は信頼のブランド

打込治具（たて型）

BO−1型・3F型・6型・S型

ねじ込式

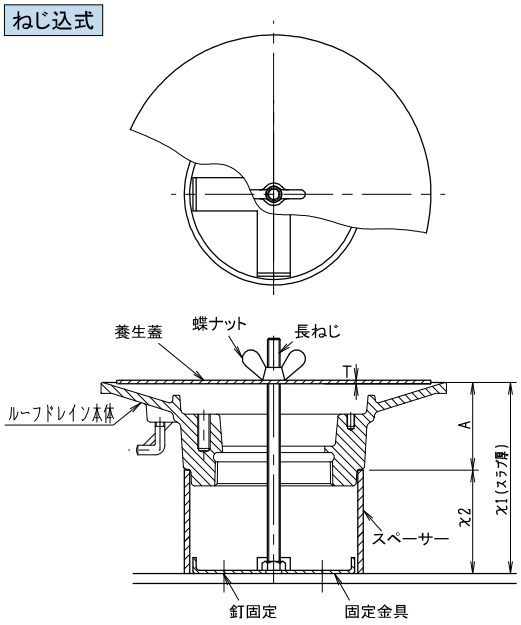

スペーサーの長さ（χ2）
χ2＝χ1−A
χ1＝スラブ厚

価格表

製品符号	呼び	スペーサー	A	価格¥
BO-1型 BO-6型	50	VU 75	55	4,100
	65	VU100	55	4,100
	80	VU100	55	4,500
	100	VU125	60	5,300
	125	VP200	60	8,800
	150	VP200	60	8,800
BO-3F型	50	VU 75	32	4,400
BOS型	50	VU 75	41	4,400

●長ねじ及び蝶ナットの呼びはM8

BO−3型

差込式

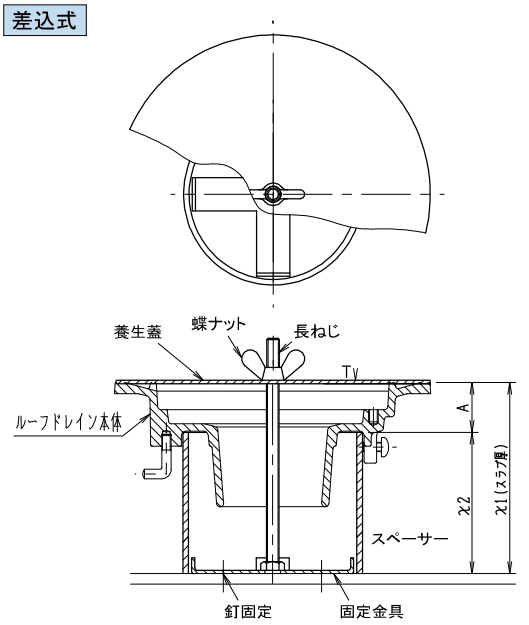

スペーサーの長さ（χ2）
χ2＝χ1−A
χ1＝スラブ厚

価格表

製品符号	呼び	スペーサー	A	価格¥
BO-3A型	75	VU100	23	4,700
	100	VU125	23	5,600
BO-3B型	50	VU 75	29	4,400
	75	VU100	30	4,700
	100	VU125	30	5,600
BO-3L型	50	VU 75	32	4,400

●長ねじ及び蝶ナットの呼びはM8

●打込用スペーサー価格

スラブ厚（χ1寸法）150mmまでは、120mmと同一価格です。
151mm以上は、120mmの価格に下記の価格を足してください。

呼び ＼ χ1寸法（mm）	価格¥		
	151〜200	201〜300	301以上
50〜80	600	900	別途お見積りいたします
100	700	1,200	
125	900	1,200	
150	2,100	3,700	

●施工手順

型枠上にルーフドレイン取付け位置の中心線を引いて、固定金具を釘（別売）にて固定する。

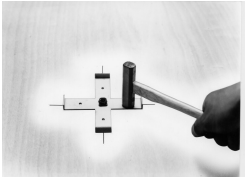

スペーサー（塩ビ管）を固定金具にはめ込み、中央に長ねじをねじ込む。

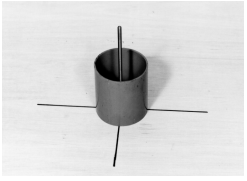

ルーフドレイン本体をスペーサーの上にセットし養生蓋を載せ、蝶ナットで締め込み、本体を固定する。

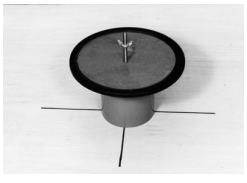

コンクリート打設後、蝶ナット、長ねじを外し、型枠を解体する。

打込治具（よこ型）

SO−7A型（防水層用）

ねじ込式

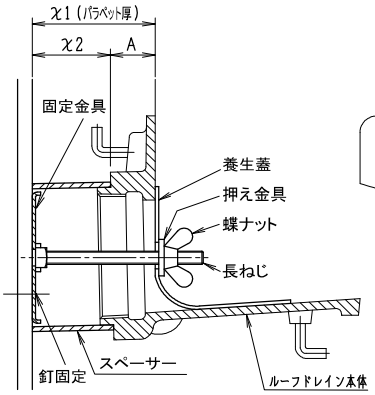

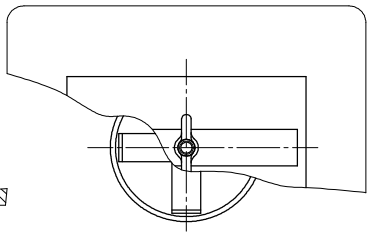

スペーサーの長さ（χ2）
χ2＝χ1−A
χ1＝パラペット厚

価格表

製品符号	呼び	スペーサー	A	価格¥
SO-7A型	50	VU 65	21	2,700
	80	VU100	27	3,200
	100	VU125	32	3,500

●長ねじ及び蝶ナットの呼びはM8

SO−7B型（非防水層用）

ねじ込式

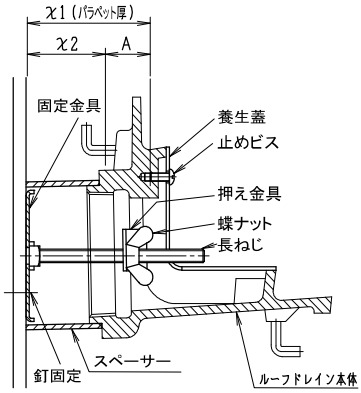

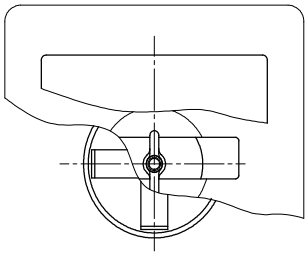

スペーサーの長さ（χ2）
χ2＝χ1−A
χ1＝パラペット厚

価格表

製品符号	呼び	スペーサー	A	価格¥
SO-7B型	50	VU 65	21	5,400
	80	VU100	27	6,200
	100	VU125	32	7,000

●長ねじ及び蝶ナットの呼びはM8
●止めビス（丸小ねじ）はM5×12　1個

●打込用スペーサー価格

パラペット厚（χ1寸法）150mmまでは、120mmと同一価格です。
151mm以上は、120mmの価格に下記の価格を足してください。

呼び ＼ χ1寸法（mm）	価格¥		
	151〜200	201〜300	301以上
50〜80	600	900	別途お見積りいたします
100	700	1,200	

●施工手順（SO−7B型の場合）

型枠上にルーフドレイン取付け位置の中心線を引いて、固定金具を釘（別売）にて固定する。

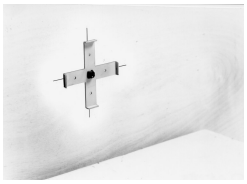

スペーサー（VU管）を固定金具にはめ込み、中央に長ねじをねじ込む。



ルーフドレイン本体をスペーサーの上にセットし、押え金具を蝶ナットで締め込み、本体を固定する。



養生蓋を載せて止めビスにて固定する。コンクリート打設後、蝶ナット、押え金具、長ねじを外し、型枠を解体する。



㊍は信頼のブランド

ステンレス製たて型

◇本カタログに掲載したステンレス製ルーフドレインは代表的な製品です。
建物の構造や施工方法、防水工法、使用場所に対応できる製品もございます。

HS-XRG ねじ込式
HS-XR 差込式

打込型
アスファルト・シート防水
屋上用



※写真はHS-XRG

●X寸法（スラブ厚）をご指示ください。
指示がない場合はX＝120でご用意致します。

〈受注生産品〉

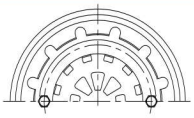

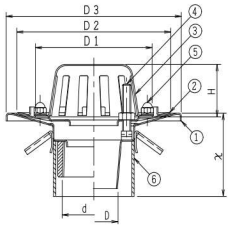

HS-XRG　HS-XR

構成部品表

No.	部品名	材質	表面処理
1	本体	SUS304 ステンレス	電解研磨
2	防水層押え	SUS304 ステンレス	電解研磨
3	ストレーナ	SUS304 ステンレス	電解研磨
4	押えボルト	SUS304 ステンレス	ー
5	化粧袋ナット	SUS304 ステンレス	ー
6	スペーサー	塩ビ	ー

●打込冶具、養生蓋付

価格・寸法表(mm)

製品符号	呼び	ねじ基準径 d	D1	D2	D3	H	X	W.G.T kg	価格¥
HS-XRG	50	59.614	110	145	165	47	80～	3.3	39,500
	65	75.184	150	180	200	47		4.8	41,900
	80	87.884	150	180	200	47		5.2	47,900
	100	113.030	168	205	225	58		5.3	53,900

●流出口は管用テーパねじ

製品符号	呼び	D	D1	D2	D3	H	X	W.G.T kg	価格¥
HS-XR	50	45	110	145	165	47	80～	3.2	30,700
	75	71	150	180	200	47		4.8	36,200
	100	94	168	205	225	58		5.0	41,600

デッキプレート用もございます。



ねじ込式

製品符号	呼び	価格¥
HS-XDG	50	47,400
	65	50,600
	80	58,100
	100	64,500

差込式

製品符号	呼び	価格¥
HS-XD	50	36,200
	75	43,200
	100	50,400

HS-XFG ねじ込式
HS-XF 差込式

打込型
アスファルト・シート防水
バルコニー・廊下用



※写真はHS-XFG

●X寸法（スラブ厚）をご指示ください。
指示がない場合はX＝120でご用意致します。

〈受注生産品〉



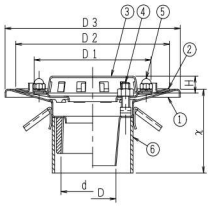

HS-XFG　HS-XF

構成部品表

No.	部品名	材質	表面処理
1	本体	SUS304 ステンレス	電解研磨
2	防水層押え	SUS304 ステンレス	電解研磨
3	ストレーナ	SUS304 ステンレス	電解研磨
4	押えボルト	SUS304 ステンレス	ー
5	化粧袋ナット	SUS304 ステンレス	ー
6	スペーサー	塩ビ	ー

●打込冶具、養生蓋付

価格・寸法表(mm)

製品符号	呼び	ねじ基準径 d	D1	D2	D3	H	X	W.G.T kg	価格¥
HS-XFG	50	59.614	110	145	165	15	80～	1.9	39,500
	65	75.184	150	180	200	29		2.0	41,900
	80	87.884	150	180	200	29		2.1	47,900
	100	113.030	168	205	225	15		2.3	53,900

●流出口は管用テーパねじ

製品符号	呼び	D	D1	D2	D3	H	X	W.G.T kg	価格¥
HS-XF	50	45	110	145	165	15	80～	1.8	30,700
	75	71	150	180	200	29		2.2	36,200
	100	94	168	205	225	15		2.5	41,600

デッキプレート用もございます。



ねじ込式

製品符号	呼び	価格¥
HS-XDFG	50	47,400
	65	50,600
	80	58,100
	100	64,500

差込式

製品符号	呼び	価格¥
HS-XDF	50	36,200
	75	43,200
	100	50,400

ステンレス製たて型

◇本カタログに掲載したステンレス製ルーフドレインは代表的な製品です。
建物の構造や施工方法、防水工法、使用場所に対応できる製品もございます。

HS-XMG ねじ込式
HS-XM 差込式

打込型
モルタル・塗膜防水
屋上用



※写真はHS-XMG

●X寸法（スラブ厚）をご指示ください。
指示がない場合はX＝120でご用意致します。

〈受注生産品〉

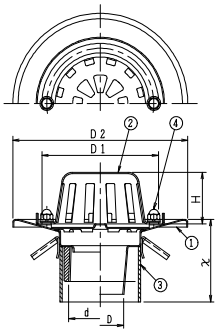

HS-XMG　HS-XM

構成部品表

No.	部品名	材質	表面処理
1	本体	SUS304 ステンレス	電解研磨
2	ストレーナ	SUS304 ステンレス	電解研磨
3	化粧袋ナット	SUS304 ステンレス	ー
4	スペーサー	塩ビ	ー

●打込冶具、養生蓋付

価格・寸法表(mm)

製品符号	呼び	ねじ基準径 d	D1	D2	H	X	W.G.T kg	価格¥
HS-XMG	50	59.614	110	165	47	80～	3.3	30,100
	65	75.184	150	200	47		4.8	32,300
	80	87.884	150	200	47		5.2	36,200
	100	113.030	168	225	58		5.3	46,200

●流出口は管用テーパねじ

製品符号	呼び	D	D1	D2	H	X	W.G.T kg	価格¥
HS-XM	50	45	110	165	47	80～	3.2	23,600
	75	71	150	200	47		4.8	28,000
	100	94	168	225	58		5.0	33,300

デッキプレート用もございます。



ねじ込式

製品符号	呼び	価格¥
HS-XMDG	50	35,000
	65	37,300
	80	42,800
	100	53,800

差込式

製品符号	呼び	価格¥
HS-XMD	50	27,800
	75	33,200
	100	38,900

HS-XMFG ねじ込式
HS-XMF 差込式

打込型
モルタル・塗膜防水
バルコニー・廊下用



※写真はHS-XMFG

●X寸法（スラブ厚）をご指示ください。
指示がない場合はX＝120でご用意致します。

〈受注生産品〉

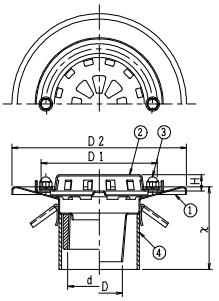

HS-XMFG　HS-XMF

構成部品表

No.	部品名	材質	表面処理
1	本体	SUS304 ステンレス	電解研磨
2	ストレーナ	SUS304 ステンレス	電解研磨
3	化粧袋ナット	SUS304 ステンレス	ー
4	スペーサー	塩ビ	ー

●打込冶具、養生蓋付

価格・寸法表(mm)

製品符号	呼び	ねじ基準径 d	D1	D2	H	X	W.G.T kg	価格¥
HS-XMFG	50	59.614	110	165	15	80～	2.2	30,100
	65	75.184	150	200	29		2.2	32,300
	80	87.884	150	200	29		2.4	36,200
	100	113.030	168	225	15		2.6	46,200

●流出口は管用テーパねじ

製品符号	呼び	D	D1	D2	H	X	W.G.T kg	価格¥
HS-XMF	50	45	110	165	15	80～	1.9	23,600
	75	71	150	200	29		2.1	28,000
	100	94	168	225	15		2.3	33,300

デッキプレート用もございます。



ねじ込式

製品符号	呼び	価格¥
HS-XMDFG	50	35,000
	65	37,300
	80	42,800
	100	53,800

差込式

製品符号	呼び	価格¥
HS-XMDF	50	27,800
	75	33,200
	100	38,900

㊒は信頼のブランド

ステンレス製よこ型

◇本カタログに掲載したステンレス製ルーフドレインは代表的な製品です。
建物の構造や施工方法、防水工法、使用場所に対応できる製品もございます。

HS-XL　ねじ込式

打込型
アスファルト・シート防水
屋上用

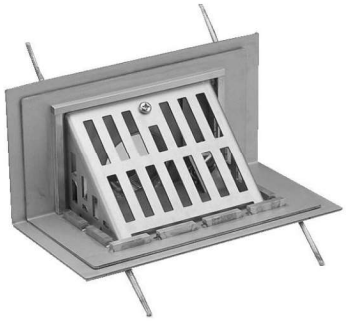

●X寸法（パラペット厚）をご指示ください。
指示がない場合はX＝120でご用意致します。

<受注生産品>

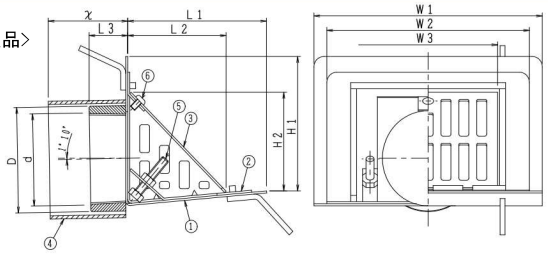

構成部品表

No.	部品名	材質	表面処理
1	本体	SUS304 ステンレス	電解研磨
2	防水層押え	SUS304 ステンレス	電解研磨
3	ストレーナ	SUS304 ステンレス	電解研磨
4	押えボルト	SUS304 ステンレス	ー
5	止めビス	SUS304 ステンレス	ー
6	スペーサー	塩ビ	ー

●打込冶具、養生蓋付

価格・寸法表(mm)

製品符号	呼び	ねじ基準径 d	D	L1	L2	L3	H1	H2	W1	W2	W3	X	W.G.T kg	価格¥
HS-XL	50	59.614	68	120	84	35	110	80	215	191	125	100～	3.1	60,600
	65	75.184	87										3.8	63,900
	80	87.884	102	140	99	39	130	95	230	204	140		4.6	69,300
	100	113.030	127	150	112	45	140	108	249	219	155		5.0	74,900
	125	138.430	154	180	144	48	170	140	275	255	185		7.4	142,700
	150	163.830	180	215	171	52	200	170	320	300	210		7.6	171,500

●流出口は管用テーパねじ

HS-XML　ねじ込式

打込型
モルタル・塗膜防水
屋上用

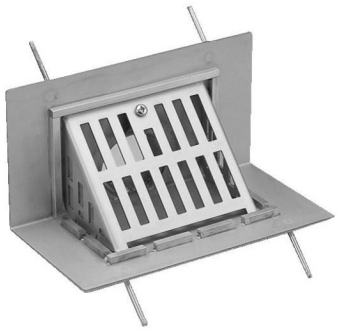

●X寸法（パラペット厚）をご指示ください。
指示がない場合はX＝120でご用意致します。

<受注生産品>

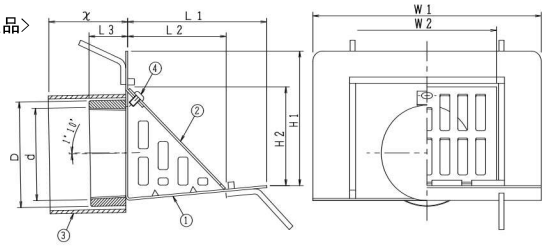

構成部品表

No.	部品名	材質	表面処理
1	本体	SUS304 ステンレス	電解研磨
2	ストレーナ	SUS304 ステンレス	電解研磨
3	止めビス	SUS304 ステンレス	ー
4	スペーサー	塩ビ	ー

●打込冶具、養生蓋付

価格・寸法表(mm)

製品符号	呼び	ねじ基準径 d	D	L1	L2	L3	H1	H2	W1	W2	X	W.G.T kg	価格¥
HS-XML	50	59.614	68	120	84	35	110	80	215	125	100～	3.1	47,400
	65	75.184	87									3.8	55,500
	80	87.884	102	140	99	39	130	95	230	140		4.6	60,500
	100	113.030	127	150	112	45	140	108	249	155		5.0	64,200
	125	138.430	154	180	144	48	170	140	275	185		7.4	130,700
	150	163.830	180	215	171	52	200	170	320	210		7.6	155,400

●流出口は管用テーパねじ

HS-HY

ガス管式



●材質：SUS304 ステンレス

<受注生産品>

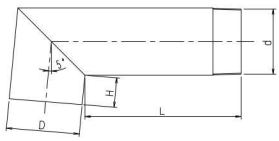

価格・寸法表(mm)

製品符号	呼び	ねじ基準径 d	D	H	L	W.G.T kg	価格¥
HS-HY	50	59.614	60.5	50	150	0.7	20,200
	65	75.184	76.3	50		0.9	27,900
	80	87.884	89.1	50		1.1	33,100
	100	113.030	114.3	50		1.3	43,900
	125	138.430	139.8	50		1.5	77,000
	150	163.830	165.2	50		1.7	102,900

※価格はL=150です。
L=200・250・300・350は
別途お見積いたします。

●流出口は管用テーパねじ

8
EHシリーズ

名　称	製　品　名	頁	備　　考
排水金物	EH-DS	264	
	EH-DS-PU	264	差込式（VP・VU）
	EH-DS-GPU	265	〃
	EH-CL-PU	265	〃
床上掃除口	EH-COA	266	
	EH-COA-PU	266	差込式（VP・VU）
	EH-COA-GPU	266	〃
	EH-PCO-PU	267	〃
	EH-PCO-GPU	267	〃
掃兼ドレン	EH-PCD-PU	268	〃
	EH-PCD-GPU	268	〃
洗濯機用排水金物	EH-LC-PU	268	〃
防虫網	EH-NVP	269	
	EH-NVP-M	269	外ねじ式
	EH-NVP-PU	269	差込式（VP・VU）
ステンレス製 散水栓ボックス	EH-SBG-9	270	土間埋設型
	EH-SBG-10	270	〃
	EH-SBG-11	270	〃
	EH-SBG-12	270	〃
	EH-SBW-13	271	壁埋設型
	EH-SBW-14	271	〃
	EH-SBW-15	271	〃
	EH-SBW-16	271	〃
鋳鉄製防護ふた	AHF-14・25	272	
	AHF-8	272	

㊍は信頼のブランド

排水金物

EH-DS

非防水層用



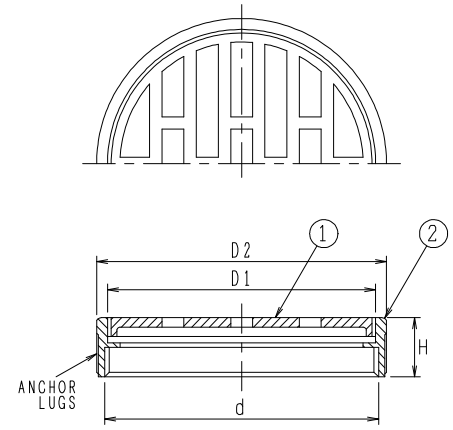

構成部品表

No.	部品名	材質	表面処理
1	ストレーナ	CAC203 黄銅	クロームめっき
2	金具枠	CAC203 黄銅	クロームめっき

価格・寸法表(mm)

呼び	ねじ基準径 d	D1	D2	H	W.G.T kg	価格 ¥
40	47.803	48	55	20	0.13	1,800
50	59.614	59	66	20	0.16	2,100
65	75.184	73	81	18	0.20	2,700
80	87.884	86	93	19	0.24	3,100
100	113.030	110	118	20	0.38	4,300
125	138.430	137	145	28	0.68	11,500
150	163.830	162	173	32	1.09	17,400

●ストレーナはねじ込み式。
●流水口は管用平行ねじ。

EH-DS-PU

差込式





VU用アダプター

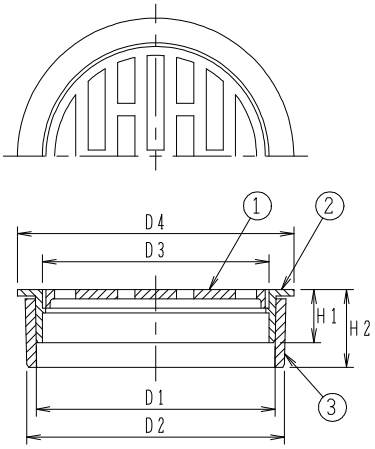

構成部品表

No.	部品名	材質	表面処理
1	ストレーナ	CAC203 黄銅	クロームめっき
2	金具枠	CAC203 黄銅	クロームめっき
3	VU用アダプター	塩ビ	ー

価格・寸法表(mm)

呼び	VP用 D1	VP用 H1	VU用 D2	VU用 H2	D3	D4	W.G.T kg	価格 ¥
40	40	15	44	26	37	48	0.07	1,800
50	51	15	56	26	47	60	0.10	1,900
65	67	15	71	26	63	76	0.14	2,700
80	77	17	83	25	73	89	0.19	3,100
100	100	17	107	25	96	114	0.29	4,100
125	125	30	131	31	121	140	0.72	8,300
150	146	32	154	33	137	165	1.01	11,600

●ストレーナはねじ込式。
●硬質ポリ塩化ビニル管(VP・VU管)差込用。
※VP管にてご使用の際はアダプターを外してご使用ください。
●金具枠の取付時には接着剤をご使用ください。

排水金物

EH-DS-GPU

差込式



VU用アダプター

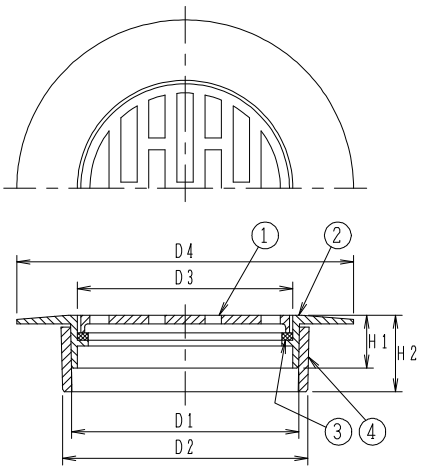

●ストレーナはねじ込み式。
●硬質ポリ塩化ビニル管(VP・VU管)差込用。
※VP管を使用の際はアダプターを外してご使用ください。
●金具枠取付時には接着剤をご使用ください。

構成部品表

No.	部品名	材質		表面処理
1	ストレーナ	CAC203	黄銅	クロームめっき
2	金具枠	CAC203	黄銅	クロームめっき
3	パッキン	NR	天然ゴム	ー
4	VU用アダプター	塩ビ		ー

価格・寸法表(mm)

呼び	VP用		VU用		D3	D4	W.G.T	価格
	D1	H1	D2	H2			kg	¥
40	40	16	44	27	37	64	0.10	2,800
50	51	16	56	27	47	76	0.15	3,100
65	67	18	71	27	63	102	0.22	4,300
80	77	18	83	26	73	114	0.29	4,600
100	100	18	107	26	96	143	0.43	5,300

EH-CL-PU

差込式



VU用アダプター

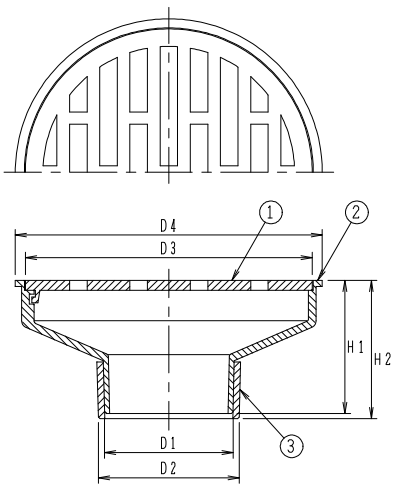

●ストレーナはロック式。
●硬質ポリ塩化ビニル管(VP・VU管)差込用。
※VP管を使用の際はアダプターを外してご使用ください。
●金具枠取付時には接着剤をご使用ください。

構成部品表

No.	部品名	材質		表面処理
1	ストレーナ	CAC203	黄銅	クロームめっき
2	金具枠	CAC203	黄銅	クロームめっき
3	VU用アダプター	塩ビ		ー

価格・寸法表(mm)

呼び	VP用		VU用		D3	D4	W.G.T	価格
	D1	H1	D2	H2			kg	¥
50	51	53	56	55	114	122	0.56	11,000
80	77	64	83	64	165	180	1.55	27,300

㊊は信頼のブランド

床上掃除口

EH-COA

非防水層用



●ねじ込み式ふた。
●流水口は管用平行ねじ。

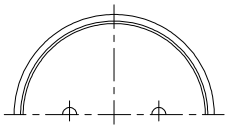

構成部品表

No.	部品名	材質	表面処理
1	ふた	CAC203 黄銅	クロームめっき
2	金具枠	CAC203 黄銅	クロームめっき
3	パッキン	NR 天然ゴム	ー

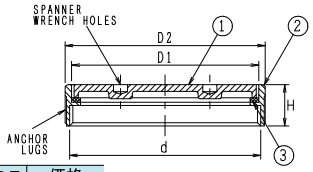

価格・寸法表(mm)

呼び	ねじ基準径 d	D1	D2	H	W.G.T kg	価格 ¥
40	47.803	48	55	20	0.14	2,100
50	59.614	59	66	20	0.17	2,400
65	75.184	73	81	18	0.22	3,000
80	87.884	86	92	19	0.32	3,500
100	113.030	110	117	20	0.50	4,600
125	138.430	137	145	27	0.84	15,400
150	163.830	162	173	32	1.29	25,000

●開閉にはCO自在ハンドル(45ページ参照)をご使用ください。

EH-COA-PU

差込式



●ねじ込み式ふた。
●硬質ポリ塩化ビニル管(VP・VU管)差込用。
※VP管にてご使用の際はアダプターを外してご使用ください。
●金具枠の取付時には接着剤をご使用ください。

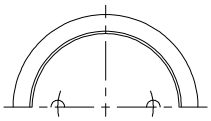

構成部品表

No.	部品名	材質	表面処理
1	ふた	CAC203 黄銅	クロームめっき
2	金具枠	CAC203 黄銅	クロームめっき
3	パッキン	NR 天然ゴム	ー
4	VU用アダプター	塩ビ	ー

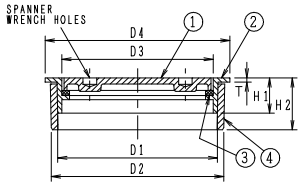

価格・寸法表(mm)

呼び	VP用 D1	VP用 H1	VU用 D2	VU用 H2	T	D3	D4	W.G.T kg	価格 ¥
40	40	15	44	26	2.0	37	48	0.09	1,900
50	51	15	56	26	2.0	47	60	0.13	2,100
65	67	15	71	26	2.0	63	76	0.18	2,700
80	77	17	83	25	2.0	73	89	0.24	3,100
100	100	17	107	25	2.0	96	114	0.34	4,400
125	125	30	131	31	3.0	121	140	0.90	9,600
150	146	32	154	33	3.5	137	165	1.24	13,300

●開閉にはCO自在ハンドル(45ページ参照)をご使用ください。

EH-COA-GPU

差込式



●ねじ込み式ふた。
●硬質ポリ塩化ビニル管(VP・VU管)差込用。
※VP管にてご使用の際はアダプターを外してご使用ください。
●金具枠の取付時には接着剤をご使用ください。

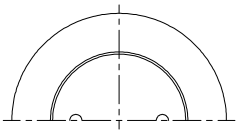

構成部品表

No.	部品名	材質	表面処理
1	ふた	CAC203 黄銅	クロームめっき
2	金具枠	CAC203 黄銅	クロームめっき
3	パッキン	NR 天然ゴム	ー
4	VU用アダプター	塩ビ	ー

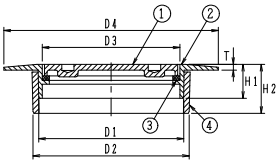

価格・寸法表(mm)

呼び	VP用 D1	VP用 H1	VU用 D2	VU用 H2	D3	D4	W.G.T kg	価格 ¥
40	40	16	44	27	37	64	0.13	2,700
50	51	16	56	27	47	76	0.17	3,000
65	67	18	71	27	63	102	0.23	4,300
80	77	18	83	26	73	114	0.34	4,800
100	100	18	107	27	96	143	0.55	6,100
125	125	25	131	33	121	175	1.02	15,100
150	146	25	154	34	137	200	1.40	23,800

●開閉にはCO自在ハンドル(45ページ参照)をご使用ください。

床上掃除口

EH-PCO-PU

差込式



VU用アダプター

●ワンプッシュ式ふた。
●硬質ポリ塩化ビニル管（VP・VU管）差込用。
※VP管にてご使用の際はアダプターを外してご使用ください。
●金具枠の取付時には接着剤をご使用ください。

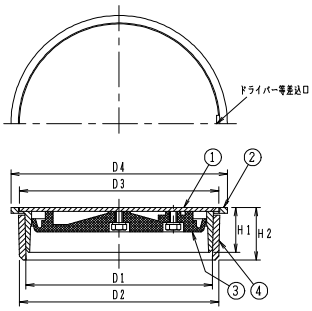

構成部品表

No.	部品名	材質	表面処理
1	ふた	SUS304 ステンレス	−
2	金具枠	CAC203 黄銅	クロームめっき
3	密閉キャップ	樹脂	−
4	VU用アダプター	塩ビ	−

価格・寸法表(mm)

呼び	VP用		VU用		D3	D4	W.G.T	価格
	D1	H1	D2	H2			kg	¥
40	40	21	44	28	36	50	0.12	3,000
50	51	20	56	28	56	62	0.15	3,300
65	67	21	71	30	69	78	0.23	4,400
80	77	25	83	29	83	91	0.30	5,700
100	100	24	107	28	107	116	0.44	7,100

EH-PCO-GPU

差込式



VU用アダプター

●ワンプッシュ式ふた。
●硬質ポリ塩化ビニル管（VP・VU管）差込用。
※VP管にてご使用の際はアダプターを外してご使用ください。
●金具枠の取付時には接着剤をご使用ください。

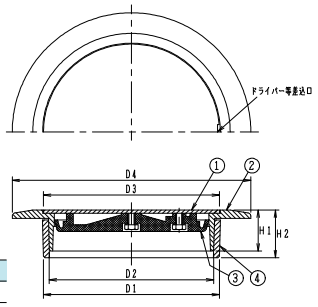

構成部品表

No.	部品名	材質	表面処理
1	ふた	SUS304 ステンレス	−
2	金具枠	CAC203 黄銅	クロームめっき
3	密閉キャップ	樹脂	−
4	VU用アダプター	塩ビ	−

価格・寸法表(mm)

呼び	VP用		VU用		D3	D4	W.G.T	価格
	D1	H1	D2	H2			kg	¥
50	51	21	56	29	56	85	0.20	4,600
65	67	22	71	31	69	105	0.34	6,400
80	77	25	83	29	83	115	0.41	7,600
100	100	25	107	29	107	145	0.64	10,700

㊍は信頼のブランド

掃兼ドレン

EH-PCD-PU

差込式



●ワンプッシュ式ふた、ストレーナ付。
●硬質ポリ塩化ビニル管(VP・VU管)差込用。
※VP管にてご使用の際はアダプターを外してご使用ください。
●金具枠の取付時には接着剤をご使用ください。

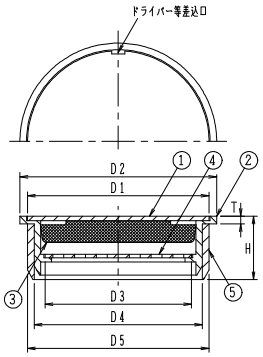

構成部品表

No.	部品名	材質	表面処理
1	ふた	SUS304 ステンレス	ー
2	金具枠	CAC203 黄銅	クロームめっき
3	密閉キャップ	樹脂	ー
4	中目皿	CAC203 黄銅	クロームめっき
5	VU用アダプター	塩ビ	ー

価格・寸法表(mm)

呼び	D1	D2	D3	D4	D5	H	T	W.G.T kg	価格 ¥
50	56	62	42	51	56	26	3.0	0.15	7,000
65	71	78	52	67	71	29	3.5	0.20	8,000
80	83	90	67	77	83	29	3.5	0.30	11,200
100	107	116	87	100	107	29	4.0	0.42	13,800
125	131	140	112	125	131	32	6.0	1.02	42,000

EH-PCD-GPU

差込式



●ワンプッシュ式ふた、ストレーナ付。
●硬質ポリ塩化ビニル管(VP・VU管)差込用。
※VP管にてご使用の際はアダプターを外してご使用ください。
●金具枠の取付時には接着剤をご使用ください。

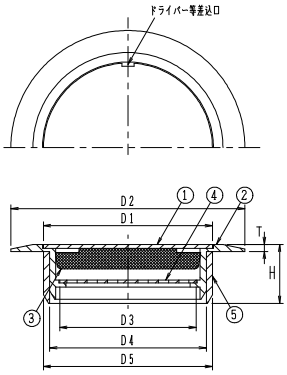

構成部品表

No.	部品名	材質	表面処理
1	ふた	SUS304 ステンレス	ー
2	金具枠	CAC203 黄銅	クロームめっき
3	密閉キャップ	樹脂	ー
4	中目皿	CAC203 黄銅	クロームめっき
5	VU用アダプター	塩ビ	ー

価格・寸法表(mm)

呼び	D1	D2	D3	D4	D5	H	T	W.G.T kg	価格 ¥
50	56	85	38	51	56	29	3	0.20	8,200
65	71	105	55	67	71	29	3	0.30	10,300
80	83	115	65	77	83	29	4	0.45	13,600
100	107	145	87	100	107	29	4	0.60	17,600
125	131	175	112	125	131	32	6	1.50	54,900

洗濯機用排水金具

EH-LC-PU

差込式



●樹脂製キャップ・ホースホルダー付。
●硬質ポリ塩化ビニル管(VP・VU管)差込用。
※VP管にてご使用の際はアダプターを外してご使用ください。
●金具枠の取付時には接着剤をご使用ください。

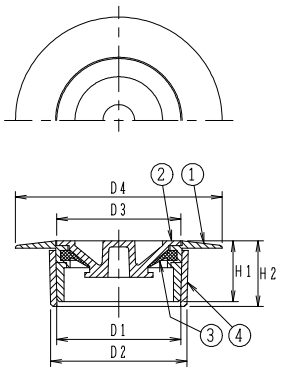

構成部品表

No.	部品名	材質	表面処理
1	金具枠	CAC203 黄銅	クロームめっき
2	キャップ	ABS 樹脂	ー
3	ホースホルダー	CR クロロプレンゴム	ー
4	VU用アダプター	塩ビ	ー

価格・寸法表(mm)

呼び	VP用		VU用		D3	D4	W.G.T kg	価格 ¥
	D1	H1	D2	H2				
50	51	25	56	27	51	85	0.14	3,300

防虫網

EH-NVP

ねじ込式



●金網は各サイズとも16メッシュです。
●通気管接続口は管用平行ねじ。

〈製造中止予定品〉
・在庫が無くなり次第
NVPに変更となります。

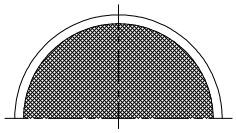

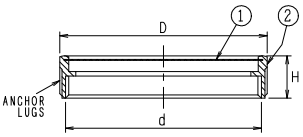

構成部品表

No.	部品名	材質	表面処理
1	金網	SUS304 ステンレス	ー
2	金具枠	CAC203 黄銅	クロームめっき

価格・寸法表(mm)

呼び	ねじ基準径 d	D	H	W.G.T kg	価格 ¥
40	47.803	55	20	0.10	2,400
50	59.614	66	20	0.15	3,200
65	75.184	81	18	0.16	3,600
80	87.884	92	19	0.18	4,400
100	113.030	117	20	0.29	5,800
125	138.430	145	28	0.40	10,100
150	163.830	173	32	0.52	17,400

EH-NVP-M

ねじ込式(外ねじ)



●金網は各サイズとも16メッシュです。
●通気管接続口は管用平行ねじ。

〈製造中止予定品〉
・在庫が無くなり次第
NVP-Mに変更となります。

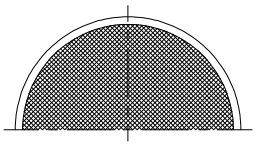

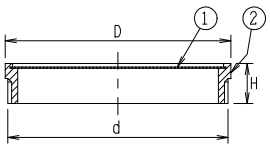

構成部品表

No.	部品名	材質	表面処理
1	金網	SUS304 ステンレス	ー
2	金具枠	CAC203 黄銅	クロームめっき

価格・寸法表(mm)

呼び	ねじ基準径 d	D	H	W.G.T kg	価格 ¥
40	47.803	50	14	0.06	2,500
50	59.614	62	15	0.09	3,000
65	75.184	78	15	0.11	4,000
80	87.884	90	16	0.16	4,800
100	113.030	116	20	0.22	6,100

EH-NVP-PU

差込式

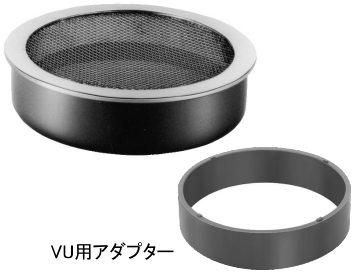

VU用アダプター

●金網は各サイズとも16メッシュです。
●硬質ポリ塩化ビニル管(VP・VU管)差込用。
※VP管にてご使用の際はアダプターを外してご使用ください。
●金具枠の取付時には接着剤をご使用ください。

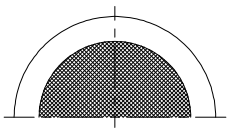

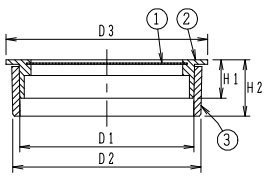

構成部品表

No.	部品名	材質	表面処理
1	金網	SUS304 ステンレス	ー
2	金具枠	CAC203 黄銅	クロームめっき
3	VU用アダプター	塩ビ	ー

価格・寸法表(mm)

呼び	VP用		VU用		D3	W.G.T kg	価格 ¥
	D1	H1	D2	H2			
40	40	15	44	26	48	0.08	2,200
50	51	15	56	26	60	0.10	2,500
65	67	15	71	26	76	0.14	3,200
80	77	17	83	25	89	0.17	3,600
100	100	17	107	25	114	0.25	4,400
125	125	30	131	31	140	0.47	10,000
150	146	32	154	33	165	0.66	14,600
200	194	32	202	35	216	1.20	46,200

㊊は信頼のブランド

ステンレス製散水栓ボックス（土間埋設型）

EH-SBG-9

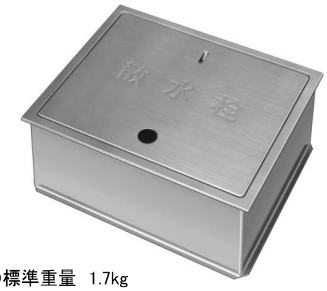

●標準重量　1.7kg
●カバーはヘアライン仕上げ。

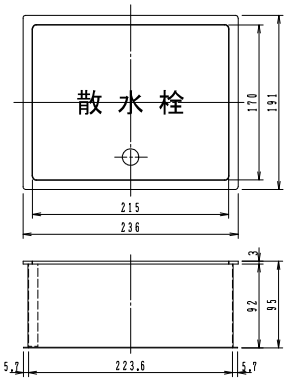

構成部品表

No.	部品名	材質
1	カバー	SUS304 ステンレス
2	受枠	SUS304 ステンレス
3	鎖	SUS304 ステンレス

価格¥
9,500

EH-SBG-10



●標準重量　1.7kg
●カバーはヘアライン仕上げ。

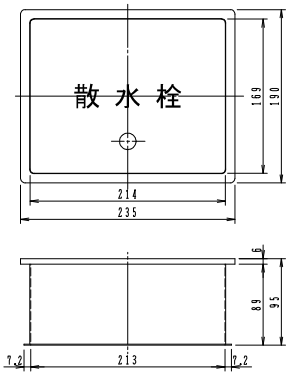

構成部品表

No.	部品名	材質
1	カバー	SUS304 ステンレス
2	受枠	SUS304 ステンレス
3	鎖	SUS304 ステンレス

価格¥
12,600

EH-SBG-11

鍵付

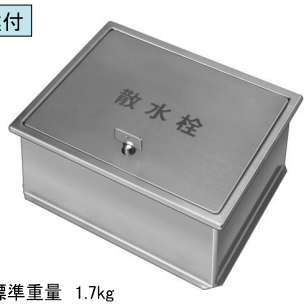

●標準重量　1.7kg
●カバーはヘアライン仕上げ。

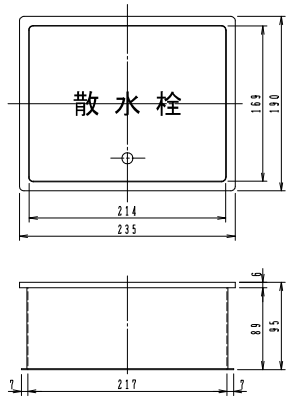

構成部品表

No.	部品名	材質
1	カバー	SUS304 ステンレス
2	受枠	SUS304 ステンレス

価格¥
21,800

EH-SBG-12

鍵付



●標準重量　1.7kg
●カバーはヘアライン仕上げ。

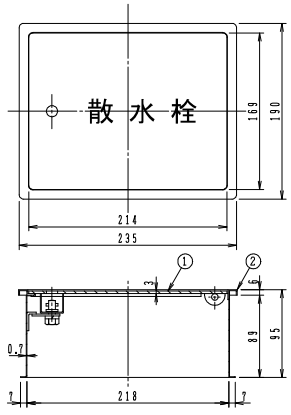

構成部品表

No.	部品名	材質
1	カバー	SUS304 ステンレス
2	受枠	SUS304 ステンレス

価格¥
21,800

ステンレス製散水栓ボックス（壁埋設型）

EH-SBW-13



●標準重量　1.5kg
●カバーはヘアライン仕上げ。
●裏板付（裏板なしも製作致します）。

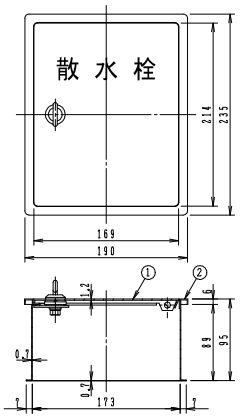

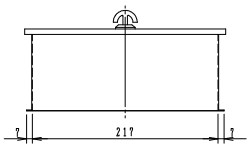

◆取手が壁面より突出します。
設置場所の選定にご留意ください。

構成部品表

No.	部品名	材質
1	カバー	SUS304　ステンレス
2	受枠	SUS304　ステンレス

価格¥	
裏板付	19,200
裏板なし	15,000

EH-SBW-14

鍵付



●標準重量　1.5kg
●カバーはヘアライン仕上げ。
●裏板付（裏板なしも製作致します）。

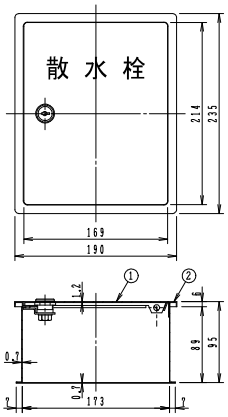

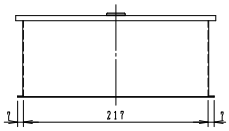

構成部品表

No.	部品名	材質
1	カバー	SUS304　ステンレス
2	受枠	SUS304　ステンレス

価格¥	
裏板付	20,900
裏板なし	16,700

EH-SBW-15



●標準重量　1.5kg
●カバーはヘアライン仕上げ。
●裏板付（裏板なしも製作致します）。

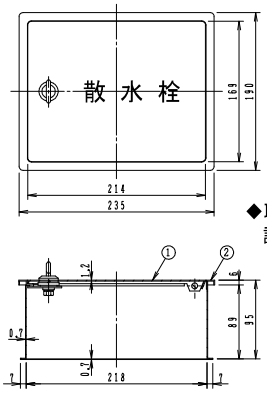

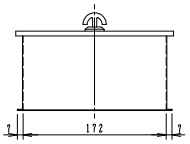

◆取手が壁面より突出します。
設置場所の選定にご留意ください。

構成部品表

No.	部品名	材質
1	カバー	SUS304　ステンレス
2	受枠	SUS304　ステンレス

価格¥	
裏板付	19,200
裏板なし	15,000

EH-SBW-16

鍵付



●標準重量　1.5kg
●カバーはヘアライン仕上げ。
●裏板付（裏板なしも製作致します）。

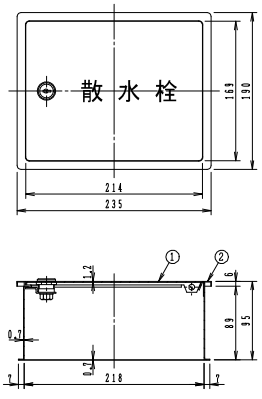

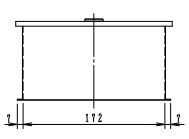

構成部品表

No.	部品名	材質
1	カバー	SUS304　ステンレス
2	受枠	SUS304　ステンレス

価格¥	
裏板付	20,900
裏板なし	16,700

Ⓗは信頼のブランド

鋳鉄製　防護ふた

AHF-14・25



●荷重区分　T-14・25
総重量 25トンを超える車輌が通行しない場所に設置してください。

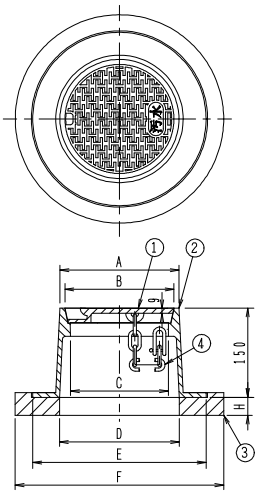

構成部品表

No.	部品名	材質	表面処理
1	ふた	FCD600　ダクテツ	錆止め塗装
2	受枠	FCD600　ダクテツ	錆止め塗装
3	台座	再生プラスチック	ー
4	鎖	SUS304　ステンレス	ー

価格・寸法表(mm)

呼び	A	B	C	D	E	F	H	W.G.T kg	価格 ¥
150	202	186	168	208	288	350	30	20	20,400
200	268	252	231	240	342	440	60	23	25,600
300	427	403	376	400	523	620	60	32	44,300

●「汚水」文字入り。

AHF-8



●荷重区分　T-8
総重量 8トンを超える車輌が通行しない場所に設置してください。

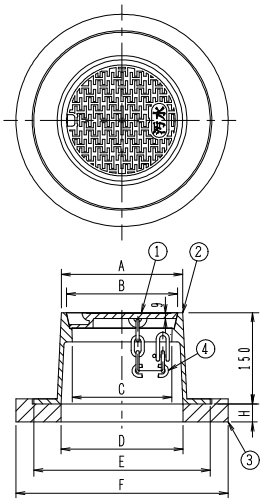

構成部品表

No.	部品名	材質	表面処理
1	ふた	FC200　鋳鉄	錆止め塗装
2	受枠	FC200　鋳鉄	錆止め塗装
3	台座	再生プラスチック	ー
4	鎖	SUS304　ステンレス	ー

価格・寸法表(mm)

呼び	A	B	C	D	E	F	H	W.G.T kg	価格 ¥
150	202	186	168	208	288	350	30	20	14,000
200	268	252	231	240	342	440	60	21	19,500

●「汚水」文字入り。



樹脂製　差し込口内ふた
CV-R　150　は　178ページを参照ください。

9

TOHIN

名　称	頁	備　考
ブロワー	274	
クリーナー	275	
その他の製品	276	

TOHINブロワー主力製品のご案内

TMシリーズ



TM30E・40E・60E・80E・100E



TM120E・150E・200E

型　式	吐出口径	定格電圧	消費電力	周 波 数	常用圧力	吐出風量（ℓ/min）	重　量
TM 30E	外形φ18㎜（13A）	AC-100V	21W	50／60Hz	12kPa	30	約4.5kg
TM 40E	外形φ18㎜（13A）	AC-100V	34W	50／60Hz	12kPa	40	約4.5kg
TM 60E	外形φ18㎜（13A）	AC-100V	45W	50／60Hz	15kPa	60	約5.0kg
TM 80E	外形φ18㎜（13A）	AC-100V	53W	50／60Hz	15kPa	80	約5.0kg
TM 100E	外形φ18㎜（13A）	AC-100V	80W	50／60Hz	18kPa	100	約5.0kg
TM 120E	外形φ26㎜（20A）	AC-100V	91／98W	50／60Hz	18kPa	120	約8.5kg
TM 150E	外形φ26㎜（20A）	AC-100V	110／120W	50／60Hz	18kPa	150	約9.0kg
TM 200E	外形φ26㎜（20A）	AC-100V	160／170W	50／60Hz	18kPa	200	約9.0kg

SDシリーズ

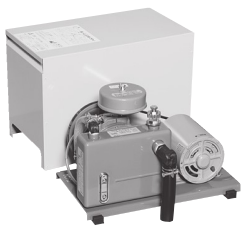

型　式	ブロワー呼称	吐出口径	モートル出力	周波数	ブロワー回転数	吐出空気量（ℓ/min） 0.01MPa	0.02MPa	0.03MPa	Vプーリー ブロワー	モートル	Vベルト	オイル量（有効量）	概算重量
SD-120s	1/2″N	1/2″（15A）	150W	50Hz	480r.p.m.	124	120	114	7″	2 1/2″	M-30	600cc（600cc）	25.0kg
				60Hz	480r.p.m.	124	120	114	7″	2″	M-30		
SD-120	1/2″N	3/4″（20A）	150W	50Hz	480r.p.m.	124	120	114	7″	2 1/2″	M-33	1000cc（650cc）	29.5kg
				60Hz	480r.p.m.	124	120	114	7″	2″	M-33		
SD-150s	1/2″N	3/4″（20A）	200W	50Hz	600r.p.m.	156	150	145	7″	3″	M-33	1000cc（650cc）	30.0kg
				60Hz	600r.p.m.	156	150	145	7″	2 1/2″	M-33		
SD-200s	1/2″S	3/4″（20A）	250W	50Hz	600r.p.m.	205	200	195	7″	3″	M-33	1000cc（650cc）	30.0kg
				60Hz	600r.p.m.	205	200	195	7″	2 1/2″	M-33		

FDシリーズ



型　式	ブロワー呼称	吐出口径	モートル出力	周波数	ブロワー回転数	吐出空気量（ℓ/min） 0.01MPa	0.02MPa	0.03MPa	Vプーリー ブロワー	モートル	Vベルト	オイル量（有効量）	概算重量
FD-250s	3/4″	3/4″（20A）	300W	50Hz	540r.p.m.	265	250	237	8″	3″	A-35	1200cc（900cc）	47kg
				60Hz	540r.p.m.	265	250	237	8″	2 1/2″	A-35		
FD-300s	3/4″S	3/4″（20A）	300W	50Hz	450r.p.m.	310	300	292	8″	2 1/2″	A-35	1200cc（900cc）	53kg
				60Hz	450r.p.m.	310	300	292	8″	2″	A-35		
FD-300	3/4″S	3/4″（20A）	400W	50Hz	450r.p.m.	310	300	292	8″	2 1/2″	A-35	1200cc（900cc）	53kg
				60Hz	450r.p.m.	310	300	292	8″	2″	A-35		

HCシリーズ

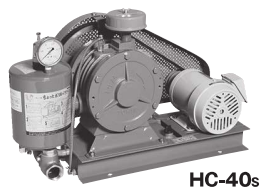

HC-40s



HC-80s

型　式	吐出口径	モートル出力	周波数	ブロワー回転数	吐出空気量（㎥/min） 0.01MPa	0.02MPa	0.03MPa	0.04MPa	0.05MPa	Vプーリー ブロワー	モートル	Vベルト	オイル量（有効量）	概算重量（標準仕様） 製品	木枠梱包品
HC-251s	3/4″（20A）	0.4kw	50Hz	450r.p.m.	0.31	0.30	0.29	0.29	0.28	8″A1	2 1/2″A1	A-40	1.5ℓ（1.1ℓ）	44kg	51kg
			60Hz	450r.p.m.	0.31	0.30	0.29	0.29	0.28	8″A1	2″A1	A-40			
HC-30s	1″（25A）	0.4kw	50Hz	460r.p.m.	0.36	0.35	0.34	0.33	0.32	10″A1	3 1/4″A1	A-44	1.5ℓ（1.1ℓ）	50kg	57kg
			60Hz	460r.p.m.	0.36	0.35	0.34	0.33	0.32	10″A1	2 3/4″A1	A-44			
HC-301s	1″（25A）	0.75kw	50Hz	520r.p.m.	0.42	0.41	0.40	0.39	0.38	10″A1	3 1/2″A1	A-45	1.5ℓ（1.1ℓ）	50kg	57kg
			60Hz	520r.p.m.	0.42	0.41	0.40	0.39	0.38	10″A1	3″A1	A-44			
HC-301H	1″（25A）	0.75kw	50Hz	650r.p.m.	0.52	0.51	0.50	0.49	0.48	8″A1	呼び85A1	SA-41	1.5ℓ（1.1ℓ）	50kg	57kg
			60Hz	650r.p.m.	0.52	0.51	0.50	0.49	0.48	8″A1	3″A1	SA-41			
HC-40s	1 1/4″（32A）	0.75kw	50Hz	500r.p.m.	0.66	0.65	0.63	0.61	0.59	12″A2	4″A2	A-52	2.5ℓ（1.7ℓ）	80kg	88kg
			60Hz	500r.p.m.	0.66	0.65	0.63	0.61	0.59	12″A2	3 1/2″A2	A-52			
HC-401s	1 1/4″（32A）	1.5kw	50Hz	580r.p.m.	0.80	0.77	0.74	0.71	0.67	12″A2	4 1/2″A2	A-52	2.5ℓ（1.7ℓ）	85kg	93kg
			60Hz	580r.p.m.	0.80	0.77	0.74	0.71	0.67	12″A2	4″A2	A-52			
HC-50s	1 1/2″（40A）	1.5kw	50Hz	430r.p.m.	1.14	1.12	1.09	1.06	1.02	14″A2	4″A2	A-64	3.5ℓ（2.3ℓ）	120kg	130kg
			60Hz	430r.p.m.	1.14	1.12	1.09	1.06	1.02	14″A2	3 1/2″A2	A-64			
HC-501s	1 1/2″（40A）	2.2kw	50Hz	500r.p.m.	1.44	1.42	1.39	1.36	1.32	14″A2	4 1/2″A2	A-64	3.5ℓ（2.3ℓ）	125kg	135kg
			60Hz	500r.p.m.	1.44	1.42	1.39	1.36	1.32	14″A2	4″A2	A-64			
HC-60s	2″（50A）	2.2kw	50Hz	450r.p.m.	1.90	1.87	1.82	1.77	1.71	16″B2	5″B2	B-74	5.5ℓ（3.8ℓ）	190kg	223kg
			60Hz	450r.p.m.	1.90	1.87	1.82	1.77	1.71	16″B2	4″B2	B-72			
HC-80s	2 1/2″（65A）	3.7kw	50Hz	390r.p.m.	2.82	2.74	2.66	2.59	2.50	18″B2	5″B2	B-84	8.0ℓ（6.0ℓ）	250kg	288kg
			60Hz	390r.p.m.	2.82	2.74	2.66	2.59	2.50	18″B2	4″B2	B-84			
HC-100s	3″（80A）	5.5kw	50Hz	390r.p.m.	4.32	4.28	4.25	4.18	4.11	20″B3	5 1/2″B3	B-93	20.0ℓ（16.0ℓ）	375kg	417kg
			60Hz	390r.p.m.	4.32	4.28	4.25	4.18	4.11	20″B3	4 1/2″B3	B-93			

工業用・業務用・店舗用クリーナー

TOHIN ハイパワークリーナー

微粉塵から土砂、金属片、水、油までクリーンな環境づくり!

『人にやさしい環境づくり』をテーマとして開発された新型クリーナーシリーズです。
静かな運転音、移動し易い軽量タイプ、従来の常識を破ったお買得価格はクリーナーのTOHINが自信を持ってお薦めします。



ミクロの塵埃まで完全清掃

強力な吸引力と三重フィルターシステムにより、0.3ミクロンのチリ、細菌を99.83%キャッチします。粒径の大きな粉塵は全て、紙パックフィルターに回収されます。着脱が簡単で手を汚さずにできます。

■消費電力／1,000W　■電圧／100V
■音／65ホーン（3m）　■寸法／413×413×570㎜

AS-10M型



業務用クリーナーの決定版

小型ながら吸引力は大型なみ、しかも吸入ホースも一般のクリーナーよりー回り大きい内径40φと本格派。タンクはステンレス製(38ℓ)で腐食の心配がありません。

■消費電力／1,000W　■電圧／100V
■音／65ホーン（3m）　■寸法／413×413×760㎜

AS-27型



AS-27タンク回転式

モーター部を取り外し、タンクを回転させれば回収物を簡単に取り出すことができます。

■消費電力／1,000W　■電圧／100V
■音／65ホーン（3m）　■寸法／480×700×950㎜

AS-27R型



産業用強力2連モーター式

1kWの強力バキュームブロワーを2台搭載した強力バキュームクリーナーです。タンクはステンレス製(77ℓ)、しかも回収物の廃棄に便利な回転タンク仕様です。
また、パワー2段切換えの省エネタイプです。

■消費電力／2,000W　■電圧／200V（単相）
■音／70ホーン（3m）　■寸法／568×730×1050㎜

AS-590



フロントスキージータイプ

店舗や工場などのフロアーを移動するだけで吸水できる吸ロー体型です。2台の強力バキュームブロワーが効率よく吸水します。付属の清掃引用アタッチメントを使用すれば、粉塵や固形物の回収もOKです。タンクはステンレス製（77ℓ)、回転タンク仕様です。パワー2段切換えの省エネタイプです。

■消費電力／2,000W　■電圧／200V（単相）
■音／70ホーン（3m）　■寸法／600×850×1050㎜

AS-590S



産業用超強力3連モーター式

産業用クリーナーの決定版です。1kWの強力バキュームブロワーを3台搭載。パワーは抜群、従来のクリーナーで吸引できなかった高比重の物質を50φホースでスピード回収します。
パワー3段切換えの省エネタイプ、タンクはステンレス製（77ℓ)、回転タンク仕様です。

■消費電力／3,000W　■電圧／200V（単相）
■音／70ホーン（3m）　■寸法／568×730×1050㎜

AS-600



超高性能ULPAフィルターの採用により、高効率濾過を実現!

超高性能 クリーンルーム掃除機 AS-100M型

0.1ミクロンの微粒子を99.99%捕集

強力な吸引力と四重フィルターシステムによって0.1ミクロンのチリ、
細菌を99.99%キャッチします。
排気は完全クリーンエアーでチリや細菌が室内に飛散しません。

■消費電力／1,000W　■電圧／100V　■音／65ホーン（3m）　■寸法／413×413×663㎜

その他、主な製品のご案内



デュープレックス
女性も簡単に操作できる
床面／カーペット洗浄機



エアーペール
コンプレッサーエアーを使用する
バキュームクリーナー。ペール缶
がそのままDry&Wet兼用

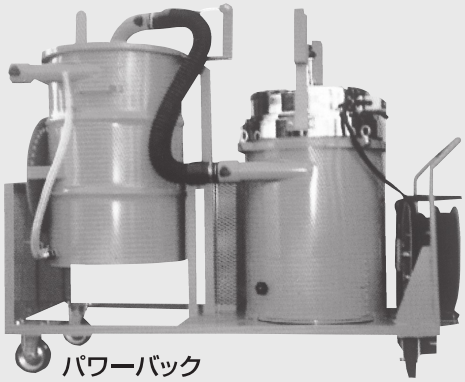

パワーバック
従来の可搬式バキュームクリーナーでは
実現することができなかった高真空・大
風量タイプのバキュームマシン

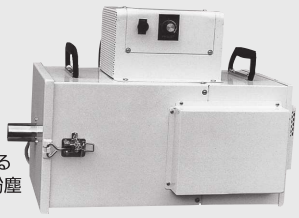

小型マイクロ
高圧集塵機
各種の作業工程で発生する
0.1～0.3ミクロンの微粉塵
を回収



エアークーラー
コンプレッサーエアーを
供給するだけで−65℃
（温度差）の冷気を発生



ペールバキューム
ペール缶タイプの万能バキューム
クリーナー



バキュームクリーナー
各種加工作業に発生する切削片、
スクラップ等をその場で長時間
連続的に回収が可能

TOHIN

※商品の詳細についてはホームページをご覧ください。

URL http://www.tohin.co.jp Email:info@tohin.co.jp

総発売元 **東浜商事株式会社** 製造元 **東浜工業株式会社**

本　　社	〒101-0061	東京都千代田区三崎町 2-20-7	☎03-3221-7841㈹	FAX 03-3230-3420
札幌営業所	〒003-0011	札幌市白石区中央一条 5-11-16	☎011-821-6312㈹	FAX 011-842-2619
名古屋営業所	〒454-0976	名古屋市中川区服部 2-1204	☎052-432-5485㈹	FAX 052-432-5513
大阪営業所	〒564-0051	大阪府吹田市豊津町 17-35	☎06-6380-1031㈹	FAX 06-6380-1039
福岡営業所	〒812-0893	福岡市博多区那珂 1-29-23	☎092-441-1424㈹	FAX 092-431-4817
久喜工場	〒346-0028	埼玉県久喜市河原井町 13	☎0480-22-7945㈹	FAX 0480-22-7949
清久工場	〒346-0035	埼玉県久喜市清久町 6-3	☎0480-23-2600㈹	FAX 0480-23-3949

※ハイパワークリーナー製品は ISO9001/2000年度版 認証取得

10

参考資料

規　格	記　号	規格番号	頁
ねずみ鋳鉄品	FC 150 FC 200	JIS G 5501	278
球状黒鉛鋳鉄品	FCD 450-10 FCD 500-7	JIS G 5502	278
ステンレス鋼鋳鋼品	SCS13 SCS14	JIS G 5121	278
銅及び銅合金鋳物	CAC202	JIS H 5120	279
アルミニウム合金鋳物	AC7A	JIS H 5202	279
鋳造品-寸法公差方式及び削り代方式		JIS B 0403	280
管用テーパねじ	R・Rc	JIS B 0203	282
管用平行ねじ	G	JIS B 0202	284
配管用炭素鋼鋼管	SGP	JIS G 3452	285
排水用ノンタールエポキシ塗装鋼管	SPG-NTA	WSP 032	286
排水用硬質塩化ビニルライニング鋼管	D-VA	WSP 042	286
硬質ポリ塩化ビニル管	VP、VM、VU	JIS K 6741	287
鋳鉄製マンホールふた		SHASE-S 209	288
鋳鉄製マンホールふた　解説		SHASE-S 209	292
雨水排水管の管径について		SHASE-S 206	294

㊍は信頼のブランド

ねずみ鋳鉄品 Grey iron castings JIS G 5501:1995（抜粋）

1.適用範囲 この規格は、片状黒鉛をもつ鋳鉄品（以下鋳鉄品という。）について規定する。

5.機械的性質 鋳鉄品は、9．5の試験を行い別鋳込み供試材の引張り強さ及び硬さは、表2による。
なお、硬さは、注文者の要求がある場合に適用する。

表2 別鋳込み供試材の機械的性質

種類の記号	引張り強さ N/mm²	硬さ HB
FC 150	150以上	212以下
FC 200	200以上	223以下

球状黒鉛鋳鉄品 Spheroidal graphite iron castings JIS G 5502:2001（抜粋）

1.適用範囲 この規格は、球状黒鉛鋳鉄品（以下鋳鉄品という。）とその供試材について規定する。

5.機械的性質 鋳鉄品は、12．5の試験を行い、その引張り強さ、耐力、伸び及びシャルピー吸収エネルギーは表2による。
ただし、耐力は注文者の要求がある場合に適用する。なお、参考として硬さの値及び主要基地組織を示す。

表2 別鋳込み供試材の機械的性質

種類の記号	引張り強さ N/mm²	0.2%耐力 N/mm²	伸び %	シャルピー吸収エネルギー			（参考）	
				試験温度 ℃	3個の平均 J	個々の値 J	硬さ HB	主要基地組織
FCD 450-10	450以上	280以上	10以上	—	—	—	140～210	フェライト
FCD 500-7	500以上	320以上	7以上	—	—	—	150～230	フェライト＋パーライト

参考資料

ステンレス鋼鋳鋼品 Corrosion-resistant cast steels for general applications JIS G 5121:2003（抜粋）

1.適用範囲 この規格は、ステンレス鋼鋳鋼（遠心力鋳鋼管を含む。以下、鋳鋼品という。）について規定する。

3. 化学成分 鋳鋼品は、その試験を行い、その溶鋼分析値は、表2による。

表2 化学成分 単位：%

種類の記号	C	Si	Mn	P	S	Ni	Cr	Mo	Cu	その他
SCS 13	0.08以下	2.00以下	2.00以下	0.040以下	0.040以下	8.00～11.00	18.00(3)～21.00	—	—	—
SCS 14	0.08以下	2.00以下	2.00以下	0.040以下	0.040以下	10.00～14.00	17.00(3)～20.00	2.00～3.00	—	—

4.機械的性質 鋳鉄品は、その試験を行い、その耐力、引張り強さ、伸び、絞り及び硬さは表3による。
ただし、耐力の値は、注文者の指定があった場合に適用する。なお、シャルピー吸収エネルギーについては、受渡当事者間の協定による。

表3 機械的性質及び熱処理

種類の記号	熱処理条件℃				耐力 N/mm²	引張り強さ N/mm²	伸び %	絞り %	硬さ HB
	記号	焼入れ	焼戻し	固溶化熱処理					
SCS 13	S	—	—	1030～1150急冷	185以上	440以上	30以上	—	183以下
SCS 14	S	—	—	1030～1150急冷	185以上	440以上	28以上	—	183以下

銅及び銅合金鋳物　Copper and copper alloy castings　JIS H 5120:2009（抜粋）

1. 適用範囲　この規格は、砂型鋳造、金型鋳造、遠心鋳造、精密鋳造など（連続鋳造を除く。）によって製造された銅及び銅合金鋳物（以下鋳物という。）について規定する。

3. 種類及び記号　鋳物の種類及び記号は、合金系及び鋳造法の区分によって、表1のとおりとする。

表1　種類及び記号

種類	記号	合金系	鋳造法の区分	参考	
				合金の特色	用途別
黄銅鋳物 2種	CAC202	Cu-Zn系	砂型鋳造 金型鋳造 遠心鋳造 精密鋳造	黄銅鋳物の中で比較的鋳造が容易である。	電気部品、計器部品、一般機械部品など。

4. 2　化学成分　鋳物は7. 1によって試験を行い、その化学成分は、表2による。

表2　化学成分　　単位：%

記号	主要成分			残余成分[a)]			
	Cu	Pb	Zn	Sn	Fe	Ni	Al
CAC202	65.0～70.0	0.5～3.0	24.0～34.0	1.0	0.8	1.0	0.5

注[a)]　許容限度（許容最大値）を示す。

4. 3　機械的性質及び電気的性質

鋳物は、7. 2、7. 3及び7. 4によって試験を行いその機械的性質（引張り強さ、伸び及びブリネル硬さ）及び電気的性質（導電率）は、表3による。

表3　機械的性質及び電気的性質

記号	導電率試験	引張試験		硬さ試験	参考	
					引張試験	硬さ試験
	導電率 %IACS	引張強さ N/mm²	伸び %	ブリネル硬さ HBW	0.2%耐力 N/mm²	ブリネル硬さ HBW
CAC202	—	195以上	20以上	—	—	—

アルミニウム合金鋳物　Aluminium alloy castings　JIS H 5202:2010（抜粋）

1. 適用範囲　この規定は、金型鋳物、砂型鋳物などのアルミニウム合金鋳物（以下、鋳物という。）について規定する。

4.2化学成分

表3　化学成分　　単位：%

種類の記号	化学成分											
	Cu	Si	Mg	Zn	Fe	Mn	Ni	Ti	Pb	Sn	Cr	Al
AC7A	0.10以下	0.20以下	3.5～5.5	0.15以下	0.30以下	0.6以下	0.05以下	0.20以下	0.05以下	0.05以下	0.15以下	残部

4. 3　機械的性質

表5　金型試験片の機械的性質

種類の記号	質別	引張試験		参考[a)]
		引張り強さ N/mm²	伸び %	ブリネル硬さ HBW[b)]
AC7A	F	210以上	12以上	約60

注　a）表示された硬さは参考値であり、規定値ではない。
　　b）JIS H 5202:1999 のHBS 10/500値を流用した。

鋳造品―寸法公差方式及び削り代方式　JIS B 0403:1995（抜粋）

1.適用範囲　この規格は、鋳造品の寸法に対する公差方式及び要求する削り代方式について規定し金属及びそれらの合金を種々の方法で鋳造した鋳造品の寸法に適用する[序文　g)及び5. についても参照]。

この規格は、図面に一括して指示する鋳造品の普通寸法公差（以下、普通公差という。）の等級及び要求する削り代、並びに特定の寸法の後に続けて直接指示する個々の公差等級及び要求する削り代の両方に適用する（12. 参照）。
この規格は、鋳造工場が模型（pattern　equipment）又は金型を準備する場合、又はその準備に対して責任を負う場合に適用する。

5.公差等級　CT1～CT16で表示する16等級とする（表1参照）。普通公差がふさわしくない寸法に対しては、個々の公差を割り当てる。

表1　鋳造品の寸法公差　　単位：mm

鋳放し鋳造品の基準寸法		全鋳造公差（1）															
を超え	以下	鋳造公差等級CT（2）（3）															
		1	2	3	4	5	6	7	8	9	10	11	12	13(3)	14(4)	15(4)	16(4)(5)
—	10	0.09	0.13	0.18	0.26	0.36	0.52	0.74	1	1.5	2	2.8	4.2	—	—	—	—
10	16	0.1	0.14	0.2	0.28	0.38	0.54	0.78	1.1	1.6	2.2	3	4.4	—	—	—	—
16	25	0.11	0.15	0.22	0.3	0.42	0.58	0.82	1.2	1.7	2.4	3.2	4.6	6	8	10	12
25	40	0.12	0.17	0.24	0.32	0.46	0.64	0.9	1.3	1.8	2.6	3.6	5	7	9	11	14
40	63	0.13	0.18	0.26	0.36	0.5	0.7	1	1.4	2	2.8	4	5.6	8	10	12	16
63	100	0.14	0.2	0.28	0.4	0.56	0.78	1.1	1.6	2.2	3.2	4.4	6	9	11	14	18
100	160	0.15	0.22	0.3	0.44	0.62	0.88	1.2	1.8	2.5	3.6	5	7	10	12	16	20
160	250		0.24	0.34	0.5	0.7	1	1.4	2	2.8	4	5.6	8	11	14	18	22
250	400			0.4	0.56	0.78	1.1	1.6	2.2	3.2	4.4	6.2	9	12	16	20	25
400	630				0.64	0.9	1.2	1.8	2.6	3.6	5	7	10	14	18	22	28
630	1000					1	1..4	2	2.8	4	6	8	11	16	20	25	32
1000	1600						1.6	2.2	3.2	4.6	7	9	13	18	23	29	37
1600	2500							2.6	3.8	5.4	8	10	15	21	26	33	42
2500	4000								4.4	6.2	9	12	17	24	30	38	49
4000	6300									7	10	14	20	28	35	44	56
6300	10000										11	16	23	32	40	50	64

注　(2)公差等級CT1～CT15における肉厚に対して、1等級大きい公差等級を適用する。

参考資料

管用テーパねじ　Taper pipe threads　JIS B 0203：1999（抜粋）

1.適用範囲　この規格は、管用テーパねじについて規定したもので、管、管用部品、流体機器などの接続においてねじ部の耐密性を主目的とするねじに適用する。
なお、ねじの呼びPT 3 ½ 及び PT7～PT12の管用テーパねじ並びにPS 3 ½ 及びPS7～PS12の管用平行めねじは、附属書による。

4.種　類　管用テーパねじの種類は、管用テーパおねじ、管用テーパめねじ及び管用平行めねじ(3)とする。
注(3)　この管用平行めねじは、管用テーパおねじに対して使用するもので、JIS B 0202に規定する管用平行めねじとは寸法許容差が異なる。

5.1基準山形、基準寸法及び寸法許容差　管用テーパねじの基準山形、基準寸法及び寸法許容差は、付表1による。

6.表 し 方　この規格の本体によるねじの表し方は、付表1に示すねじの呼びによる。ただし、記号Rはテーパおねじを示し、テーパめねじはRc、平行めねじはRp、の記号を用いて表す。左ねじの場合は、それらの後にLHの記号をつける。

例：テーパおねじの場合　R 1 ½
　　テーパめねじの場合　Rc 1 ½
　　平行めねじの場合　Rp 1 ½
　　左ねじの場合　R 1 ½ LH

7.検　査　この規格によってて製作したねじの検査は、原則としてJIS B 0253に規定する管用テーパねじゲージによる。

付表1　基準山形、基準寸法及び寸法許容差

テーパおねじ及びテーパめねじに対して適用する基準山形

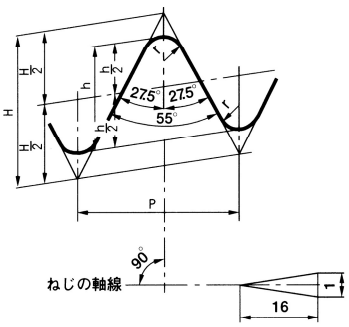

太い実線は基準山形を示す

$P=\frac{25.4}{n}$

H=0.960237 P

h=0.640327 P

r=0.137278 P

平行めねじに対して適用する基準山形

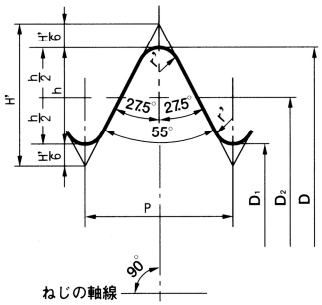

太い実線は基準山形を示す

$P=\frac{25.4}{n}$

H=0.960491 P

h=0.640327 P

r=0.137329 P

テーパおねじとテーパめねじ又は平行めねじとのはめあい

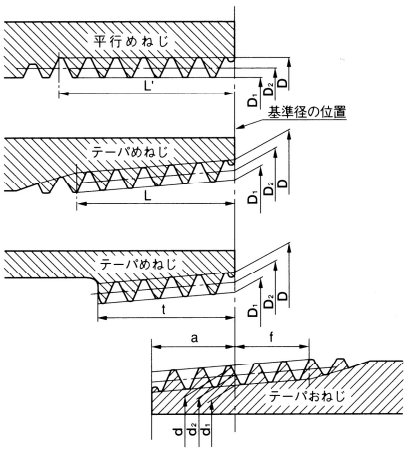

付表1（続き）

単位：mm

（4）ねじの呼び	ねじ山				基準径			基準径の位置			平行めねじのD、D2及びD1の許容差±	有効ねじ部の長さ（最小）				配管用炭素鋼鋼管の寸法（参考）	
					おねじ			おねじ		めねじ		おねじ	めねじ				
								管端から		管端部			不完全ねじ部がある場合		不完全ねじ部がない場合		
	ねじ山数（25.4mmにつき）n	ピッチP（参考）	山の高さh	丸みr又はr'	外径d	有効径d2	谷の径d1	基準の長さa	軸線方向の許容差±b	軸線方向の許容差±c		基準径の位置から大径側に向かってf	テーパめねじ	平行めねじ	テーパめねじ、平行めねじ	外径	厚さ
					めねじ								基準径の位置から小径側に向かってℓ	管又は管継手端からℓ'	(5) t		
					谷の径D	有効径D2	内径D1										
R 1/16	28	0.9071	0.581	0.12	7.723	7.142	6.561	3.97	0.91	1.13	0.071	2.5	6.2	7.4	4.4	—	—
R 1/8	28	0.9071	0.581	0.12	9.728	9.147	8.566	3.97	0.91	1.13	0.071	2.5	6.2	7.4	4.4	10.5	2.0
R 1/4	19	1.3368	0.856	0.18	13.157	12.301	11.445	6.01	1.34	1.67	0.104	3.7	9.4	11.0	6.7	13.8	2.3
R 3/8	19	1.3368	0.856	0.18	16.662	15.806	14.950	6.35	1.34	1.67	0.104	3.7	9.7	11.4	7.0	17.3	2.3
R 1/2	14	1.8143	1.162	0.25	20.955	19.793	18.631	8.16	1.81	2.27	0.142	5.0	12.7	15.0	9.1	21.7	2.8
R 3/4	14	1.8143	1.162	0.25	26.441	25.279	24.117	9.53	1.81	2.27	0.142	5.0	14.1	16.3	10.2	27.2	2.8
R 1	11	2.3091	1.479	0.32	33.249	31.770	30.291	10.39	2.31	2.89	0.181	6.4	16.2	19.1	11.6	34	3.2
R 1 1/4	11	2.3091	1.479	0.32	41.910	40.431	38.952	12.70	2.31	2.89	0.181	6.4	18.5	21.4	13.4	42.7	3.5
R 1 1/2	11	2.3091	1.479	0.32	47.803	46.324	44.845	12.70	2.31	2.89	0.181	6.4	18.5	21.4	13.4	48.6	3.5
R 2	11	2.3091	1.479	0.32	59.614	58.135	56.656	15.88	2.31	2.89	0.181	7.5	22.8	25.7	16.9	60.5	3.8
R 2 1/2	11	2.3091	1.479	0.32	75.184	73.705	72.226	17.46	3.46	3.46	0.216	9.2	26.7	30.1	18.6	76.3	4.2
R 3	11	2.3091	1.479	0.32	87.884	86.405	84.926	20.64	3.46	3.46	0.216	9.2	29.8	33.3	21.1	89.1	4.2
R 4	11	2.3091	1.479	0.32	113.030	111.551	110.072	25.40	3.46	3.46	0.216	10.4	35.8	39.3	25.9	114.3	4.5
R 5	11	2.3091	1.479	0.32	138.430	136.951	135.472	28.58	3.46	3.46	0.216	11.5	40.1	43.5	29.3	139.8	4.5
R 6	11	2.3091	1.479	0.32	163.830	162.351	160.872	28.58	3.46	3.46	0.216	11.5	40.1	43.5	29.3	165.2	5.0

注（4） この呼びはテーパおねじに対するもので、テーパめねじ及び平行めねじの場合は、Rの記号をRc又はRpとする。（4.参照）
（3） テーパのねじは基準径の位置から小径側に向かっての長さ、平行めねじは管又は管継手端からの長さ。

備考1.ねじ山は中心軸線に直角とし、ピッチは中心線に沿って測る。
2.有効ねじ部の長さとは、完全なねじ山の切られたねじ部の長さで、最後の数山だけは、その頂に管又は管継手の面が残っていてもよい。また、管又は管継手の末端に面取りがしてあっても、この部分を有効ねじ部の長さに含める。
3.a、f又はtがこの表の数値によりがたい場合は、別に定める部品の規格による。

管用平行ねじ　Parallel pipe threads　JIS B 0202：1999（抜粋）

1.適用範囲　この規格は、管用平行ねじについて規定したもので、管、管用部品、流体機器などの接続において機械的結合を主目的とするねじに適用する。
なお、ねじの呼びPF 1/8～PF6の管用平行めねじB級及びPF7～PF12の管用平行ねじは、附属書による。

4.種　類　管用平行ねじの種類は、管用平行おねじ及び管用平行めねじ(3)とし、管用平行おねじの等級は、有効径の寸法許容差によって、A級とB級とに区分する。
注(3)　この管用平行めねじは、管用平行おねじに対して使用するもので、JIS B 0203に規定する管用平行めねじとは寸法許容差が異なる。

5.1基準山形、基準寸法及び寸法許容差　管用平行ねじの基準山形及び基準寸法は、付表1による。

6.表 し 方　この規格の本体によるねじの表し方は、付表1に示すねじの呼びによる。ただし、おねじの場合は、ねじの呼びの後に等級を表す記号（A又はB）を付ける。

例：おねじA級の場合　G 1 ½ A
　　おねじB級の場合　G 1 ½ B
　　めねじの場合　G 1 ½
　　左ねじの場合　G 1 ½ ALH

7.検　査　この規格によってて製作したねじの検査は、原則としてJIS B 0254に規定する管用平行ねじゲージによる。

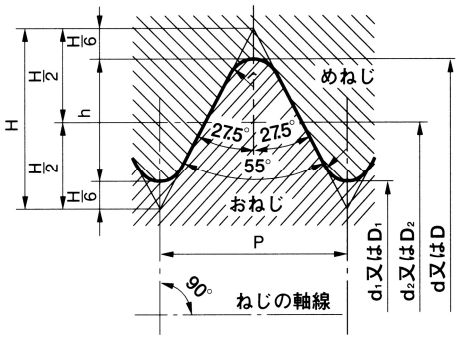

太い実線は基準山形を示す

$P=\frac{25.4}{n}$

$H=0.960491\ P$

$h=0.640327\ P$

$r=0.137329\ P$

$d_1=d-h \quad D_2=d_2$

$d_1=d-2h \quad D_1=d_1$

付表1　基準山形及び基準寸法　単位：mm

ねじの呼び	ねじ山数 (25.4mmにつき) n	ピッチ P（参考）	ねじ山の高さ h	山の頂及び谷の丸み r	おねじ 外径 d	おねじ 有効径 d2	おねじ 谷の径 d1	めねじ 谷の径 D	めねじ 有効径 D2	めねじ 内径 D1
G 1/16	28	0.9071	0.581	0.12	7.723	7.142	6.561			
G 1/8	28	0.9071	0.581	0.12	9.728	9.147	8.566			
G 1/4	19	1.3368	0.856	0.18	13.157	12.301	11.445			
G 3/8	19	1.3368	0.856	0.18	16.662	15.806	14.950			
G 1/2	14	1.8143	1.162	0.25	20.955	19.793	18.631			
G 5/8	14	1.8143	1.162	0.25	22.911	21.749	20.587			
G 3/4	14	1.8143	1.162	0.25	26.441	25.279	24.117			
G 7/8	14	1.8143	1.162	0.25	30.201	29.039	27.877			
G 1	11	2.3091	1.479	0.32	33.249	31.770	30.291			
G 1 1/8	11	2.3091	1.479	0.32	37.897	36.418	34.939			
G 1 1/4	11	2.3091	1.479	0.32	41.910	40.431	38.952			
G 1 1/2	11	2.3091	1.479	0.32	47.803	46.324	44.845			
G 1 3/4	11	2.3091	1.479	0.32	53.746	52.267	50.788			
G 2	11	2.3091	1.479	0.32	59.614	58.135	56.656			
G 2 1/4	11	2.3091	1.479	0.32	65.710	64.231	62.752			
G 2 1/2	11	2.3091	1.479	0.32	75.184	73.705	72.226			
G 2 3/4	11	2.3091	1.479	0.32	81.534	80.055	78.576			
G 3	11	2.3091	1.479	0.32	87.884	86.405	84.926			
G 3 1/2	11	2.3091	1.479	0.32	100.330	98.851	97.372			
G 4	11	2.3091	1.479	0.32	113.030	111.551	110.072			
G 4 1/2	11	2.3091	1.479	0.32	125.730	124.251	122.772			
G 5	11	2.3091	1.479	0.32	138.430	136.951	135.472			
G 5 1/2	11	2.3091	1.479	0.32	151.130	149.651	148.172			
G 6	11	2.3091	1.479	0.32	163.830	162.351	160.872			

配管用炭素鋼鋼管 Carbon steel pipes for ordinary piping JIS G 3452:2010（抜粋）

1.適用範囲　この規格は、、使用圧力の比較的低い蒸気、水（上水道用を除く。）、油、ガス、空気などの配管に用いる炭素鋼鋼管（以下、管という。）について規定する。

3.種類及び記号

表1　種類の記号

種類の記号	亜鉛めっきの区分
SGP	黒管：亜鉛めっきを行わない管
	白管：亜鉛めっきを行った管

5.化学成分

表2　化学成分　単位：%

種類の記号	P	S
SGP	0.040以下	0.040以下

6.機械的性質

表3　引張強さ

種類の記号	引張強さ N/mm²
SGP	290以上

9.寸法、寸法許容差及び質量

表5　寸法、寸法許容差及び単位質量

呼び方 A	呼び方 B	外径 mm	外径の許容差 テーパねじを切る管	外径の許容差 それ以外の管	厚さ mm	厚さの許容差	ソケットを含まない単位質量 kg/m
6	1/8	10.5	±0.5mm	±0.5mm	2.0		0.419
8	1/4	13.8	±0.5mm	±0.5mm	2.3		0.652
10	3/8	17.3	±0.5mm	±0.5mm	2.3		0.851
15	1/2	21.7	±0.5mm	±0.5mm	2.8		1.31
20	3/4	27.2	±0.5mm	±0.5mm	2.8		1.68
25	1	34.0	±0.5mm	±0.5mm	3.2		2.43
32	1 1/4	42.7	±0.5mm	±0.5mm	3.5		3.38
40	1 1/2	48.6	±0.5mm	±0.5mm	3.5		3.89
50	2	60.5	±0.5mm	±1%	3.8	＋規定しない −12.5%	5.31
65	2 1/2	76.3	±0.7mm	±1%	4.2		7.47
80	3	89.1	±0.8mm	±1%	4.2		8.79
90	3 1/2	101.6	±0.8mm	±1%	4.2		10.1
100	4	114.3	±0.8mm	±1%	4.5		12.2
125	5	139.8	±0.8mm	±1%	4.5		15.0
150	6	165.2	±0.8mm	±1.6mm	5.0		19.8
175	7	190.7	±0.9mm	±1.6mm	5.3		24.2
200	8	216.3	±1.0mm	±0.8%	5.8		30.1
225	9	241.8	±1.2mm	±0.8%	6.2		36.0
250	10	267.4	±1.3mm	±0.8%	6.6		42.4

排水用ノンタールエポキシ塗装鋼管　WSP 032:2006（抜粋）

1.適用範囲　この規格は、汚水および雑排水などに使用する排水用ノンタールエポキシ塗装鋼管（以下、塗装鋼管という）について規定する。

4.種類及び記号　塗装鋼管の種類及び記号は、表1の通りとする。

表1

種類	記号	外面処理	備考
排水用ノンタールエポキシ塗装鋼管	SGP-NA	一次防せい塗装	屋内配管

6.外観、形状及び寸法

表3　寸法　　単位：mm

呼び方 A	塗装鋼管		原管（備考）		
	塗装厚さ	長さ(1)	外径	厚さ	質量（kg/mm）
32	0.3以上	5,500	42.7	3.5	3.38
40			48.6	3.5	3.89
50			60.5	3.8	5.31
65			76.3	4.2	7.47
80			89.1	4.2	8.79
100			114.3	4.5	12.2
125			139.8	4.5	15.0
150			165.2	5.0	19.8
200			216.3	5.8	30.1
250			267.4	6.6	42.4
300			318.5	6.9	41.0
350			355.6	7.9	67.7

注（1）長さは、原則として5,500mmとする。

排水用硬質塩化ビニルライニング鋼管　WSP 042:2006（抜粋）

1.適用範囲　この規格は、常用温度60℃以下の建築排水などに使用する硬質塩化ビニルライニング鋼管（以下、ライニング管という）について規定する。

4.種類及び記号　ライニング鋼管の種類及び記号は、表1のとおりとする。

表1　種類及び記号

種類	記号	原管
排水用硬質塩化ビニルライニング鋼管	D-VA	JIS G 3452(配管用炭素鋼鋼管)に準ずる。1)

注1）寸法は、該当品無いため、機械的強度など寸法以外をJISに準拠する。

6.外観、形状および寸法

表3　寸法および許容差　　単位：mm

呼び径（A）	ライニング管外径	原管		ビニル管		長さ	参考	
		肉厚	許容差（1）	肉厚	許容差		ライニング管（3）平均肉厚	
							タイプⅠ	タイプⅡ
40	48.6±0.5	2.0	−0.3	1.5	±0.2	5,500（2）	4.7	3.5
50	60.5±0.6	2.0		1.5			4.7	3.5
65	76.3±0.8	2.3		1.5			5.0	3.8
80	89.1±0.9	2.3		2.0			5.5	4.3
100	114.3±1.1	2.8		2.0	±0.3		5.8	4.8
125	139.8±1.4	2.8		2.0			5.9	4.8
150	165.2±1.7	3.2		2.5			6.8	5.7
200	216.3±2.0	3.8	−0.4	2.5			7.5	6.3

注（1）プラス側の許容差は規定しない。
（2）長さは原則として約5,500mmとする。
（3）接着剤層を含む平均肉厚を参考として示した。

硬質ポリ塩化ビニル管 Unplasticized poly (vinyl chloride) (PVC-U)pipes JIS K 6741:2007（抜粋）

1.適用範囲　この規格は、主に一般流体輸送配管に用いる硬質ポリ塩化ビニル管及び耐衝撃性硬質ポリ塩化ビニル管（以下、管という。）について規定する。ただし、水道用硬質ポリ塩化ビニル管の製品仕様は、JIS K6742による。

4.種類及び記号　管の種類及び記号は表1による。
（表3中のVMの項は略す）

表1　管の種類及び記号

種　類	記　号
硬質ポリ塩化ビニル管	VP、VM、VU

表3　VP、VUの管の外径及び厚さ並びにその許容差　　単位：mm

種類／区分／呼び径	VP							VU					
	外径			厚さ		参考		外径		厚さ		参考	
	基準寸法	最大最小外径の許容差	平均外径の許容差	最小	許容差	概略内径	1m当たりの質量(kg)	基準寸法	平均外径の許容差	最小	許容差	概略内径	1m当たりの質量(kg)
13	18.0	±0.2	±0.2	2.2	+0.6	13	0.174	—	—	—	—	—	—
16	22.0	±0.2	±0.2	2.7	+0.6	16	0.256	—	—	—	—	—	—
20	26.0	±0.2	±0.2	2.7	+0.6	20	0.310	—	—	—	—	—	—
25	32.0	±0.2	±0.2	3.1	+0.8	25	0.448	—	—	—	—	—	—
30	38.0	±0.3	±0.2	3.1	+0.8	31	0.542	—	—	—	—	—	—
40	48.0	±0.3	±0.2	3.6	+0.8	40	0.791	48.0	±0.2	1.8	+0.4	44	0.413
50	60.0	±0.4	±0.2	4.1	+0.8	51	1.122	60.0	±0.2	1.8	+0.4	56	0.521
65	76.0	±0.5	±0.3	4.1	+0.8	67	1.445	76.0	±0.3	2.2	+0.6	71	0.825
75	89.0	±0.5	±0.3	5.5	+0.8	77	2.202	89.0	±0.3	2.7	+0.6	83	1.159
100	114.0	±0.6	±0.4	6.6	+1.0	100	3.409	114.0	±0.4	3.1	+0.8	107	1.737
125	140.0	±0.8	±0.5	7.0	+1.0	125	4.464	140.0	±0.5	4.1	+0.8	131	2.739
150	165.0	±1.0	±0.5	8.9	+1.4	146	6.701	165.0	±0.5	5.1	+0.8	154	3.941
200	216.0	±1.3	±0.7	10.3	+1.4	194	10.129	216.0	±0.7	6.5	+1.0	202	6.572
250	267.0	±1.6	±0.9	12.7	+1.8	240	15.481	267.0	±0.9	7.8	+1.2	250	9.758

鋳鉄製マンホールふた　SHASE-S 209:2009（抜粋）

マンホールふた

1.適用範囲　この規格は、建物内、建物敷地内、公園敷地内及び敷地周辺道路（公共の車道を除く）に使用する鋳鉄製マンホールふたに適用する。

2.用語及び定義　この規格で用いる用語及び定義は、次による。

（1）水封形マンホールふた
ふたと枠によりトラップを形成し、水封できる構造のもの。

（2）簡易密閉形（パッキン式）マンホールふた
パッキンを水封形マンホールのふた又は枠に装着し、ふたの自重によって圧着し、簡易密閉にした構造のもの。

（3）密閉形（テーパ・パッキン式）マンホールふた
パッキンをふたのテーパ部に装着し、ふたの自重によって締め付けて、密閉にした構造のもの。

（4）中ふた付密閉形（テーパ・パッキン式）マンホールふた
密閉形（テーパ・パッキン式）マンホールのふたの中央部に、さらにふたを設けた構造のもので、軽微な作業は、中ふたを外すだけで行えるようにしたもの。

（5）密閉形（ボルト・パッキン式）マンホールふた
ふたと枠の間にパッキンを装着し、ボルトの締付けにより、密閉にした構造のもので、圧力がかかる水槽などにおいて、ボルトの締付けにより防臭・防水機能の効果を確実にしたもの。

3.種類及び大きさの呼び　マンホールふたの種類及び大きさの呼びは表1による。

表1－マンホールふたの種類及び大きさの呼び

種類		大きさの呼び[mm]								安全荷重[kN]
水封形	5000K	300	350	400	450	500	600	750	900	50
	1500K	300	350	400	450	500	600	750	900	15
	500K	300	350	400	450	500	600			5
簡易密閉形（パッキン式）	5000K	300	350	400	450	500	600	750	900	50
	1500K	300	350	400	450	500	600	750	900	15
	500K	300	350	400	450	500	600			5
密閉形（テーパ・パッキン式）	5000K				450	500	600	700		50
	1500K				450	500	600	700		15
	500K				450	500	600			5
中ふた付き密閉形（テーパ・パッキン式）	5000K							700	800	50
	1500K							700	800	15
密閉形（ボルト・パッキン式）	500K				450	500	600			5

4.要求事項

4.3性能　マンホールふたは、5. の規程によって試験し、表2に適合しなければならない。

表2－マンホールふたの性能

項目	判断基準	試験方法
たわみ量	有効内径の0.6%以内	5.1
残留たわみ量	有効内径の0.2%以内	5.1
破壊荷重	破壊試験荷重以下で破壊されない	5.2

4.7表示　マンホールふたの表示は、ふたに大きさの呼び、種類及び製造業者名又はその略号を鋳出し（高さ1mm以上）しなければならない。
大きさの呼びと種類の例　750-5000K，450-5000K，600-1500K，600-500K

5.荷重試験方法

5.1たわみ試験の試験方法

たわみ試験の試験方法は、図9に示すように試験体の枠を全面で支え、ふた（試験体）の中央に表3に示す加重体を載せ、たわみ試験荷重に達するまで徐々に荷重を加えたときのたわみ量及び荷重除去後のたわみ量（残留たわみ）を測定する。ただし試験体は、パッキンを外したものとする。

5.2破壊試験の試験方法

破壊試験の試験方法は、5.1を終了後、さらに表3に示すたわみ試験荷重の4倍に相当する破壊試験荷重に達するまで徐々荷重を加え試験を行う。

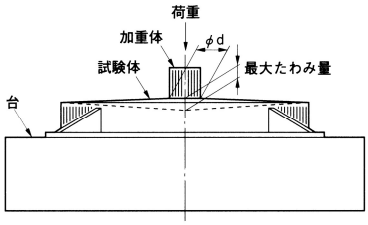

図9　マンホールふたの試験要領

表3－加重体の大きさと試験荷重

種類	大きさの呼び [mm]	加重体の大きさφd [mm]	たわみ試験荷重 [kN]	破壊試験荷重 [kN]
5000K	300	※170	※25	※100
	350～900	330	50	200
1500K	300～900	170	15	60
500K	300～600	150	5	20

備考　※印は、試験方法上、加重体の大きさ及び試験荷重は特例とする。（解説参照）

6.検査

検査は、各製品ごとに4. に規定する項目を検査する。なお、検査は抜取検査とし、抜取検査方法は、受渡当事者間の協議による。

7.呼び方

マンホールふたの呼び方は、名称・種類及び大きさの呼びによる。
例　マンホールふた:水封形　1500K-300

化粧マンホールふた

1.適用範囲　この規格は、建物内、建物敷地内、公園敷地内及び敷地周辺道路（公共の車道を除く）に使用する鋳鉄製化粧マンホールふたに適用する。

2.用語及び定義　この規格で用いる用語及び定義は、次による。

（1）簡易密閉形（パッキン式）床化粧マンホールふた
　パッキンをふた又は枠に装着し、ふたの自重によって圧着し、簡易密閉にした構造で、タイルなどの床化粧材（充てん深さ40mm）を充てんすることができるもの。

（2）密閉形（ボルト・パッキン式）床化粧マンホールふた
　ふたと枠の間にパッキンを装着し、ボルトの締付けにより、、密閉にした構造で、タイルなどの床化粧材（充てん深さ40mm）を充てんすることができるもの。

（3）簡易密閉形（パッキン式）インターロッキング用化粧マンホールふた
　パッキンをふた又は枠に装着し、ふたの自重によって圧着し、簡易密閉にした構造で、インターロッキングブロック（充てん深さ70mm）を充てんすることができるもの。

3.種類及び大きさの呼び　化粧マンホールふたの種類及び大きさの呼びは、表1による。

表1－マンホールふたの種類及び大きさの呼び

種類			大きさの呼び[mm]		安全荷重[kN]
床化粧マンホールふた	簡易密閉形（パッキン式）	1500K[a)]	450	600	15
	密閉形（ボルト・パッキン式）	1500K	450	600	15
インタロッキングブロック用化粧マンホールふた	簡易密閉形（パッキン式）	1500K	450	600	50

注記　大きさの呼びは、枠の有効のり寸法[mm]で表す。
注a）　5000K、1500Kとあるのは安全荷重を記号化したものである。

4.要求事項

4.3性能　化粧マンホールふたは、5. の規定によって試験し、表2に適合しなければならない。

表2－化粧マンホールふたの性能

項目	判断基準	試験方法
たわみ量	有効内径の0.6%以内	5.1
残留たわみ量	有効内径の0.2%以内	5.1
破壊荷重	破壊試験荷重以下で破壊されない	5.2

4.7表示　化粧マンホールふたの表示は、裏面に大きさの呼び、種類及び製造業者名又はその略号を鋳出し（高さ1mm以上）しなければならない。
大きさの呼びと種類の例　450-5000K，600-1500K

5.荷重試験方法

5.1たわみ試験の試験方法
　たわみ試験の試験方法は、図7に示すように試験体の枠を全面で支え、ふた（試験体）の中央に表3に示す加重体を載せ、たわみ試験荷重に達するまで徐々に荷重を加えたときのたわみ量及び荷重除去後のたわみ量（残留たわみ）を測定する。ただし試験体は、パッキンを外したものとする。

5.2破壊試験の試験方法
　破壊試験の試験方法は、5.1を終了後、さらに表3に示すたわみ試験荷重の4倍に相当する破壊試験荷重に達するまで徐々に荷重を加え試験を行う。

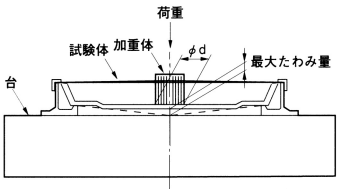

図7－化粧マンホールふたの試験要領

表3

種類	大きさの呼び [mm]	加重体の大きさ [mm]	たわみ試験荷重 [kN]	破壊試験荷重 [kN]
5000K	450・600	330	50	200
1500K	450・600	170	15	60

6.検査　検査は、各製品ごとに4. に規定する項目を検査する。なお、検査は抜取検査とし、抜取検査方式は、受渡当事者間の協議による。

7.呼び方　化粧マンホールふたの呼び方は、名称・種類及び大きさの呼びによる。
例　床化粧マンホールふた:簡易密閉形　1500K-450

格子ふた

1.適用範囲　この規格は、建物内、建物敷地内、公園敷地内および敷地周辺道路（公共の車道を除く）に使用する鋳鉄製格子ふたに適用する。

2.用語及び定義　この規格で用いる用語及び定義は、次による。

(1)角形格子ふた

角形のふたに格子状の排水用開口部を設けた構造で、敷地内などの集水を目的としたもの。

3.種類及び大きさの呼び　格子ふたの種類及び大きさの呼びは、表1による。。

表1－ 格子ふたの種類及び大きさの呼び

種類		大きさの呼び[mm]							安全荷重[kN]
角形格子ふた	5000K[a)]	300	350	400	450	500	600	700	50
	1500K	300	350	400	450	500	600	700	15
	500K	300	350	400	450	500	600		5

注記　大きさの呼びは、枠の有効のり寸法[mm]で表す。

注a)　5000K、1500K、500Kとあるのは安全荷重を記号化したものである。

4.要求事項

4.3性能　格子ふたは、5. の規定によって試験し、表2に適合しなければならない。

表2－ 格子ふたの性能

項目	判断基準	試験方法
たわみ量	有効内径の0.6%以内	5.1
残留たわみ量	有効内径の0.2%以内	5.1
破壊荷重	破壊試験荷重以下で破壊されない	5.2

4.6表示　格子ふたの表示は、ふたに大きさの呼び、種類及び製造者名又はその略号を鋳出し（高さ1mm以上）しなければならない。

大きさの呼びと種類の例　450-5000K，600-1500K

5.荷重試験方法

5.1たわみ試験の試験方法

たわみ試験の試験方法は、図3に示すように試験体の枠を全面で支え、ふた（試験体）の中央に表3に示す加重体を載せ、たわみ試験荷重に達するまで徐々に荷重を加えたときのたわみ量及び荷重除去後のたわみ量（残留たわみ）を測定する。

5.2破壊試験の試験方法

破壊試験の試験方法は、5.1を終了後、さらに表3に示すたわみ試験荷重の4倍に相当する破壊試験荷重に達するまで徐々荷重を加え試験を行う。

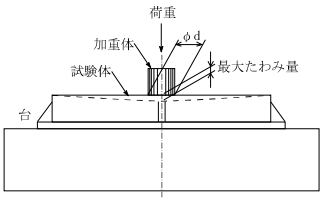

図3　格子ふたの試験要領

表3－加重体の大きさと試験荷重

種類	大きさの呼び [mm]	加重体の大きさφd [mm]	たわみ試験荷重 [kN]	破壊試験荷重 [kN]
5000K	300	※170	※25	※100
	350～900	330	50	200
1500K	300～900	170	15	60
500K	300～600	150	5	20

備考　※印は、試験方法上、加重体の大きさ及び試験荷重は特例とする。（解説参照）

6.検査　検査は、各製品ごとに4. に規定する項目を検査する。なお、検査は抜取検査とし、抜取検査方式は、受渡当事者間の協議による。

7.呼び方　格子ふたの呼び方は、名称、種類及び大きさの呼びによる。

例　角形格子ふた:5000K-450

鋳鉄製マンホールふた解説　SHASE-S 209：2009（抜粋）

改定の趣旨と経緯

この規格は、1972年（昭和47年）にHASS 209-1972“マンホールふた”として制定し、15年後マンホールふたの適用範囲、呼び径、安全荷重、塗装、材質などの見直し及び格子ふた規格の追加を行い、HASS 209-1989“マンホールおよび格子ふた”として改定した。

1996年（平成8年）の改定においては，SI単位系を主とした表示，JISの改定による材料名表示の変更，床化粧マンホールふた及びインタロッキングブロック用化粧マンホールふたの追加などを行い，HASS 209-1996“マンホールおよび格子ふた”として改定した。

さらに，2003年（平成15年）には，規格名称を，“マンホールおよび格子ふた”から“鋳鉄製マンホールふた”とし，用途別の中分類として“マンホールふた”，“化粧マンホールふた”，“格子ふた”に3分類し，それぞれが単独の規格として扱える構成とした他，使用範囲の追加，パッキンの材質変更，荷重試験の加重体の変更などの改定を行い，SHASE-S 209-2003“鋳鉄製マンホールふた”として発行した。（本学会規格の略称「HASS」は2003年（平成15年），「SHASE-S」に変更された）

今回の改定は，5年後の見直しに当たり，2007年（平成19年）に学会のスタンダードの記載方法，用語の用い方などの統一化を図った“SHASE-S作成のための手引き”が発行されたため，この手引きに沿った記載方法に改めた。

改定の趣旨と経緯

以下の章・節・項は、それぞれ本体に対応している。なお、説明は中分類の3種類に共通として記述してあり、個別に記述が必要なものは個別に記述してある。

1.適用範囲　この規格の鋳鉄製マンホールふたは、建物内、建物敷地内、公園敷地内及び敷地周辺道路（公共の車道を除く）の排水ます、各種水槽、油タンク並びに電気設備用ハンドホールなどを対象とするものである。解説表1に、種類別の主な用途を示す。

解説表一鋳鉄製マンホールふたの種類別の主な用途

鋳鉄製マンホールふたの種類 ＼ 用途		屋内タンク類					屋外タンク類						排水ます・その他						
		雑排水槽・汚水	ゆう(湧)水槽	雨水槽	消火用水槽	雑用水槽	飲料用水槽	雑排水槽・汚水	雨水槽	消火用水槽	地下油タンク	雑用水槽	雑排水ます・屋内汚水	雑排水ます・屋外汚水	集水ます	雨水ます	浄化槽類	ハンドホール	配管用トレンチなどの点検口
マンホールふた	水封形							○	○					○		○	○		
	簡易密閉形（パッキン式）		○	○	○	○		○		○		○		○			○	○	○
	密閉形（テーパ・パッキン式）	○				○	○			○	○	○	○					○	○
	中ふた付き密閉形（テーパ・パッキン式）										○								
	密閉形（ボルト・パッキン式）	○※	○※	○※			○※												
化粧マンホールふた	床化粧マンホールふた 簡易密閉形（パッキン式）		○	○	○	○		○		○		○		○			○	○	○
	床化粧マンホールふた 密閉形（ボルト・パッキン式）	○				○	○			○	○	○	○					○	○
	インタロッキングブロック用化粧マンホールふた 簡易密閉形（パッキン式）													○	○	○		○	○
格子ふた	角形格子ふた														○	○	○		

注　※背圧がかかると予想される場合

また、鋳鉄製マンホールふたは、ふたに加わる車両のタイヤ荷重によって、安全荷重の範囲内で選定する。それぞれの安全荷重における許容通過車両を解説表2に示す。

解説表2— 安全荷重における許容通過車両

安全荷重	許容通過車輌
50[a)]	・大形トラック[d)] ・バス[e)]
15[b)]	・4トントラック ・普通乗用車（2001cc以上）
5[c)]	・小形乗用車（2000cc以下）

注記　昭和26年運輸省令第67号“道路運送車両の保安基準”の改正（平成5年11月25日施行）により、トラックの総重量は25トンまで緩和されたが、輪荷重5トンの規定は据え置かれた。したがって、鋳鉄製マンホールふたに加わる荷重は以前と同じで5トンである。

注a)　法令輪荷重5トンを基準に、安全荷重50kNと設定した。
注b)　4トントラックのタイヤ1本当たりの概略負荷能力1.5トンを基準に、安全荷重を15kNと設定した。
注c)　小形乗用車のタイヤ1本当たりの概略負荷能力0.43トンを基準に、安全荷重を5kNと設定した。
（タイヤ1本当りの概略負荷能力は、(社)日本自動車タイヤ協会の参考資料による）
注d)　大形トラックとは積載量5トン以上、総重量8トン以上をいう。
注e)　バスとは大形バス（30人以上）、および小形バス（11～29人）をいう。

3.種類及び大きさの呼び

マンホールふたの種類は機能別に水封形と密閉形に分類し、密閉形については、さらに主な構造を（ ）書きで併記した。

4.要求事項

4.1形状・寸法　(1)マンホールふたの“簡易密閉形（パッキン式）”の形状は、“水封形”によるものとし、パッキンの装着方法の参考例を解説図1に示す。

解説図1ーパッキンの装着方法参考図



(2)マンホールふたおよび化粧マンホールふたの形状については、図で“リブあり”の図としているが、この規格の荷重試験に合格すれば“リブなし”でもよいものとし、その旨を備考に明記した。

(3)格子ふたの開口部有効面積は、有効内のり寸法Dによって算出した面積の30%以上とした。これは、落葉などによる目詰まりを考慮し、一般に使用されている集水ます（最上流）に接続する排水管の断面積の2倍程度とした。

4.2材料　材料については、1500K，500Kは、JIS G 5501（ねずみ鋳鉄品）に規定するFC 200とし、5000KはJISG 5502（球状黒鉛鋳鉄品）に規定するFCD 500-7とした。

4.3性能　(1)たわみについては、JIS A 5506“下水道用マンホールふた”においても規定されており、ふたの性能上、必要な項目であるたわみ量を制限した。

(2)たわみ試験時のたわみ量は、ふた表面の湾曲寸法〔規格の図におけるJ寸法〕が枠有効内径のおおむね1%であり、それ以下のたわみ量に制限することとし、実験結果を基に有効内径又は有効内のり寸法の0.6%以内とし、また、残留たわみ量は有効内径又は有効内のり寸法の0.2%以内とした。

(3)破壊試験荷重まで荷重を加えても、試験体が破壊しないことを確認する。

4.5はめ合わせ　角形格子ふたのはめ合わせについては、構造および製造上、がたつきを皆無とすることが困難であるため、規定しないこととした。

4.7表示　表示は、ふたの表面（化粧マンホールふたは裏面）に所定の事項を鋳出しする。種類の表示は、5000K、1500K及び500Kとする。

5.荷重試験方法

5.1たわみ試験の試験方法

(1)たわみ量は、あらかじめ荷重（5000K-300は2.5kN、5000K-350～900は5kN、1500Kは1.5kN、500Kは1kN）を加えて一度除去し、その状態を0点としてたわみ試験荷重を加えて測定する。

(2)残留たわみ量は、荷重を徐々に除去した後、測定する。

(3)加重体の大きさについては、それぞれのタイヤの接地面積を円形に換算して、種類ごとに加重体の大きさを解説表3のとおりに定めた。ただし、5000Kの大きさの呼び300に関しては加重体の大きさが試験体を上回るため、加重体の大きさをφ170としてφ330の状態で試験荷重をかけた場合と同等の応力となる試験荷重を求めて25kNとした。

5.2破壊試験の試験方法

残留たわみ量を測定した後に、安全荷重の4倍に相当する破壊試験荷重まで徐々に荷重を加える。

解説表3— 加重体の大きさ

種類	許容通過車輌	タイヤ接地面積（cm^2）	加重体の大きさ（φd）
5000K	大形トラック バス	880	330 a)
1500K	4トントラック 普通乗用車 (2001cc以上)	245	170
500K	小形乗用車 (2001cc以下)	184	150

注記　日本自動車タイヤ協会の参考資料による。
注a)　大きさの呼び300に関しては、170とする。

雨水排水管の管径について　SHASE-S 206：2009 給排水設備基準（抜粋）

雨水排水

1.　配管方法

1．1　雨水立て管の兼用禁止

雨水立て管は、雨水専用の管として設け、排水立て管及び通気立て管と兼用してはならない。

1．2　雨水管と排水管の接続

雨水横主管は、単独で敷地雨水管又は合流式の敷地排水管に接続する。

2.　雨水用トラップ

2．1　雨水用トラップ

（1）　合流式下水道の敷地排水管に雨水管を接続する場合には、雨水管にトラップを設ける。

（2）　雨水横主管又は敷地雨水管に接続する雨水横枝管にはトラップを設けてはならない。

（3）　分流式下水道の敷地雨水管には、敷地境界に雨水トラップを設ける。

3.　ルーフドレン

3．1　ルーフドレンの設置

雨どいに排水されるものを除き、すべての屋根面、バルコニー、ドライエリア及び同種のエリアには、それぞれの目的に適合したルーフドレンを設ける。

4.　雨水排水管径の決定

4．1　雨水立て管

雨水立て管の管径は、表1によって選定する。

表1　雨水立て管の管径[a)]

管径（mm）	許容最大屋根面積（㎡）[b),c)]
50	67
65	135
75	197
100	425
125	770
150	1,250
200	2,700

注　a）　正方形又は長方形の雨水立て管は、それに接続される流入管の断面積をとり、また、内面の短辺をもって相当管径とし、かつ”長辺/短辺”の倍率を表の数値に乗じ、その許容最大面積とする。

b）　屋根面積は、すべて水平に投影した面積とする。

c）　許容最大屋根面積は、雨量100mm/hを基礎として算出したものである。したがって、これ以外の雨量に対しては、表の数値に”100/当該地域の最大雨量”を乗じて算出する。

壁面を流下する雨水について

壁面が風雨にさらされ、かつその壁面を流下した雨水が下部においていっ（溢）水事故などを起こすおそれのある場合は、壁面を流下する雨量も考慮に入れる必要がある。この場合の数値としては、”Plumbing　Manual　BMS66（1940）”に準拠して、壁面面積の50%を下部のエリアなどの面積に加算することとした。

4．2　雨水横管

雨水横枝管・雨水横主管及び敷地雨水管の管径は、表2によって選定する。

表2　雨水横管の管径[a)]

管径（mm）	許容最大屋根面積（㎡）[b),c)] 屋根こう配								
	1/25	1/50	1/75	1/100	1/125	1/150	1/200	1/300	1/400
65	137	97	79	—	—	—	—	—	—
75	201	141	116	100	—	—	—	—	—
100	—	306	250	216	193	176	—	—	—
125	—	554	454	392	351	320	278	—	—
150	—	904	738	637	572	552	450	—	—
200	—	—	1,590	1,380	1,230	1,120	972	792	688
250	—	—	—	2,490	2,230	2,030	1,760	1,440	1,250
300	—	—	—	—	3,640	3,310	2,870	2,340	2,030
350	—	—	—	—	—	5,000	4,320	3,530	3,060
400	—	—	—	—	—	—	6,160	5,040	4,360

注　a）　都市の下水道条例が適用される地域においては、その条例の基準に適合させなければならない。

b）　屋根面積は、すべて水平に投影した面積とする。

c）　許容最大屋根面積は、雨量100mm/hを基礎として算出したものである。したがって、記載以外の雨量に対しては、表の数値に”100/当該地域の最大雨量”を乗じて算出する。なお、流速が 0.6m/s未満又は 1.5m/sを超えるものは好ましくないので除外してある。

4．3　合流式の排水横主管及び敷地排水管

合流式の排水横主管及び敷地排水管と、雨水横主管又は敷地雨水管を接続する場合の管径は、排水管の負荷流量を屋根面積に換算し、雨水管の屋根面積に加算して表2によって選定する。
なお、換算値は、排水管の負荷流量 1L/sごとに 36㎡の屋根面積とする。

4．4　連続して排出する排水のある場合の管径

ポンプ・空気調和機器又はこれらに類似する装置から、連続的又は断続的な排水を受け入れる雨水横主管又は敷地雨水管の管径は4．3によって定められるものとする。

表3　各地の最大雨量

国立天文台編　理科年表　2018年　日降水量・1時間降水量・10分間降水量の最大記録より

地名	日降水量				1時間降水量				10分間降水量			
	mm	年	月	日	mm	年	月	日	mm	年	月	日
札幌	207.0	1981	8	23	50.2	1913	8	28	19.4	1953	8	14
函館	176.0	1939	8	25	63.2	1939	8	25	21.3	1959	9	11
旭川	184.2	1955	8	17	57.3	1912	8	14	29.0	2000	7	25
釧路	182.4	1941	9	6	55.9	1947	8	26	21.8	1952	6	20
帯広	174.0	1988	11	24	56.5	1975	7	17	26.1	1943	8	9
網走	163.0	1992	9	11	38.5	2009	9	16	28.0	2009	9	16
留萌	147.5	1973	8	18	57.5	1988	8	25	15.6	1953	7	31
稚内	192.0	2016	9	6	64.0	1938	9	1	21.0	1995	8	31
根室	211.5	1992	9	11	53.5	2015	8	10	19.0	2015	8	10
寿都	206.3	1962	8	3	57.5	1990	7	25	18.0	2010	8	24
浦河	190.0	1981	8	5	60.0	2012	9	9	19.5	1984	8	3
青森	208.0	2007	11	12	67.5	2000	7	25	20.5	2000	7	25
盛岡	198.0	2007	9	17	62.7	1938	8	15	22.0	1953	8	1
宮古	319.0	2000	7	8	80.0	2016	8	30	24.5	2016	8	30
仙台	312.7	1948	9	16	94.3	1948	9	16	30.0	1950	7	19
秋田	186.8	1937	8	31	72.4	1964	8	13	27.0	1964	8	13
山形	217.6	1913	8	27	74.5	1981	8	3	29.0	1958	8	2
酒田	171.0	2011	6	23	77.8	1949	8	24	23.7	1965	9	5
福島	169.5	1986	8	5	70.6	1966	8	12	26.8	1966	8	12
小名浜	227.2	1966	6	28	69.5	2007	8	22	31.5	2007	8	22
水戸	276.6	1938	6	29	81.7	1947	9	15	36.3	1959	7	7
宇都宮	219.4	1957	8	7	100.5	1957	8	7	35.5	1982	6	21
前橋	357.4	1947	9	15	114.5	1997	9	11	32.0	2001	7	25
熊谷	301.5	1982	9	12	88.5	1943	9	3	35.8	1943	9	3
銚子	311.6	1947	8	28	140.0	1947	8	28	31.2	1957	10	6
東京	371.9	1958	9	26	88.7	1939	7	31	35.0	1966	6	7
大島	525.5	2013	10	16	122.5	2013	10	16	29.0	2003	7	24
八丈島	438.9	1941	9	19	129.5	1999	9	4	32.5	1999	9	4
横浜	287.2	1958	9	26	92.0	1998	7	30	39.0	1995	6	20
新潟	265.0	1998	8	4	97.0	1998	8	4	24.0	1967	8	28
高田	176.0	1985	7	8	91.0	2006	10	29	33.0	2006	10	29
相川	240.0	2002	7	15	79.8	1961	8	4	26.5	2010	9	12
富山	207.7	1948	7	25	75.0	1970	8	23	33.0	1970	8	23
金沢	234.4	1964	7	18	77.3	1950	9	18	29.0	1953	8	24
輪島	218.8	1966	7	12	73.7	1936	9	15	24.9	1967	8	24
福井	201.4	1933	7	26	75.0	2004	7	18	23.0	2013	9	3
敦賀	211.2	1965	9	17	58.5	2014	6	12	23.5	2014	6	12
甲府	244.5	1945	10	5	78.0	2004	8	7	28.0	2016	8	1
長野	124.5	2004	10	20	63.0	1933	8	13	26.5	1947	8	17
松本	155.9	1911	8	4	59.0	1981	7	18	24.3	1947	8	28

地名	日降水量				1時間降水量				10分間降水量			
	mm	年	月	日	mm	年	月	日	mm	年	月	日
飯田	325.3	1961	6	27	79.7	1960	8	5	22.0	1973	8	4
軽井沢	318.8	1949	8	31	69.4	1960	8	2	38.5	1960	8	2
岐阜	260.2	1961	6	26	99.6	1914	7	24	30.5	2012	4	3
高山	266.1	1910	9	7	57.0	2014	8	17	24.5	1975	6	15
静岡	368.0	2004	6	30	113.0	2003	7	4	29.0	2003	7	4
浜松	344.1	1910	8	9	87.5	1982	11	30	31.5	1982	11	30
名古屋	428.0	2000	9	11	97.0	2000	9	11	30.0	2013	7	25
津	427.0	2004	9	29	118.0	1999	9	4	30.0	1946	10	12
尾鷲	806.0	1968	9	26	139.0	1972	9	14	36.1	1960	10	7
彦根	596.9	1896	9	7	63.5	2001	7	17	27.5	2001	7	17
京都	288.6	1959	8	13	88.0	1980	8	26	26.0	2012	7	15
大阪	250.7	1957	6	26	77.5	2011	8	27	27.5	2013	8	25
神戸	319.4	1967	7	9	87.7	1939	8	1	36.5	2012	4	3
奈良	182.3	1959	8	13	79.0	2000	5	13	27.0	2013	8	5
和歌山	353.5	2000	9	11	122.5	2009	11	11	34.5	1950	4	5
潮岬	420.7	1939	10	17	145.0	1972	11	14	38.0	1972	11	14
鳥取	187.5	1976	9	10	68.0	1981	7	3	28.0	2016	8	16
松江	263.8	1964	7	18	77.9	1944	8	25	25.6	1958	8	1
浜田	394.5	1988	7	15	91.0	1983	7	23	27.4	1963	8	30
西郷	236.0	1991	9	14	93.0	1988	9	27	29.0	2007	10	17
岡山	187.0	2011	9	3	73.5	1994	7	7	30.5	2014	7	20
広島	339.6	1926	9	11	79.2	1926	9	11	26.0	1987	8	13
下関	336.7	1904	6	25	77.4	1953	6	28	32.5	2004	9	16
徳島	471.5	1891	8	2	90.5	2009	8	10	32.0	1983	9	7
高松	210.5	2004	10	20	68.5	1998	9	22	23.0	1947	7	15
松山	215.1	1943	7	23	60.5	1992	8	2	24.0	2012	8	19
高知	628.5	1998	9	24	129.5	1998	9	24	28.5	1998	9	24
室戸岬	446.3	1949	7	5	149.0	2006	11	26	38.0	1942	9	17
清水	421.0	1980	8	4	150.0	1944	10	17	49.0	1946	9	13
福岡	307.8	1953	6	25	96.5	1997	7	28	23.5	2007	7	12
佐賀	366.5	1953	6	25	101.5	1937	7	25	26.9	1950	8	6
長崎	448.0	1982	7	23	127.5	1982	7	23	36.0	1959	7	8
厳原	392.5	1916	9	24	116.0	2003	7	23	29.4	1927	9	2
福江	432.5	2005	9	10	113.5	1967	7	9	28.5	1989	9	21
熊本	480.5	1957	7	25	94.0	2016	6	20	27.0	1991	6	30
大分	443.7	1908	8	10	81.5	1993	9	3	29.0	1948	8	16
宮崎	587.2	1939	10	16	139.5	1995	9	30	38.5	1995	9	30
鹿児島	324.0	1995	8	11	104.5	1995	8	11	33.0	1998	10	7
名瀬	622.0	2010	10	20	116.4	1949	10	21	28.0	1968	9	23
那覇	468.9	1959	10	16	110.5	1998	7	17	29.5	1979	6	11

HASECHUW

お取引方法

■価　　格	価格は発行日現在のものでございますので、原材料・工賃その他の変動のある場合は、価格改定をさせて戴くことがありますのでご了承ください。
■輸送費用	製品は弊社、倉庫お渡し価格でございますので荷造費・輸送費は全てご注文主のご負担となっております。
■返　　品	弊社の責任に帰すべき事由以外の返品は、勝手ながらご辞退申し上げます。
■納品期日	納品期日は弊社倉庫の出荷日とさせて戴きますのでご了承ください。

No. 36−1 建築・衛生設備資材
ルーフドレイン

No. 32−3 グレーチング

No. 31−4 排水鋼管可とう継手

建築・衛生設備資材とルーフドレインは合冊カタログになりました。

= 東浜グループ =

株式會社 長谷川鋳工所®

http://www.hasechuw.co.jp/

株式會社 長谷川鑄工所®

本社営業部　〒332-0015　埼玉県川口市川口 1-5-14
TEL.048-226-3311　FAX.048-226-3316

北海道営業所　〒003-0011　札幌市白石区中央1条5丁目11-16
TEL.011-805-2500　FAX.011-842-2619

東北営業所　〒984-0012　仙台市若林区六丁の目中町 18-15
TEL.022-288-2071　FAX.022-288-2073

大阪営業所　〒564-0051　大阪府吹田市豊津町 17-35
TEL.06-7713-2800　FAX.06-6380-1039

九州営業所　〒812-0893　福岡市博多区那珂1丁目29-23
TEL.092-481-6266　FAX.092-431-4817

大利根物流センター　〒349-1148　埼玉県加須市豊野台 1-345-15
TEL.0480-72-7876　FAX.0480-72-7836

HASECHUW

http://www.hasechuw.co.jp

・本カタログに記載の内容は、製品改良のため予告なく仕様変更することがありますので予めご了承ください。
・本カタログ発行後の諸規格の改定に関する製品につきましては、その都度お問い合わせください。

1910A15