おかげさまで100周年

TRADE MARK

は信頼のブランド

建築・衛生設備資材

No.41-1 2025年 2月



排水金物
トラップ
通気金具
防水継手
マンホール
ふた
化粧ふた
鋳鉄製格子ふた
バルブボックス
フロアーハッチ
ルーフドレイン
EHシリーズ
TOHIN
参考資料

株式会社 長谷川鋳工所®

HASECHUW

COM

http://www.hasechuw.co.jp

ハセチュウ で 検索

No.34-3　グレーチング
No.36-4　排水鋼管用可とう継手
は別冊となります

＝東浜グループ＝

HASECHUW

株式會社 長谷川鋳工所

建築・衛生設備資材

No.41-1

2025年 2月



P-trap COM（ピートラコム）

㈱長谷川鋳工所と㈱小島製作所は平成１８年６月１日より、**対象製品につきまして、製造を分担した上で協業化ロゴマークを表示し、順次販売しております。**
何卒ご理解を賜り、引き続きのご愛顧をお願い申し上げます。

P-trap COM Series

コンビネーションから生まれる未来の排水技術

協業化の「ロゴマーク」は、両社事業の象徴となる排水トラップとマンホールふたをベースに、企業連合（a Combination of Companies）であるCOMの文字を配置したデザインです。今後は、協業化対象品種につきましては、社名ロゴに代わってこの「新ロゴ」が表示されます。

㊍は信頼のブランド

索引（アルファベット順）

A

AH-8	鋳鉄製防護ふた	188
AH-14・25	〃	188
AH-8B	〃	189
AHF-14・25	〃	294
AHF-8	〃	294
AH-G	合板床材用アルミ目地フロアーハッチ	256
AH-GS	〃	256
AP	P型鋳鉄製排水トラップ	87

B

B1-1	止水弁用鋳鉄製ボックス	208
B1-2	〃	207
B1-2K	〃	208
新 B1-2PC	〃	209
B1-2S/B1-2SL	止水弁用ステンレス製ボックス	208
B1-3S	〃	207
B1-PV	鋳鉄製バルブボックス	210
B3-A	散水栓用鋳鉄製ボックス	217
B3-A2-O	〃	219
B3-AD	〃	217
B3-A-E	〃	224
B3-A-N	〃	219
B3-A-O	〃	218
B3-A-O(大阪市型)	〃	218
B3-A-OE	〃	222
B3-B	〃	220
B3-BA	〃	220
B3-BA-O	〃	221
B3-B-E	〃	225
B3-B-O	〃	221
B3-B-OE	〃	223
B3-S2W/B3-S2WL	ステンレス製散水栓ボックス	232
B3-S3WD/B3-S3WDL	〃	230
B3-S4W/B3-S4WL	〃	233
B3-S4WD/B3-S4WDL	〃	231
B3-SDB	〃	227
B3-SDBL	〃	227
B3-SDH	〃	226
B3-SDHL	〃	226
B3-SDH(L)樹脂製台座	〃	226
B3-SG/B3-SGL	〃	228
B3-SGC/B3-SGCL	〃	229
B3-SGO/B3-SGOL	〃	228
B3-SW/B3-SWL	〃	230
B5	止水弁用鋳鉄製ボックス	212
B6	制水弁用鋳鉄製ボックス	212
B6-L/B6-L(鍵なし)	水抜栓用鋳鉄製ボックス	211
BLM-A	金属流し用鋳鉄製排水トラップ	50
BO-1A(A)	鋳鉄製たて型ルーフドレイン	272
BO-1B(B)	〃	272
BO-3FL	〃	269
BO-6A(A)	〃	268
BO-6A(A)N	〃	268
BO-6B(B)	〃	269
BO-6B(B)N	〃	269
BOAA	〃	273
BOBA	〃	273
BOJS	〃	274
BOJT	〃	275
BOKS	〃	274
BOKT	〃	275
BOLS	〃	274
BOLT	〃	275
BP	P型鋳鉄製排水トラップ	87
BP-A(SU)	〃	92
BP-B(SU)	〃	92
BP-CIQ	〃	92
BP-D	洗濯機用鋳鉄製排水トラップ	92
BP-DBQ	P型鋳鉄製排水トラップ	92
BP-DC	洗濯機用鋳鉄製排水トラップ	92
BP-DCW	木質床用鋳鉄製洗濯機排水トラップ	92
BP-KSQ	P型鋳鉄製排水トラップ	92
BP-PCC(SU)	〃	92

C

C(SU)	ステンレス製排水目皿	18
CAP	黄銅製床下掃除口(キャップ)	46
CA-S	雨水排水桝用鋳鉄製角形格子ふた	202
CB-S	〃	202
CC-B	角形格子ふた用ステンレス製バスケット	204
CC-BZ	角形格子ふた用ZAM鋼板製バスケット	204
CC-PZ	角形格子ふた用ZAM鋼板製プレート	204
CD-SH	雨水排水桝用鋳鉄製角形格子ふた	203
CIQ	床上掃除口	28
CIR	〃	28
C-K	黄銅製排水目皿	21
CNP	ステンレス製円錐形防虫網	152
CNP-V	〃	152
COA(SU)	ステンレス製床上掃除口	24
COA-GV(SU)	ステンレス製化粧用床上掃除口	24
COA-V(SU)	ステンレス製床上掃除口	24
COB(SU)	床上掃除口	25
COB-C(SU)	防水受つば付排水目皿	42
COB-D(SU)	〃	42
COB-DL	〃	43
COB-FRP受つば	FRP防水用受つば	119
COB-KSR	防水受つば付掃兼ドレン	43
COB-NSA(SU)	防水受つば付床上掃除口	25
COB-NS受つば	防水受つば	26
COB-PCC(SU)	防水受つば付掃兼ドレン	43
COB-PCD(SU)	〃	43
COB-SHO(SU)	防水受つば付排水共栓	42
COB-SI(SU)	防水受つば付掃兼ドレン	43
COB-SO(SU)	防水受つば付排水共栓	42
COB-SR(SU)	〃	42
COB-SRH(SU)	〃	42
COB受つば	防水受つば	26
COCL-P(SU)	ステンレス製掃兼ドレン	34
COC-P	青銅製床下掃除口(プラグ)	46
COD-GP	黄銅製掃兼ドレン	36
COR(SU)	リザーブドレン	47
COS-C(SU)	防水受つば付排水目皿	44
COS-D(SU)	〃	44
COS-DL	〃	45
COS-PCC(SU)	防水受つば付掃兼ドレン	45
COS-PCD(SU)	〃	45
COS-SHO(SU)	防水受つば付排水共栓	44
COS-SI(SU)	防水受つば付掃兼ドレン	45
COS-SO(SU)	防水受つば付排水共栓	44
COS-SR(SU)	〃	44
COS-SRH(SU)	〃	44

C0自在ハンドル 自在ハンドル ・・・・・・・・・・・・・・・・ 25
C-V(SU) ステンレス製排水目皿 ・・・・・・・・・・・ 18
CV-R 防護ふた用内ふた ・・・・・・・・・・・・・・・190

D
D(SU) ステンレス製排水目皿 ・・・・・・・・・・・ 19
D-2S 貼物用アルミ目地フロアーハッチ ・・・254
D-2S-N 〃 ・・・254
D-4S 充填用アルミ目地フロアーハッチ ・・・254
D-4S-N 〃 ・・・254
DBQ 黄銅製排水目皿・・・・・・・・・・・・・・・ 23
DBR 〃 ・・・・・・・・・・・・・・・・ 23
DD-Ⅱ 〃 ・・・・・・・・・・・・・・・・ 21
DD-V(SU) ステンレス製排水目皿 ・・・・・・・・・・・ 19
D-K 黄銅製排水目皿・・・・・・・・・・・・・・・ 21
D-L 〃 ・・・・・・・・・・・・・・・・ 23
DL-CF/DL-CFH ステンレス製防水皿・・・・・・・・・・・・ 27
DMHA/-D 水封形マンホールふた ・・・・・・・・・・・165
DMHA-R2/-DR2 〃 ・・・・・・・・・・・167
DMHA-P/-PD 簡易密閉形マンホールふた ・・・・・・・・171
DMHA-R2P/-DR2P 〃 ・・・・・・・・173
D-SR(SU) スナップリング付排水目皿 ・・・・・・・・ 20
DV-VO 露出型樹脂製ベントキャップ（差込式）・・133

E
EH-CL-PU 排水目皿 ・・・・・・・・・・・・・・・・・・287
EH-COA 床上掃除口 ・・・・・・・・・・・・・・・・・288
EH-COA-GPU 〃 ・・・・・・・・・・・・・・・・・288
EH-COA-PU 〃 ・・・・・・・・・・・・・・・・・288
EH-DS 排水目皿 ・・・・・・・・・・・・・・・・・・286
EH-DS-GPU 〃 ・・・・・・・・・・・・・・・・・・287
EH-DS-PU 〃 ・・・・・・・・・・・・・・・・・・286
EH-LC-PU 洗濯機用排水金物 ・・・・・・・・・・・・・290
EH-NVP-PU 防虫網 ・・・・・・・・・・・・・・・・・・291
EH-PCD-GPU 掃兼ドレン ・・・・・・・・・・・・・・・・290
EH-PCD-PU 〃 ・・・・・・・・・・・・・・・・・290
EH-PCO-GPU 床上掃除口 ・・・・・・・・・・・・・・・・289
EH-PCO-PU 〃 ・・・・・・・・・・・・・・・・・289
EH-SBGシリーズ ステンレス製散水栓ボックス ・・・・・292
EH-SBWシリーズ 〃 ・・・・・・293
ES 黄銅製角型排水目皿 ・・・・・・・・・・・ 22

F
FH-1 貼物用黄銅目地フロアーハッチ・・・・・250
FH-1(二枚ふた) 〃 ・・・・・・・・・・251
FH-1L 〃 (鍵付)・・250
FH-2L 貼物用アルミ目地フロアーハッチ(鍵付)・・248
FH-3 充填用黄銅目地フロアーハッチ・・・・・250
FH-3(二枚ふた) 〃 ・・・・・・・251
FH-3L 〃 (鍵付)・・250
FH-4L 充填用アルミ目地フロアーハッチ(鍵付)・・248
FH-5 貼物用黄銅目地フロアーハッチ・・・・・252
FH-5(二枚ふた) 〃 ・・・・・・・253
FH-5L 〃 (鍵付)・・252
FH-6 充填用黄銅目地フロアーハッチ・・・・・252
FH-6(二枚ふた) 〃 ・・・・・253
FH-6L 〃 (鍵付)・・252
FH-7 貼物用ステンレス目地フロアーハッチ・・244
FH-7(二枚ふた) 〃 ・・・・・・・245
FH-7L 〃 (鍵付)・・244
FH-7S 〃 ・・・・・・・246
FH-7SL 〃 (鍵付)・・246
FH-8 充填用ステンレス目地フロアーハッチ・・244
FH-8(二枚ふた) 〃 ・・・・・・・245
FH-8L 〃 (鍵付)・・244
FH-8S 〃 ・・・・・・・246
FH-8SL 〃 (鍵付)・・246
FH-8SW 〃 (ボルト締め)・・243
FH-9A 貼物用ステンレス目地フロアーハッチ・・247
FH-9AL 〃 (鍵付)・・247
FH-10A 充填用ステンレス目地フロアーハッチ・・247
FH-10AL 〃 (鍵付)・・247
FH-42 充填・貼物兼用アルミ目地フロアーハッチ・・248
FH-42(二枚ふた) 〃 ・・249
FH-42 200 充填・貼物兼用アルミ目地水抜栓 ・・・・255
FH-42V 200 〃 (VU150差込型)・・255
FM 浴室用排水溝ふた ・・・・・・・・・・・・・・115
FR-S 間接排水受金物・・・・・・・・・・・・・・・120
FT-SA 防水パン用鋳鉄製漏斗型トラップ・・・・・ 96
FT-SL-L(SU) 木質床用鋳鉄製漏斗型トラップ・・・・・100
FT-SLW 〃 ・・・・・101
FT-SLWH 〃 ・・・・・101
FT-SW 防水パン用鋳鉄製漏斗型トラップ ・・・106
FT-SW-L(SU) 〃 ・・・・・107

H
H-AD 流しトラップ用アダプター・・・・・・・・ 57
H-N2K-8/-12 簡易密閉形ハンドホールふた ・・・・・・184
H-N8K-8/-12 〃 ・・・・・・184
H-N20K-8/-12 〃 ・・・・・・184
HR-2K 〃 ・・180・181
HR-8K 〃 ・・180・181
HR-20K 〃 ・・180・181
HS-2K 〃 ・・182・183
HS-8K 〃 ・・182・183
HS-20K 〃 ・・182・183
HSB-4 樹脂製散水栓ボックス ・・・・・・・・・216
HS-XD ステンレス製ルーフドレイン ・・・・・・280
HS-XDF 〃 ・・・・・・280
HS-XDFG 〃 ・・・・・・280
HS-XDG 〃 ・・・・・・280
HS-XF 〃 ・・・・・・280
HS-XFG 〃 ・・・・・・280
HS-XL 〃 ・・・・・・282
HS-XM 〃 ・・・・・・281
HS-XMD 〃 ・・・・・・281
HS-XMDF 〃 ・・・・・・281
HS-XMDFG 〃 ・・・・・・281
HS-XMDG 〃 ・・・・・・281
HS-XMF 〃 ・・・・・・281
HS-XMFG 〃 ・・・・・・281
HS-XMG 〃 ・・・・・・281
HS-XML 〃 ・・・・・・282
HS-XR 〃 ・・・・・・280
HS-XRG 〃 ・・・・・・280

Ⓗは信頼のブランド

索引（アルファベット順）

J

JIS-A5506 下水道用鋳鉄製マンホールカバー ・・・176
JT-1 防水パン用鋳鉄製排水トラップ・・・・・ 96
JT-3 防水パン用鋳鉄製トラップ ・・・・・・・107
JT-3LD 木質床用鋳鉄製排水トラップ・・・・・・・ 98
JT-3LL シート露出防水用鋳鉄製排水トラップ・・108
JT-3-O 防水パン用鋳鉄製トラップ ・・・・・・・106
JT-3WA 木質床用鋳鉄製排水トラップ・・・・・・・102
JT-5 東京都スーパーリフォーム用トラップ・・ 99

K

KGD 雨水排水桝用鋳鉄製角形格子ふた ・・・202
KSC 掃兼ドレン ・・・・・・・・・・・・・・ 36
KSI(SU) ステンレス製掃兼ドレン ・・・・・・・・・ 32
KSQ 掃兼ドレン ・・・・・・・・・・・・・・・ 37
KSR 〃 ・・・・・・・・・・・・・・・ 37

L

LDG-P 木質床用洗濯機ホース金具・・・・・・・・ 98

M

marta-1 改修用浴室床排水トラップ・・・・・・・・116
marta-2 〃 ・・・・・・・・116
MB-A 量水器用鋳鉄製ボックス・・・・・・・・・・213
MB-A2D 〃 ・・・・・・・・・・213
MB-B 〃 ・・・・・・・・・・214
MB-C1/C2 〃 ・・・・・・・・・・215
MB-C1W/C2W 〃 ・・・・・・・・・・215
MBK-A(SU) バス兼用鋳鉄製P型トラップ・・・・・・・112
MBK-AS 〃 ・・・・・・・112
MBK-B(SU) 〃 ・・・・・・・113
MBK-BS 〃 ・・・・・・・113
MGV2-600-F 簡易密閉形マンホールふた ・・・・・・・175
MGV2-600-KF 〃 ・・・・・・・175
MHAA-PCR/MHA-PCR 〃 ・・・・・・・・174
MHAA-R/MHA-R 水封形マンホールふた ・・・・・・・・166・167
MHAA-RCR/MHA-RCR 〃 ・・・・・・・・・・・・168
MHAA-RP/MHA-RP 簡易密閉形マンホールふた ・・・・172・173
MHAA-S/MHA-S 水封形マンホールふた ・・・・・・・・164・165
MHAA-SP/MHA-SP 簡易密閉形マンホールふた ・・・・170・171
MHBB-R/MHB-R 水封形マンホールふた ・・・・・・・・・・166
MHBB-RP/MHB-RP 簡易密閉形マンホールふた ・・・・・・・・172
MHBB-S/MHB-S 水封形マンホールふた ・・・・・・・・・・164
MHBB-SP/MHB-SP 簡易密閉形マンホールふた ・・・・・・・・170
MHT マンホールタラップ・・・・・・・・・・・・178
MIB-R2シリーズ 簡易密閉形化粧マンホールふた・・・・・197
MIB-RSシリーズ 〃 ・・・・・197
MIB-Sシリーズ 〃 ・・・・・195
MIB シリーズ 〃 ・・・・・196
MK3/-H マンホールふた用打込型枠 ・・・・・・・・177
MPV 鋳鉄製防護ふた・・・・・・・・・・・・・・189
MT-24シリーズ 簡易密閉形化粧マンホールふた・・・・・194
MT-ELシリーズ 密閉形化粧マンホールふた ・・・・・193
MT-E シリーズ 簡易密閉形化粧マンホールふた・・・・・193
MT-HSLシリーズ 密閉形化粧マンホールふた ・・・・・192
MT-HSシリーズ 簡易密閉形化粧マンホールふた・・・・・192

N

NVP 防虫網(ステンレス製網付) ・・・・・・・・150
NVP-M 〃 ・・・・・・・・150
NVP-V(SU) ステンレス製防虫網・・・・・・・・・・・・151

P

PCA-GP(SU) ステンレス製掃兼ドレン・・・・・・・・・・ 30
PCA-GPN(SU) ステンレス製床上掃除口・・・・・・・・・・ 29
PCA-P(SU) ステンレス製掃兼ドレン・・・・・・・・・・ 30
PCA-PN(SU) ステンレス製床上掃除口・・・・・・・・・・ 29
PCC(SU) 〃 ・・・・・・・・・・ 31
PCD(SU) 〃 ・・・・・・・・・・ 31
PCR(SU) リザーブドレン・・・・・・・・・・・・・・・ 48

R

RAPB-M-K 鋳鉄製たて型ルーフドレイン・・・・・・・ 265
RAPC-M-K 〃 ・・・・・・・ 264
RAPD-M-K 〃 ・・・・・・・ 264
RB 電極保持器用鋳鉄製ボックス・・・・・・・ 216
RFBM-K 鋳鉄製たて型ルーフドレイン・・・・・・・ 267
RKCM-K 〃 ・・・・・・・ 266
RKDM-K 〃 ・・・・・・・ 266
RKSM-K 〃 ・・・・・・・ 267
RL-W-K 鋳鉄製よこ型ルーフドレイン・・・・・・・ 262
新 RPS-K 鋳鉄製たて型ルーフドレイン・・・・・・・ 270
RVWPC-DR 〃 ・・・・・・・ 261
RVWPC-K 〃 ・・・・・・・ 260
RVWPD-DR 〃 ・・・・・・・ 261
RVWPD-K 〃 ・・・・・・・ 260

S

SB-4 樹脂製散水栓ボックス ・・・・・・・・・・216
SGジョイント ゴム製洗濯機用防水パン専用ジョイント・・109
SI(SU) ステンレス製掃兼ドレン・・・・・・・・・・ 32
SI-GP(SU) 〃 ・・・・・・・・・・ 33
SI-P(SU) 〃 ・・・・・・・・・・ 33
SNA-HO(SU) ステンレス製排水共栓 ・・・・・・・・・・ 38
SNA-O(SU) 〃 ・・・・・・・・・・ 38
SNA-R(SU) 〃 ・・・・・・・・・・ 39
SNA-RH(SU) 〃 ・・・・・・・・・・ 39
SNA-V(SU) 足洗い場用ステンレス製排水共栓 ・・・ 40
SNA-XP(SU) 塩ビ枠共栓・・・・・・・・・・・・・・・・・ 40
SNAシリーズ共栓のみ 部品寸法表・・・・・・・・・・・・・・・・・ 41
SNB コンクリート流し用黄銅製排水金物・・ 62
SNC 〃 ・・ 62
SND-1A(SU) 金属流し用排水金物・・・・・・・・・・・・ 60
SND-1B(SU) 〃 ・・・・・・・・・・・・ 60
SND-2A(SU) コンクリート流し用排水金物 ・・・・・・ 61
SND-2B(SU) 〃 ・・・・・・ 61
SNK-A 金属流し用鋳鉄製排水トラップ・・・・・ 51
SO-7A(A) 鋳鉄製よこ型ルーフドレイン ・・・・・・276
SO-7A(A)L 〃 ・・・・・・276
SO-7B(B) 〃 ・・・・・・277
SO-7B(B)L 〃 ・・・・・・277
SP 浴室用トラップ付排水溝ふた ・・・・・・114
STS スラブ貫通スリーブ・・・・・・・・・・・・・128
SU-NVP ステンレス製防虫網 ・・・・・・・・・・・・153
SU-NVP-M 〃 ・・・・・・・・・・・・153

T

T2 鋳鉄製ドラム型排水トラップ ・・・・・・125
T3-A(SU) P型鋳鉄製排水トラップ ・・・・・・・・・・ 88
T3A-SHO(SU) P型鋳鉄製浴槽用排水トラップ・・・・・・ 90
T3A-SO(SU) 〃 ・・・・・・ 90
T3A-SR(SU) 〃 ・・・・・・ 90
T3A-SRH(SU) 〃 ・・・・・・ 90

新は新製品です。

T3-B(SU) P型鋳鉄製排水トラップ ····· 88
T3-BS(SU) 〃 ····· 89
T3B-SHO(SU) P型鋳鉄製浴槽用排水トラップ····· 91
T3B-SO(SU) 〃 ····· 91
T3B-SR(SU) P型鋳鉄製浴槽用排水トラップ····· 91
T3B-SRH(SU) 〃 ····· 91
T3BS-SO(SU) 〃 ····· 89
T3-CIQ P型鋳鉄製排水トラップ ····· 90
T3-D(SU) 洗濯機用鋳鉄製排水トラップ ·····103
T3-DBQ P型鋳鉄製排水トラップ ····· 90
T3-DC(SU) 洗濯機用鋳鉄製排水トラップ ·····103
T3-DCW 木質床用洗濯機鋳鉄製排水トラップ ···102
T3-FRS P型鋳鉄製間接排水トラップ ·····121
T3-KSQ P型鋳鉄製掃兼ドレン····· 90
T3-PCC(SU) 〃 ····· 90
T5-A(SU) 椀型鋳鉄製排水トラップ····· 64
T5A-CIQ 〃 ····· 79
T5A-COA(SU) 〃 ····· 78
T5A-DBQ 〃 ····· 79
T5A-DL 〃 ····· 78
T5A-DX(SU) 〃 ····· 63
T5A-ES 〃 ····· 78
T5-AH 〃 ····· 65
T5-AH-S 〃 ····· 65
T5A-KSC 椀型鋳鉄製掃兼ドレン ····· 78
T5A-KSR 〃 ····· 79
T5A-PCD(SU) 〃 ····· 78
T5A-S(SU) 椀型鋳鉄製排水トラップ····· 64
T5AS-CIQ 〃 ····· 83
T5AS-COA(SU) 〃 ····· 82
T5AS-DBQ 〃 ····· 83
T5AS-ES 〃 ····· 82
T5A-SI(SU) 椀型鋳鉄製掃兼ドレン ····· 78
T5AS-KSC 〃 ····· 82
T5A-SNF(SU) 椀型鋳鉄製排水共栓 ····· 70
T5A-SNFH(SU) 〃 ····· 72
新 T5A-SNFR(SU) 〃 ····· 74
新 T5A-SNFRH(SU) 〃 ····· 76
T5AS-PCD(SU) 椀型鋳鉄製掃兼ドレン ····· 82
T5A-SR(SU) スナップリング付排水トラップ····· 68
T5AS-SI(SU) 椀型鋳鉄製掃兼ドレン ····· 82
T5AS-SNF(SU) 椀型鋳鉄製排水共栓 ····· 70
T5AS-SNFH(SU) 〃 ····· 72
新 T5AS-SNFR(SU) 〃 ····· 74
新 T5AS-SNFRH(SU) 〃 ····· 76
T5AY(SU) 横型鋳鉄製排水トラップ ····· 86
T5-B(SU) 椀型鋳鉄製排水トラップ ····· 66
T5B-CIQ 〃 ····· 81
T5B-COA(SU) 〃 ····· 80
T5B-DBQ 〃 ····· 81
T5B-DL 〃 ····· 80
T5B-DX(SU) 〃 ····· 63
T5B-ES 〃 ····· 80
T5B-FRP(SU) 椀型FRP防水用鋳鉄製排水トラップ·· 118
T5-BH 椀型鋳鉄製排水トラップ ····· 67
T5-BH-S 〃 ····· 67
T5B-KSC 椀型鋳鉄製掃兼ドレン ····· 80
T5B-KSR 〃 ····· 81
T5B-PCD(SU) 〃 ····· 80
T5B-S(SU) 椀型鋳鉄製排水トラップ ····· 66
T5BS-CIQ 〃 ····· 85
T5BS-COA(SU) 〃 ····· 84
T5BS-DBQ 〃 ····· 85
T5BS-ES 〃 ····· 84
T5B-SI(SU) 椀型鋳鉄製掃兼ドレン ····· 80
T5BS-KSC 〃 ····· 84
T5B-SNF(SU) 椀型鋳鉄製排水共栓 ····· 71
T5B-SNFH(SU) 〃 ····· 73
新 T5B-SNFR(SU) 〃 ····· 75
新 T5B-SNFRH(SU) 〃 ····· 77
T5BS-PCD(SU) 椀型鋳鉄製掃兼ドレン ····· 84
T5B-SR(SU) スナップリング付排水トラップ····· 68
T5BS-SI(SU) 椀型鋳鉄製掃兼ドレン ····· 84
T5BS-SNF(SU) 椀型鋳鉄製排水共栓 ····· 71
T5BS-SNFH(SU) 〃 ····· 73
新 T5BS-SNFR(SU) 〃 ····· 75
新 T5BS-SNFRH(SU) 〃 ····· 77
T5BY(SU) 横型鋳鉄製排水トラップ ····· 86
T5BY-FRP(SU) 横型FRP防水用鋳鉄製排水トラップ·· 118
T5W-1A 椀型洗濯機用鋳鉄製排水トラップ ···104
T5W-1B 〃 ···104
T5W-2A 〃 ···105
T5W-2B 〃 ···105
T9 鋳鉄製プラスタートラップ ·····126
T9-S ステンレス製プラスタートラップ ···127
T14-AA(SU) 金属流し用鋳鉄製排水トラップ····· 52
T14-AA-KF(SU) 金属流し用抗菌排水トラップ ····· 59
T14AA-SR(SU) スナップリング付排水トラップ ····· 56
T14-AB(SU) 金属流し用鋳鉄製排水トラップ····· 52
T14-AB-KF(SU) 金属流し用抗菌排水トラップ ····· 59
T14-AK(SU) 金属流し用鋳鉄製排水トラップ····· 54
T14-AO(SU) 〃 ····· 55
T14-BA(SU) コンクリート流し用鋳鉄製排水トラップ·· 53
T14-BB(SU) 〃 ·· 53
T14-BK(SU) 〃 ·· 54
T14-BO(SU) 金属流し用鋳鉄製排水トラップ····· 55
T16-A(SU) P型鋳鉄製排水トラップ ····· 94
T16-B(SU) 〃 ····· 94
T16-BS(SU) 〃 ····· 95
TH-W 温水器用鋳鉄製排水受金物 ····· 93
TVB 樹脂製バルブボックス ·····210
TVB-R 〃 ·····210

U

Uトラップ 鋳鉄製ランニングトラップ ····· 87

V

VA-2 黄銅製通気口ギャラリ ·····129
VC-B 露出型鋳鉄製ベントキャップ ·····131
VC-B1 〃 ·····131
VC-B1N(網付) 〃 ·····131
VC-B1R(防鳥輪付) 〃 ·····131
VC-B2 露出型アルミ合金鋳物製ベントキャップ ··132
VC-B2N(網付) 〃 ··132
VC-B2R(防鳥輪付) 〃 ··132

Ⓗは信頼のブランド

新 は新製品です。

VC-B3R 露出型ステンレス製ベントキャップ ‥132
VCB-V 露出型塩ビ製ベントキャップ(差込式) ‥133
VC-M 露出型鋳鉄製掃兼ベントキャップ(差込式) ‥130
VC-MN(網付) 〃 (差込式) ‥130
VC-M1 〃 (ねじ込式) ‥130
VC-M1N(網付) 〃 (ねじ込式) ‥130
VC-M2R 露出型アルミ合金鋳物製掃兼ベントキャップ(差込式) ‥130
VC-S2 埋込型アルミ合金鋳物製ベントキャップ ‥129
VC-S2N(網付) 〃 ‥129
VR-PC 通気管接続用鋳鉄製防水継手 ‥‥‥140
VR-PC3L 〃 ‥‥‥143
VR-PC3L-B1 〃 ‥‥‥143
VR-PC3L-B2 〃 ‥‥‥143
VR-PC3L-D 〃 ‥‥‥147
VR-PC3L-M1 〃 ‥‥‥143
VR-PC3L-M2R 〃 ‥‥‥143
VR-PC3LN 〃 (ねじ込式) ‥‥‥145
VR-PC3LS 通気管接続用鋳鉄製防水継手 ‥‥‥144
VR-PC3LSN 〃 (ねじ込式) ‥‥‥145
VR-PCA 防水継手打込冶具 ‥‥‥‥‥‥‥‥144
VR-PC-B1 通気管接続用鋳鉄製防水継手 ‥‥‥140
VR-PC-B2 〃 ‥‥‥140
VR-PC-D 〃 ‥‥‥147
VR-PCL 〃 ‥‥‥141
VR-PCL-B1 〃 ‥‥‥141
VR-PCL-B2 〃 ‥‥‥141
VR-PCL-D 〃 ‥‥‥147
VR-PCLL 〃 ‥‥‥142
VR-PCLL-B1 〃 ‥‥‥142
VR-PCLL-B2 〃 ‥‥‥142
VR-PCLL-D 〃 ‥‥‥147
VR-PCLL-M1 〃 ‥‥‥142
VR-PCLL-M2R 〃 ‥‥‥142
VR-PCLLN 〃 (ねじ込式) ‥‥‥145
VR-PCLLS 〃 ‥‥‥144
VR-PCLLSN 〃 (ねじ込式) ‥‥‥145
VR-PCL-M1 〃 ‥‥‥141
VR-PCL-M2R 〃 ‥‥‥141
VR-PCLN 〃 (ねじ込式) ‥‥‥145
VR-PCLS 〃 ‥‥‥144
VR-PCLSN 〃 (ねじ込式) ‥‥‥145
VR-PC-M1 〃 ‥‥‥140
VR-PC-M2R 〃 ‥‥‥140
VR-PCN 〃 (ねじ込式) ‥‥‥145
VR-PCS 〃 ‥‥‥144
VR-PCSN 〃 (ねじ込式) ‥‥‥145
VR-PC類施工例 ‥‥‥149
VR-TH-FD-D 通気管接続用鋳鉄製防水継手 ‥‥‥146
VR-TH-LFD-D 〃 ‥‥‥146
VR-TH-F 〃 ‥‥‥138
VR-TH-F-B2 〃 ‥‥‥138
VR-TH-FD 〃 ‥‥‥136
VR-TH-FD-B1 〃 ‥‥‥136
VR-TH-FD-B2 〃 ‥‥‥136
VR-TH-FD-M1 〃 ‥‥‥136
VR-TH-FD-M2R 〃 ‥‥‥136
VR-TH-F-M1 〃 ‥‥‥138
VR-TH-F類施工例 ‥‥‥148
VR-TH-LF 通気管接続用鋳鉄製防水継手(ロング) ‥139
VR-TH-LF-B2 〃 ‥139
VR-TH-LFD 〃 ‥137
VR-TH-LFD-B1 〃 ‥137
VR-TH-LFD-B2 〃 ‥137
VR-TH-LFD-M1 〃 ‥137
VR-TH-LFD-M2R 〃 ‥137
VR-TH-LF-M1 〃 ‥139
VT32 鋳鉄製通気管金具 ‥‥‥‥‥‥‥‥‥133

W

WBSD-V 黄銅製排水目皿(ボールストレーナ) ‥ 22
WGV-50 空調機用鋳鉄製排水トラップ ‥‥‥ 124
WLF 50 床排水用ウォレス ‥‥‥‥‥‥‥‥ 69
WPM-A 密閉形マンホールふた ‥‥‥‥‥‥‥160
WPM-AA 〃 ‥‥‥‥‥‥‥160
WPM-AL 〃 ‥‥‥‥‥‥‥161
WPM-H 〃 ‥‥‥‥‥‥‥162
WPM-HR 〃 ‥‥‥‥‥‥‥162

その他

打込冶具たて型（ルーフドレイン)‥‥‥‥‥‥‥278
打込冶具よこ型（ルーフドレイン)‥‥‥‥‥‥‥279
開閉ハンドル(化粧ふた用)‥‥‥‥‥‥‥‥‥‥198
開閉ハンドル(ボックス用)‥‥‥‥‥‥‥‥‥‥214
開閉ハンドル・工具(マンホールふた用) ‥‥‥‥186
接続管 ‥‥‥‥‥‥‥‥‥‥‥‥‥‥‥ 122･123
特殊文字入り金物 ‥‥‥‥‥‥‥‥‥‥‥‥ 34
文字板(化粧ふた用)‥‥‥‥‥‥‥‥‥‥‥‥199
鋳鉄・FW(樹脂製) 椀 ‥‥‥‥‥‥‥‥‥‥ 69
錠前・合鍵(化粧ふた用) ‥‥‥‥‥‥‥‥‥198
錠前・合鍵(マンホールふた用) ‥‥‥‥‥‥‥187
ステンレス製金網(FR-S用) ‥‥‥‥‥‥‥‥120
〃 (T3-FRS用)‥‥‥‥‥‥‥121
ちりよけゴム(キャップ) ボックス用‥‥‥‥‥214
〃 マンホールふた用 ‥‥187
ピュアブロック ‥‥‥‥‥‥‥‥‥‥‥‥‥128

東浜グループ

ブロワー ‥‥‥‥‥‥‥‥‥‥‥‥‥‥‥‥‥298
クリーナー‥‥‥‥‥‥‥‥‥‥‥‥‥‥‥‥‥299

参考資料

ねずみ鋳鉄品‥‥‥‥‥‥‥‥‥‥‥‥‥‥‥‥‥302
球状黒鉛鋳鉄品 ‥‥‥‥‥‥‥‥‥‥‥‥‥‥‥302
ステンレス鋼鋳鋼品‥‥‥‥‥‥‥‥‥‥‥‥‥302
銅及び銅合金鋳物‥‥‥‥‥‥‥‥‥‥‥‥‥303
アルミニウム合金鋳物 ‥‥‥‥‥‥‥‥‥‥‥303
鋳造品 ‥‥‥‥‥‥‥‥‥‥‥‥‥‥‥‥‥‥304
管用テーパねじ ‥‥‥‥‥‥‥‥‥‥‥‥‥306
管用平行ねじ‥‥‥‥‥‥‥‥‥‥‥‥‥‥‥308
配管用炭素鋼鋼管 ‥‥‥‥‥‥‥‥‥‥‥‥309
排水用ノンタールエポキシ塗装鋼管 ‥‥‥‥‥310
排水用硬質塩化ビニルライニング鋼管‥‥‥‥‥310
硬質ポリ塩化ビニル管‥‥‥‥‥‥‥‥‥‥‥311
鋳鉄製マンホールふた SHASE-S 209‥‥‥‥312
鋳鉄製マンホールふた 解説‥‥‥‥‥‥‥‥316
雨水排水管の管径について SHASE-S 206 ‥‥318

新製品

製　品　名	呼　び	備　　考	頁
T5A-SNFR(SU)	50・80	鋳鉄製排水トラップ（ゴム共栓付）	74
T5AS-SNFR(SU)	〃	〃	74
T5B-SNFR(SU)	〃	〃	75
T5BS-SNFR(SU)	〃	〃	75
T5A-SNFRH(SU)	〃	〃	76
T5AS-SNFRH(SU)	〃	〃	76
T5B-SNFRH(SU)	〃	〃	77
T5BS-SNFRH(SU)	〃	〃	77
B1-2PC		鋳鉄製バルブボックス（コンクリート縁塊付）	209
RPS-K	50~125	鋳鉄製ルーフドレイン	270

製造中止品

永年のご愛顧ありがとうございました。
下記の製品は製造・販売を終了させていただきます。
ご迷惑をお掛けしますが宜しくお願い致します。

製　品　名	呼　び	製　品　群	代　替　品	頁
B3-S3W/-S3WL		ｽﾃﾝﾚｽ製散水栓ﾎﾞｯｸｽ	B3-S3WD/-S3WDL	230

㊍は信頼のブランド

仕様別一覧表

国土交通省規格　公共建築設備工事標準図（機械設備工事編）

名称			標準図記号	㊍製品符号	頁
マンホールふた水封形		50kN	MHD	MHAA-S　ダクテツ	164･165
		15kN	MHA	MHAA-S	164･165
		5kN	MHB	MHBB-S	164
マンホールふた簡易密閉形(パッキン式)		50kN	MHD-P	MHAA-SP　ダクテツ	170･171
		15kN	MHA-P	MHAA-SP	170･171
		5kN	MHB-P	MHBB-SP	170
マンホールふた密閉形(テーパ・パッキン式)		50kN	WPM-D	WPM-A　ダクテツ	160
		15kN	WPM-A	WPM-A	160
		5kN	WPM-B	WPM-AA	160
弁桝用			B-1	B1-2	207
床化粧マンホールふた簡易密閉形(パッキン式)		15kN	MJT-PA	MT-H6S　450・600	192
床化粧マンホールふた簡易密閉形(ボルト・パッキン式)		15kN	MJT-HA	MT-H6SL　450・600	192
インターロッキングブロック用床化粧マンホールふた簡易密閉形(パッキン式)			MJI-PD	MIB-20D　450・600	196
P形床排水トラップ			T3A	T3-A(SU)	88
P形床排水トラップ(アスファルト防水層用)			T3B	T3-B(SU)	88
変形P形床排水トラップ			T16A	T16-A(SU)	94
変形P形床排水トラップ(アスファルト防水層用)			T16B	T16-B(SU)	94
床上掃除口			COA	COA(SU)	24
床上掃除口(アスファルト防水層用)			COB	COB(SU)	25
排水金物(コンクリート浴槽用共栓)			SNA	SNA-O(SU) SNA-R(SU)	38 39
排水金物(コンクリート流し用(共栓付き))			SNB	SNB	62
排水金物(コンクリート流し用(ストレーナ付き))			SNC	SNC	62
排水金物(床用)			D	D(SU)	19
通気金具			VA2	VA-2	129
壁埋込形散水栓ボックス			WB-13 WB-20	B3-S3WD B3-S4WD	230 231
弁桝	弁の呼び径	25以下	VC-P	B1-2	207
		40以下	VC-1、VC-2	B1-2	207
		50～80	VC-3、VC-4	MHA-SP 300	207
		100～200	VC-5	MHA-SP 450	207
量水器桝	量水器の呼び径	25～32	MB-1	MB-B	214
		40～65	MB-2	MB-C1	215
		80～150	MB-3	MB-C2	215
インバート桝(一)			SA-1～SA-3 SB	MHB-R 400（汚水蓋） MHB-R 500（汚水蓋）	166 166
インバート桝(二)			SC-1 SC-2 SC-3～SC-5	MHA-S 350（汚水蓋） MHA-S 450（汚水蓋） MHA-S 600（汚水蓋）	164 164 164
ため桝(一)			RA-1～RA-3 RB	MHB-R 400（雨水蓋） MHB-R 500（雨水蓋）	166 166
ため桝(二)			RC-1 RC-2 RC-3～RC-5	MHA-S 350（雨水蓋） MHA-S 450（雨水蓋） MHA-S 600（雨水蓋）	164 164 164

国土交通省規格　公共建築設備工事標準図（電気設備工事編）

名称	標準図記号	㊍製品符号	頁
電極棒への配線例	——	RB 50	216
鉄ふた　1	R2K-60	HR-2K 600	180
	R2K-75	HR-2K 750	181
	R8K-60	HR-8K 600	180
	R8K-75	HR-8K 750	181
	R20K-60	HR-20K 600	180
	R20K-75	HR-20K 750	181
鉄ふた　3	S2K-60	HS-2K 600	182
	S2K-75	HS-2K 750	183
	S8K-60	HS-8K 600	182
	S8K-75	HS-8K 750	183
	S20K-60	HS-20K 600	182
	S20K-75	HS-20K 750	183
化粧用鉄ふた　1	RB2K-60	MIB-R2-2 600	197
化粧用鉄ふた　2	SB2K-60	MIB-2 600	196

都市再生機構規格（機械設備設計図集 標準部品編）

図面番号	名　　称		標準図記号	㊍製品符号	頁
J-401	ビニル製通気口		——	DV-VO	133
J-501	防水継手	高さ　低	——	VR-PC	140
		中	——	VR-PCL	141
		高	——	VR-PCLL	142
		高長	——	VR-PC3L	143

都市再生機構規格（電気設備標準詳細設計図集 施工編）

図面番号	名　　称	標準図記号	㊍製品符号	頁
EC-123-11 a・b	鋳鉄製ハンドホール鉄蓋（電力用）	——	HS-2K 450・600	182
		——	HS-8K 600	182
		——	HS-20K 600	182
EC-123-11 d	鋳鉄製ハンドホール鉄蓋（電力用）	——	HR-2K 600	180
		——	HR-8K 600	180
		——	HR-20K 600	180
EC-123-11 f	鋳鉄製ハンドホール鉄蓋（電話用）	——	H-N2K -8	184
		——	H-N8K -8	184
		——	H-N20K -8	184
EC-123-11 g	鋳鉄製ハンドホール鉄蓋（電話用）	——	H-N2K -12	184
		——	H-N8K -12	184
		——	H-N20K -12	184
EC-123-11 h～i	化粧用鋳鉄蓋	——	MIB-R2-2　450・600	197
		——	MIB-R2-14　450・600	197
		——	MIB-R2-20　450・600	197
EC-123-11 j～k	化粧用鋳鉄蓋	——	MIB-2　450・600	196
		——	MIB-D　450・600	196
		——	MIB-20D　450・600	196
EC-123-11 n・o	鋳鉄製ハンドホール鉄蓋（電話用）	——	HR-2K　600・750	180･181
		——	HR-8K　600・750	180･181

都市再生機構規格（公団住宅標準詳細設計図集）

図面番号	名　　称	標準図記号	㊍製品符号	頁
AE-603	中継ドレイン　先付用	——	RFBM-K	267
AE-605	丸形フロアドレイン　先付用	——	RKDM-K・RKSM-K	266･267
AE-802A	床化粧マンホール蓋　簡易密閉形　(パッキン式)	——	MT-H6S 600	192
AE-802B	床化粧マンホール蓋　密閉形　(ボルト・パッキン式)	——	MT-H6SL 600	192

空気調和・衛生工学会規格（SHASE-S 209-2009 鋳鉄製マンホールふた）

種　　類			㊍製品符号	頁
マンホールふた	水封形	5000K	MHAA-S　ダクテツ	164･165
		1500K	MHAA-S	164･165
		500K	MHBB-S	164
マンホールふた	簡易密閉形(パッキン式)	5000K	MHAA-SP　ダクテツ	170･171
		1500K	MHAA-SP	170･171
		500K	MHBB-SP	170
マンホールふた	密閉形(テーパ・パッキン式)	5000K	WPM-A　ダクテツ	160
		1500K	WPM-A	160
		500K	WPM-AA	160
マンホールふた	密閉形(ボルト・パッキン式)	500K	WPM-H	162
角形格子ふた		5000K	KGD	202
		1500K	CA-S	202
		500K	CB-S	202
床化粧マンホールふた	簡易密閉形(パッキン式)	1500K	MT-H6S　450・600	192
	密閉形(ボルト・パッキン式)	1500K	MT-H6SL　450・600	192
インタロッキングブロック用化粧マンホールふた	簡易密閉形(パッキン式)	5000K	MIB-20D 450・600	196

Ⓗは信頼のブランド

仕様別一覧表

日本鋳鉄ふた・排水器具工業会規格（JCW規格集）

規格番号	名　称	種　類			Ⓗ製品符号	頁
JCW-201	床排水トラップ	P 形	非防水層用	T3A・T3A(SU)	T3-A(SU)	88
			防水層用	T3B・T3B(SU)	T3-B(SU)	88
		変形P形	非防水層用	T16A・T16A(SU)	T16-A(SU)	94
			防水層用	T16B・T16B(SU)	T16-B(SU)	94
		わん形	非防水層用	T5A・T5A(SU)	T5-A(SU)	64
			防水層用	T5B・T5B(SU)	T5-B(SU)	66
JCW-202	流しトラップ	金属製流し用		T14AA・T14AA(SU)(ストレーナ付き)	T14-AA(SU)	52
				T14AB・T14AB(SU)(ふた付き)	T14-AB(SU)	52
		コンクリート製流し用		T14BA・T14BA(SU)(ストレーナ付き)	T14-BA(SU)	53
				T14BB・T14BB(SU)(ふた付き)	T14-BB(SU)	53
JCW-203	床上掃除口	非防水層用		COA・COA(SU)	COA(SU)	24
		防水層用		COB・COB(SU)	COB(SU)	25
JCW-204	排水金物	排水共栓		SNA-O・SNA-O(SU)	SNA-O(SU)	38
				SNA-R・SNA-R(SU)	SNA-R(SU)	39
		流し排水金物		SNB(ふた付き)	SNB	62
				SNC(ストレーナ付き)	SNC	62
		床排水金物		C・C(SU)	C(SU)	18
				D・D(SU)	D(SU)	19
JCW-205	通気金具	埋込型		VA2	VA-2	129
				VC-BA	VC-S2	129
		露出型		VC-EF	VC-B1	131
				VC-EA	VC-B2	132
JCW-103	弁桝ふた			B-1	B1-2	207
				MHA-P 300	MHA-SP 300	207
				MHA-P 450	MHA-SP 450	207
JCW-104	弁きょう			B5-1	B5-A	212
				B5-2	B5-B	212
				B6-1A	B6-1A	212
				B6-1B	B6-1B	212
				B6-2A	B6-2A	212
				B6-2B	B6-2B	212
JCW-105	量水器桝ふた			MB-1	MB-B	214
				MB-2	MB-C1	215
				MB-3	MB-C2	215
JCW-301	ルーフドレイン	ろく屋根用たて形Ⅰ型		RJ-EA（ねじ込み式）	RVWPC-K	260
		ろく屋根用たて形Ⅱ型		RJ-AA（ねじ込み式）	BO-1A	272
				RJ-AB（差し込み式）	RAPC-M-K	264
		ろく屋根用横形Ⅰ型		RJ-FA（ねじ込み式）	RL-W-K	262
		ろく屋根用横形Ⅱ型		RJ-BA（ねじ込み式）	SO-7A	276
		バルコニー中継用		RJ-CA（ねじ込み式）	BO-6BN	269
				RJ-CB（差し込み式）	RFBM-K	267
		バルコニー用		RJ-DA（ねじ込み式）	BO-6B	269
				RJ-DB（差し込み式）	RKDM-K	266

JCW規格の詳細はホームページをご参照ください。（http://www.jcw.jp/）

主な納入先(敬称略)

国土交通省官庁営繕部・各地方整備局・北海道局・航空局・気象庁・海上保安庁
財務省関東財務局・各地方財務局・日本銀行・文部科学省・国公立大学
総務省・東京消防庁・警視庁・法務省・最高裁判所・東京高等裁判所・厚生労働省
農林水産省・外務省・内閣府・宮内庁・防衛省・衆議院事務局・参議院事務局
全国地方自治体・日本郵政・国立印刷局・日本年金機構・NTT・東京電力・他電力各社
東京ガス・他ガス各社・JR各社・東京メトロ・首都高速道路・阪神高速道路
成田国際空港・東京国際空港・日本下水道事業団・宇宙航空研究開発機構
日本中央競馬会・東京都住宅供給公社・地方住宅供給公社・日本たばこ産業
新日鐵住金・森ビル・三菱地所・三井不動産・野村不動産・穴吹工務店・東急不動産
他不動産各社・みずほ銀行・りそな銀行・他各行・日本生命保険・他生保各社
私立大学・専門学校・総合建築業各社・建築、衛生空調設備工事業各社・全国主要管工機材商社

㊍は信頼のブランド

滑り止め加工技術“セイフティスリップ工法”のご案内

高齢化社会に向けての高齢者の方、障害者の方や健常者の方に対して、ユニバーサルデザインの観点から安心・安全な環境づくりの必要性が高まっおります。

滑りやすい路面では、歩行者や通行する車両が危険を感じる場合もあり、特に雨などで濡れた路面は滑りやすくなります。

滑り止め加工技術“セイフティスリップ工法”で
安心・安全な環境づくりに役立てて頂ければ幸いでございます。

●適用製品　：マンホールふた、グレーチングふた、及び排水器具など
加熱処理可能な金属製品に加工できます。

●滑り止め加工技術“セイフティスリップ工法”の特徴

1．水に濡れた時も強力な滑り止め効果を発揮
2．各種金属及び無機質材との密着性及び耐久性が良好
3．耐候性、耐塩害性、耐酸性の防食性が良好
4．耐衝撃性、耐摩擦性が良好
5．無毒、無害で環境ホルモンの問題もなく地球環境にやさしい
6．設置する環境にマッチした着色が可能
7．既設品を取り外し、滑り止め加工をすることができるのでリユース利用が可能

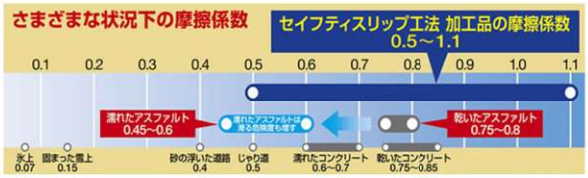

参考文献：マンホール博物誌(株)G&U技術研究センター
※東京都・福祉まちづくり条例が定めた値

●滑り止め加工技術“セイフティスリップ工法”の構造

対象物の表面に、飽和ポリエステル樹脂の粉体塗料を塗装し、その塗膜が溶解状態の上に、無機粗粒体を付着させ冷却・固化させます。

塗膜表面に強固に付着した無機粗粒体が優れた滑り止め効果を発揮します。
(特許 第3903369号：粗面構成体の構造方法)
(東京都建設局 新技術登録：1301010)

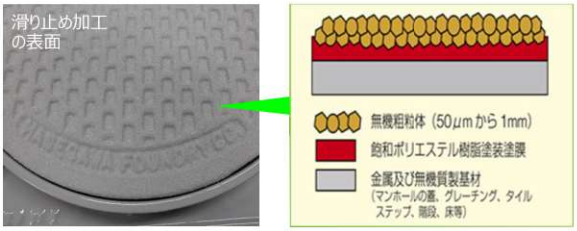

●実証実験データ

滑り止め加工技術“セイフティスリップ工法”は、様々な試験を行い、より安全な滑り止め効果を追求しています

◆セイフティスリップ工法品の滑り抵抗値測定結果

滑り抵抗値測方法	測	定 値	試 験 試 料
CSR（滑り抵抗係数）	ブランク	0.27～0.36	Φ600 マンホール蓋 鋼板（6.0ｔ×300×300）
	加工品	0.50～0.79	
BPN（英国式滑り抵抗値）	加工品	49～62	鋼板（6.0ｔ×150×300）
DFテスター（回転式滑り抵抗値）	ブランク	0.16～0.29	Φ600 マンホール蓋
	加工品	0.78～0.90	

（注）（1）CSR(Coeficient of Slip Resistance：滑り抵抗係数)：床材として、0.5 以上
（2）BPN 値（British Pendurum Number：英国式滑り抵抗値）：舗装路面として 40 以上
（3）DF テスター（回転式滑り抵抗値）：車道上の動摩擦係数として、0.4 以上

滑り評価を表す、滑り抵抗値として主に使用されるものは、ＣＳＲ(滑り抵抗係数)とＢＰＮ（英国式滑り抵抗値）があります。

東京都福祉のまちづくり条例では、ＣＳＲ値を指標としています。
また、同条例、アスファルト舗装要綱（日本道路協会）では、
ＢＰＮ値を基準としています。

測定値としては、ＣＳＲ値（傾斜路部分数値）0.5以上、ＢＰＮ値40以上という数値をクリア。

また、長期間において高い数値を維持し、高い耐久性ももちあわせていることも実証されております。

●飽和ポリエステル樹脂粉体塗装について
セイフティスリップ工法の土台となる飽和ポリエステル樹脂粉体塗装は、金属製品に対する接着力が、非常に高く、耐候性、耐塩害性、耐酸性、耐衝撃性、耐摩耗性、耐殺傷性（傷つきにくい）、に優れており、長期防食性能を有しております。



飽和ポリエステル樹脂粉体塗装

飽和ポリエステル樹脂塗膜性能

項 目		性 能	試 験 方 法
付着性（対SS材）		7MPa 以上	アドヒージョンテスター法
耐摩耗性		48mg	JIS K 5600（摩耗輪法）
耐衝撃性		25kg-cm 以上	JIS K 5600（デュポン衝撃）
硬度		F～H	JIS K 5600（鉛筆硬度）
耐塩水噴霧性		塗膜のフクレ、ハガレ、ワレなし	JIS K 5600（8,640 時間）
耐候性	促進試験	塗膜のフクレ、ハガレ、ワレなし	JIS B 7753（10,000 時間）
	屋外暴露	塗膜のフクレ、ハガレ、ワレなし	三宅島 20 年間暴露
耐薬品性	硫酸（10%）	塗膜のフクレ、ハガレ、ワレなし	常温 ×3ヶ月浸漬
	苛性ソーダ(5%)	塗膜のフクレ、ハガレ、ワレなし	常温 ×3ヶ月浸漬

●滑り止め加工技術“セイフティスリップ工法”及び、飽和ポリエステル樹脂粉体塗装についての お問い合わせは、弊社営業担当までご相談下さい。

1 衛生設備資材

排水金物・トラップ

施工上のご注意

●めっき部は直接薬品などで清掃しないでください。めっきがはがれる事があります。
●ストレーナやふたなどは損傷防止のため施工中は養生をしてください。また養生シートが施されている場合は、損傷防止のため施工中ははがさないでください。
●接続管との接続部は、水漏れなどがないように確実に施工してください。
●完成時には、トラップ内部のごみ及び汚れなどを清掃してください。
●施工上のご注意については、弊社が加盟している「日本鋳鉄ふた・排水器具工業会」のホームページでも紹介しています。

取扱い上のご注意

●黄銅製品は変形やキズが付き易いので乱暴な取扱いはしないでください。
●鋳鉄製品の塗装は一次防錆塗装です。塗装にキズが付くと錆や腐食が発生し易くなりますので、取扱いにはご注意ください。
●製品は一般生活排水用です。薬品など特殊な排水の用途には使用できません。
●水封式排水トラップは、長期間使用しないと水が蒸発し防臭機能が損なわれ、排水管内の臭気及び害虫などが室内に侵入する事がありますので、定期的に水を補給してください。
●排水トラップの「わん」を取り外したまま使用すると防臭機能が失われ、排水管内の臭気及び害虫などが室内に侵入する事があります。「わん」は取り外したまま使用しないでください。
●排水トラップの「中筒」及び「漏斗」を取り外したまま使用しないでください。防臭機能が失われ、排水管内の臭気及び害虫などが室内に侵入する事があります。
●排水トラップ本体に砂やごみがたまると、水が流れにくくなります。機能確保のため定期的に清掃してください。

通気金具

施工及び取扱い上のご注意

●めっき部は直接薬品などで清掃しないでください。めっきがはがれる事があります。
●黄銅製品及び耐食アルミ製品は変形やキズが付き易いので乱暴な取扱いはしないでください。
●通気部に鳥・蜘蛛の巣があると通気が悪くなりますので、機能確保のため定期的に清掃してください。
●施工上のご注意については、弊社が加盟している「日本鋳鉄ふた・排水器具工業会」のホームページでも紹介しています。

㊍は信頼のブランド

㊍排水金物／床上掃除口／掃兼ドレン　製品一覧表

名　　称	製　品　名	概　　要	頁
ステンレス鋳鋼製排水金物	C(SU)	JCW204	18
	C-V(SU)	差込式	18
	D(SU)	国土交通省、JCW204	19
	DD-V(SU)	差込式、ストレーナねじ込み	19
	D-SR(SU)	ストレーナスナップリング施錠式	20
排水金物	C-K	ストレーナビス止め	21
	DD-Ⅱ	ストレーナ落し込み	21
	D-K	ストレーナビス止め	21
	WBSD-V	差込式、ボールストレーナ	22
	ES	角型	22
	DBQ	塗膜防水	23
	D-L	シート露出防水	23
	DBR	〃	23
ステンレス鋳鋼製床上掃除口	COA(SU)	非防水層用、国土交通省、JCW203	24
	COA-V(SU)	差込式	24
	COA-GV(SU)	差込式、化粧用	24
	COB(SU)	防水層用、国土交通省、JCW203	25
	COB-NSA(SU)	防水層用	25
開閉ハンドル	CO自在ハンドル		25
受つば	COB受つば	防水層用	26
	COB-NS受つば	〃	26
	DL-CF	防水層用、ステンレス製	27
	DL-CFH	〃	27
床上掃除口	CIR	シート露出防水	28
	CIQ	塗膜防水	28
ステンレス鋳鋼製床上掃除口	PCA-GPN(SU)	差込式、化粧用	29
	PCA-PN(SU)	差込式	29
ステンレス鋳鋼製掃兼ドレン	PCA-GP(SU)	差込式、化粧用	30
	PCA-P(SU)	差込式	30
	PCC(SU)		31
	PCD(SU)		31
	KSI(SU)		32
	SI(SU)		32
	SI-GP(SU)	差込式、化粧用	33
	SI-P(SU)	差込式	33
	COCL-P(SU)	差込式、シート露出防水	34
掃兼ドレン	COD-GP	差込式	36
	KSC		36
	KSR	シート露出防水	37
	KSQ	塗膜防水	37
ステンレス鋳鋼製排水金物(浴槽用)	SNA-O(SU)	国土交通省、JCW204、Oリング入り	38
	SNA-HO(SU)	吊上げ式、Oリング入り	38
	SNA-R(SU)	国土交通省、JCW204、ゴム共栓	39
	SNA-RH(SU)	吊上げ式、ゴム共栓	39
	SNA-XP(SU)	塩ビ製枠共栓	40
	SNA-V(SU)	足洗い場用排水共栓	40
排水金物バリエーション	COB-D(SU) / COB-C(SU)	COB-SO(SU)	42
	COB-SR(SU) / COB-SHO(SU)	COB-SRH(SU)	
	COB-PCD(SU) / COB-PCC(SU)	COB-DL	43
	COB-SI(SU) / COB-KSR		
	COS-D(SU) / COS-C(SU)	COS-SO(SU)	44
	COS-SR(SU) / COS-SHO(SU)	COS-SRH(SU)	
	COS-PCD(SU) / COS-PCC(SU)	COS-DL	45
	COS-SI(SU)		
床下掃除口	COC-P	砲金プラグ	46
	CAP	キャップ	
リザーブドレン	COR(SU)	シート露出防水	47
	PCR(SU)		48

●製品符号の後ろに【(SU)】が付いた製品はステンレス鋳鋼製もしくは上部金具がステンレス鋳鋼製の製品です。

㊒流しトラップ／床排水トラップ　製品一覧表

名　　称	製　品　名		概　　要		トラップ形状	頁
流しトラップ	BLM-A	あみ栓	JIS金属製流し用		椀型	50
		共栓	〃		〃	
	SNK-A	あみ栓	〃		P型	51
		共栓	〃		〃	
	T14-AA(SU)		金属製流し用、JCW202		椀型	52
	T14-AB(SU)		〃		〃	52
	T14-BA(SU)		コンクリート製流し用、JCW202		〃	53
	T14-BB(SU)		〃		〃	53
	T14-AK(SU)		あみ栓ビス止め		〃	54
	T14-BK(SU)		〃		〃	54
	T14-AO(SU)		オーバーフロー用		〃	55
	T14-BO(SU)		〃		〃	55
	T14AA-SR(SU)		あみ栓スナップリング施錠式		〃	56
	H-AD		流しトラップ用アダプター			57
	T14-AA-KF(SU)		金属製流し用、抗菌トラップ		椀型	59
	T14-AB-KF(SU)		〃		〃	59
流し用排水金物	SND-1A(SU)		金属製流し用			60
	SND-1B(SU)		〃			60
	SND-2A(SU)		コンクリート製流し用			61
	SND-2B(SU)		〃			61
	SNB		コンクリート製流し用、国土交通省、JCW204			62
	SNC		〃			62
床排水トラップ	T5A-DX(SU)		非防水層用		椀型	63
	T5B-DX(SU)		防水層用		〃	63
	T5-A(SU)		非防水層用、JCW201		〃	64
	T5A-S(SU)		非防水層用		〃	64
	T5-AH		〃		〃	65
	T5-AH-S		〃		〃	65
	T5-B(SU)		防水層用、JCW201		〃	66
	T5B-S(SU)		防水層用		〃	66
	T5-BH		〃		〃	67
	T5-BH-S		〃		〃	67
	T5A-SR(SU)		ストレーナスナップリング施錠式		〃	68
	T5B-SR(SU)		〃		〃	68
床排水ウォレス	WLF		床排水用自封式トラップ			69
排水トラップ(浴槽用)	T5A-SNF(SU)	T5AS-SNF(SU)	非防水層用		椀型	70
	T5B-SNF(SU)	T5BS-SNF(SU)	防水層用		〃	71
	T5A-SNFH(SU)	T5AS-SNFH(SU)	非防水層用　吊下げ式		〃	72
	T5B-SNFH(SU)	T5BS-SNFH(SU)	防水層用　吊下げ式		〃	73
	T5A-SNFR(SU)	T5AS-SNFR(SU)	非防水層用		〃	74
	T5B-SNFR(SU)	T5BS-SNFR(SU)	防水層用		〃	75
	T5A-SNFRH(SU)	T5AS-SNFRH(SU)	非防水層用　吊下げ式		〃	76
	T5B-SNFRH(SU)	T5BS-SNFRH(SU)	防水層用　吊下げ式		〃	77
床排水トラップ バリエーション	T5A-COA(SU)	T5A-DL	T5A-PCD(SU)		〃	78
	T5A-SI(SU)	T5A-ES	T5A-KSC		〃	
	T5A-DBQ	T5A-CIQ	T5A-KSR		〃	79
	T5B-COA(SU)	T5B-DL	T5B-PCD(SU)		〃	80
	T5B-SI(SU)	T5B-ES	T5B-KSC		〃	
	T5B-DBQ	T5B-CIQ	T5B-KSR		〃	81
	T5AS-COA(SU)	T5AS-PCD(SU)	T5AS-SI(SU)		〃	82
	T5AS-ES	T5AS-KSC			〃	
	T5AS-DBQ	T5AS-CIQ			〃	83
	T5BS-COA(SU)	T5BS-PCD(SU)	T5BS-SI(SU)		〃	84
	T5BS-ES	T5BS-KSC			〃	
	T5BS-DBQ	T5BS-CIQ			〃	85

●製品符号の後ろに【(SU)】が付いた製品はステンレス鋳鋼製もしくは上部金具がステンレス鋳鋼製の製品です。

㊍は信頼のブランド

㊍床排水トラップ／洗濯機用排水トラップ／その他　製品一覧

名　　称	製　品　名		概　　要		トラップ形状	頁
床排水トラップ	T5AY(SU)		非防水層用、横引き		変形P型	86
	T5BY(SU)		防水層用、横引き		〃	86
排水トラップ	AP				P型	87
	BP				〃	87
	Uトラップ		ランニングトラップ、溶融亜鉛メッキ付、プラグ付		U型	87
床排水トラップ フロアードレン	T3-A(SU)		非防水層用、国土交通省、JCW201		P型	88
	T3-B(SU)		防水層用、国土交通省、JCW201		〃	88
	T3-BS(SU)		防水層用		〃	89
	T3BS-SO(SU)		浴槽用、防水層用		〃	89
床排水トラップ バリエーション	T3A-SO(SU)	T3A-SR(SU)	T3A-SHO(SU)		〃	90
	T3A-SRH(SU)	T3-CIQ	T3-KSQ		〃	
	T3-PCC(SU)	T3-DBQ			〃	
	T3B-SO(SU)	T3B-SR(SU)	T3B-SHO(SU)		〃	91
	T3B-SRH(SU)				〃	
	BP-A(SU)	BP-B(SU)	BP-DBQ		〃	92
	BP-CIQ	BP-KSQ	BP-D		〃	
	BP-DC	BP-DCW	BP-PCC(SU)		〃	
温水器用排水受金物	TH-W					93
床排水トラップ フロアードレン	T16-A(SU)		非防水層用、バスケット付、国土交通省、JCW201		変形P型	94
	T16-B(SU)		防水層用、バスケット付、国土交通省、JCW201		〃	94
	T16-BS(SU)		防水層用、バスケット付		〃	95
	JT-1		防水パン用		漏斗型	96
	FT-SA		〃		〃	96
洗濯機用排水トラップ	JT-3LD		木質床用		P型	98
洗濯機用排水金物	LDG-P		木質床用、差込式			98
洗濯機用排水トラップ	JT-5		木質床用		椀型	99
洗濯機用排水トラップ	FT-SL-L(SU)		木質床用		漏斗型	100
	FT-SLW		〃		〃	101
	FT-SLWH		〃		〃	101
	JT-3WA		〃		P型	102
	T3-DCW		〃		〃	102
	T3-D(SU)		コンクリートスラブ用		〃	103
	T3-DC(SU)		〃		〃	103
	T5W-1A		非防水層用、コンクリートスラブ用		椀型	104
	T5W-1B		防水層用、コンクリートスラブ用		〃	104
	T5W-2A		非防水層用、コンクリートスラブ用		〃	105
	T5W-2B		防水層用、コンクリートスラブ用		〃	105
	FT-SW		防水パン用		漏斗型	106
	JT-3-O		〃		椀型	106
	FT-SW-L(SU)		〃		漏斗型	107
	JT-3		〃		P型	107
	JT-3LL		シート露出防水		〃	108
洗濯機防水パン専用	SGジョイント		ゴム製			109
バス兼トラップ	MBK-A(SU)		非防水層用		〃	112
	MBK-AS		非防水層用、角型排水金物付き		〃	112
	MBK-B(SU)		防水層用		〃	113
	MBK-BS		防水層用、角型排水金物付き		〃	113
浴室用トラップ付排水溝ふた	SP					114
浴室用排水溝ふた	FM					115
改修用 浴室床排水トラップ	marta-1		FRP防水用		椀型	116
	marta-2		〃		漏斗型	116
FRP防水関連製品	T5B-FRP(SU)		〃		椀型	118
	T5BY-FRP(SU)		〃		変形P型	118
	COB-FRP受つば		〃			119
間接排水受金物	FR-S					120
	T3-FRS		トラップ付き		P型	121
空調機用排水トラップ	WGV					124
ドラムトラップ	T2		国土交通省		ドラム型	125
プラスタートラップ	T9					126
	T9-S		ステンレス製			127

●製品符号の後ろに【(SU)】が付いた製品はステンレス鋳鋼製もしくは上部金具がステンレス鋳鋼製の製品です。

㊊通気金具／その他　製品一覧表

名　　称	製　品　名	概　　要	頁
スラブ貫通スリーブ	STS	塩ビ製、打込治具	128
排水管専用特殊蒸発防止剤	ピュアブロック	トラップ封水蒸発防止剤	128
ベントキャップ ギャラリ	VC-S2	埋込型、アルミ合金鋳物製、JCW205	129
	VC-S2N(網付)	埋込型、アルミ合金鋳物製、防虫網付	129
	VA-2	埋込型、JCW205	129
	VC-M(防鳥輪付)	掃兼露出型、差込式、防鳥輪付	130
	VC-MN(網付)	掃兼露出型、差込式、防虫網付	130
	VC-M1(防鳥輪付)	掃兼露出型、ねじ込式、防鳥輪付	130
	VC-M1N(網付)	掃兼露出型、ねじ込式、防虫輪付	130
	VC-M2R(防鳥輪付)	掃兼露出型、差込式、防鳥輪付、アルミ合金鋳物製	130
	VC-B	露出型、ビス止め式	131
	VC-B1	露出型、ねじ込式、JCW205	131
	VC-B1N(網付)	露出型、ねじ込式、防虫網付	131
	VC-B1R(防鳥輪付)	露出型、ねじ込式、防鳥輪付	131
	VC-B2	露出型、ねじ込式、アルミ合金鋳物製、JCW205	132
	VC-B2N(網付)	露出型、ねじ込式、防虫網付、アルミ合金鋳物製	132
	VC-B2R(防鳥輪付)	露出型、ねじ込式、防鳥輪付、アルミ合金鋳物製	132
	VC-B3R(防鳥輪付)	露出型、ステンレス製、防鳥輪付	132
ベントキャップ	DV-VO	露出型、塩ビ製、差込式	133
	VCB-V	露出型、塩ビ製、差込式	133
オイルタンク用通気管金具	VT	鋳物製、引火防止網付、ねじ込式	133
防水継手	VR-TH-FDシリーズ	打込型、接続管調節型	136
	VR-TH-LFDシリーズ	打込型、接続管調節型、ロングタイプ	137
	VR-TH-Fシリーズ	打込型	138
	VR-TH-LFシリーズ	打込型、積雪地用	139
	VR-PCシリーズ	都市再生機構型、低型、スラブ設置型	140
	VR-PCLシリーズ	都市再生機構型、中型、スラブ設置型	141
	VR-PCLLシリーズ	都市再生機構型、高型、スラブ設置型	142
	VR-PC3Lシリーズ	都市再生機構型、高長型、スラブ設置型	143
	VR-PCSシリーズ	打込型	144
	VR-PCA	打込冶具	144
	VR-PCNシリーズ	ベントキャップねじ込式	145
	VR-PCSNシリーズ	打込型、ベントキャップねじ込式	145
	VR-TH-FD-Dシリーズ	ドルゴ通気弁付、打込型	146
	VR-PC-Dシリーズ	ドルゴ通気弁付、スラブ設置型	147
防虫網	NVP	内ねじ式	150
	NVP-M	外ねじ式	150
	NVP-V(SU)	差込式	151
	CNP	山型	152
	CNP-V	山型、差込式	152
	SU-NVP	内ねじ式	153
	SU-NVP-M	外ねじ式	153

●製品符号の後ろに【(SU)】が付いた製品はステンレス鋳鋼製もしくは上部金具がステンレス鋳鋼製の製品です。

Ⓗは信頼のブランド

ステンレス鋳鋼製排水金物

ビートラコム は協業化製品です。(詳細は巻頭ページをご参照ください。)

C(SU)

JCW204 C(SU)



●ストレーナはロック式。
●流出口は管用平行ねじ。

●組合せ製品掲載ページ。
受つば P42・44
Pトラップ P88・89・92

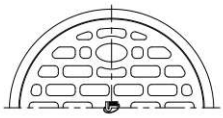

C(SU)40・50

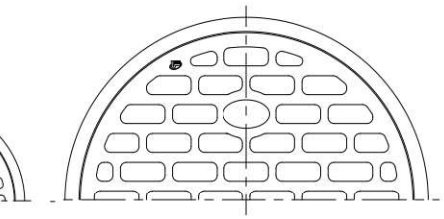

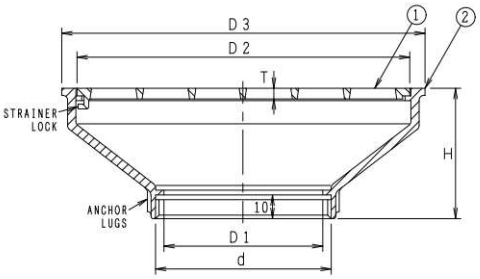

構成部品表

No.	部品名	材質	表面処理
1	ストレーナ	SCS13 ステンレス鋳鋼	ー
2	金具枠	SCS13 ステンレス鋳鋼	ー

価格・寸法表(mm)

呼び	ねじ基準径 d	金具枠 D1	金具枠 D3	金具枠 H	ストレーナ D2	ストレーナ T	W.G.T kg	価格 ¥
40	47.803	40	100	45	87	3.5	0.40	13,300
50	59.614	50	130	50	117	3.5	0.63	17,400
65	75.184	65	155	55	142	4.5	0.98	28,100
80	87.884	80	180	60	167	5.5	1.49	36,200
100	113.030	100	215	65	202	5.5	2.05	67,200

C-V(SU) 50



●ストレーナはロック式。
●SGP・VP・VU・D-VA差込用。
●パッキン・金具枠の接触面に接着剤等を塗布し、管に差し込んでください。
尚、接着剤にはシリコーン系シール材などをご使用ください。

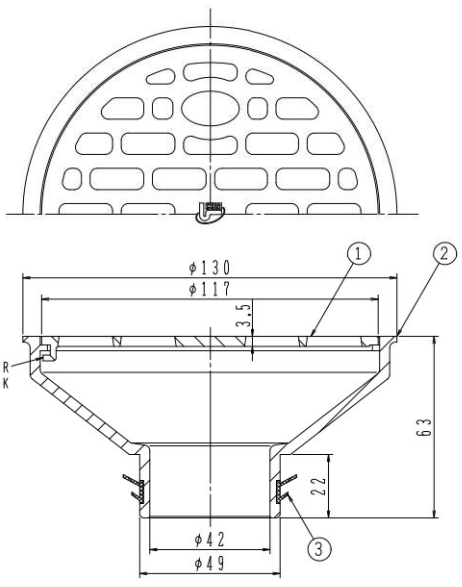

構成部品表

No.	部品名	材質	表面処理
1	ストレーナ	SCS13 ステンレス鋳鋼	ー
2	金具枠	SCS13 ステンレス鋳鋼	ー
3	パッキン	EPDM	ー

価格 ¥
14,400

ピートラコム は協業化製品です。(詳細は巻頭ページをご参照ください。)

D(SU)

国土交通省 D
JCW204 D(SU)



●ストレーナはロック式。
●流出口は管用平行ねじ。
●バスケットをご使用の際は、T16用バスケット(P95)、MBK用バスケット(P112)をご使用ください。

●組合せ製品掲載ページ。
受つば P42・44
T5本体 P64・66

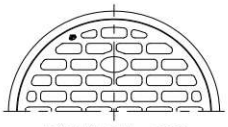

D(SU)125～200

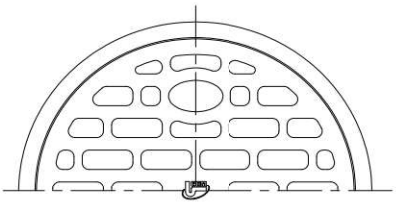

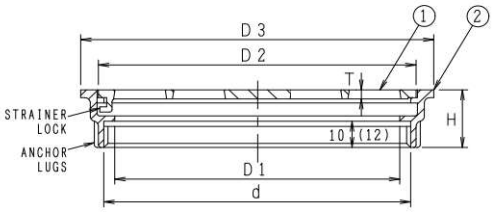

構成部品表

No.	部品名	材質	表面処理
1	ストレーナ	SCS13 ステンレス鋳鋼	ー
2	金具枠	SCS13 ステンレス鋳鋼	ー

価格・寸法表(mm) ( )内はサイズ200の寸法です。

呼び	ねじ基準径	金具枠			ストレーナ		W.G.T	価格
	d	D1	D3	H	D2	T	kg	¥
40	47.803	40	60	20	47	2.5	0.13	6,500
50	59.614	50	70	20	57	2.5	0.14	7,200
65	75.184	65	90	22	77	3.0	0.23	9,000
80	87.884	80	100	22	87	3.5	0.27	10,700
100	113.030	100	130	22	117	3.5	0.40	13,100
125	138.430	125	155	26	142	4.5	0.59	20,600
150	163.830	150	180	26	167	5.5	0.86	30,900
200	214.630	200	244	29	230	6.0	1.88	55,700

DD-V(SU)

差込式



●ストレーナはねじ込。
●硬質ポリ塩化ビニル管(VP・VU管)差込用。
※VP管をご使用の際はアダプターを外してご使用ください。
●金具枠の取付時にはシリコーン系シール材などを使用ください。また硬質ポリ塩化ビニルの内径は許容差があり、差し込んだ際緩い場合があります。その際も同様の処理をお願いします。
●T5(本体)との組合せでの使用はできません。(お椀の着脱が出来なくなります。)

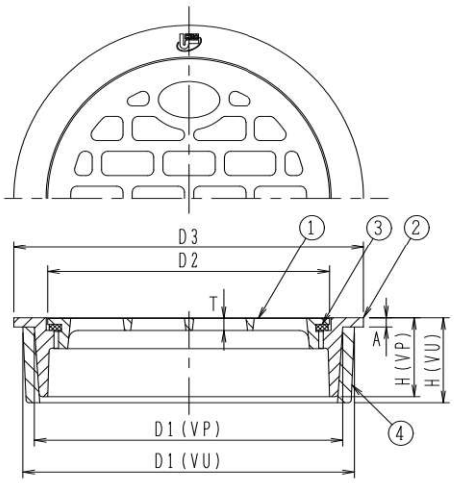

構成部品表

No.	部品名	材質	表面処理
1	ストレーナ	SCS13 ステンレス鋳鋼	ー
2	金具枠	SCS13 ステンレス鋳鋼	ー
3	パッキン	CR クロロプレンゴム	ー
4	アダプター	塩ビ	ー

価格・寸法表(mm)

呼び	D1		D2	D3	T	A	H		W.G.T	価格
	VP用	VU用					VP用	VU用	kg	¥
40	40	44	33	48	2.0	2.5	21	24.5	0.11	6,300
50	51	56	42	60	2.5	2.5	21	25.5	0.14	6,800
65	67	71	59	76	2.5	2.5	21	27.5	0.21	9,000
80	77	83	70	89	2.5	3.0	26	28	0.27	10,200
100	100	107	92	114	2.5	3.0	26	28	0.39	12,300
125	125	131	117	140	3.2	3.0	30	30	0.65	24,700
150	146	154	132	165	3.2	3.0	30	30	0.89	38,200

Ⓗは信頼のブランド

ステンレス鋳鋼製排水金物

D-SR(SU)

フロアー用



スナップリング着脱専用工具
別売 ¥11,700



●ストレーナはスナップリングによる施錠式。
●流出口は管用平行ねじ。

●組合せ製品掲載ページ。
T5本体　P68

●スナップリング付
ストレーナはスナップリングによる施錠式。
（取り外されては困る場所にご使用ください。）



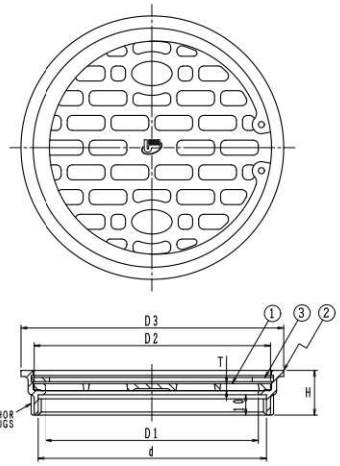

構成部品表

No.	部品名	材質	表面処理
1	ストレーナ	SCS13 ステンレス鋳鋼	ー
2	金具枠	SCS13 ステンレス鋳鋼	ー
3	スナップリング	SUS301 ステンレス	ー

価格・寸法表(mm)

呼び	ねじ基準径 d	金具枠 D1	金具枠 D3	金具枠 H	ストレーナ D2	ストレーナ T	W.G.T kg	価格 ¥
50	59.614	50	70	20	57	2.5	0.15	45,700
65	75.184	65	90	22	77	3.0	0.24	51,800
80	87.884	80	100	22	87	3.5	0.30	55,100
100	113.030	100	130	22	117	3.5	0.45	68,800

※納期については、お問い合わせください。

排水金物

C-K

ストレーナ・ビス止式



●流出口は管用平行ねじ。

<受注生産品>

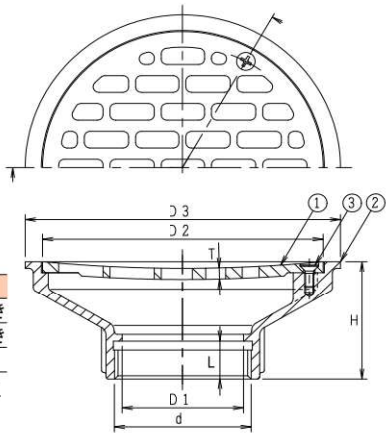

構成部品表

No.	部品名	材質	表面処理
1	ストレーナ	CAC202 黄銅	ニッケルークロムめっき
2	金具枠	CAC202 黄銅	ニッケルークロムめっき
3	止めビス	SUS304 ステンレス	ー

※No.3「止めビス」を専用の「いたずら防止ビス」に変更もできます。(別売)

価格・寸法表(mm)

呼び	ねじ基準径 d	金具枠 D1	D3	H	L	ストレーナ D2	T	W.G.T kg	価格 ¥
40	47.803	40	107	48	15	92	4.0	0.7	27,400
50	59.614	50	137	53	17	122	5.0	1.1	30,700
65	75.184	65	162	57	19	147	5.5	1.4	55,900
80	87.884	80	187	65	21	172	6.0	1.9	83,600

D-K

ストレーナ・ビス止式



●流出口は管用平行ねじ。

<受注生産品>

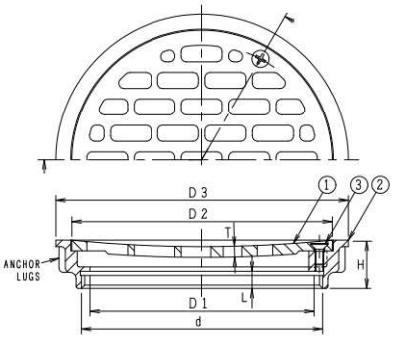

構成部品表

No.	部品名	材質	表面処理
1	ストレーナ	CAC202 黄銅	ニッケルークロムめっき
2	金具枠	CAC202 黄銅	ニッケルークロムめっき
3	止めビス	SUS304 ステンレス	ー

※No.3「止めビス」を専用の「いたずら防止ビス」に変更もできます。(別売)

価格・寸法表(mm)

呼び	ねじ基準径 d	金具枠 D1	D3	H	L	ストレーナ D2	T	W.G.T kg	価格 ¥
50	59.614	50	76	20	8	63	3.5	0.25	16,900
80	87.884	80	107	22	8	92	4.0	0.4	21,900
100	113.030	100	137	22	8	122	5.0	0.6	25,500

DD-Ⅱ金具



●ストレーナは落し込。
●流出口は管用平行ねじ。

●組合せ製品掲載ページ。
T5本体　P65・67

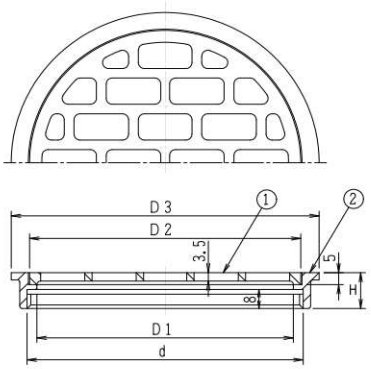

構成部品表

No.	部品名	材質	表面処理
1	ストレーナ	CAC202 黄銅	ニッケルークロムめっき
2	金具枠	CAC202 黄銅	ニッケルークロムめっき

価格・寸法表(mm)

呼び	ねじ基準径 d	D1	D2	D3	H	W.G.T kg	価格 ¥
100	113.030	105	111	126	15	0.35	13,500

Ⓗは信頼のブランド

排水金物

WBSD-V

差込式



●ロック式ボールストレーナ。
●硬質ポリ塩化ビニル管VP管用。

●排水溝の内部等ゴミがたまりやすいところに最適です。

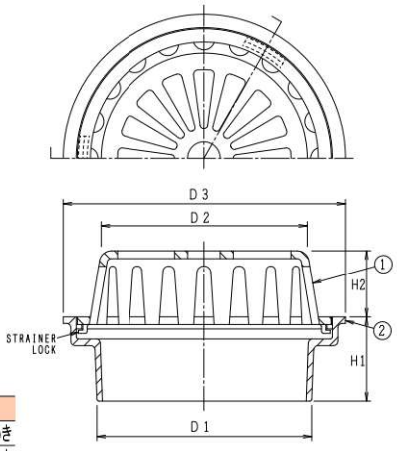

構成部品表

No.	部品名	材質	表面処理
1	ストレーナ	CAC202 黄銅	ニッケルークロムめっき
2	金具枠	CAC202 黄銅	ニッケルークロムめっき

価格・寸法表(mm)

呼び	金具枠			ストレーナ		W.G.T	価格
	D1	D3	H1	D2	H2	kg	¥
100	99	130	38	95	30	0.8	35,400

※納期については、お問い合わせください。

ES 100



●ストレーナは落し込。
●流出口は管用平行ねじ。

●角型の為タイル床の目地に合わせた施工が可能です。

●組合せ製品掲載ページ。
T5本体　P78·80·82·84

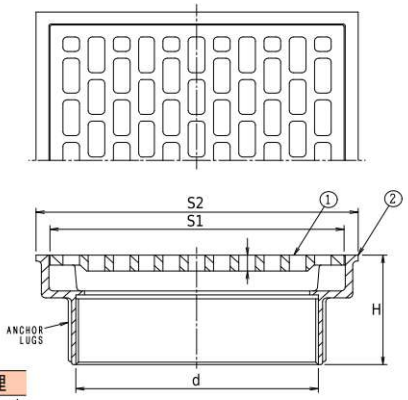

構成部品表

No.	部品名	材質	表面処理
1	ストレーナ	CAC202 黄銅	ニッケルークロムめっき
2	金具枠	CAC202 黄銅	ニッケルークロムめっき

価格・寸法表(mm)

呼び	ねじ基準径	金具枠		ストレーナ		W.G.T	価格
	d	S2	H	S1	T	kg	¥
100	113.030	150	55	137	8	1.9	79,400

※納期については、お問い合わせください。

ピートラコム は協業化製品です。(詳細は巻頭ページをご参照ください。)

DBQ

塗膜防水用



●ストレーナはねじ込。
●流出口は管用テーパねじ。
●防水層の厚さに合わせて金具枠の高さ「h」を調節してください。

●組合せ製品掲載ページ。
T5本体　P79・81・83・85
Pトラップ　P90・92

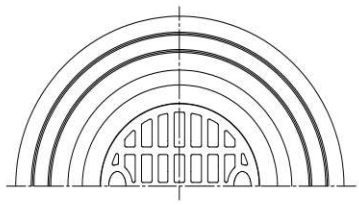

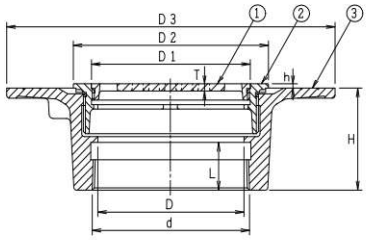

構成部品表

No.	部品名	材質		表面処理
1	ストレーナ	CAC202	黄銅	ニッケルめっき
2	金具枠	CAC202	黄銅	ニッケルめっき
3	接続金具	FC150	鋳鉄	錆止め塗装

価格・寸法表(mm)

呼び	ねじ基準径 d	D	D1	D2	D3	L	H	T	h	W.G.T kg	価格 ¥
50	59.614	53	60	90	180	22	58.5	3.5	2~20	2.3	23,800
65	75.184	68	77	103	195	25	62.5	3.5	2~20	2.7	30,500
80	87.884	81	88	116	210	28	65.5	3.5	2~20	3.4	34,400
100	113.030	100	114	140	235	33	70.5	5.0	2~20	4.5	45,100

D-L

シート露出防水用



●ストレーナは落し込。
●流出口は管用平行ねじ。
●シートに穴を開ける場合は、「X」寸法に合わせてください。
●厚さ4mmまでのシートに対応しております。

＊製造中止予定品
在庫が無くなり次第DBRに変更となります。

●組合せ製品掲載ページ。
受つば　P43・45
T5本体　P78・80

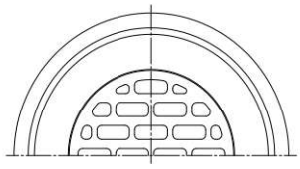

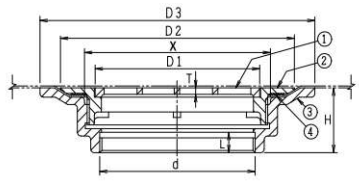

構成部品表

No.	部品名	材質		表面処理
1	ストレーナ	CAC202	黄銅	ニッケル-クロムめっき
2	金具枠	CAC202	黄銅	ニッケル-クロムめっき
3	接続金具	FC150	鋳鉄	錆止め塗装
4	ワッシャ	ポリエチレン		ー

価格・寸法表(mm)

	呼び	ねじ基準径 d	D1	D2	D3	T	H	L	X	W.G.T kg	価格 ¥
	40	47.803	53	88	111	2.5	35	11	64	1.1	15,200
△	50	59.614	65	100	133	3.0	35	11	75	1.3	ー
	65	75.184	80	117	140	3.0	35	11	90	1.6	20,000
	80	87.884	93	132	155	3.5	35	11	105	2.5	22,800
△	100	113.030	118	160	183	3.5	35	11	131	2.5	ー

△印は製造中止品

DBR

シート露出防水用



●ストレーナねじ込。
●流出口は管用テーパねじ。
●シートに穴を開ける場合は、「X」寸法に合わせてください。
●厚さ4mmまでのシートに対応しております。

No, 5　止めビス

サイズ×長さ	本数
M5×16	4
M5×16	6
M5×16	6
M6×16	8

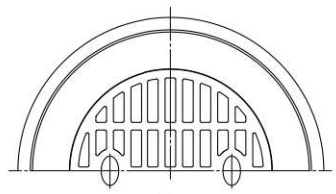

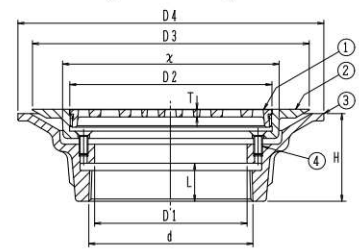

構成部品表

No.	部品名	材質		表面処理
1	ストレーナ	CAC202	黄銅	ニッケルめっき
2	金具枠	CAC202	黄銅	ニッケルめっき
3	接続金具	FC150	鋳鉄	錆止め塗装
4	止めビス	SUS304	ステンレス	ー

価格・寸法表(mm)

呼び	ねじ基準径 d	D1	D2	D3	D4	H	L	T	X	W.G.T kg	価格¥
50	59.614	50	77	120	140	49	18	3.5	83	1.5	25,500
65	75.184	60	88	140	158	52	20	3.5	96	2.0	32,800
80	87.884	72	101	152	171	54	22	3.5	110	2.5	38,600
100	113.030	105	139	190	210	60	26	5.0	148	3.8	53,500

Ⓗは信頼のブランド

ステンレス鋳鋼製床上掃除口

COA(SU)

国土交通省　COA
JCW203　COA(SU)

非防水層用



●非鏡面仕上げ。
●ねじ込ふた。
●流出口は管用平行ねじ。

●組合せ製品掲載ページ。
受つば　P25
T5本体　P78･80･82･84

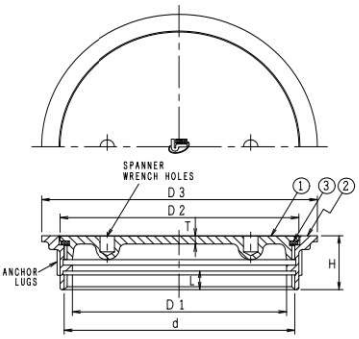

構成部品表

No.	部品名	材質	表面処理
1	ふた	SCS13 ステンレス鋳鋼	ー
2	金具枠	SCS13 ステンレス鋳鋼	ー
3	パッキン	CR クロロプレンゴム	ー

価格・寸法表(mm)

	呼び	ねじ基準径 d	金具枠 D1	金具枠 D3	金具枠 L	金具枠 H	ふた D2	ふた T	W.G.T kg	価格 ¥
※	40	47.803	40	65	10	24	52	3.0	0.18	7,800
※	50	59.614	50	80	10	24	67	3.0	0.25	9,900
※	65	75.184	65	95	11	28	82	3.5	0.32	11,400
※	80	87.884	80	110	11	28	97	3.5	0.41	13,700
※	100	113.030	100	135	11	28	122	4.0	0.68	17,300
	125	138.430	125	160	10	30	147	4.5	1.09	28,500
	150	163.830	150	185	10	30	172	5.0	1.62	33,900

※JCW203

COA-V(SU)

差込式



●非鏡面仕上げ。
●ねじ込ふた。
●硬質ポリ塩化ビニル管(VP･VU管)差込用。
※VP管をご使用の際は、アダプターを外してご使用ください。
●金具枠の取付時にはシリコーン系シール材などを使用ください。また硬質ポリ塩化ビニルの内径は許容差があり、差し込んだ際緩い場合があります。その際も同様の処理をお願いします。

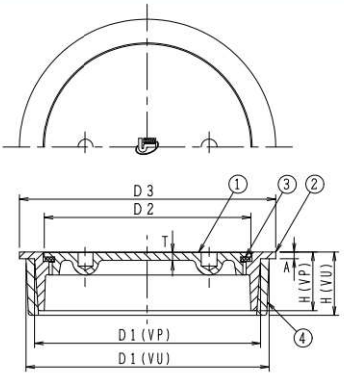

構成部品表

No.	部品名	材質	表面処理
1	ふた	SCS13 ステンレス鋳鋼	ー
2	金具枠	SCS13 ステンレス鋳鋼	ー
3	パッキン	CR クロロプレンゴム	ー
4	アダプター	塩ビ	ー

価格・寸法表(mm)

呼び	D1 VP用	D1 VU用	D2	D3	T	A	H VP用	H VU用	W.G.T kg	価格 ¥
40	40	44	33	48	2.0	2.5	21	24.5	0.12	7,500
50	51	56	42	60	2.0	2.5	21	25.5	0.16	8,100
65	67	71	59	76	2.0	2.5	21	27.5	0.21	10,600
80	77	83	70	89	2.5	3.0	26	28	0.29	11,000
100	100	107	92	114	2.5	3.0	26	28	0.44	13,700
125	125	131	117	140	2.5	3.0	30	30	0.70	24,200
150	146	154	132	165	3.0	3.0	30	30	0.98	34,500

COA-GV(SU)

差込式



●非鏡面仕上げ。
●ねじ込ふた。
●硬質ポリ塩化ビニル管(VP･VU管)差込用。
※VP管をご使用の際は、アダプターを外してご使用ください。
●金具枠の取付時にはシリコーン系シール材などを使用ください。また硬質ポリ塩化ビニルの内径は許容差があり、差し込んだ際緩い場合があります。その際も同様の処理をお願いします。

◎段差が少ない薄型ツバ広タイプ
（ツバ厚2㎜、端部1㎜）

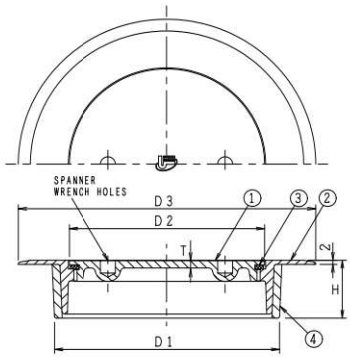

構成部品表

No.	部品名	材質	表面処理
1	ふた	SCS13 ステンレス鋳鋼	ー
2	金具枠	SCS13 ステンレス鋳鋼	ー
3	パッキン	CR クロロプレンゴム	ー
4	アダプター	塩ビ	ー

価格・寸法表(mm)

呼び	D1 VP用	D1 VU用	D2	D3	T	H VP用	H VU用	W.G.T kg	価格 ¥
40	40	44	33	68	2.0	21	24	0.13	8,100
50	51	56	42	80	2.0	21	25	0.16	8,600
65	67	71	59	100	2.0	21	27	0.25	11,800
80	77	83	70	111	2.5	26	27	0.31	13,300
100	100	107	92	140	2.5	26	27	0.50	18,200
125	125	131	117	165	2.5	30	29	0.73	29,000
150	146	154	132	190	3.0	30	29	1.07	39,800

COB(SU)

国土交通省　COB
JCW203　COB(SU)

防水層用



●非鏡面仕上げ。
●ねじ込ふた(COA(SU))・防水受つば付。
●流出口(受つば)は管用テーパねじ。

●施工例

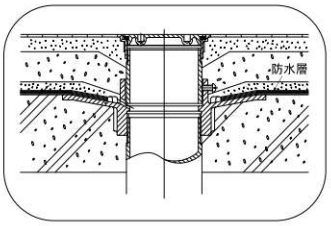

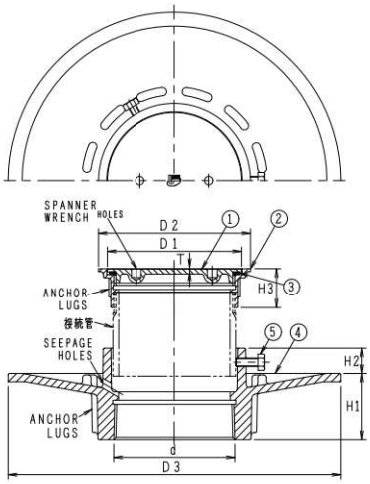

●接続管:片ねじストレート　L=60

構成部品表

No.	部品名	材質	表面処理
1	ふた	SCS13 ステンレス鋳鋼	ー
2	金具枠	SCS13 ステンレス鋳鋼	ー
3	パッキン	CR クロロプレンゴム	ー
4	受つば	FC150 鋳鉄	錆止め塗装
5	六角ボルト	SWCH 鉄	電気亜鉛めっき

価格・寸法表(mm)

	呼び	ねじ基準径 d	金具枠 D2	金具枠 H3	ふた D1	ふた T	受つば D3	受つば H1	受つば H2	W.G.T kg	価格¥ 接続管なし	価格¥ 接続管付
※	40	47.803	65	24	52	3.0	190	37	18	2.0	13,900	15,700
※	50	59.614	80	24	67	3.0	210	42	18	2.9	17,100	18,900
※	65	75.184	95	28	82	3.5	230	42	18	3.7	20,000	21,900
※	80	87.884	110	28	97	3.5	240	47	18	4.7	23,400	25,600
※	100	113.030	135	28	122	4.0	270	47	18	5.4	29,000	31,500
	125	138.430	160	30	147	4.5	300	52	18	7.6	43,800	46,800
	150	163.830	185	30	172	5.0	330	57	18	9.9	54,100	58,500

※JCW203

COB-NSA(SU)

防水層用



●非鏡面仕上げ。
●ねじ込ふた(COA(SU))・防水受つば付。
●流出口(受つば)は管用テーパねじ。
●受つばと金具枠との接続は管用平行ねじ。

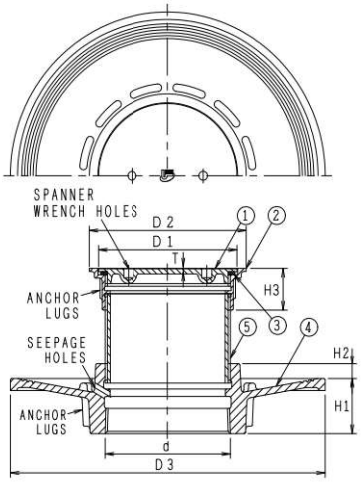

●接続管:全ねじストレート　L=60

構成部品表

No.	部品名	材質	表面処理
1	ふた	SCS13 ステンレス鋳鋼	ー
2	金具枠	SCS13 ステンレス鋳鋼	ー
3	パッキン	CR クロロプレンゴム	ー
4	受つば	FC150 鋳鉄	錆止め塗装
5	接続管	SGP 鋼管	亜鉛めっき

価格・寸法表(mm)

	呼び	ねじ基準径 d	金具枠 D2	金具枠 H3	ふた D1	ふた T	受つば D3	受つば H1	受つば H2	W.G.T kg	価格¥ 接続管付
	40	47.803	65	24	52	3.0	150	26	10	1.3	15,300
	50	59.614	80	24	67	3.0	170	32	10	1.8	18,500
	65	75.184	95	28	82	3.5	190	35	10	2.5	21,600
	80	87.884	110	28	97	3.5	220	42	10	3.1	25,200
	100	113.030	135	28	122	4.0	250	46	10	4.2	31,000
※	125	138.430	160	30	147	4.5	290	50	10	6.3	53,100
※	150	163.830	185	30	172	5.0	310	50	10	8.1	65,500

※受注生産品

CO自在ハンドル



●ふた開閉ハンドル
床上掃除口、掃兼ドレン、リザーブドレン等に使用できます。

●適応製品:COA(SU),COA-V(SU),COA-GV(SU),COB(SU),COB-NSA(SU)
CIR,CIQ,COR(SU),FT-SL-L(SU),FT-SW-L(SU)
EH-COA,EH-COA-PU,EH-COA-GPU

価格¥
3,800

Ⓗは信頼のブランド

防水受つば

COB受つば

鋳鉄製



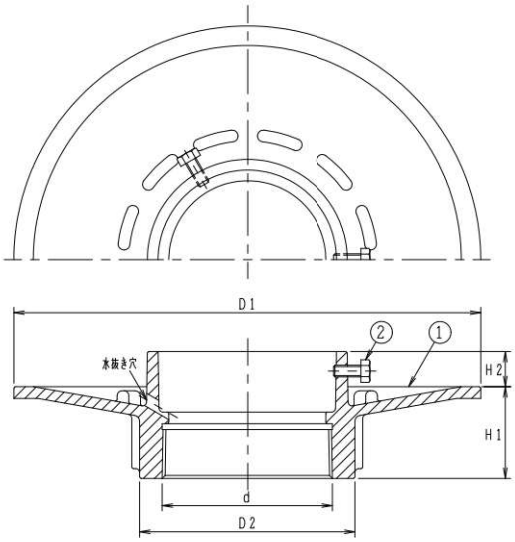

構成部品表

No.	部品名	材質	表面処理
1	受つば	FC150 鋳鉄	錆止め塗装
2	六角ボルト	SWCH 鉄	電気亜鉛めっき

価格・寸法表(mm)

	呼び	ねじ基準径 d	D1	D2	H1	H2	W.G.T kg	価格 ¥
*	32	41.910	180	58	32	18	1.7	5,400
	40	47.803	190	64	37	18	1.8	6,100
	50	59.614	210	78	42	18	2.6	7,200
	65	75.184	230	96	42	18	3.2	8,600
	80	87.884	240	111	47	18	4.1	9,700
	100	113.030	270	139	47	18	4.6	11,700
	125	138.430	300	167	52	18	6.3	15,300
	150	163.830	330	199	57	18	8.1	20,200

＊印は製造中止予定品

●流出口は管用テーパねじ。

COB-NS受つば
COB-NS受つば水抜穴なし

鋳鉄製



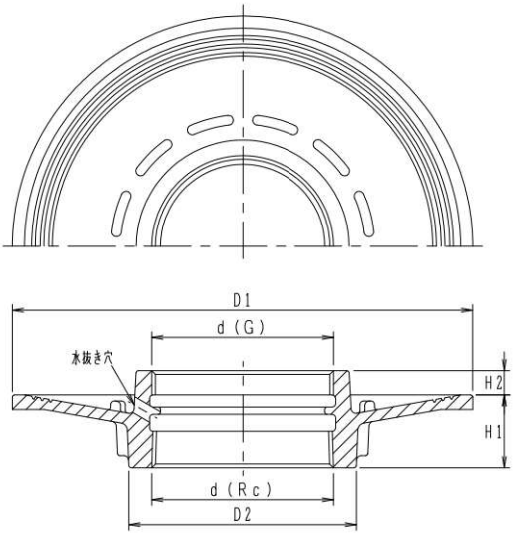

価格・寸法表(mm)

	呼び	ねじ基準径 d	D1	D2	H1	H2	W.G.T kg	価格 ¥
△	32	41.910	145	54	25	10	0.78	—
	40	47.803	150	62	26	10	1.12	5,600
	50	59.614	170	76	32	10	1.47	6,700
	65	75.184	190	94	35	10	2.00	7,600
	80	87.884	220	109	42	10	2.60	8,600
	100	113.030	250	137	46	10	3.43	10,700
※	125	138.430	290	167	50	10	5.02	20,200
※	150	163.830	310	197	50	10	6.30	26,000

※印は受注生産品
△印は製造中止品

●上部ねじは管用平行ねじ。
●流出口は管用テーパねじ。
●受つばには水抜き穴があいています。
水抜き穴なしは注文時にご指示ください。

ステンレス製防水受つば

ピートラコム は協業化製品です。(詳細は巻頭ページをご参照ください。)

DL-CF

ステンレス製



<受注生産品>

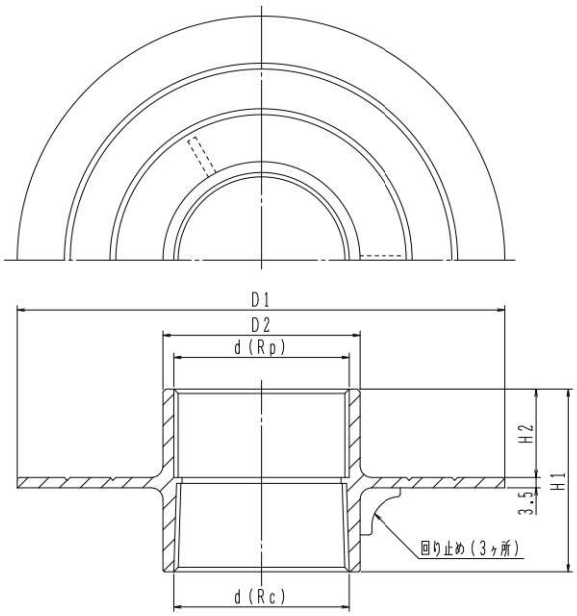

●材質:SCS13(ステンレス鋳鋼)
●流入口はRp(平行雌ねじ)
●流出口はRc(テーパ雌ねじ)
●水抜穴付きはDL-CFHをご使用ください。

価格・寸法表(mm)

呼び	ねじ基準径 d	D1	D2	H1	H2	W.G.T kg	価格 ¥
40	47.803	154	54	58	30	0.85	41,200
50	59.614	166	66	62	30	1.05	50,100
65	75.184	182	82	68	32	1.15	59,200
80	87.884	195	95	74	35	1.55	77,300
100	113.030	222	122	85	40	2.30	109,300

DL-CFH

ステンレス製



<受注生産品>

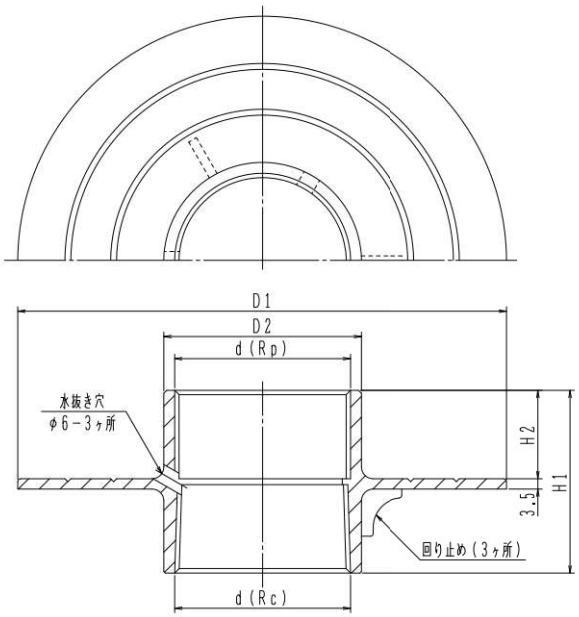

●材質:SCS13(ステンレス鋳鋼)
●流入口はRp(平行雌ねじ)
●流出口はRc(テーパ雌ねじ)

価格・寸法表(mm)

呼び	ねじ基準径 d	D1	D2	H1	H2	W.G.T kg	価格 ¥
40	47.803	154	54	58	30	0.85	43,100
50	59.614	166	66	62	30	1.05	52,900
65	75.184	182	82	68	32	1.15	62,000
80	87.884	195	95	74	35	1.55	80,000
100	113.030	222	122	85	40	2.30	112,700

Ⓗは信頼のブランド

床上掃除口

ビートラコム は協業化製品です。(詳細は巻頭ページをご参照ください。)

CIR

シート露出防水用



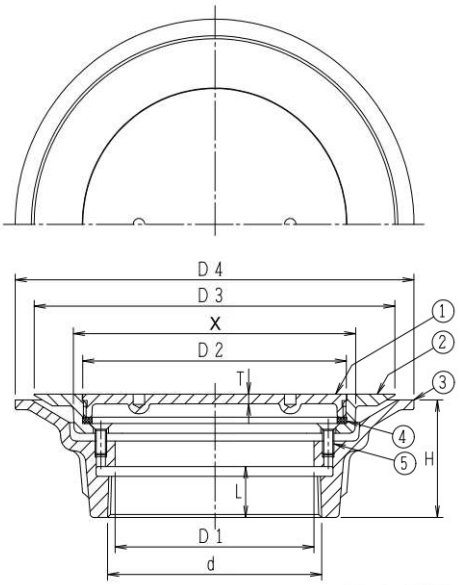

●非鏡面仕上げ。
●ねじ込ふた。
●流出口は管用テーパねじ。
●X寸法に合わせて、塩ビ床シートに穴をあけてください。
●厚さ4mmまでのシートに対応しております。

構成部品表

No.	部品名	材質	表面処理
1	ふた	CAC202 黄銅	ニッケルめっき
2	金具枠	CAC202 黄銅	ニッケルめっき
3	接続金具	FC150 鋳鉄	錆止め塗装
4	パッキン	CR クロロプレンゴム	ー
5	止めビス	SUS304 ステンレス	ー

No.5 止めビス

サイズX長さ	本数
M5×16	4
M5×16	6
M5×16	6
M6×16	8

価格・寸法表(mm)

呼び	ねじ基準径 d	D1	D2	D3	D4	H	L	T	X	W.G.T kg	価格¥
50	59.614	50	77	120	140	49	18	3.5	83	1.5	25,500
65	75.184	60	88	140	158	52	20	3.5	96	2.0	32,900
80	87.884	72	101	152	171	54	22	3.5	110	2.5	39,500
100	113.030	105	139	190	210	60	26	5.0	148	3.8	55,400

CIQ

塗膜防水用



●組合せ製品掲載ページ。
T5本体　P79・81・83・85
Pトラップ　P90・92

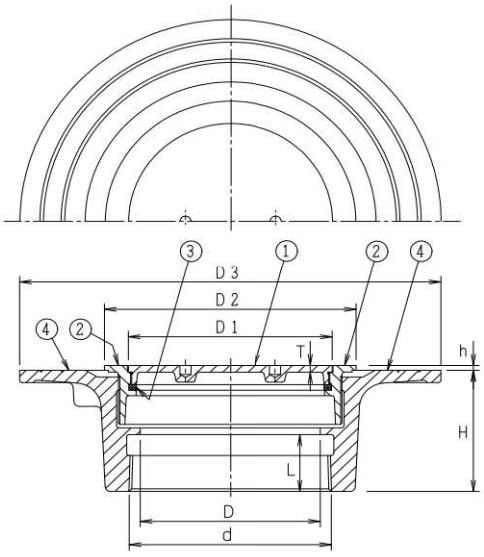

●非鏡面仕上げ。
●ねじ込ふた。
●流出口は管用テーパねじ。
●防水層の厚さに合わせて金具枠の高さ「h」を調節してください。

構成部品表

No.	部品名	材質	表面処理
1	ふた	CAC202 黄銅	ニッケルめっき
2	金具枠	CAC202 黄銅	ニッケルめっき
3	パッキン	CR クロロプレンゴム	ー
4	防水層受つば	FC150 鋳鉄	錆止め塗装

価格・寸法表(mm)

呼び	ねじ基準径 d	D	D1	D2	D3	H	L	T	h	W.G.T kg	価格¥
50	59.614	53	60	90	180	58.5	22	3	2~20	3.0	24,600
65	75.184	68	77	103	195	62.5	25	3.5	2~20	4.0	30,900
80	87.884	81	88	116	210	65.5	28	3.5	2~20	4.8	35,200
100	113.030	100	114	140	235	70.5	33	4	2~20	6.3	48,200

ステンレス鋳鋼製床上掃除口

PCA-GPN(SU)

差込式



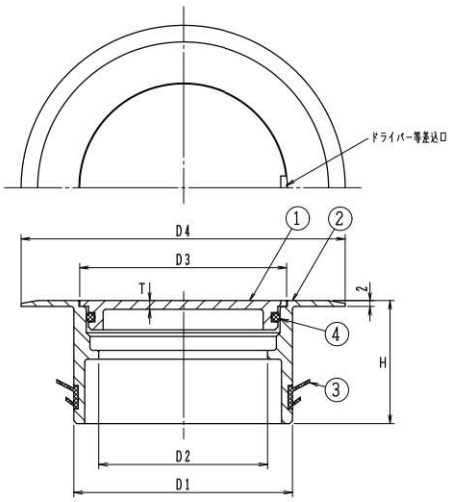

◎段差が少ない薄型ツバ広タイプ
（ツバ厚2㎜、端部1㎜）

●非鏡面仕上げ。
●ワンプッシュ式ふた付。
●SGP、VP、VU、D-VA差込用。
●パッキンの接触面と金具枠の下面に接着剤を塗布し、管に差し込んでください。

構成部品表

No.	部品名	材質	表面処理
1	ふた	SCS13 ステンレス鋳鋼	ー
2	金具枠	SCS13 ステンレス鋳鋼	ー
3	パッキン	EPDM	ー
4	Oリング	NBR ニトリルゴム	ー

価格・寸法表(mm)

呼び	D1	D2	D3	D4	T	H	W.G.T kg	価格¥
40	38	26	35	69	2.5	42	0.19	7,500
50	49	33	46	80	2.5	42	0.30	8,500
65	65	48	61	100	2.5	42	0.45	11,600
80	75	58	71	111	3.0	42	0.57	15,200
100	98	78	92	140	3.0	42	0.89	21,400
125	122	105	116	165	4.0	46	1.20	33,200
150	143	126	137	196	4.5	46	1.58	40,900

PCA-PN(SU)

差込式



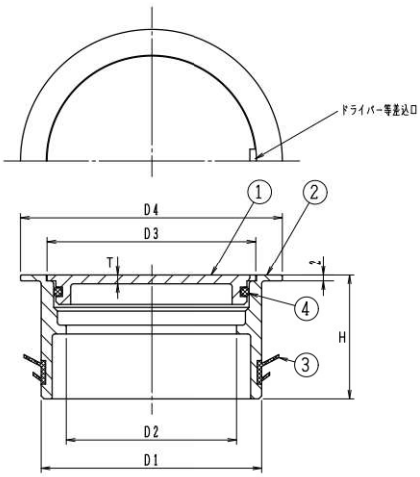

●非鏡面仕上げ。
●ワンプッシュ式ふた付。
●SGP、VP、VU、D-VA差込用。
●パッキンの接触面に接着剤を塗布し、管に差し込んでください。

構成部品表

No.	部品名	材質	表面処理
1	ふた	SCS13 ステンレス鋳鋼	ー
2	金具枠	SCS13 ステンレス鋳鋼	ー
3	パッキン	EPDM	ー
4	Oリング	NBR ニトリルゴム	ー

価格・寸法表(mm)

呼び	D1	D2	D3	D4	T	H	W.G.T kg	価格¥
40	38	26	35	48	2.5	42	0.16	7,500
50	49	33	46	60	2.5	42	0.26	8,500
65	65	48	61	76	2.5	42	0.39	11,600
80	75	58	71	89	3.0	42	0.51	15,200
100	98	78	92	114	3.0	42	0.80	21,400
125	122	105	116	140	4.0	46	1.10	33,200
150	143	126	137	165	4.5	46	1.43	40,900

Ⓗは信頼のブランド

ステンレス鋳鋼製掃兼ドレン

ビートラコム は協業化製品です。(詳細は巻頭ページをご参照ください。)

PCA-GP(SU)

差込式



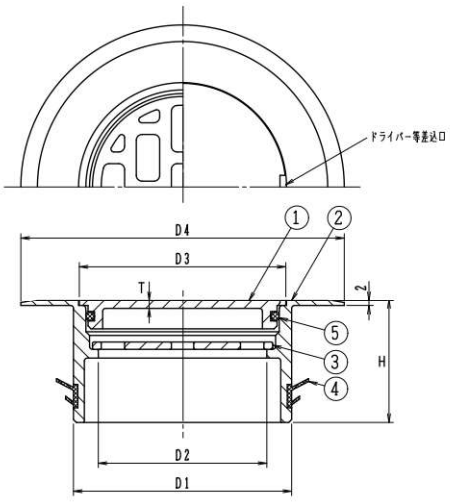

◎段差が少ない薄型ツバ広タイプ
(ツバ厚2㎜、端部1㎜)

●非鏡面仕上げ。
●ワンプッシュ式ふた・ストレーナ付。
●SGP、VP、VU、D-VA差込用。
●パッキンの接触面と金具枠の下面に接着剤を塗布し、管に差し込んでください。
●掃除口はPCA-GPN(P29)をご使用ください。

構成部品表

No.	部品名	材質	表面処理
1	ふた	SCS13 ステンレス鋳鋼	—
2	金具枠	SCS13 ステンレス鋳鋼	—
3	ストレーナ	SCS13 ステンレス鋳鋼	—
4	パッキン	EPDM	—
5	Oリング	NBR ニトリルゴム	—

価格・寸法表(mm)

呼び	D1	D2	D3	D4	T	H	W.G.T kg	価格¥
40	38	26	35	69	2.5	42	0.20	8,300
50	49	33	46	80	2.5	42	0.31	9,300
65	65	48	61	100	2.5	42	0.47	12,500
80	75	58	71	111	3.0	42	0.60	16,200
100	98	78	92	140	3.0	42	0.96	23,000
125	122	105	116	165	4.0	46	1.32	38,400
150	143	126	137	196	4.5	46	1.79	49,000

PCA-P(SU)

差込式



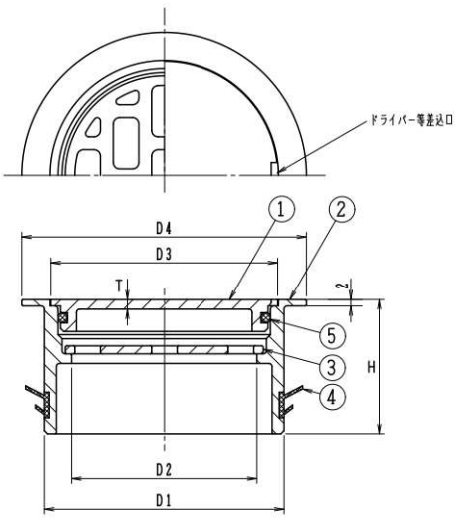

●非鏡面仕上げ。
●ワンプッシュ式ふた・ストレーナ付。
●SGP、VP、VU、D-VA差込用。
●パッキンの接触面に接着剤を塗布し、管に差し込んでください。
●掃除口はPCA-PN(P29)をご使用ください。

構成部品表

No.	部品名	材質	表面処理
1	ふた	SCS13 ステンレス鋳鋼	—
2	金具枠	SCS13 ステンレス鋳鋼	—
3	ストレーナ	SCS13 ステンレス鋳鋼	—
4	パッキン	EPDM	—
5	Oリング	NBR ニトリルゴム	—

価格・寸法表(mm)

呼び	D1	D2	D3	D4	T	H	W.G.T kg	価格¥
40	38	26	35	48	2.5	42	0.17	8,300
50	49	33	46	60	2.5	42	0.27	9,300
65	65	48	61	76	2.5	42	0.41	12,500
80	75	58	71	89	3.0	42	0.54	16,200
100	98	78	92	114	3.0	42	0.87	23,000
125	122	105	116	140	4.0	46	1.22	38,400
150	143	126	137	165	4.5	46	1.64	49,000

PCC(SU) 50



●非鏡面仕上げ。
●ワンプッシュ式ふた・ストレーナ付。
●流出口は管用平行ねじ。
●標準重量 0.58kg
●目皿を外せば掃除口としてもご使用いただけます。

●組合せ製品掲載ページ。
受つば P43・45
Pトラップ P90・92

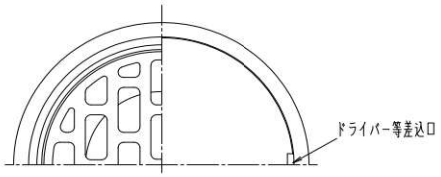

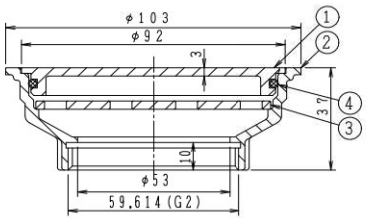

構成部品表

No.	部品名	材質	表面処理
1	ふた	SCS13 ステンレス鋳鋼	ー
2	金具枠	SCS13 ステンレス鋳鋼	ー
3	ストレーナ	SCS13 ステンレス鋳鋼	ー
4	Oリング	NBR ニトリルゴム	ー

価格 ¥
33,100

PCD(SU)



●非鏡面仕上げ。
●ワンプッシュ式ふた・ストレーナ付。
●流出口は管用平行ねじ。
●目皿を外せば掃除口としてもご使用いただけます。

●組合せ製品掲載ページ。
受つば P43・45
T5本体 P78・80・82・84

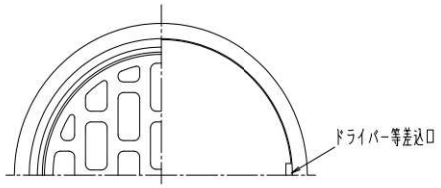

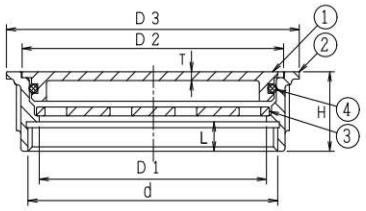

構成部品表

No.	部品名	材質	表面処理
1	ふた	SCS13 ステンレス鋳鋼	ー
2	金具枠	SCS13 ステンレス鋳鋼	ー
3	ストレーナ	SCS13 ステンレス鋳鋼	ー
4	Oリング	NBR ニトリルゴム	ー

価格・寸法表(mm)

呼び	ねじ基準径 d	D1	D3	H	D2	T	L	W.G.T kg	価格 ¥
50	59.614	50	72	27	61	2.5	10	0.28	21,000
80	87.884	80	103	27	92	3.0	10	0.54	26,100
100	113.030	105	129	27	118	4.0	10	0.97	37,700
125	138.430	125	156	30	137	4.5	12	1.54	53,600
150	163.830	152	182	30	164.5	5.0	12	2.07	68,900

Ⓗは信頼のブランド

ステンレス鋳鋼製掃兼ドレン

は協業化製品です。(詳細は巻頭ページをご参照ください。)

KSI(SU)



●非鏡面仕上げ。
●ボルト締付ふた・ストレーナ付。
●ふたはコインで開閉できます。
●流出口は管用平行ねじ。

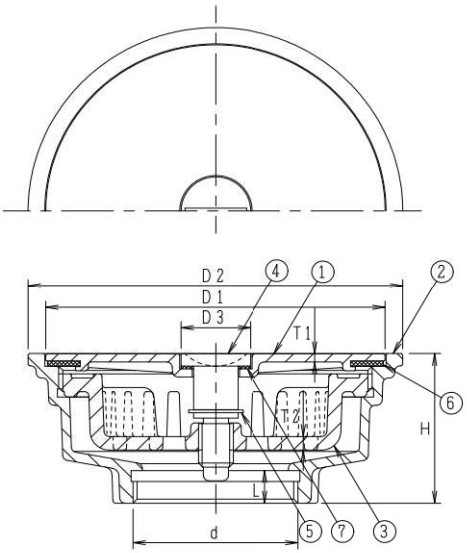

構成部品表

No.	部品名	材質	表面処理
1	ふた	SCS13 ステンレス鋳鋼	ー
2	金具枠	SCS13 ステンレス鋳鋼	ー
3	ストレーナ	PETP	ー
4	引き上げボルト	SUS304 ステンレス	ー
5	スナップリング	SUS304 ステンレス	ー
6	パッキン	CR クロロプレンゴム	ー
7	パッキン	CR クロロプレンゴム	ー

価格・寸法表(mm)

呼び	ねじ基準径 d	D1	D2	D3	H	T1	T2	L	W.G.T kg	価格¥
50	59.614	122.3	135	25	55	3	5	12	1.4	38,900
65	75.184	122.3	135	25	55	3	5	12	1.4	38,900
80	87.884	122.3	135	25	55	3	5	12	1.4	38,900

SI(SU)



●非鏡面仕上げ。
●ボルト締付ふた・ストレーナ付。
●ふたはコインで開閉できます。
●流出口は管用平行ねじ。

●組合せ製品掲載ページ。
受つば　P43・45
T5本体　P78・80・82・84

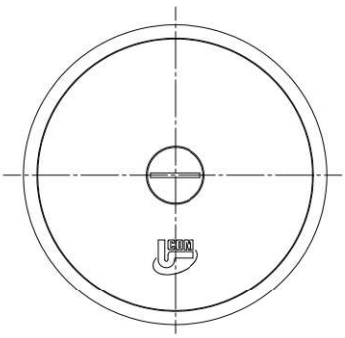

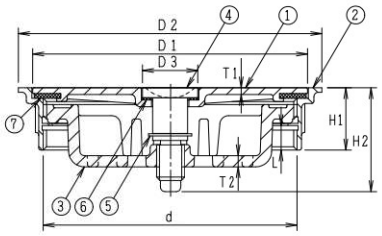

構成部品表

No.	部品名	材質	表面処理
1	ふた	SCS13 ステンレス鋳鋼	ー
2	金具枠	SCS13 ステンレス鋳鋼	ー
3	ストレーナ	PETP	ー
4	引き上げボルト	SUS304 ステンレス	ー
5	スナップリング	SUS304 ステンレス	ー
6	パッキン	CR クロロプレンゴム	ー
7	パッキン	CR クロロプレンゴム	ー

価格・寸法表(mm)

呼び	ねじ基準径 d	D1	D2	D3	H1	H2	T1	T2	L	W.G.T kg	価格¥
100	113.030	122.3	135	25	28	46.65	3.0	5.0	11	0.8	31,600

SI-GP(SU)

差込式



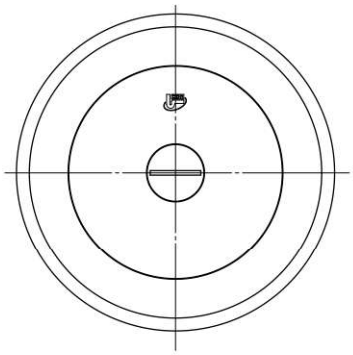

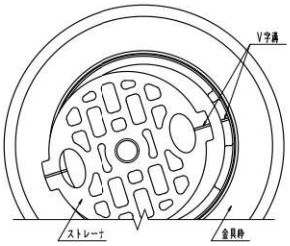

●ストレーナを金具枠に設置する時はストレーナと金具にあるV字溝を合わせてください。

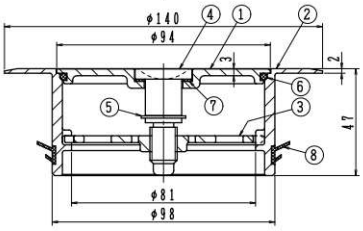

◎段差が少ない薄型ツバ広タイプ
(ツバ厚2㎜、端部1㎜)

●非鏡面仕上げ。
●ボルト締付ふた・ストレーナ付。
●ふたはコインで開閉できます。
●SGP、VP、VU、D-VA差込用。
●パッキンの接触面と本体の下面に接着剤等を塗布し、管に差し込んでください。

構成部品表

No.	部品名	材質	表面処理
1	ふた	SCS13 ステンレス鋳鋼	ー
2	金具枠	SCS13 ステンレス鋳鋼	ー
3	ストレーナ	SCS13 ステンレス鋳鋼	ー
4	引き上げボルト	SUS304 ステンレス	ー
5	スナップリング	SUS304 ステンレス	ー
6	Oリング	NBR ニトリルゴム	ー
7	パッキン	CR クロロプレンゴム	ー
8	パッキン	EPDM	

呼び	価格¥
100	38,900

SI-P(SU)

差込式



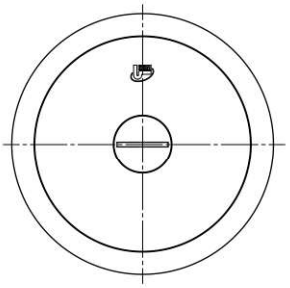

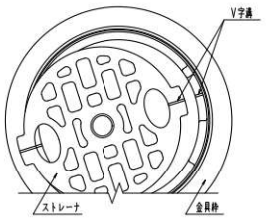

●ストレーナを金具枠に設置する時はストレーナと金具にあるV字溝を合わせてください。

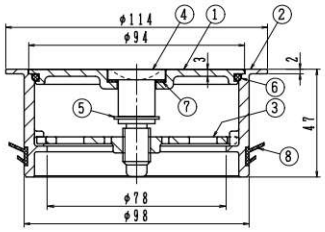

●非鏡面仕上げ。
●ボルト締付ふた・ストレーナ付。
●ふたはコインで開閉できます。
●SGP、VP、VU、D-VA差込用。
●パッキンの接触面と本体の下面に接着剤等を塗布し、管に差し込んでください。

構成部品表

No.	部品名	材質	表面処理
1	ふた	SCS13 ステンレス鋳鋼	ー
2	金具枠	SCS13 ステンレス鋳鋼	ー
3	ストレーナ	SCS13 ステンレス鋳鋼	ー
4	引き上げボルト	SUS304 ステンレス	ー
5	スナップリング	SUS304 ステンレス	ー
6	Oリング	NBR ニトリルゴム	ー
7	パッキン	CR クロロプレンゴム	ー
8	パッキン	EPDM	

呼び	価格¥
100	37,000

Ⓗは信頼のブランド

ステンレス鋳鋼製掃兼ドレン

ビートラコム は協業化製品です。(詳細は巻頭ページをご参照ください。)

COCL-P(SU)

シート露出防水用

差込式



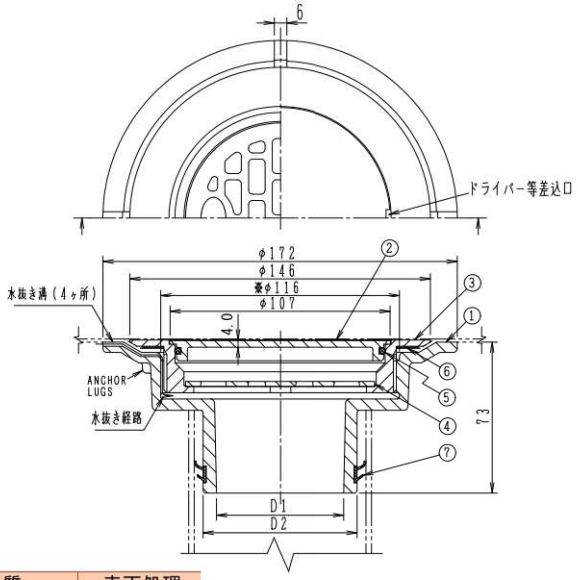

- ●非鏡面仕上げ。
- ●ワンプッシュ式ふた、ストレーナ付。
- ●ふたはドライバー等でワンタッチで外れます。又閉める場合はワンプッシュで完全に気密性を保ち管内の悪臭をシャットアウトいたします。
- ●SGP、VP、VU、D-VA差込用。
- ●部品No.7のパッキンは、適応管種全てに対応しています。
- ●漏水防止用水抜き付。
- ●パッキンの接触面と本体の下面に接着剤等を塗布し、管に差し込んでください。
- ●シートに穴を開ける場合は、※φ116に合わせてください。
- ●厚さ4mmまでのシートに対応しております。

構成部品表

No.	部品名	材質	表面処理
1	本体	FC150 鋳鉄	錆止め塗装
2	ふた	SCS13 ステンレス鋳鋼	ー
3	金具枠	SCS13 ステンレス鋳鋼	ー
4	ストレーナ	SCS13 ステンレス鋳鋼	ー
5	Oリング	NBR	ー
6	ワッシャ	ポリエチレン	ー
7	パッキン	EPDM	ー

価格・寸法表(mm)

呼び	D1	D2	W.G.T kg	価格 ¥
50	37	49	2.41	30,000
65	52	65	2.48	32,200
80	62	75	2.49	32,900
100	85	98	2.53	33,800

●専用ハンドル 別売
¥12,900

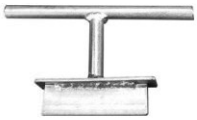

特殊文字入り金物



特COA-GV(SU) 50
排水口文字入り

特注にて特殊文字やマークをお入れ致します。
【汚水】【雨水】【雑排水】などの系統の名称
【危険】【開けるな】【60℃まで】などの注意喚起
【止水弁】【水抜栓】などの用途の表示

対応品種:床上掃除口・掃兼ドレン・リザーブドレン

※別途御見積りとなりますので、お問い合わせください。

Ⓗは信頼のブランド

掃兼ドレン

ビートラコム は協業化製品です。(詳細は巻頭ページをご参照ください。)

KSC



●非鏡面仕上げ。
●ボルト締付ふた・ストレーナ付。
●ふたはコインで開閉できます。
●流出口は管用平行ねじ。

●組合せ製品掲載ページ。
T5本体　P78・80・82・84

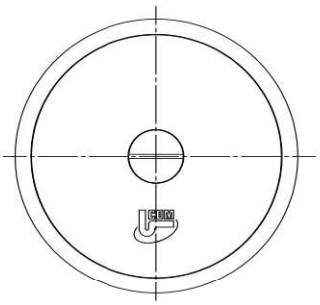

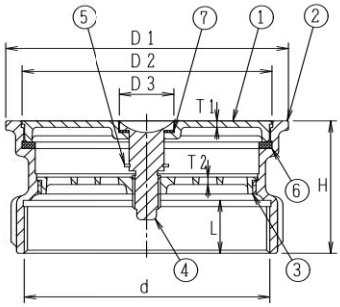

構成部品表

No.	部品名	材質	表面処理
1	ふた	CAC202 黄銅	ニッケルめっき
2	金具枠	CAC202 黄銅	ニッケルめっき
3	ストレーナ	CAC202 黄銅	ニッケルめっき
4	引き上げボルト	C3604 黄銅	ニッケルめっき
5	スナップリング	SUS304 ステンレス	ー
6	パッキン	CR クロロプレンゴム	ー
7	パッキン	CR クロロプレンゴム	ー

価格・寸法表(mm)

呼び	ねじ基準径 d	D1	D2	D3	T1	T2	H	L	W.G.T kg	価格¥
100	113.030	130	115	25	3.0	4.0	62.5	25	1.5	46,100
125	138.430	156	141.5	25	4.0	4.0	63.5	26	2.1	89,500

COD-GP 50

差込式



●落込みふた、ストレーナ付。
●SGP、VP、VU、D-VA差込用。
●パッキンの接触面と本体の下面に接着剤等を塗布し、管に差し込んでください。
●標準重量　0.4kg

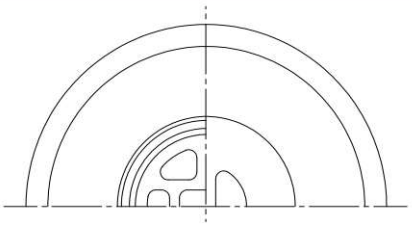

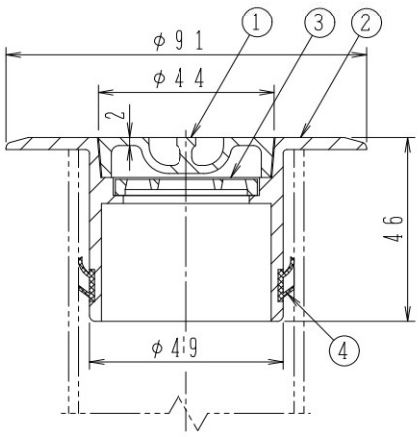

構成部品表

No.	部品名	材質	表面処理
1	ふた	CAC202 黄銅	ニッケル-クロムめっき
2	金具枠	CAC202 黄銅	ニッケル-クロムめっき
3	ストレーナ	CAC202 黄銅	ニッケル-クロムめっき
4	パッキン	EPDM	ー

価格 ¥
32,000

掃兼ドレン

ピートラコム は協業化製品です。(詳細は巻頭ページをご参照ください。)

KSR

シート露出防水用



●非鏡面仕上げ。
●ボルト締付ふた・ストレーナ付。
●ふたはコインで開閉できます。
●流出口は管用テーパねじ。
●シートに穴を開ける場合は、「X」寸法に合わせてください。
●厚さ4mmまでのシートに対応しております。

●組合せ製品掲載ページ。
受つば　P43
T5本体　P79・81

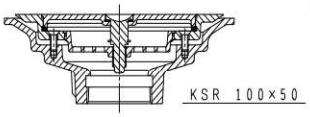

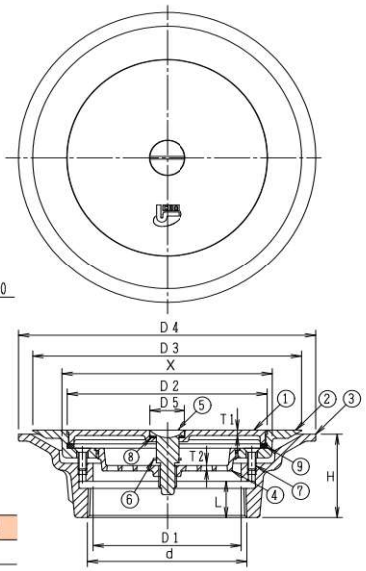

構成部品表

No.	部品名	材質	表面処理
1	ふた	CAC202 黄銅	ニッケルめっき
2	金具枠	CAC202 黄銅	ニッケルめっき
3	接続金具	FC150 鋳鉄	錆止め塗装
4	ストレーナ	CAC202 黄銅	ニッケルめっき
5	引き上げボルト	C3604 黄銅	ニッケルめっき
6	スナップリング	SUS304 ステンレス	ー
7	止めビス	SUS304 ステンレス	ー
8	パッキン	CR クロロプレンゴム	ー
9	パッキン	CR クロロプレンゴム	ー

価格・寸法表(mm)

呼び	ねじ基準径 d	D1	D2	D3	D4	D5	X	T1	T2	H	L	W.G.T kg	価格¥
80	87.884	72	101.5	152	171	25	110	3.0	4.0	54	22	2.7	59,800
100	113.030	105	141.5	190	210	25	148	4.0	4.0	60	26	4.3	80,900
100×50	59.614	53	141.5	190	210	25	148	4.0	4.0	68	22	4.5	80,900

KSQ

塗膜防水用



●非鏡面仕上げ。
●ボルト締付ふた・ストレーナ付。
●ふたはコインで開閉できます。
●流出口は管用テーパねじ。
●防水層の厚さに合わせて金具枠の高さ「h」を調節してください。

●組合せ製品掲載ページ。
Pトラップ　P90・92

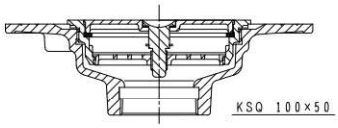

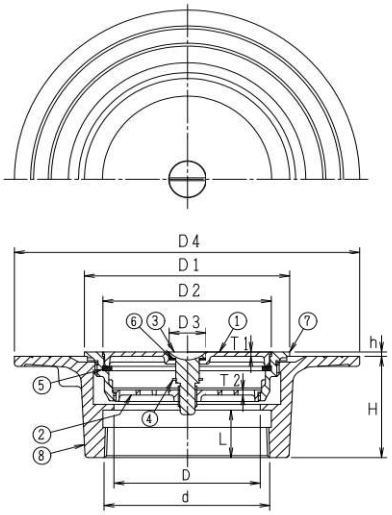

構成部品表

No.	部品名	材質	表面処理
1	ふた	CAC202 黄銅	ニッケルめっき
2	ストレーナ	CAC202 黄銅	ニッケルめっき
3	引き上げボルト	C3604 黄銅	ニッケルめっき
4	スナップリング	SUS304 ステンレス	ー
5	パッキン	CR クロロプレンゴム	ー
6	パッキン	CR クロロプレンゴム	ー
7	金具枠	CAC202 黄銅	ニッケルめっき
8	接続金具	FC150 鋳鉄	錆止め塗装

価格・寸法表(mm)

呼び	ねじ基準径 d	D	D1	D2	D3	D4	H	h	L	T1	T2	W.G.T kg	価格¥
80	87.884	81	116	93	25	210	65.5	2~6	28	3	4	3.6	57,800
100	113.030	100	140	115	25	235	70.5	2~6	33	3	4	4.8	75,700
100×50	59.614	53	140	115	25	235	69	2~6	22	3	4	3.8	75,700

Ⓗは信頼のブランド

ステンレス鋳鋼製排水金物(浴槽用)

ビートラコム は協業化製品です。(詳細は巻頭ページをご参照ください。)

SNA-O(SU)

国土交通省　SNA
JCW204　SNA-O(SU)



●ステンレス鋳鋼製・Oリング入り。
●共栓を開ける時、水圧がかかりにくいダブル共栓付。呼び径40の場合はシングル共栓。
●流出口は管用平行ねじ。
●鎖の先端には、ヒートン(下穴ドリル径 φ7.5)が付属しています。

●組合せ製品掲載ページ。
受つば　P42・44
Pトラップ　P89・90・91



40A

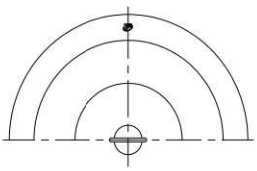

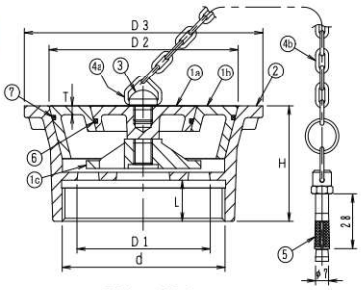

50A～100A

構成部品表

No.		部品名	材質	表面処理
1	a	共栓	SCS13 ステンレス鋳鋼	ー
	b	共栓	SCS13 ステンレス鋳鋼	ー
	c	吊金具	SCS13 ステンレス鋳鋼	ー
2		金具枠	SCS13 ステンレス鋳鋼	ー
3		ツマミ	SUS304 ステンレス	ー
4	a	五角リング	SUS304 ステンレス	ー
	b	鎖	SUS304 ステンレス	ー
5		ヒートン	C3604BD-F 黄銅	ニッケルークロムめっき
6		Oリング	NBR ニトリルゴム	ー
7		Oリング	NBR ニトリルゴム	ー

●部品No.1の a～c は取り外せません。
●部品No.4の a・b は取り外せません。
●ヒートンは主要材質とします。

価格・寸法表(mm)

呼び	ねじ基準径 d	金具枠 D1	D3	H	L	共栓 D2	T	W.G.T kg	価格 ¥
40	47.803	40	70.5	42	15	54.5	3.5	0.6	21,200
50	59.614	51	85.5	49	17	67.0	3.5	0.9	31,900
65	75.184	67	109.5	56	19	87.0	3.5	1.4	40,000
80	87.884	80	128.5	59	21	102.0	4.5	1.9	50,900
100	113.030	104	162.8	68	25	132.8	5.0	3.0	73,300

SNA-HO(SU)



●ステンレス鋳鋼製・Oリング入り。
●共栓の開閉は専用ハンドルによる吊上げ式です。
●共栓を開ける時、水圧がかかりにくいダブル共栓付。呼び径40・50の場合はシングル共栓。
●流出口は管用平行ねじ。

●組合せ製品掲載ページ。
受つば　P42・44
Pトラップ　P90・91

●専用ハンドル　別売
¥11,600



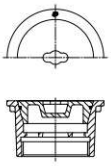

40A・50A

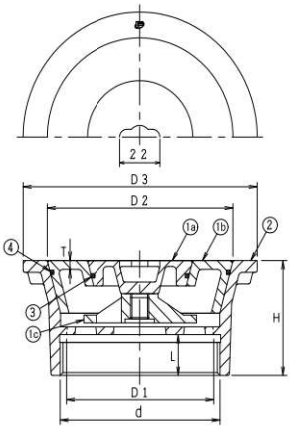

65A～100A

構成部品表

No.		部品名	材質	表面処理
1	a	共栓	SCS13 ステンレス鋳鋼	ー
	b	共栓	SCS13 ステンレス鋳鋼	ー
	c	吊金具	SCS13 ステンレス鋳鋼	ー
2		金具枠	SCS13 ステンレス鋳鋼	ー
3		Oリング	NBR ニトリルゴム	ー
4		Oリング	NBR ニトリルゴム	ー

●部品No.1の a～c は取り外せません。

価格・寸法表(mm)

呼び	ねじ基準径 d	金具枠 D1	D3	H	L	共栓 D2	T	W.G.T kg	価格 ¥
40	47.803	40	70.5	42	15	54.5	3.5	0.6	22,900
50	59.614	51	85.5	49	17	67.0	3.5	0.8	26,800
65	75.184	67	109.5	56	19	87.0	3.5	1.2	41,400
80	87.884	80	128.5	59	21	102.0	4.5	1.8	53,500
100	113.030	104	162.8	68	25	132.8	5.0	2.9	69,900

共栓金具枠締付工具

形状	適応製品	呼び	価格 ¥
	SNA-O(SU) SNA-R(SU) SNA-HO(SU) SNA-RH(SU)	40	7,100
		50	7,100
		65	8,400
		80	8,400
		100	10,000

●専用ハンドル　別売 ¥11,600
●材質:SUS304

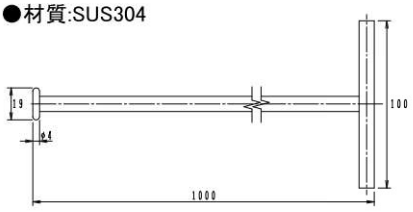

※特注で長さ違いも製作可能です。

ピートラコム は協業化製品です。(詳細は巻頭ページをご参照ください。)

SNA-R(SU)

国土交通省 SNA
JCW204 SNA-R(SU)



●ゴム製共栓付。
●共栓を開ける時、水圧がかかりにくいダブル共栓付。呼び径40の場合はシングル共栓。
●流出口は管用平行ねじ。
●鎖の先端には、ヒートン(下穴ドリル径 φ7.5)が付属しています。

●組合せ製品掲載ページ。
受つば P42・44
Pトラップ P90・91



40A

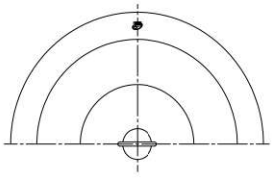

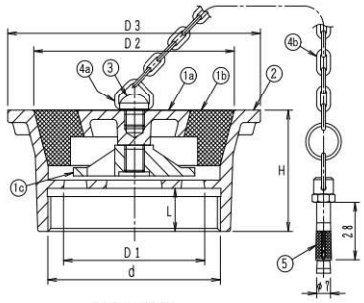

50A～100A

構成部品表

No.		部品名	材質	表面処理
1	a	共栓	SCS13 ステンレス鋳鋼	ー
	b	共栓	EPDM	ー
	c	吊金具	SCS13 ステンレス鋳鋼	ー
2		金具枠	SCS13 ステンレス鋳鋼	ー
3		ツマミ	SUS304 ステンレス	ー
4	a	五角リング	SUS304 ステンレス	ー
	b	鎖	SUS304 ステンレス	ー
5		ヒートン	C3604BD-F 黄銅	ニッケル-クロムめっき

●部品No.1の a～c は取り外せません。
●部品No.4の a・b は取り外せません。
●ヒートンは主要材質とします。

価格・寸法表(mm)

呼び	ねじ基準径	金具枠				共栓	W.G.T	価格
	d	D1	D3	H	L	D2	kg	¥
40	47.803	40	70.5	42	15	54.5	0.5	17,000
50	59.614	51	85.5	49	17	67.0	0.8	24,500
65	75.184	67	109.5	56	19	87.0	1.1	33,500
80	87.884	80	128.5	59	21	102.0	1.6	44,300
100	113.030	104	162.8	68	25	132.8	2.5	61,100

SNA-RH(SU)



●共栓の開閉は専用ハンドルによる吊上げ式です。
●ゴム製共栓付。
●共栓を開ける時、水圧がかかりにくいダブル共栓付。
●流出口は管用平行ねじ。

●組合せ製品掲載ページ。
受つば P42・44
Pトラップ P90・91

●専用ハンドル 別売
¥11,600



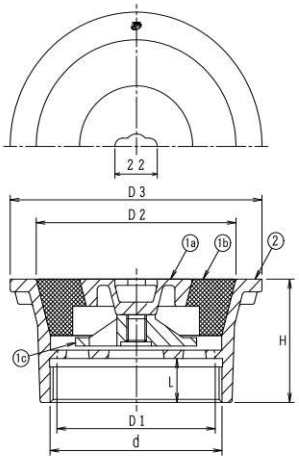

構成部品表

No.		部品名	材質	表面処理
1	a	共栓	SCS13 ステンレス鋳鋼	ー
	b	共栓	EPDM	ー
	c	吊金具	SCS13 ステンレス鋳鋼	ー
2		金具枠	SCS13 ステンレス鋳鋼	ー

●部品No.1の a～c は取り外せません。

価格・寸法表(mm)

呼び	ねじ基準径	金具枠				共栓	W.G.T	価格
	d	D1	D3	H	L	D2	kg	¥
50	59.614	51	85.5	49	17	67.0	0.7	26,800
65	75.184	67	109.5	56	19	87.0	1.0	41,600
80	87.884	80	128.5	59	21	102.0	1.5	53,000
100	113.030	104	162.8	68	25	132.8	2.4	62,000

取扱上の注意

共栓を外す時は鎖または専用ハンドルを持って垂直に引上げてください。
また、共栓を戻す時は床(金具枠)と水平になるように垂直に押し込んでください。
(共栓が床に対し傾いていると水漏れの原因となります)

施工時のお願い

金具枠にパイプレンチをかけないでください。
(金具枠が変形し漏水の原因になります。)
金具枠の取付けには共栓専用締付工具(38ページ)をご使用ください。

ご注意

●金具枠および共栓のすり合わせ面にキズや変形などが生じますと止水力が低下しますので、取り扱いにはご注意ください。
●温泉・循環式浴槽にご使用になる場合は、変色することがありますので、ご注意ください。

㊍は信頼のブランド

ステンレス鋳鋼製排水金物

SNA-XP(SU)



●共栓の開閉は専用ハンドルによる吊上げ式です。
●ゴム製共栓付。
●流出口はDV継手と同じ寸法になっております。配管との接合は、塩ビ継手メーカーが推奨している接合方法に沿って施工してください。

<受注生産品>

●専用ハンドル　別売
¥11,600



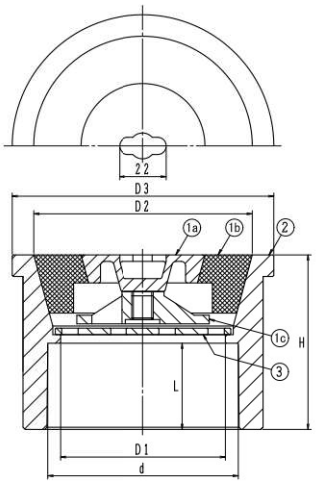

構成部品表

No.		部品名	材質	表面処理
1	a	共栓	SCS13 ステンレス鋳鋼	ー
	b	共栓	EPDM	ー
	c	吊金具	SCS13 ステンレス鋳鋼	ー
2		受枠	PVC 塩ビ	ー
3		中目皿	SCS13 ステンレス鋳鋼	ー

●部品No.1の a～c は取り外せません。

価格・寸法表(mm)

呼び	d	金具枠 D1	金具枠 D3	金具枠 H	金具枠 L	共栓 D2	W.G.T kg	価格 ¥
50	60	50	84	58	25	67.0	0.28	29,200
65	76	59	105	74.5	35	87.0	0.62	44,400
75	89	77	122	81	40	102.0	0.88	67,300
100	114	100	153	96	50	132.8	1.61	134,200

SNA-V(SU) 50

足洗い場用

差込用



●共栓にはOリングが入っています。
●鎖の先端にはヒートンが付属しています。
ヒートン下穴径：7.5(ドリル径)
●硬質ポリ塩化ビニル管(VP・VU管)差込式。
●金具枠の取付時には、シリコーン系シール材などをご使用ください。また硬質ポリ塩化ビニル管の内径は許容差があり、差し込んだ際緩い場合がございますが、その際も同様の処理をお願いします。

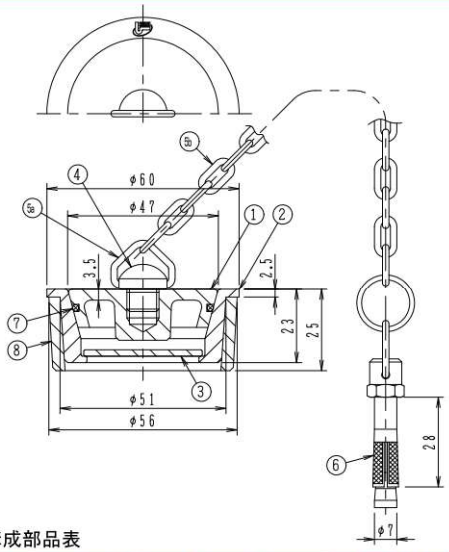

構成部品表

No.		部品名	材質	表面処理
1		共栓	SCS13 ステンレス鋳鋼	ー
2		金具枠	SCS13 ステンレス鋳鋼	ー
3		ストレーナ	SCS13 ステンレス鋳鋼	ー
4		ツマミ	SUS304 ステンレス	ー
5	a	五角リング	SUS304 ステンレス	ー
	b	鎖	SUS304 ステンレス	ー
6		ヒートン	C3604BD-F 黄銅	ニッケルークロムめっき
7		Oリング	NBR ニトリルゴム	ー
8		アダプター	塩ビ	ー

●部品No.5は取り外せません。

価格
¥
17,600

【施工例】

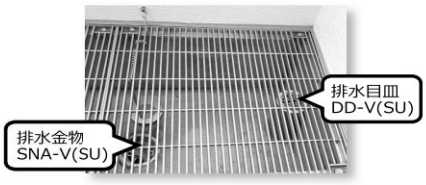

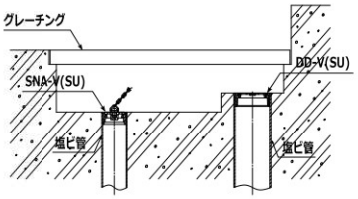

ご注意

●金具枠および共栓のすり合わせ面にキズや変形などが生じますと止水力が低下しますので、取り扱いにはご注意ください。

SNAシリーズ共栓のみ

金属共栓

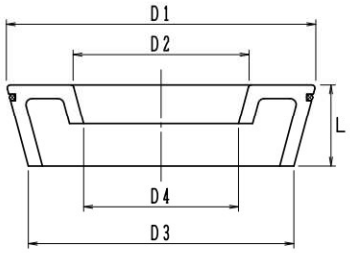

寸法表〔mm〕

製品符号	サイズ	D1	D2	D3	D4	L
SNA-O(SU) SNA-HO(SU)	40	54.5	—	43.8	——	20
SNA-HO(SU)	50	67.0	—	56.3	——	20
SNA-O(SU)	50	67.0	30	56.3	25.2	20
SNA-O(SU) SNA-HO(SU)	65	87.0	47	73.6	40.6	25
	80	102.0	58	87.5	51	27
	100	132.8	76	115.7	68	32

※ D3及びD4寸法は、小数点第二位を四捨五入しています。
※ SNA-O(SU)サイズ40、SNA-HO(SU)サイズ40、及びサイズ50は、シングル共栓となります。

ゴム共栓

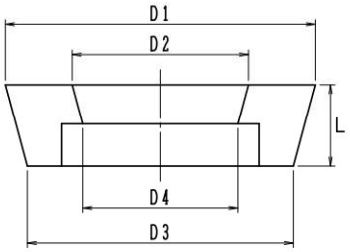

寸法表〔mm〕

製品符号	サイズ	D1	D2	D3	D4	L
SNA-R(SU) SNA-RH(SU) SNA-XP(SU)	40	54.5	—	43.8	——	20
	50	67.0	30	56.3	25.2	20
	65	87.0	47	73.6	40.6	25
	80	102.0	58	87.5	51	27
	100	132.8	76	115.7	68	32

※ D3及びD4寸法は、小数点第二位を四捨五入しています。
※ SNA-RH(SU)サイズ40、SNA-XP(SU)サイズ40の設定はございません。
※ SNA-R(SU)サイズ40は、シングル共栓となります。

設計変更による共栓　新型・旧型　の見分け方

SNA-O(SU)及びSNA-HO(SU)のサイズ80A・100Aは製造時期により新型と旧型があります。
設計変更の内容は共栓の側面に付いているOリングの太さを2mmから3mmに致しました。

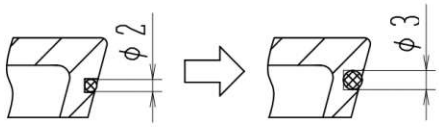

新旧の見分け方
共栓の裏側にサイズ表記があり、表記がサイズのみの製品は旧型、サイズの後ろに「-3」が付いている製品は新型となります。
※外共栓、中共栓、それぞれに新旧があります。

サイズ	旧	新
80A	80	80-3
100A	100	100-3

例）サイズ100Aの新型

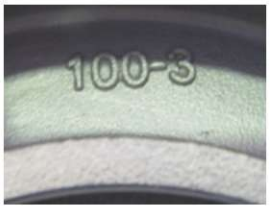

Ⓗは信頼のブランド

バリエーション（COB受つばと種々の金具との組合せにより下記のような排水金物を構成することができます。）

ビートラコム は協業化製品です。（詳細は巻頭ページをご参照ください。）

COB 受つば
26ページ

接続管
片ねじストレート L=60

＋ **D(SU)** 19ページ

⇨ **COB-D(SU)**


呼び	価格 ¥	
	接続管なし	接続管付
40	12,600	14,400
50	14,400	16,200
65	17,600	19,500
80	20,400	22,600
100	24,800	27,300
125	35,900	38,900
150	51,100	55,500

＋ **C(SU)** 18ページ

⇨ **COB-C(SU)**


呼び	価格 ¥	
	接続管なし	接続管付
40	19,400	21,200
50	24,600	26,400
65	36,700	38,600
80	45,900	48,100
100	78,900	81,400

＋ **SNA-O(SU)** 38ページ

⇨ **COB-SO(SU)**


呼び	価格 ¥	
	接続管なし	接続管付
40	27,300	29,100
50	39,100	40,900
65	48,600	50,500
80	60,600	62,800
100	85,000	87,500

＋ **SNA-R(SU)** 39ページ

⇨ **COB-SR(SU)**


呼び	価格 ¥	
	接続管なし	接続管付
40	23,100	24,900
50	31,700	33,500
65	42,100	44,000
80	54,000	56,200
100	72,800	75,300

＋ **SNA-HO(SU)** 38ページ

⇨ **COB-SHO(SU)**
専用ハンドル 別売
¥11,600−


呼び	価格 ¥	
	接続管なし	接続管付
40	29,000	30,800
50	34,000	35,800
65	50,000	51,900
80	63,200	65,400
100	81,600	84,100

＋ **SNA-RH(SU)** 39ページ

⇨ **COB-SRH(SU)**
専用ハンドル 別売
¥11,600−


呼び	価格 ¥	
	接続管なし	接続管付
50	34,000	35,800
65	50,200	52,100
80	62,700	64,900
100	73,700	76,200

COB 受つば



接続管
片ねじストレート L=60
COB-KSRのみ
片ねじテーパ L=100

＋ PCD(SU) 31ページ → COB-PCD(SU)





呼び	価格 ¥	
	接続管なし	接続管付
50	28,200	30,000
80	35,800	38,000
100	49,400	51,900
125	68,900	71,900
150	89,100	93,500

＋ PCC(SU) 31ページ → COB-PCC(SU)





呼び	価格 ¥	
	接続管なし	接続管付
50	40,300	42,100

＊製造中止予定品

＋ D-L 23ページ → COB-DL





呼び	価格 ¥	
	接続管なし	接続管付
40	21,300	23,100
△ 50	—	—
65	28,600	30,500
80	32,500	34,700
△ 100	—	—

△印は製造中止品

＋ SI(SU) 32ページ → COB-SI(SU)





呼び	価格 ¥	
	接続管なし	接続管付
100	43,300	45,800

＋ KSR 37ページ → COB-KSR





呼び	価格 ¥	
	接続管なし	接続管付
80	69,500	72,600
100	92,600	96,800
100×50	88,100	90,500

Ⓗは信頼のブランド

バリエーション（COB-NS受つばと種々の金具との組合せにより下記のような排水金物を構成することができます。）

ビートラコム は協業化製品です。（詳細は巻頭ページをご参照ください。）

COB-NS 受つば
26ページ



接続管
全ねじストレート L=60

＋ **D(SU)** 19ページ



→ **COS-D(SU)**



呼び	価格 ¥ 接続管付
40	14,000
50	15,800
65	19,200
80	22,200
100	26,800
125	45,200
150	62,500

＋ **C(SU)** 18ページ



→ **COS-C(SU)**



呼び	価格 ¥ 接続管付
40	20,800
50	26,000
65	38,300
80	47,700
100	80,900

＋ **SNA-O(SU)** 38ページ



→ **COS-SO(SU)**



呼び	価格 ¥ 接続管付
40	28,700
50	40,500
65	50,200
80	62,400
100	87,000

＋ **SNA-R(SU)** 39ページ



→ **COS-SR(SU)**



呼び	価格 ¥ 接続管付
40	24,500
50	33,100
65	43,700
80	55,800
100	74,800

＋ **SNA-HO(SU)** 38ページ



→ **COS-SHO(SU)**

専用ハンドル 別売
¥11,600−



呼び	価格 ¥ 接続管付
40	30,400
50	35,400
65	51,600
80	65,000
100	83,600

＋ **SNA-RH(SU)** 39ページ



→ **COS-SRH(SU)**

専用ハンドル 別売
¥11,600−



呼び	価格 ¥ 接続管付
50	35,400
65	51,800
80	64,500
100	75,700

ピートラコム は協業化製品です。(詳細は巻頭ページをご参照ください。)

COB-NS 受つば

26ページ



接続管
全ねじストレート L=60

+ PCD(SU) ⇨ COS-PCD(SU)

31ページ





呼び	価格 ¥ 接続管付
50	29,600
80	37,600
100	51,400
125	78,200
150	100,500

+ PCC(SU) ⇨ COS-PCC(SU)

31ページ





呼び	価格 ¥ 接続管付
50	41,700

+ D-L ⇨ COS-DL

23ページ





＊製造中止予定品

呼び	価格 ¥ 接続管付
40	22,700
△ 50	—
65	30,200
80	34,300
△ 100	—

△印は製造中止品

+ SI(SU) ⇨ COS-SI(SU)

32ページ





呼び	価格 ¥ 接続管付
100	45,300

Ⓗは信頼のブランド

床下掃除口

COC-P

青銅製



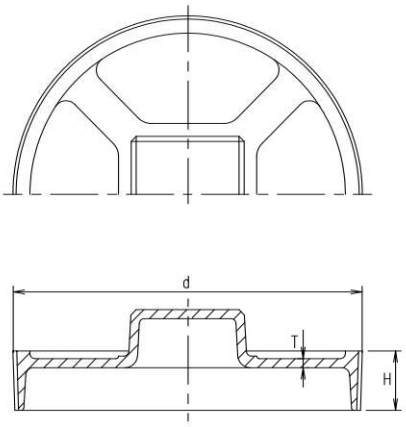

●管用テーパねじ。

価格・寸法表(mm)

	呼び	ねじ基準径 d	H	T	W.G.T kg	価格¥	
	32	41.910	15	3	0.15	4,300	☆ 9,400
	40	47.803	15	3	0.20	4,900	☆10,400
	50	59.614	17	3	0.25	6,300	☆11,600
	65	75.184	18	3	0.40	7,800	☆13,100
	80	87.884	20	3	0.50	10,600	☆15,800
	100	113.030	21	3	0.80	17,700	☆21,700
※	125	138.430	23	4	1.20	22,700	☆26,300
※	150	163.830	25	4	1.80	30,500	☆34,600

※印は受注生産品

☆印はニッケルークロムめっき仕様の価格です。(受注生産品)

CAP

黄銅製



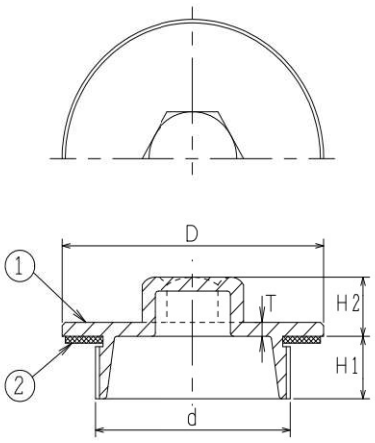

●管用平行ねじ。

構成部品表

No.	部品名	材質	表面処理
1	キャップ	CAC202 黄銅	ニッケルークロムめっき
2	パッキン	CR クロロプレンゴム	ー

価格・寸法表(mm)

呼び	ねじ基準径 d	D	H1	H2	T	W.G.T kg	価格¥
10	16.662	24	7	10	3	0.02	3,100
15	20.955	30	10	10	3	0.04	3,900
20	26.441	38	10	11	3	0.07	5,500
25	33.249	43	10	11	3	0.10	7,100
32	41.910	54	14	14	4	0.15	8,600
40	47.803	60	14	16	4	0.20	9,000
50	59.614	80	18	17	4	0.30	9,800

リザーブドレン

ピートラコム は協業化製品です。(詳細は巻頭ページをご参照ください。)

COR(SU) 50

シート露出防水用



●非鏡面仕上げ。
●ねじ込式ふた付。
●流出口、上部接続口は管用テーパねじ。
●シートに穴を開ける場合は、※1φ105に合わせてください。
●※2にはVU管を差し込むことができます。施工時の高さ調整などにご利用ください。別途打込冶具もご用意しております。
●厚さ4mmまでのシートに対応しております。

学校の研究室・実験室、工場内、催事場の予備排水としてご利用ください。



打込冶具

専用締付ハンドル
別売　¥12,900



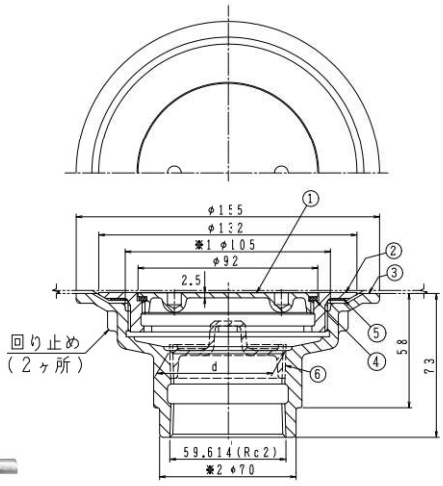

プラグ別売
⑥COC-P　50　¥6,300

構成部品表

No.	部品名	材質	表面処理
1	ふた	SCS13 ステンレス鋳鋼	ー
2	金具枠	SCS13 ステンレス鋳鋼	ー
3	本体	FC150 鋳鉄	錆止め塗装
4	パッキン	CR クロロプレンゴム	ー
5	ワッシャ	ポリエチレン	ー

価格¥	
冶具付	冶具なし
34,500	29,900

Ⓗは信頼のブランド

リザーブドレン

ビートラコム は協業化製品です。(詳細は巻頭ページをご参照ください。)

PCR(SU)



学校の研究室・実験室、工場内、催事場の
予備排水としてご利用ください。

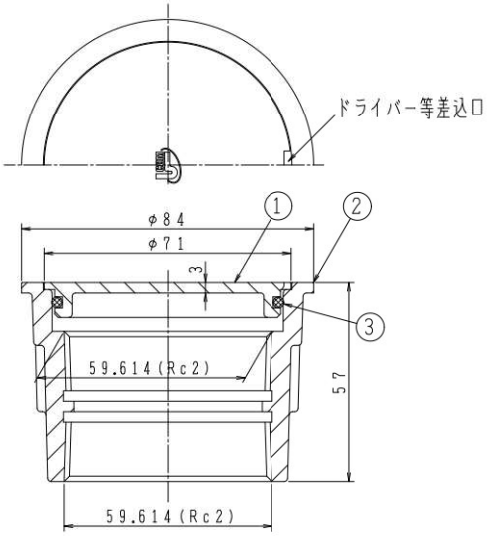

構成部品表

No.	部品名	材質	表面処理
1	ふた	SCS13 ステンレス鋳鋼	ー
2	金具枠	SCS13 ステンレス鋳鋼	ー
3	Oリング	NBR ニトリルゴム	ー

- ●非鏡面仕上げ。
- ●ワンプッシュ式ふた付。
- ●ふたはドライバー等でワンタッチで外れます。又閉める場合はワンプッシュで完全に気密性を保ち管内の悪臭をシャットアウトいたします。
- ●上部接続、流出口は管用テーパねじ。
- ●特殊文字入りも製作致します。(有料)

呼び	価格¥
50	24,200

㊒は信頼のブランド

流しトラップ(金属製流し用)

BLM−A 40 あみ栓

JIS流し用



●流出口は差込式。
●排水管は硬質ポリ塩化ビニル管(VP・VU管)・配管用炭素鋼鋼管の使用が可能です。
●排水管に塩化ビニル製排水用フレキシブルパイプをご使用の場合は、差込部分がVP管と同仕様であることをご確認願います。
●JIS S 1005鋼製炊事用具<流し台・調理台>に取付可能。
●標準重量 2.0kg

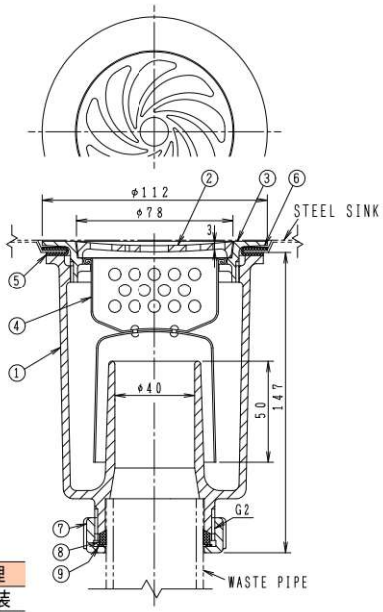

構成部品表

No.	部品名	材質	表面処理
1	本体	FC150 鋳鉄	錆止め塗装
2	あみ栓	CAC202 黄銅	ニッケル-クロムめっき
3	金具枠	CAC202 黄銅	ニッケル-クロムめっき
4	バスケット	C2680P 黄銅	ニッケル-クロムめっき
5	パッキン	CR クロロプレンゴム	−
6	ワッシャ	ポリエチレン	−
7	締付ナット	SCS13 ステンレス鋳鋼	−
8	パッキン	CR クロロプレンゴム	−
9	ワッシャ	ポリエチレン	−

価格 ¥
41,100

BLM−A 40 ふた付

JIS流し用



●流出口は差込式。
●排水管は硬質ポリ塩化ビニル管(VP・VU管)・配管用炭素鋼鋼管の使用が可能です。
●排水管に塩化ビニル製排水用フレキシブルパイプをご使用の場合は、差込部分がVP管と同仕様であることをご確認願います。
●JIS S 1005鋼製炊事用具<流し台・調理台>に取付可能。
●ふたはその構造上、完全に水漏れを防ぐことはできません。
●標準重量 2.2kg

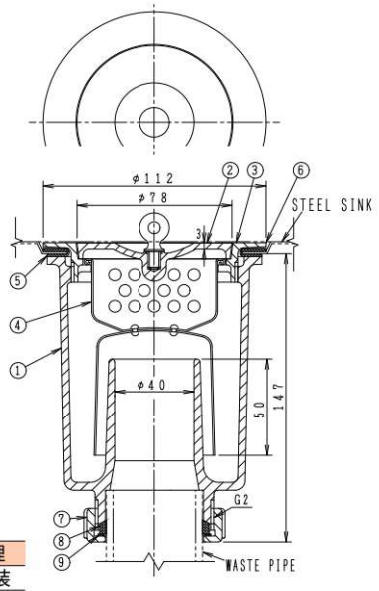

構成部品表

No.	部品名	材質	表面処理
1	本体	FC150 鋳鉄	錆止め塗装
2	ふた	CAC202 黄銅	ニッケル-クロムめっき
3	金具枠	CAC202 黄銅	ニッケル-クロムめっき
4	バスケット	C2680P 黄銅	ニッケル-クロムめっき
5	パッキン	CR クロロプレンゴム	−
6	ワッシャ	ポリエチレン	−
7	締付ナット	SCS13 ステンレス鋳鋼	−
8	パッキン	CR クロロプレンゴム	−
9	ワッシャ	ポリエチレン	−

価格 ¥
43,900

BLM(JIS) 40用締付ハンドル

適応製品 ●BLM−Aあみ栓 ●BLM−Aふた付



価格 ¥
12,900

●取付口寸法

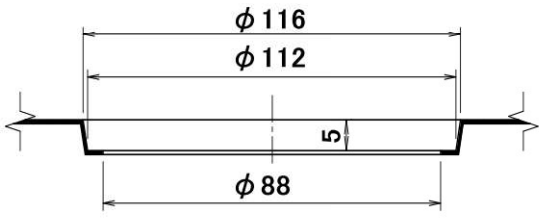

SNK-A 40 あみ栓

JIS流し用



●流出口は差込式。
●排水管は硬質ポリ塩化ビニル管(VP・VU管)・配管用炭素鋼鋼管の使用が可能です。
●JIS S 1005鋼製炊事用具<流し台・調理台>に取付可能。
●標準重量 3.4kg

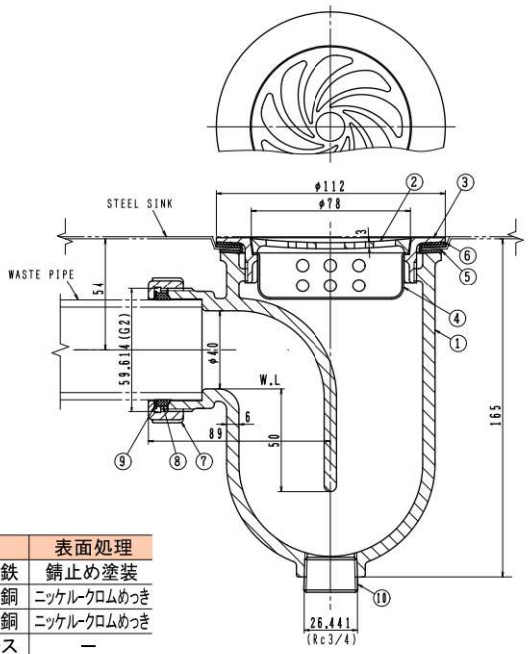

構成部品表

No.	部品名	材質	表面処理
1	本体	FC150 鋳鉄	錆止め塗装
2	あみ栓	CAC202 黄銅	ニッケル-クロムめっき
3	金具枠	CAC202 黄銅	ニッケル-クロムめっき
4	バスケット	SUS304 ステンレス	ー
5	パッキン	CR クロロプレンゴム	ー
6	ワッシャ	ポリエチレン	ー
7	締付ナット	SCS13 ステンレス鋳鋼	ー
8	パッキン	CR クロロプレンゴム	ー
9	ワッシャ	ポリエチレン	ー
10	プラグ	CAC406C 青銅	ー

価格 ¥
38,200

SNK-A 40 ふた付

JIS流し用



●流出口は差込式。
●排水管は硬質ポリ塩化ビニル管(VP・VU管)・配管用炭素鋼鋼管の使用が可能です。
●JIS S 1005鋼製炊事用具<流し台・調理台>に取付可能。
●ふたはその構造上、完全に水漏れを防ぐことはできません。
●標準重量 3.5kg

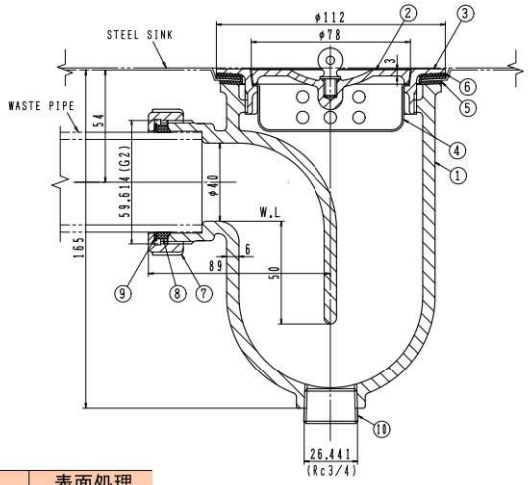

構成部品表

No.	部品名	材質	表面処理
1	本体	FC150 鋳鉄	錆止め塗装
2	ふた	CAC202 黄銅	ニッケル-クロムめっき
3	金具枠	CAC202 黄銅	ニッケル-クロムめっき
4	バスケット	SUS304 ステンレス	ー
5	パッキン	CR クロロプレンゴム	ー
6	ワッシャ	ポリエチレン	ー
7	締付ナット	SCS13 ステンレス鋳鋼	ー
8	パッキン	CR クロロプレンゴム	ー
9	ワッシャ	ポリエチレン	ー
10	プラグ	CAC406C 青銅	ー

価格 ¥
41,100

SNK-A 40用締付ハンドル

適応製品 ●SNK-Aあみ栓 ●SNK-Aふた付



価格 ¥
17,000

●取付口寸法

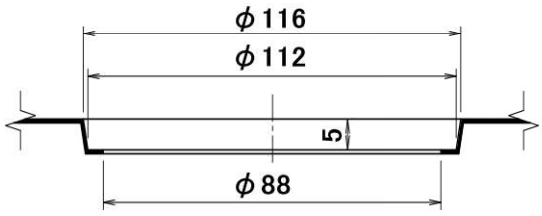

Ⓗは信頼のブランド

流しトラップ(金属製流し用)

ビートラコム は協業化製品です。(詳細は巻頭ページをご参照ください。)

T14-AA(SU)

JCW202 T14AA(SU)



●ステンレス鋳鋼製あみ栓、締付ナット付。
●流出口は差込式。
●排水管は硬質ポリ塩化ビニル管(VP・VU管)・配管用炭素鋼鋼管の使用が可能です。
●排水管に塩化ビニル製排水用フレキシブルパイプをご使用の場合は、差込部分がVP管と同仕様であることをご確認願います。
●スナップリング付のT14AA-SR(SU)は56ページをご参照ください。
●専用締付ハンドルは56ページをご参照ください。

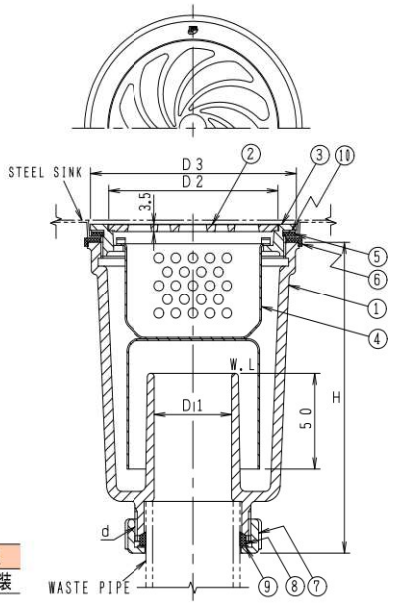

構成部品表

No.	部品名	材質	表面処理
1	本体	FC150 鋳鉄	エポキシ粉体塗装
2	あみ栓	SCS13 ステンレス鋳鋼	ー
3	金具枠	SCS13 ステンレス鋳鋼	ー
4	バスケット	SUS304 ステンレス	ー
5	パッキン	CR クロロプレンゴム	ー
6	パッキン	CR クロロプレンゴム	ー
7	締付ナット	SCS13 ステンレス鋳鋼	ー
8	パッキン	CR クロロプレンゴム	ー
9	ワッシャ	ポリエチレン	ー
10	スリップワッシャ	ポリエチレン	ー

●取付口寸法

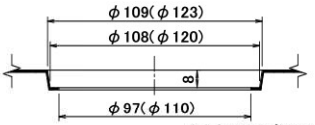

( )内は呼び50用

価格・寸法表(mm)

呼び	D1	D2	D3	H	d	W.G.T kg	価格¥
40	40	88	107	156	G2	2.4	27,000
50	50	101	120	181	G2½	3.5	32,000

T14-AB(SU)

JCW202 T14AB(SU)



●ステンレス鋳鋼製ふた、締付ナット付。
●流出口は差込式。
●排水管は硬質ポリ塩化ビニル管(VP・VU管)・配管用炭素鋼鋼管の使用が可能です。
●排水管に塩化ビニル製排水用フレキシブルパイプをご使用の場合は、差込部分がVP管と同仕様であることをご確認願います。
●ふたはその構造上、完全に水漏れを防ぐことはできません。
●専用締付ハンドルは56ページをご参照ください。

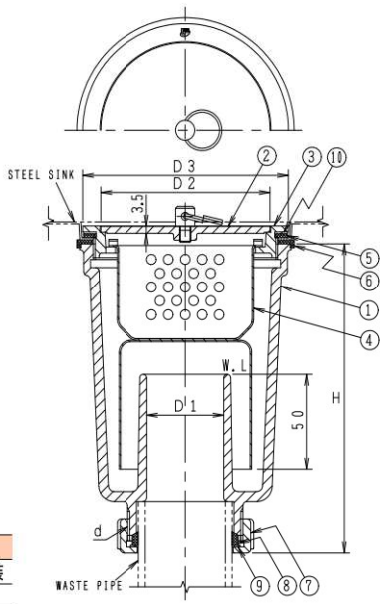

構成部品表

No.	部品名	材質	表面処理
1	本体	FC150 鋳鉄	エポキシ粉体塗装
2	ふた	SCS13 ステンレス鋳鋼	ー
3	金具枠	SCS13 ステンレス鋳鋼	ー
4	バスケット	SUS304 ステンレス	ー
5	パッキン	CR クロロプレンゴム	ー
6	パッキン	CR クロロプレンゴム	ー
7	締付ナット	SCS13 ステンレス鋳鋼	ー
8	パッキン	CR クロロプレンゴム	ー
9	ワッシャ	ポリエチレン	ー
10	スリップワッシャ	ポリエチレン	ー

●取付口寸法

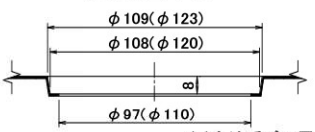

( )内は呼び50用

価格・寸法表(mm)

呼び	D1	D2	D3	H	d	W.G.T kg	価格¥
40	40	88	107	156	G2	2.5	28,500
50	50	101	120	181	G2½	3.7	33,700

流しトラップ(コンクリート製流し用)

ビートラコム は協業化製品です。(詳細は巻頭ページをご参照ください。)

T14-BA(SU)

JCW202　T14BA(SU)



●施工例

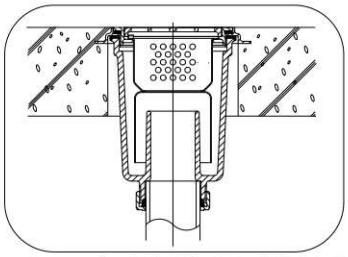

コンクリート流しを造る際、埋込金具を埋め込んでおき、研ぎ出しが終わってから本体と金具枠をねじ込んで取付けてください。

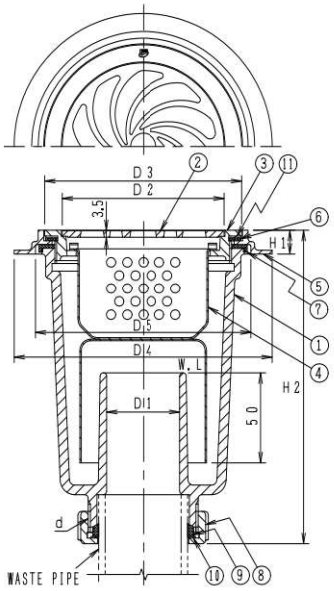

構成部品表

No.	部品名	材質	表面処理
1	本体	FC150 鋳鉄	エポキシ粉体塗装
2	あみ栓	SCS13 ステンレス鋳鋼	ー
3	金具枠	SCS13 ステンレス鋳鋼	ー
4	バスケット	SUS304 ステンレス	ー
5	埋込金具	SCS13 ステンレス鋳鋼	ー
6	パッキン	CR クロロプレンゴム	ー
7	パッキン	CR クロロプレンゴム	ー
8	締付ナット	SCS13 ステンレス鋳鋼	ー
9	パッキン	CR クロロプレンゴム	ー
10	ワッシャ	ポリエチレン	ー
11	スリップワッシャ	ポリエチレン	ー

価格・寸法表(mm)

呼び	D1	D2	D3	D4	D5	H1	H2	d	W.G.T kg	価格¥
40	40	88	107	140	117	12	166	G2	2.6	32,800
50	50	101	120	160	130	12	191	G2½	3.7	38,600

●ステンレス鋳鋼製あみ栓、締付ナット付。
●流出口は差込式。
●排水管は硬質ポリ塩化ビニル管(VP・VU管)・配管用炭素鋼鋼管の使用が可能です。
●排水管に塩化ビニル製排水用フレキシブルパイプをご使用の場合は、差込部分がVP管と同仕様であることをご確認願います。
●専用締付ハンドルは56ページをご参照ください。
●スナップリング付も製作できます。

T14-BB(SU)

JCW202　T14BB(SU)



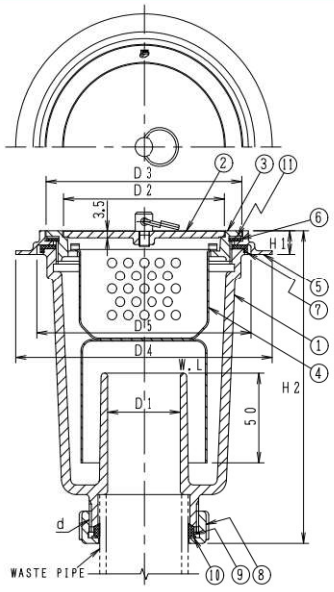

構成部品表

No.	部品名	材質	表面処理
1	本体	FC150 鋳鉄	エポキシ粉体塗装
2	ふた	SCS13 ステンレス鋳鋼	ー
3	金具枠	SCS13 ステンレス鋳鋼	ー
4	バスケット	SUS304 ステンレス	ー
5	埋込金具	SCS13 ステンレス鋳鋼	ー
6	パッキン	CR クロロプレンゴム	ー
7	パッキン	CR クロロプレンゴム	ー
8	締付ナット	SCS13 ステンレス鋳鋼	ー
9	パッキン	CR クロロプレンゴム	ー
10	ワッシャ	ポリエチレン	ー
11	スリップワッシャ	ポリエチレン	ー

価格・寸法表(mm)

呼び	D1	D2	D3	D4	D5	H1	H2	d	W.G.T kg	価格¥
40	40	88	107	140	117	12	166	G2	2.7	34,300
50	50	101	120	160	130	12	191	G2½	3.9	40,400

●ステンレス鋳鋼製ふた、締付ナット付。
●流出口は差込式。
●排水管は硬質ポリ塩化ビニル管(VP・VU管)・配管用炭素鋼鋼管の使用が可能です。
●排水管に塩化ビニル製排水用フレキシブルパイプをご使用の場合は、差込部分がVP管と同仕様であることをご確認願います。
●ふたはその構造上、完全に水漏れを防ぐことはできません。
●専用締付ハンドルは56ページをご参照ください。

Ⓗは信頼のブランド

流しトラップ

T14-AK(SU)

金属製流し用

あみ栓・ビス止式



●ステンレス鋳鋼製あみ栓、締付ナット付。
●流出口は差込式。
●排水管は硬質ポリ塩化ビニル管(VP・VU管)・配管用炭素鋼鋼管の使用が可能です。
●排水管に塩化ビニル製排水用フレキシブルパイプをご使用の場合は、差込部分がVP管と同仕様であることをご確認願います。
●あみ栓をビスで固定することにより、部品類の盗難防止に役立ちます。
●専用締付ハンドルは56ページをご参照ください。

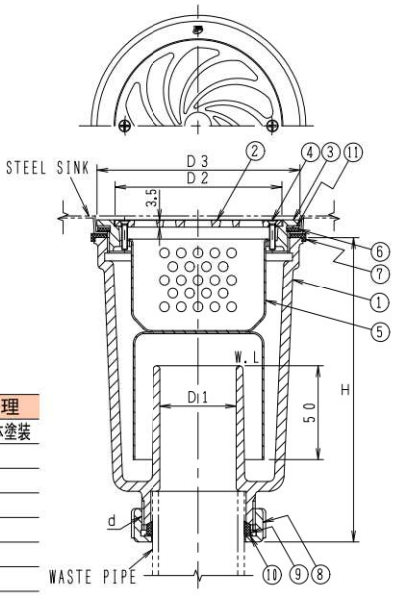

構成部品表

No.	部品名	材質	表面処理
1	本体	FC150 鋳鉄	エポキシ粉体塗装
2	あみ栓	SCS13 ステンレス鋳鋼	ー
3	金具枠	SCS13 ステンレス鋳鋼	ー
4	止めビス	SUS304 ステンレス	ー
5	バスケット	SUS304 ステンレス	ー
6	パッキン	CR クロロプレンゴム	ー
7	パッキン	CR クロロプレンゴム	ー
8	締付ナット	SCS13 ステンレス鋳鋼	ー
9	パッキン	CR クロロプレンゴム	ー
10	ワッシャ	ポリエチレン	ー
11	スリップワッシャ	ポリエチレン	ー

※No.4「止めビス」を専用の「いたずら防止ビス」に変更もできます。(別売)

●取付口寸法

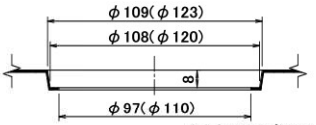

( )内は呼び50用

価格・寸法表(mm)

呼び	D1	D2	D3	H	d	W.G.T kg	価格¥
40	40	88	107	156	G2	2.4	34,500
50	50	101	120	181	G2½	3.5	40,000

※納期についてはお問い合わせください。

T14-BK(SU)

コンクリート製流し用

あみ栓・ビス止式



●ステンレス鋳鋼製あみ栓、締付ナット付。
●流出口は差込式。
●排水管は硬質ポリ塩化ビニル管(VP・VU管)・配管用炭素鋼鋼管の使用が可能です。
●排水管に塩化ビニル製排水用フレキシブルパイプをご使用の場合は、差込部分がVP管と同仕様であることをご確認願います。
●あみ栓をビスで固定することにより、部品類の盗難防止に役立ちます。
●専用締付ハンドルは56ページをご参照ください。

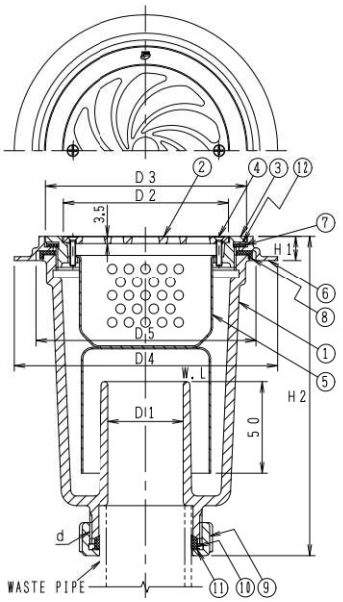

構成部品表

No.	部品名	材質	表面処理
1	本体	FC150 鋳鉄	エポキシ粉体塗装
2	あみ栓	SCS13 ステンレス鋳鋼	ー
3	金具枠	SCS13 ステンレス鋳鋼	ー
4	止めビス	SUS304 ステンレス	ー
5	バスケット	SUS304 ステンレス	ー
6	埋込金具	SCS13 ステンレス鋳鋼	ー
7	パッキン	CR クロロプレンゴム	ー
8	パッキン	CR クロロプレンゴム	ー
9	締付ナット	SCS13 ステンレス鋳鋼	ー
10	パッキン	CR クロロプレンゴム	ー
11	ワッシャ	ポリエチレン	ー
12	スリップワッシャ	ポリエチレン	ー

※No.4「止めビス」を専用の「いたずら防止ビス」に変更もできます。(別売)

価格・寸法表(mm)

呼び	D1	D2	D3	D4	D5	H1	H2	d	W.G.T kg	価格¥
40	40	88	107	140	117	12	166	G2	2.6	40,300
50	50	101	120	160	130	12	191	G2½	3.7	46,700

※納期についてはお問い合わせください。

T14-AO(SU)

金属製流し用

オーバーフロー型



●オーバーフロー用排水接続口付。
●ステンレス鋳鋼製ふた、締付ナット付。
●流出口は差込式。
●排水管は硬質ポリ塩化ビニル管(VP・VU管)・配管用炭素鋼鋼管の使用が可能です。
●排水管に塩化ビニル製排水用フレキシブルパイプをご使用の場合は、差込部分がVP管と同仕様であることをご確認願います。
●ふたはその構造上、完全に水漏れを防ぐことはできません。
●専用締付ハンドルは56ページをご参照ください。

構成部品表

No.	部品名	材質	表面処理
1	本体	FC150 鋳鉄	エポキシ粉体塗装
2	ふた	SCS13 ステンレス鋳鋼	ー
3	金具枠	SCS13 ステンレス鋳鋼	ー
4	バスケット	SUS304 ステンレス	ー
5	パッキン	CR クロロプレンゴム	ー
6	パッキン	CR クロロプレンゴム	ー
7	締付ナット	SCS13 ステンレス鋳鋼	ー
8	パッキン	CR クロロプレンゴム	ー
9	ワッシャ	ポリエチレン	ー
10	プラグ	CAC202 黄銅	ニッケルークロムめっき
11	パッキン	CR クロロプレンゴム	ー
12	スリップワッシャ	ポリエチレン	ー

●部品No.10のプラグは CAP 15

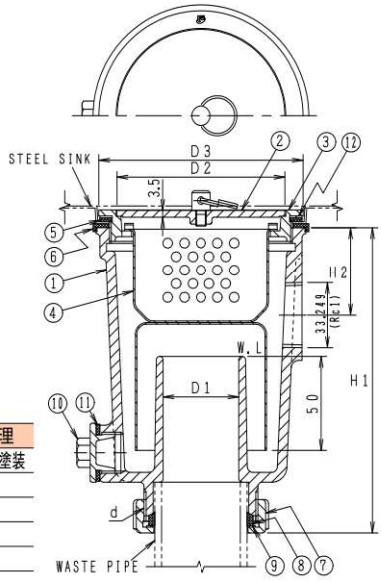

●取付口寸法

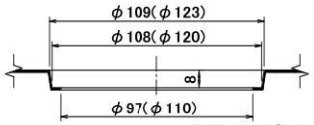

( )内は呼び50用

価格・寸法表(mm)

呼び	D1	D2	D3	H1	H2	d	W.G.T kg	価格¥
40	40	88	107	156	45	G2	2.8	45,100
50	50	101	120	181	60	G2½	4.0	55,900

※納期についてはお問い合わせください。

T14-BO(SU)

金属製流し用

オーバーフロー型



●オーバーフロー用排水接続口付。
●ステンレス鋳鋼製あみ栓、締付ナット付。
●流出口は差込式。
●排水管は硬質ポリ塩化ビニル管(VP・VU管)・配管用炭素鋼鋼管の使用が可能です。
●排水管に塩化ビニル製排水用フレキシブルパイプをご使用の場合は、差込部分がVP管と同仕様であることをご確認願います。
●専用締付ハンドルは56ページをご参照ください。

構成部品表

No.	部品名	材質	表面処理
1	本体	FC150 鋳鉄	エポキシ粉体塗装
2	あみ栓	SCS13 ステンレス鋳鋼	ー
3	金具枠	SCS13 ステンレス鋳鋼	ー
4	バスケット	SUS304 ステンレス	ー
5	パッキン	CR クロロプレンゴム	ー
6	パッキン	CR クロロプレンゴム	ー
7	締付ナット	SCS13 ステンレス鋳鋼	ー
8	パッキン	CR クロロプレンゴム	ー
9	ワッシャ	ポリエチレン	ー
10	プラグ	CAC202 黄銅	ニッケルークロムめっき
11	パッキン	CR クロロプレンゴム	ー
12	スリップワッシャ	ポリエチレン	ー

●部品No.10のプラグは CAP 15

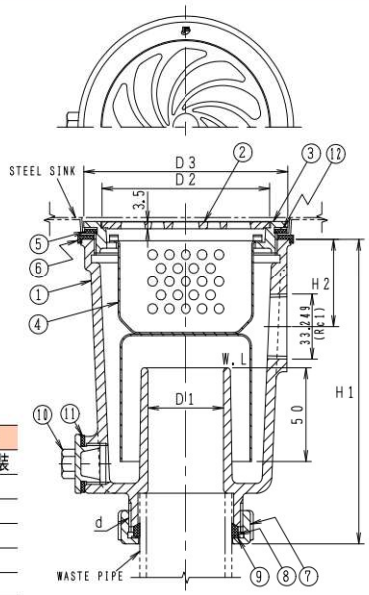

●取付口寸法

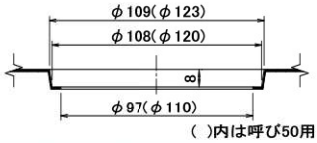

( )内は呼び50用

価格・寸法表(mm)

呼び	D1	D2	D3	H1	H2	d	W.G.T kg	価格¥
40	40	88	107	156	45	G2	2.7	43,600
50	50	101	120	181	60	G2½	3.8	54,200

※納期についてはお問い合わせください。

Ⓗは信頼のブランド

流しトラップスナップリング付

ビートラコム は協業化製品です。(詳細は巻頭ページをご参照ください。)

T14AA-SR(SU)

金属製流し用



●ステンレス鋳鋼製あみ栓、締付ナット付。
●流出口は差込式。
●排水管は硬質ポリ塩化ビニル管(VP・VU管)・配管用炭素鋼鋼管の使用が可能です。
●排水管に塩化ビニル製排水用フレキシブルパイプをご使用の場合は、差込部分がVP管と同仕様であることをご確認願います。
●専用締付ハンドルは56ページをご参照ください。

●スナップリング付
あみ栓はスナップリングによる施錠式。
(取り外されては困る所にご使用ください。)



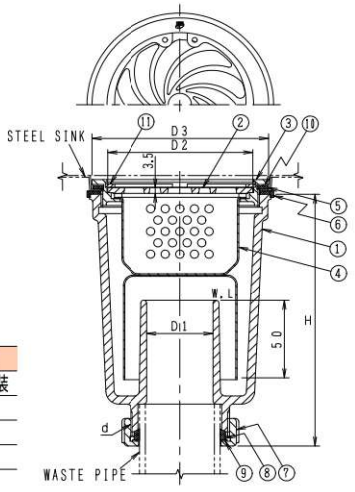

構成部品表

No.	部品名	材質	表面処理
1	本体	FC150 鋳鉄	エポキシ粉体塗装
2	あみ栓	SCS13 ステンレス鋳鋼	ー
3	金具枠	SCS13 ステンレス鋳鋼	ー
4	バスケット	SUS304 ステンレス	ー
5	パッキン	CR クロロプレンゴム	ー
6	パッキン	CR クロロプレンゴム	ー
7	締付ナット	SCS13 ステンレス鋳鋼	ー
8	パッキン	CR クロロプレンゴム	ー
9	ワッシャ	ポリエチレン	ー
10	スリップワッシャ	ポリエチレン	ー
11	スナップリング	SUS301 ステンレス	ー

●スナップリング着脱専用工具 別売
¥11,700



価格・寸法表(mm)

呼び	D1	D2	D3	H	d	W.G.T kg	価格¥
40	40	88	107	156	G2	2.4	54,100
50	50	101	120	181	G2½	3.5	69,800

※納期についてはお問い合わせください。

部品 T14用バスケット



適応製品
●T14-AA(SU)
●T14-AB(SU)
●T14-BA(SU)
●T14-BB(SU)
●T14-AK(SU)
●T14-BK(SU)
●T14-AO(SU)
●T14-BO(SU)
●T14AA-SR(SU)
※T14-AK(SU)、T14-BK(SU)用は一部構造が異なります。

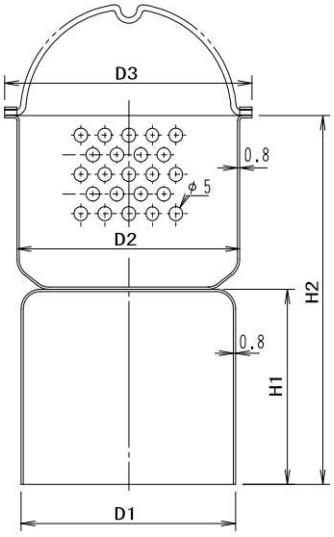

価格・寸法表(mm)

呼び	D1	D2	D3	H1	H2	価格¥
40	69	71	80	65	113	6,000 8,300
50	79	82	91	70	132	6,700 9,700

はT14-AK(SU)、T14-BK(SU)の価格です。

材質:SUS304

T14・SND 用締付ハンドル



適応製品
●T14-AA(SU) ●T14-AB(SU) ●T14-BA(SU) ●T14-BB(SU)
●T14-AK(SU) ●T14-BK(SU) ●T14-AO(SU) ●T14-BO(SU)
●T14AA-SR(SU)
●SND-1A(SU) ●SND-1B(SU) ●SND-2A(SU)●SND-2B(SU)

製品符号	呼び	価格¥
FH-2	40	8,900
FH-3	50	8,900

流しトラップ関連製品

H-AD

ホースアダプター



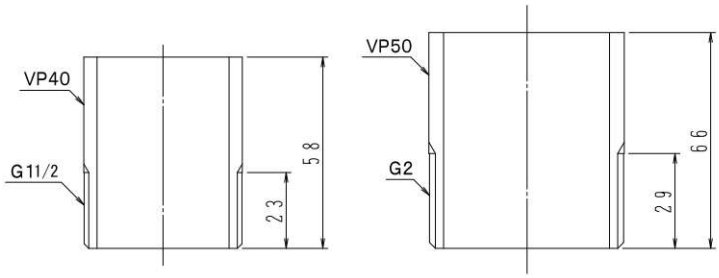

価格表

呼び	価格¥
40	1,600
50	2,000

●施工例



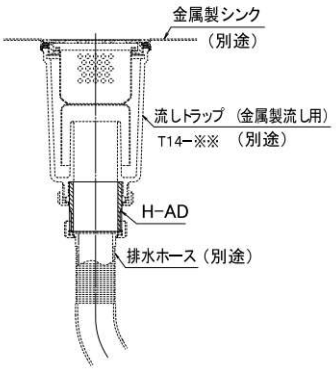

フレキシブルパイプ接続例



T14ー※※
塩化ビニル製排水用フレキシブルパイプ接続例

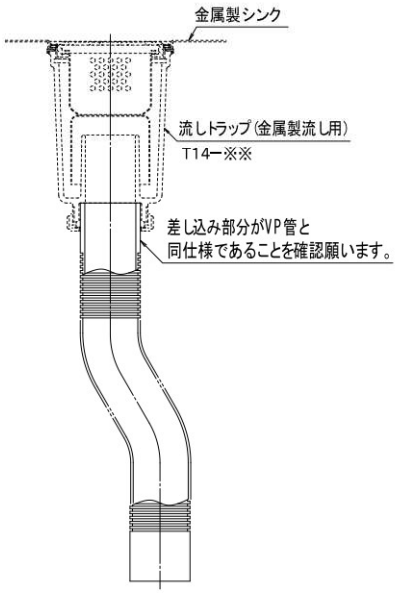

㊍は信頼のブランド

抗菌トラップ

抗菌めっき金具で安心・安全を！

KENIFINE™

排水口に付着したウイルス・細菌の増殖を抑制する　「抗菌めっき仕様の流し排水トラップ」

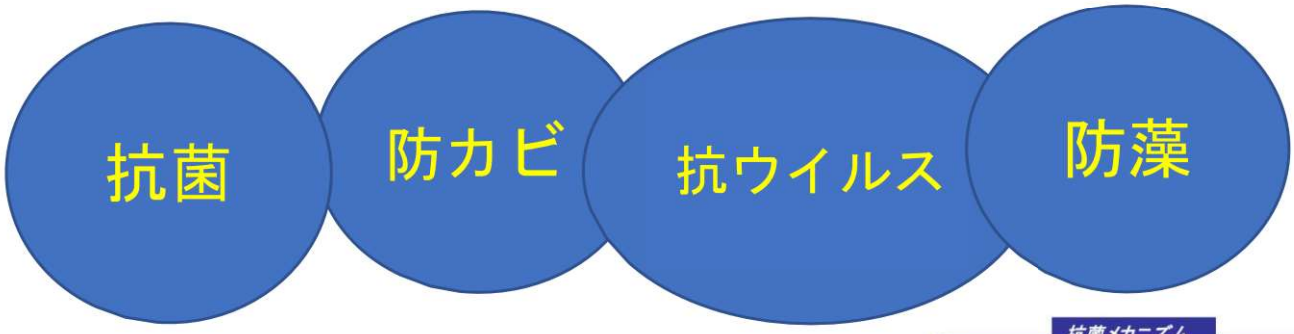

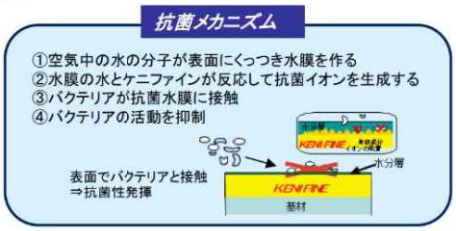

抗菌めっき技術「ケニファイン」で菌、カビ、ぬめりの問題を解決！

Point!

①従来の抗菌剤に比べて 10 倍以上の抗菌性と 50 倍以上の防カビ性があります。
②防藻性、抗ウイルス性にも優れ、水周りのぬめりも抑制します。
③暗所でも効果を発揮し、　時間（数年以上）効果の持続を確認しています。
④抗菌めっきの安全性：急性経口毒性やパッチテストなどで安全性を確認しています。
⑤当社ではこの技術を応用し、人と接点のある排水金具にこの技術を採用。
　より安全・安心・快適な環境をご提案いたします。

抗カビ・抗ウイルス・防藻性の確認例

＜ケニファインの効能が検証された菌名の例＞

■ 抗カビ性
・青カビ
・クモノスカビ
・黒麹カビ
・ケトミウム
・Cladosporium cladosporioidess
（和名なし）

■ 防藻性
・クロレラ
・セネデスムス
・ｵｼﾗﾄﾘｱﾗｴﾃﾍﾞﾚﾝｽ

■ ウイルス不活化
・ｲﾝﾌﾙｴﾝｻﾞｳｲﾙｽ A 型 H1N1
・牛コロナウイルス
・QB ファージ
・T4 ファージ
・ラムダファージ

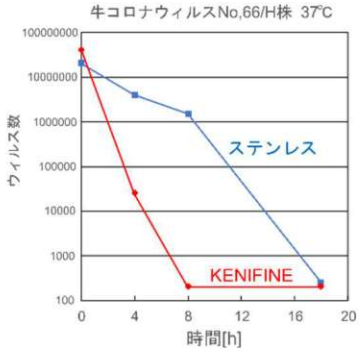

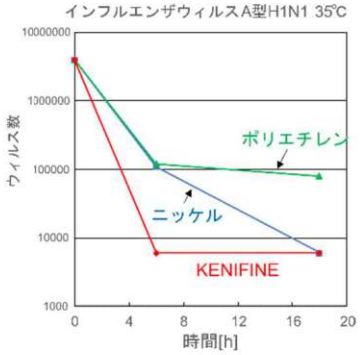

＊本データは㈱神戸製鋼所の技術資料より引用したもので、
本製品で取得したデータではございません。

流しトラップ（金属製流し用）

T14 シリーズ

抗菌マーク入り



T14 用バスケット



＊その他ｽﾃﾝﾚｽ鋳鋼製金具にも対応致します。
詳しくはお問い合わせください。

＊本製品には㈱神戸製鋼所の高機能抗菌技術「**KENIFINE™**（ケニファイン）」が使用されています。
「**KENIFINE™**」は㈱神戸製鋼所の商標です。

T14-AA-KF(SU)

抗菌マーク入り



●ステンレス鋳鋼製あみ栓、締付ナット付。
●流出口は差込式。
●排水管は硬質ポリ塩化ビニル管(VP・VU管)・配管用炭素鋼鋼管の使用が可能です。
●排水管に塩化ビニル製排水用フレキシブルパイプをご使用の場合は、差込部分がVP管と同仕様であることをご確認願います。
●専用締付ハンドルは56ページをご参照ください。

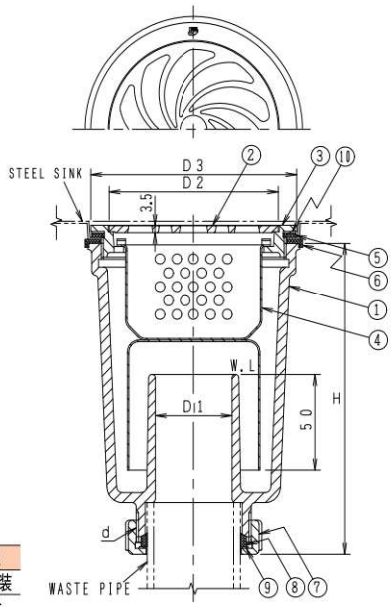

●取付口寸法

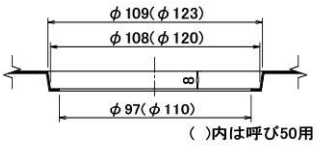

( )内は呼び50用

構成部品表

No.	部品名	材質	表面処理
1	本体	FC150 鋳鉄	エポキシ粉体塗装
2	あみ栓	SCS13 ステンレス鋳鋼	抗菌めっき
3	金具枠	SCS13 ステンレス鋳鋼	抗菌めっき
4	バスケット	SUS304 ステンレス	抗菌めっき
5	パッキン	CR クロロプレンゴム	ー
6	パッキン	CR クロロプレンゴム	ー
7	締付ナット	SCS13 ステンレス鋳鋼	ー
8	パッキン	CR クロロプレンゴム	ー
9	ワッシャ	ポリエチレン	ー
10	スリップワッシャ	ポリエチレン	ー

価格・寸法表(mm)

呼び	D1	D2	D3	H	d	W.G.T kg	価格¥
40	40	88	107	156	G2	2.4	43,800
50	50	101	120	181	G2½	3.5	48,600

T14-AB-KF(SU)

抗菌マーク入り



●ステンレス鋳鋼製ふた、締付ナット付。
●流出口は差込式。
●排水管は硬質ポリ塩化ビニル管(VP・VU管)・配管用炭素鋼鋼管の使用が可能です。
●排水管に塩化ビニル製排水用フレキシブルパイプをご使用の場合は、差込部分がVP管と同仕様であることをご確認願います。
●ふたはその構造上、完全に水漏れを防ぐことはできません。
●専用締付ハンドルは56ページをご参照ください。

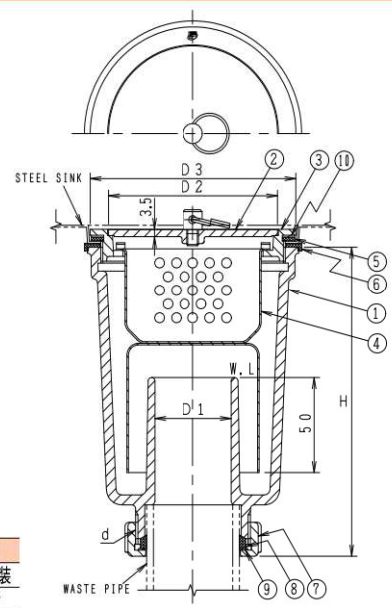

●取付口寸法

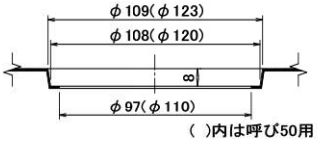

( )内は呼び50用

構成部品表

No.	部品名	材質	表面処理
1	本体	FC150 鋳鉄	エポキシ粉体塗装
2	ふた	SCS13 ステンレス鋳鋼	抗菌めっき
3	金具枠	SCS13 ステンレス鋳鋼	抗菌めっき
4	バスケット	SUS304 ステンレス	抗菌めっき
5	パッキン	CR クロロプレンゴム	ー
6	パッキン	CR クロロプレンゴム	ー
7	締付ナット	SCS13 ステンレス鋳鋼	ー
8	パッキン	CR クロロプレンゴム	ー
9	ワッシャ	ポリエチレン	ー
10	スリップワッシャ	ポリエチレン	ー

価格・寸法表(mm)

呼び	D1	D2	D3	H	d	W.G.T kg	価格¥
40	40	88	107	156	G2	2.5	45,700
50	50	101	120	181	G2½	3.7	50,900

Ⓗは信頼のブランド

流し用排水金物(金属製流し用)

ビートラコム は協業化製品です。(詳細は巻頭ページをご参照ください。)

SND-1A(SU)



●ステンレス鋳鋼製あみ栓、締付ナット付。
●流出口は差込式。
●排水管は硬質ポリ塩化ビニル管(VP・VU管)・配管用炭素鋼鋼管の使用が可能です。
●排水管に塩化ビニル製排水用フレキシブルパイプをご使用の場合は、差込部分がVP管と同仕様であることをご確認願います。
●専用締付ハンドルは56ページをご参照ください。

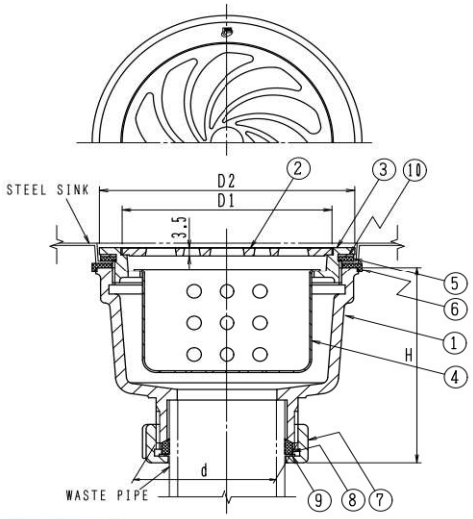

構成部品表

No.	部品名	材質	表面処理
1	本体	FC150 鋳鉄	エポキシ粉体塗装
2	あみ栓	SCS13 ステンレス鋳鋼	ー
3	金具枠	SCS13 ステンレス鋳鋼	ー
4	バスケット	SUS304 ステンレス	ー
5	パッキン	CR クロロプレンゴム	ー
6	パッキン	CR クロロプレンゴム	ー
7	締付ナット	SCS13 ステンレス鋳鋼	ー
8	パッキン	CR クロロプレンゴム	ー
9	ワッシャ	ポリエチレン	ー
10	スリップワッシャ	ポリエチレン	ー

●取付口寸法

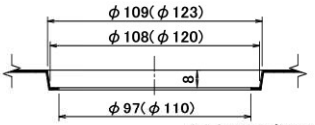

( )内は呼び50用

価格・寸法表(mm)

呼び	D1	D2	H	d	W.G.T kg	価格¥
40	88	107	87	G2	1.4	27,900
50	101	120	87	G2½	1.8	31,700

SND-1B(SU)



●ステンレス鋳鋼製ふた、締付ナット付。
●流出口は差込式。
●排水管は硬質ポリ塩化ビニル管(VP・VU管)・配管用炭素鋼鋼管の使用が可能です。
●排水管に塩化ビニル製排水用フレキシブルパイプをご使用の場合は、差込部分がVP管と同仕様であることをご確認願います。
●ふたはその構造上、完全に水漏れを防ぐことはできません。
●専用締付ハンドルは56ページをご参照ください。

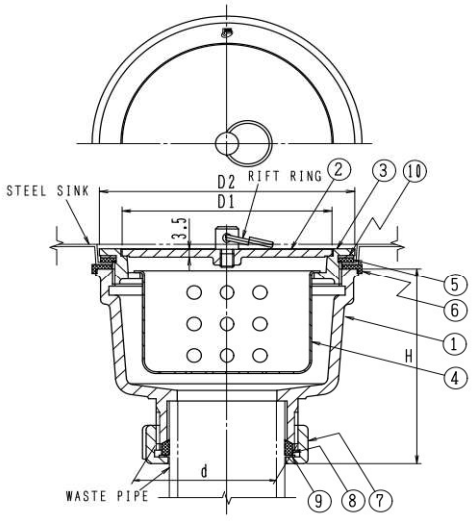

構成部品表

No.	部品名	材質	表面処理
1	本体	FC150 鋳鉄	エポキシ粉体塗装
2	ふた	SCS13 ステンレス鋳鋼	ー
3	金具枠	SCS13 ステンレス鋳鋼	ー
4	バスケット	SUS304 ステンレス	ー
5	パッキン	CR クロロプレンゴム	ー
6	パッキン	CR クロロプレンゴム	ー
7	締付ナット	SCS13 ステンレス鋳鋼	ー
8	パッキン	CR クロロプレンゴム	ー
9	ワッシャ	ポリエチレン	ー
10	スリップワッシャ	ポリエチレン	ー

●取付口寸法

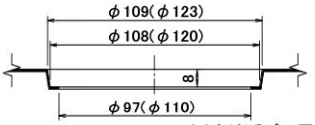

( )内は呼び50用

価格・寸法表(mm)

呼び	D1	D2	H	d	W.G.T kg	価格¥
40	88	107	87	G2	1.5	29,400
50	101	120	87	G2½	2.0	33,500

流し用排水金物(コンクリート製流し用)

ビートラコム は協業化製品です。(詳細は巻頭ページをご参照ください。)

SND-2A(SU)



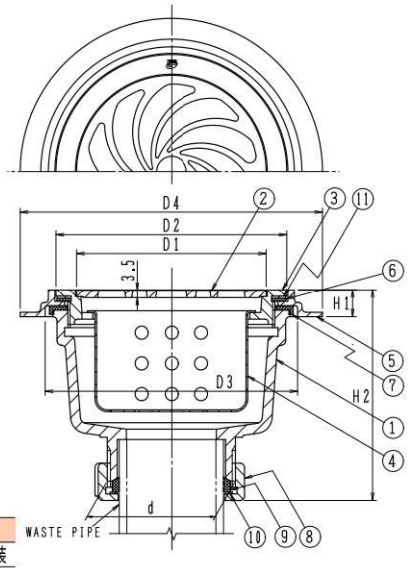

構成部品表

No.	部品名	材質	表面処理
1	本体	FC150 鋳鉄	エポキシ粉体塗装
2	あみ栓	SCS13 ステンレス鋳鋼	ー
3	金具枠	SCS13 ステンレス鋳鋼	ー
4	バスケット	SUS304 ステンレス	ー
5	埋込金具	SCS13 ステンレス鋳鋼	ー
6	パッキン	CR クロロプレンゴム	ー
7	パッキン	CR クロロプレンゴム	ー
8	締付ナット	SCS13 ステンレス鋳鋼	ー
9	パッキン	CR クロロプレンゴム	ー
10	ワッシャ	ポリエチレン	ー
11	スリップワッシャ	ポリエチレン	ー

価格・寸法表(mm)

呼び	D1	D2	D3	D4	H1	H2	d	W.G.T kg	価格¥
40	88	107	117	140	12	97	G2	1.6	33,700
50	101	120	130	160	12	97	G2½	2.0	38,400

- ステンレス鋳鋼製あみ栓、締付ナット付。
- 流出口は差込式。
- 排水管は硬質ポリ塩化ビニル管(VP・VU管)・配管用炭素鋼鋼管の使用が可能です。
- 排水管に塩化ビニル製排水用フレキシブルパイプをご使用の場合は、差込部分がVP管と同仕様であることをご確認願います。
- 専用締付ハンドルは56ページをご参照ください。

SND-2B(SU)



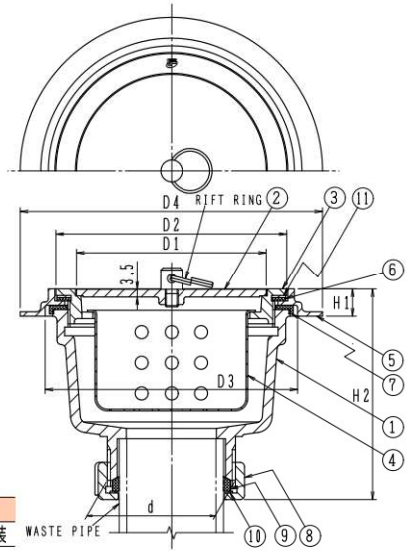

構成部品表

No.	部品名	材質	表面処理
1	本体	FC150 鋳鉄	エポキシ粉体塗装
2	ふた	SCS13 ステンレス鋳鋼	ー
3	金具枠	SCS13 ステンレス鋳鋼	ー
4	バスケット	SUS304 ステンレス	ー
5	埋込金具	SCS13 ステンレス鋳鋼	ー
6	パッキン	CR クロロプレンゴム	ー
7	パッキン	CR クロロプレンゴム	ー
8	締付ナット	SCS13 ステンレス鋳鋼	ー
9	パッキン	CR クロロプレンゴム	ー
10	ワッシャ	ポリエチレン	ー
11	スリップワッシャ	ポリエチレン	ー

価格・寸法表(mm)

呼び	D1	D2	D3	D4	H1	H2	d	W.G.T kg	価格¥
40	88	107	117	140	12	97	G2	1.7	35,200
50	101	120	130	160	12	97	G2½	2.2	40,100

- ステンレス鋳鋼製ふた、締付ナット付。
- 流出口は差込式。
- 排水管は硬質ポリ塩化ビニル管(VP・VU管)・配管用炭素鋼鋼管の使用が可能です。
- 排水管に塩化ビニル製排水用フレキシブルパイプをご使用の場合は、差込部分がVP管と同仕様であることをご確認願います。
- ふたはその構造上、完全に水漏れを防ぐことはできません。
- 専用締付ハンドルは56ページをご参照ください。

Ⓗは信頼のブランド

コンクリート製流し用金物

ビートラコム は協業化製品です。(詳細は巻頭ページをご参照ください。)

SNB

国土交通省　SNB
JCW204　SNB



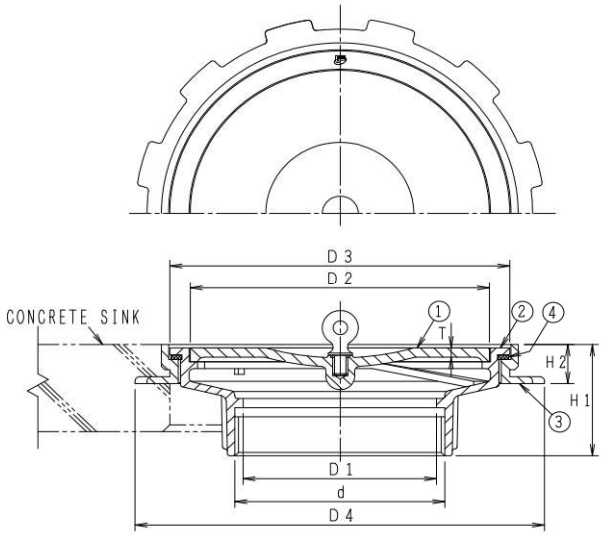

構成部品表

No.	部品名	材質	表面処理
1	ふた	CAC202 黄銅	ニッケルークロムめっき
2	金具枠	CAC202 黄銅	ニッケルークロムめっき
3	埋込金具	CAC202 黄銅	ー
4	パッキン	CR クロロプレンゴム	ー

価格・寸法表(mm)

呼び	ねじ基準径 d	金具枠 D1	金具枠 D3	金具枠 H1	ふた D2	ふた T	埋込金具 D4	埋込金具 H2	W.G.T kg	価格¥
40	47.803	40	80	41	65	3.0	108	14	0.6	22,500
50	59.614	50	95	43	80	3.0	125	14	0.9	26,100
80	87.884	80	142	47	125	4.0	171	16	1.7	47,300

●流出口は管用平行ねじ。
●ふたはその構造上、完全に水漏れを防ぐことはできません。
●コンクリート製流しを造る際に部品No.3を埋め込んでおき、研ぎ出しが終わってから金具枠をねじ込んで取付けてください。

SNC

国土交通省　SNC
JCW204　SNC



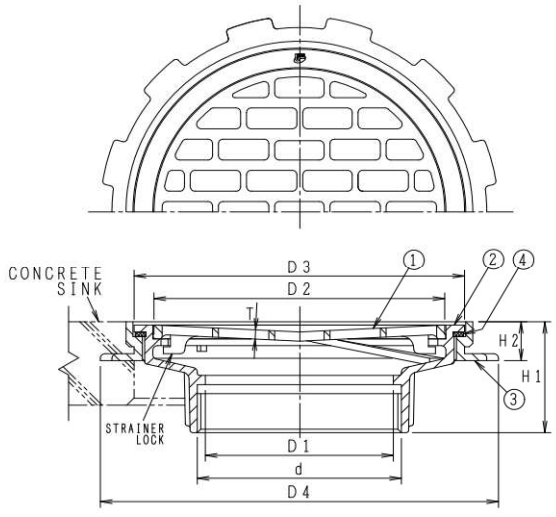

構成部品表

No.	部品名	材質	表面処理
1	ストレーナ	CAC202 黄銅	ニッケルークロムめっき
2	金具枠	CAC202 黄銅	ニッケルークロムめっき
3	埋込金具	CAC202 黄銅	ー
4	パッキン	CR クロロプレンゴム	ー

●施工例

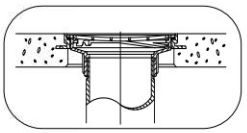

価格・寸法表(mm)

呼び	ねじ基準径 d	金具枠 D1	金具枠 D3	金具枠 H1	ストレーナ D2	ストレーナ T	埋込金具 D4	埋込金具 H2	W.G.T kg	価格¥
40	47.803	40	80	41	65	3.0	108	14	0.6	22,500
50	59.614	50	95	43	80	3.0	125	14	0.8	26,100
80	87.884	80	142	47	125	4.0	171	16	1.5	45,900

●流出口は管用平行ねじ。
●ストレーナはロック式。
●コンクリート製流しを造る際に部品No.3を埋め込んでおき、研ぎ出しが終わってから金具枠をねじ込んで取付けてください。

床排水トラップ

T5A-DX(SU)

非防水層用



●No.3金具枠とNo.5接続管は必ず接着してください。尚、接着にはｼﾘｺｰﾝ系シール剤をご使用ください。
●ストレーナはロック式。
●流出口は管用テーパねじ。
●製品符号の末尾に FW を付けるとフェノール樹脂製の椀になります。
●標準重量　4.9kg

＊接続管に塩ビVP管をご使用頂けます。

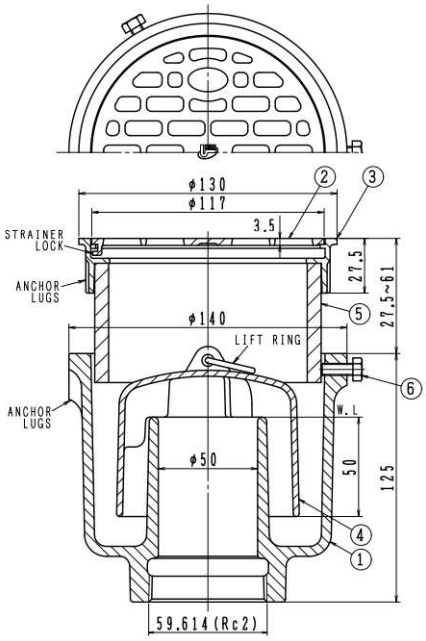

構成部品表

No.	部品名	材質	表面処理
1	本体	FC150 鋳鉄	錆止め塗装
2	ストレーナ	SCS13 ｽﾃﾝﾚｽ鋳鋼	ー
3	金具枠	SCS13 ｽﾃﾝﾚｽ鋳鋼	ー
4	椀	FC150 鋳鉄	錆止め塗装
5	接続管	塩ビ VP管	ー
6	六角ボルト	SWCH 鉄	電気亜鉛めっき

●接続管：塩ビVP管　L=60

呼び	価格¥	
	接続管なし	接続管付
FW付 50	23,100	24,700

呼び	価格¥	
	接続管なし	接続管付
50	23,100	24,700

●通常は接続管付です。接続管が不要な場合は接続管なしでご注文ください。

T5B-DX(SU)

防水層用



●No.3金具枠とNo.5接続管は必ず接着してください。尚、接着にはｼﾘｺｰﾝ系シール剤をご使用ください。
●ストレーナはロック式。
●流出口は管用テーパねじ。
●製品符号の末尾に FW を付けるとフェノール樹脂製の椀になります。
●標準重量　6.8kg

＊接続管に塩ビVP管をご使用頂けます。

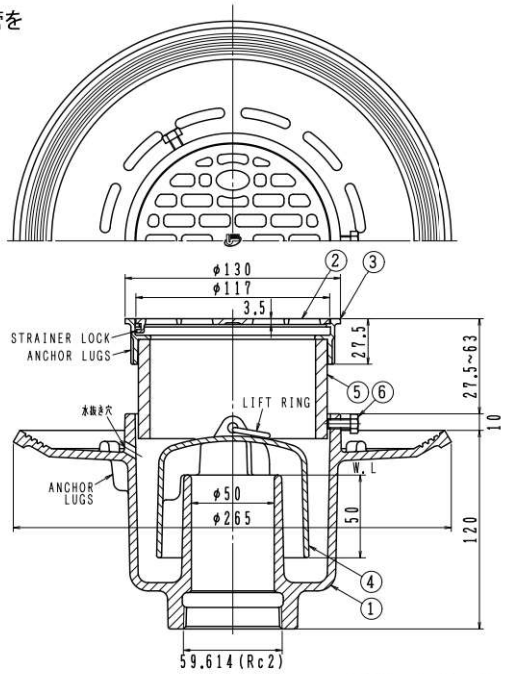

構成部品表

No.	部品名	材質	表面処理
1	本体	FC150 鋳鉄	錆止め塗装
2	ストレーナ	SCS13 ｽﾃﾝﾚｽ鋳鋼	ー
3	金具枠	SCS13 ｽﾃﾝﾚｽ鋳鋼	ー
4	椀	FC150 鋳鉄	錆止め塗装
5	接続管	塩ビ VP管	ー
6	六角ボルト	SWCH 鉄	電気亜鉛めっき

●接続管：塩ビVP管　L=60

呼び	価格¥	
	接続管なし	接続管付
FW付 50	27,200	28,800

呼び	価格¥	
	接続管なし	接続管付
50	27,200	28,800

●通常は接続管付です。接続管が不要な場合は接続管なしでご注文ください。

Ⓗは信頼のブランド

床排水トラップ

ビートラコム は協業化製品です。(詳細は巻頭ページをご参照ください。)

T5-A(SU)

JCW201　T5A(SU)

非防水層用



●ステンレス鋳鋼製排水金具(D(SU))付。
●ストレーナはロック式。
●流出口は管用テーパねじ。
●スナップリング付のT5A-SR(SU)は68ページをご参照ください。
●製品符号の末尾に FW を付けるとフェノール樹脂製の椀になります。

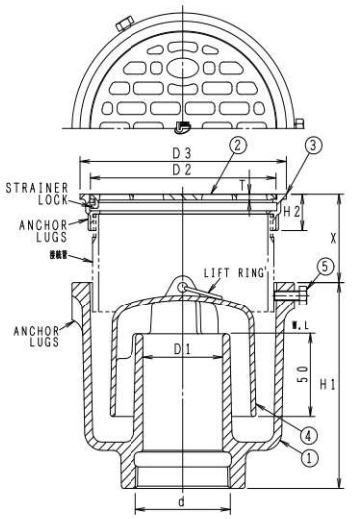

構成部品表

No.	部品名	材質	表面処理
1	本体	FC150 鋳鉄	錆止め塗装
2	ストレーナ	SCS13 ステンレス鋳鋼	ー
3	金具枠	SCS13 ステンレス鋳鋼	ー
4	椀	FC150 鋳鉄	錆止め塗装
5	六角ボルト	SWCH 鉄	電気亜鉛めっき

●接続管:片ねじストレート　L=60

呼び	価格¥ 接続管なし	接続管付
FW付 40	18,500	20,700
FW付 50	23,100	25,600
FW付 65	37,600	40,600
FW付 80	48,900	53,300
FW付 100	81,000	90,100

価格・寸法表(mm)

呼び	ねじ基準径 d	本体 D1	本体 H1	ストレーナ D2	ストレーナ T	金具枠 D3	金具枠 H2	X	W.G.T kg	価格¥ 接続管なし	価格¥ 接続管付
40	47.803	40	115	87	3.5	100	22	22~61	3.3	18,500	20,700
※ 50	59.614	50	125	117	3.5	130	22	22~61	4.8	23,100	25,600
※ 65	75.184	65	151	142	4.5	155	26	26~65	7.0	37,600	40,600
※ 80	87.884	80	167	167	5.5	180	26	26~65	9.0	48,900	53,300
※ 100	113.030	100	170	230	6.0	244	29	29~66	13.3	81,000	90,100

※JCW201
●通常は接続管付です。接続管が不要な場合は接続管なしでご注文ください。

T5A-S(SU)

非防水層用



●ステンレス鋳鋼製排水金具(D(SU))付。
●ストレーナはロック式。
●流出口は管用テーパねじ。
●本体と金具枠との接続はねじ込式です。
●製品符号の末尾に FW を付けるとフェノール樹脂製の椀になります。

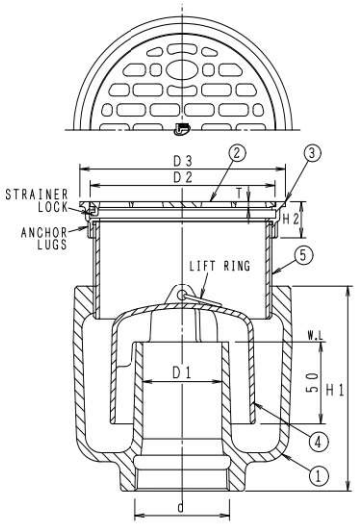

構成部品表

No.	部品名	材質	表面処理
1	本体	FC150 鋳鉄	錆止め塗装
2	ストレーナ	SCS13 ステンレス鋳鋼	ー
3	金具枠	SCS13 ステンレス鋳鋼	ー
4	椀	FC150 鋳鉄	錆止め塗装
5	接続管	SGP 鋼管	亜鉛めっき

●接続管:全ねじストレート　L=60

呼び	価格¥ 接続管付
FW付 50	27,600
FW付 65	42,700
FW付 80	57,100
FW付 100	112,900

価格・寸法表(mm)

呼び	ねじ基準径 d	本体 D1	本体 H1	排水金具 D2	排水金具 D3	排水金具 H2	排水金具 T	W.G.T kg	価格¥ 接続管付
50	59.614	50	125	117	130	22	3.5	4.1	27,600
65	75.184	65	135	142	155	26	4.5	6.1	42,700
80	87.884	80	145	167	180	26	5.5	7.5	57,100
100	113.030	100	170	230	244	29	6.0	14.0	112,900

T5-AH

非防水層用



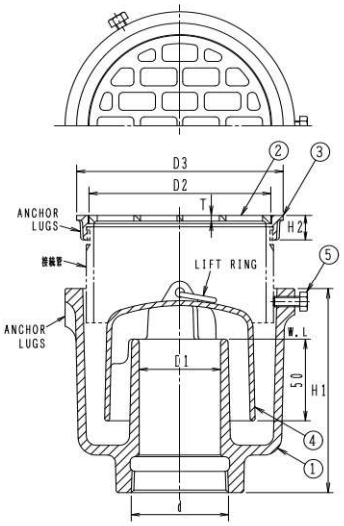

●排水金具(DD-Ⅱ金具)付。
●ストレーナは落し込。
●流出口は管用テーパねじ。
●製品符号の末尾に FW を付けるとフェノール樹脂製の椀になります。

●接続管:片ねじストレート L=60

構成部品表

No.	部品名	材質	表面処理
1	本体	FC150 鋳鉄	錆止め塗装
2	ストレーナ	CAC202 黄銅	ニッケルクロムめっき
3	金具枠	CAC202 黄銅	ニッケルクロムめっき
4	椀	FC150 鋳鉄	錆止め塗装
5	六角ボルト	SWCH 鉄	電気亜鉛めっき

呼び	価格¥	
	接続管なし	接続管付
FW付 50	23,500	26,000

価格・寸法表(mm)

呼び	ねじ基準径 d	本体 D1	本体 H1	金具枠 D3	金具枠 H2	ストレーナ D2	ストレーナ T	W.G.T kg	価格¥ 接続管なし	価格¥ 接続管付
50	59.614	50	125	126	15	111	3.5	4.7	23,500	26,000

●通常は接続管付です。接続管が不要な場合は接続管なしでご注文ください。

T5-AH-S

非防水層用



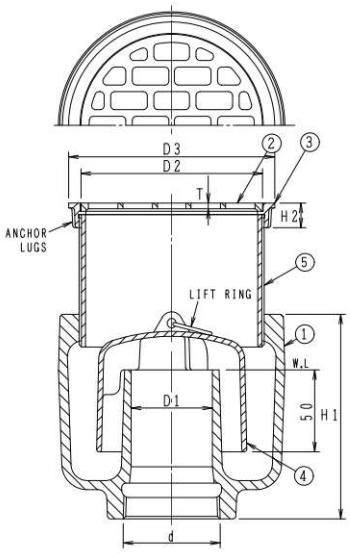

●排水金具(DD-Ⅱ金具)付。
●ストレーナは落し込。
●流出口は管用テーパねじ。
●本体と金具枠との接続はねじ込式です。
●製品符号の末尾に FW を付けるとフェノール樹脂製の椀になります。

●接続管:全ねじストレート L=60

構成部品表

No.	部品名	材質	表面処理
1	本体	FC150 鋳鉄	錆止め塗装
2	ストレーナ	CAC202 黄銅	ニッケルクロムめっき
3	金具枠	CAC202 黄銅	ニッケルクロムめっき
4	椀	FC150 鋳鉄	錆止め塗装
5	接続管	SGP 鋼管	亜鉛めっき

呼び	価格¥
	接続管付
FW付 50	28,000

価格・寸法表(mm)

呼び	ねじ基準径 d	本体 D1	本体 H1	排水金具 D2	排水金具 D3	排水金具 H2	排水金具 T	W.G.T kg	価格¥ 接続管付
50	59.614	50	125	111	126	15	3.5	4.7	28,000

Ⓗは信頼のブランド

床排水トラップ

ビートラコム は協業化製品です。(詳細は巻頭ページをご参照ください。)

T5-B(SU)

JCW201　T5B(SU)

防水層用



●ステンレス鋳鋼製排水金具(D(SU))付。
●ストレーナはロック式。
●流出口は管用テーパねじ。
●スナップリング付のT5B-SR(SU)は68ページをご参照ください。
●製品符号の末尾に FW を付けるとフェノール樹脂製の椀になります。

●施工例

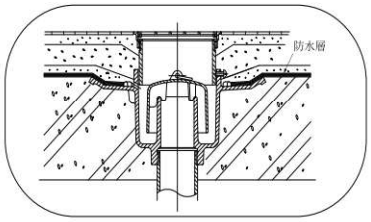

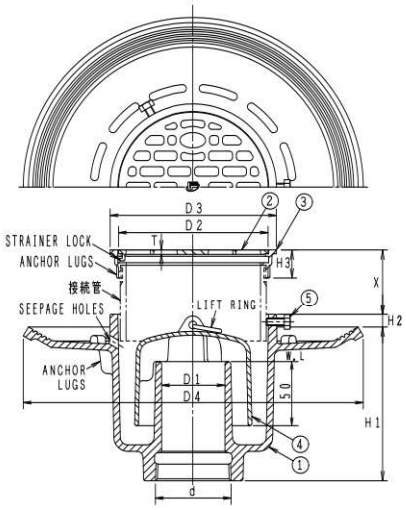

構成部品表

No.	部品名	材質	表面処理
1	本体	FC150 鋳鉄	錆止め塗装
2	ストレーナ	SCS13 ステンレス鋳鋼	ー
3	金具枠	SCS13 ステンレス鋳鋼	ー
4	椀	FC150 鋳鉄	錆止め塗装
5	六角ボルト	SWCH 鉄	電気亜鉛めっき

●接続管:片ねじストレート　L=60

呼び	価格¥ 接続管なし	接続管付
FW付 40	23,100	25,300
FW付 50	27,200	29,700
FW付 65	40,400	43,400
FW付 80	54,700	59,100
FW付 100	86,800	95,900

価格・寸法表(mm)

呼び	ねじ基準径 d	本体 D1	D4	H1	H2	ストレーナ D2	T	金具枠 D3	H3	X	W.G.T kg	価格¥ 接続管なし	接続管付
40	47.803	40	240	110	10	87	3.5	100	22	22~63	4.9	23,100	25,300
※ 50	59.614	50	265	120	10	117	3.5	130	22	22~63	6.7	27,200	29,700
※ 65	75.184	65	277	141	10	142	4.5	155	26	26~67	8.4	40,400	43,400
※ 80	87.884	80	300	157	10	167	5.5	180	26	26~67	11.2	54,700	59,100
※ 100	113.030	100	369	160	10	230	6.0	244	29	29~68	16.2	86,800	95,900

※JCW201
●通常は接続管付です。接続管が不要な場合は接続管なしでご注文ください。

T5B-S(SU)

防水層用



●ステンレス鋳鋼製排水金具(D(SU))付。
●ストレーナはロック式。
●流出口は管用テーパねじ。
●本体と金具枠との接続はねじ込式です。
●製品符号の末尾に FW を付けるとフェノール樹脂製の椀になります。

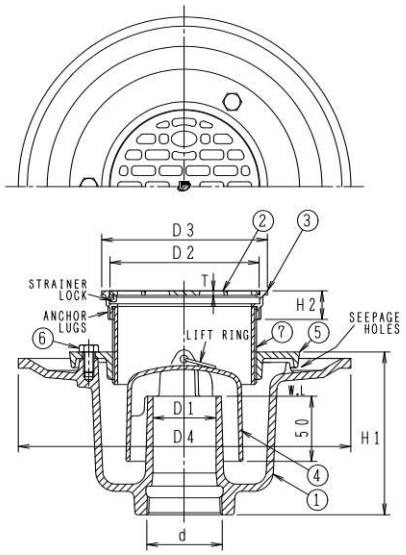

構成部品表

No.	部品名	材質	表面処理
1	本体	FC150 鋳鉄	錆止め塗装
2	ストレーナ	SCS13 ステンレス鋳鋼	ー
3	金具枠	SCS13 ステンレス鋳鋼	ー
4	椀	FC150 鋳鉄	錆止め塗装
5	座板	FC150 鋳鉄	錆止め塗装
6	六角ボルト	SS400 鉄	亜鉛めっき
7	接続管	SGP 鋼管	亜鉛めっき

●接続管:全ねじストレート　L=60

呼び	価格¥ 接続管付
FW付 50	36,200
FW付 65	46,800
FW付 80	63,700
FW付 100	127,800

価格・寸法表(mm)

呼び	ねじ基準径 d	本体 D1	D4	H1	排水金具 D2	T	D3	H2	W.G.T kg	価格¥ 接続管付
50	59.614	50	260	125	117	3.5	130	22	7.1	36,200
65	75.184	65	290	135	142	4.5	155	26	9.8	46,800
80	87.884	80	320	145	167	5.5	180	26	12.1	63,700
100	113.030	100	380	166	230	6.0	244	29	19.4	127,800

T5-BH

防水層用



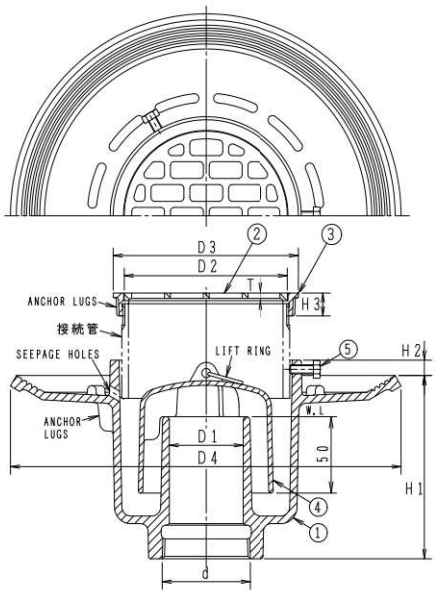

●接続管：片ねじストレート L=60

構成部品表

No.	部品名	材質	表面処理
1	本体	FC150 鋳鉄	錆止め塗装
2	ストレーナ	CAC202 黄銅	ニッケルークロムめっき
3	金具枠	CAC202 黄銅	ニッケルークロムめっき
4	椀	FC150 鋳鉄	錆止め塗装
5	六角ボルト	SWCH 鉄	電気亜鉛めっき

呼び	価格¥	
	接続管なし	接続管付
FW付 50	27,600	30,100

●排水金具(DD-Ⅱ金具)付。
●ストレーナは落し込。
●流出口は管用テーパねじ。
●製品符号の末尾に FW を付けるとフェノール樹脂製の椀になります。

価格・寸法表(mm)

呼び	ねじ基準径 d	本体 D1	D4	H1	H2	排水金具 D2	D3	H3	T	W.G.T kg	価格¥ 接続管なし	接続管付
50	59.614	50	265	120	10	111	126	15	3.5	6.6	27,600	30,100

●通常は接続管付です。接続管が不要な場合は接続管なしでご注文ください。

T5-BH-S

防水層用



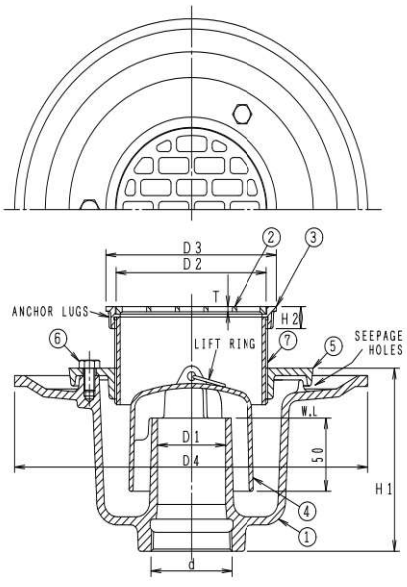

●接続管：全ねじストレート L=60

構成部品表

No.	部品名	材質	表面処理
1	本体	FC150 鋳鉄	錆止め塗装
2	ストレーナ	CAC202 黄銅	ニッケルークロムめっき
3	金具枠	CAC202 黄銅	ニッケルークロムめっき
4	椀	FC150 鋳鉄	錆止め塗装
5	座板	FC150 鋳鉄	錆止め塗装
6	六角ボルト	SS400 鉄	亜鉛めっき
7	接続管	SGP 鋼管	亜鉛めっき

呼び	価格¥
	接続管付
FW付 50	36,600

●排水金具(DD-Ⅱ金具)付。
●ストレーナは落し込。
●流出口は管用テーパねじ。
●本体と金具枠との接続はねじ込式です。
●製品符号の末尾に FW を付けるとフェノール樹脂製の椀になります。

価格・寸法表(mm)

呼び	ねじ基準径 d	本体 D1	D4	H1	排水金具 D2	D3	H2	T	W.G.T kg	価格¥ 接続管付
50	59.614	50	260	125	111	126	15	3.5	7.0	36,600

Ⓗは信頼のブランド

床排水トラップ スナップリング付

ビートラコム は協業化製品です。(詳細は巻頭ページをご参照ください。)

T5A-SR(SU)

非防水層用



●スナップリング着脱専用工具
別売 ¥11,700



●ステンレス鋳鋼製排水金具(D-SR(SU))付。
●流出口は管用テーパねじ。
●製品符号の末尾に FW を付けるとフェノール樹脂製の椀になります。

●スナップリング付
ストレーナはスナップリングによる施錠式。
(取り外されては困る所にご使用ください。)



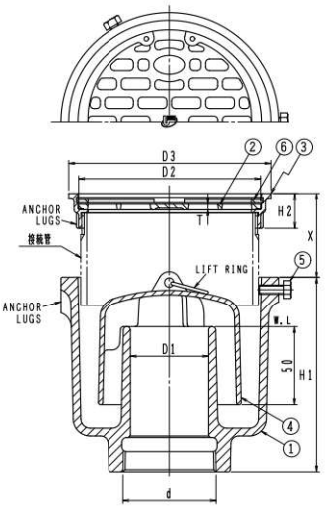

●接続管:片ねじストレート L=60

構成部品表

No.	部品名	材質	表面処理
1	本体	FC150 鋳鉄	錆止め塗装
2	ストレーナ	SCS13 ステンレス鋳鋼	ー
3	金具枠	SCS13 ステンレス鋳鋼	ー
4	椀	FC150 鋳鉄	錆止め塗装
5	六角ボルト	SWCH 鉄	電気亜鉛めっき
6	スナップリング	SUS301 ステンレス	ー

呼び	価格¥ 接続管付
FW付 40	65,100
FW付 50	81,300

価格・寸法表(mm)

呼び	ねじ基準径 d	本体 D1	本体 H1	ストレーナ D2	ストレーナ T	金具枠 D3	金具枠 H2	X	W.G.T kg	価格¥ 接続管付
40	47.803	40	115	87	3.5	100	22	22~61	3.4	65,100
50	59.614	50	125	117	3.5	130	22	22~61	4.9	81,300

※納期についてはお問い合わせください。

T5B-SR(SU)

防水層用



●スナップリング着脱専用工具
別売 ¥11,700



●ステンレス鋳鋼製排水金具(D-SR(SU))付。
●流出口は管用テーパねじ。
●製品符号の末尾に FW を付けるとフェノール樹脂製の椀になります。

●スナップリング付
ストレーナはスナップリングによる施錠式。
(取り外されては困る所にご使用ください。)



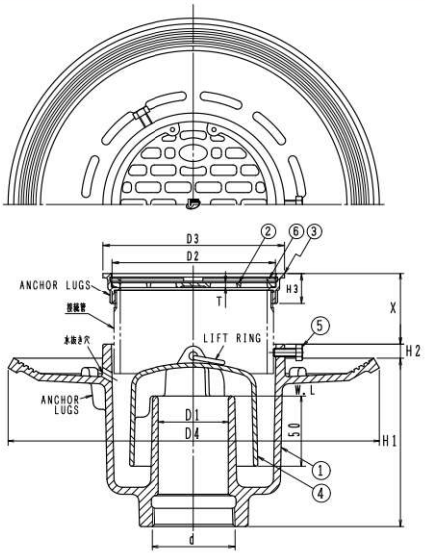

●接続管:片ねじストレート L=60

構成部品表

No.	部品名	材質	表面処理
1	本体	FC150 鋳鉄	錆止め塗装
2	ストレーナ	SCS13 ステンレス鋳鋼	ー
3	金具枠	SCS13 ステンレス鋳鋼	ー
4	椀	FC150 鋳鉄	錆止め塗装
5	六角ボルト	SWCH 鉄	電気亜鉛めっき
6	スナップリング	SUS301 ステンレス	ー

呼び	価格¥ 接続管付
FW付 40	69,700
FW付 50	85,400

価格・寸法表(mm)

呼び	ねじ基準径 d	本体 D1	本体 D4	本体 H1	本体 H2	ストレーナ D2	ストレーナ T	金具枠 D3	金具枠 H3	X	W.G.T kg	価格¥ 接続管付
40	47.803	40	240	110	10	87	3.5	100	22	22~63	5.0	69,700
50	59.614	50	265	120	10	117	3.5	130	22	22~63	6.8	85,400

※納期についてはお問い合わせください。

トラップ関連製品

ピートラコム は協業化製品です。(詳細は巻頭ページをご参照ください。)

WLF 50 (床排水用ウォレス)

床排水用自封式トラップ



●トラップを設けていない排水金具や水を流す頻度の少ない床排水トラップに設置する事で自封式トラップを形成する事が出来ます。
●自封式トラップは、「自己閉鎖膜」の機構により通常時は密閉状態となり臭気や害虫を遮断し、排水時には自己閉鎖膜が開いて円滑に排水します。
●サイズは50Aのみになります。
●白ガス管(排水金具)に設置する時は三角パッキンを取り付けてご使用下さい。
●排水金具の受枠は手締めで締め付けてください。
●仕上がりレベルが3.5mm上がりますのでご注意ください
●白ガス管の切り口やねじ部のバリやカエリは、水漏れの原因になりますので除去してください。
●床排水トラップに設置する際はUパッキンを取り付けてご使用下さい。
(三角パッキン・Uパッキン共に製品に付属しております。)

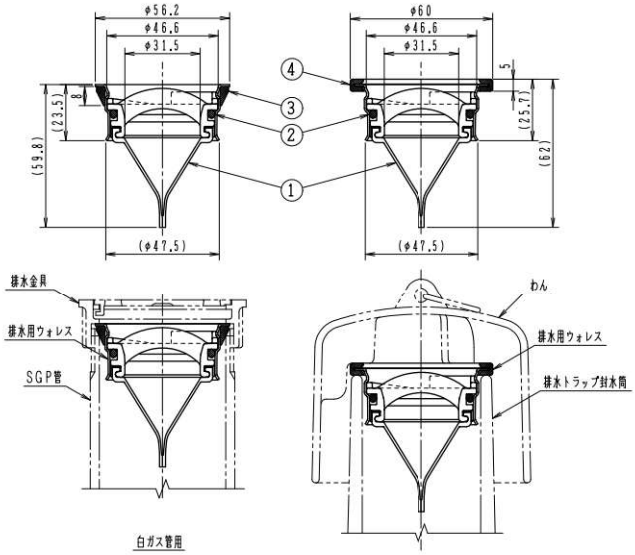

白ガス管用　　T5-A、T5-B、T5-AS、T5-BS本体用(呼び 50)

構成部品表

No.	部 品 名	材 質	表面処理
1	自己閉鎖膜セット	シリコーン/PP/EPDM	ー
2	受け金具	SUS304 ステンレス	ー
3	三角パッキン	EPDM	ー
4	Uパッキン	EPDM	ー

価格¥
9,700

適応機種
JCW0204 排水金物 C(SU)・D(SU)の呼び50の準拠品
JCW0201 床排水トラップ T3A(SU)・T3B(SU)の呼び50の準拠品
JCW0201 床排水トラップ T5A(SU)・T5B(SU)の呼び50の準拠品

⚠ 注意
●設置時の排水性能は、未設置時の約20%になります。(但し、配管条件により異なります。)
●点検や清掃時に大量の水を流す際は、排水性能を確保する為、床排水ウォレスを取り外してください。(自己閉鎖膜セットを左に回すと取り外す事が出来ます。)
●ゴミ等の付着物によって、自己閉鎖膜が正常に作動しない際は、自己閉鎖膜セットを取り外して清掃、又は交換をお願いします。
●油分の多い環境や高温水を排水する箇所でのご使用は避けて下さい。(耐熱温度:60℃)

製造元:丸一株式会社

部品 床排水トラップ・洗濯機トラップ用椀

価格・寸法表(mm)

適応機種	形 状	呼び	寸法 D	寸法 H1	寸法 H2	価格 ¥
鋳鉄椀 FC150製 T5類 T5W類 JT-3-O JT-1	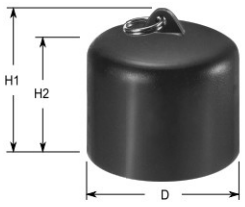	40	75	79	67	2,400
		50	89	80	68	3,100
		65	115	92	78	3,900
		80	132	102	85	4,700
		100	163	109	93	8,400
FW椀 フェノール樹脂製 T5類 T5W類 JT-3-O JT-1	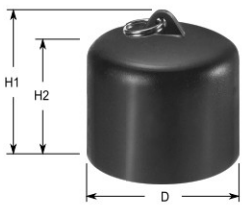	40	75	79	67	2,400
		50	89	80	68	3,100
		65	115	90	78	3,900
		80	134	97	85	4,700
		100	167	104	92	8,400

Ⓗは信頼のブランド

排水トラップ（浴槽用）

ビートラコム は協業化製品です。(詳細は巻頭ページをご参照ください。)

T5A-SNF(SU)

非防水層用



●ステンレス鋳鋼製共栓付(Oリング付)。
●共栓を必要以上の力で押し込まないでください。
●流出口は管用テーパねじ。
●製品符号の末尾に FW を付けるとフェノール樹脂製の椀になります。

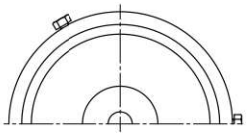

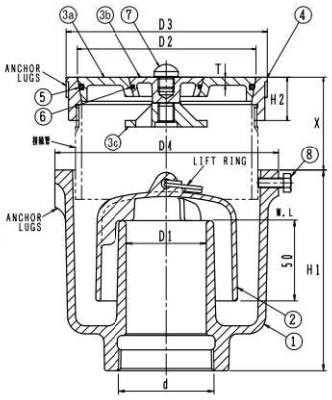

構成部品表

No.	部品名	材質	表面処理
1	本体	FC150 鋳鉄	錆止め塗装
2	椀	FC150 鋳鉄	錆止め塗装
3a	外共栓	SCS13 ステンレス鋳鋼	ー
3b	中共栓	SCS13 ステンレス鋳鋼	ー
3c	吊金具	SCS13 ステンレス鋳鋼	ー
4	金具枠	SCS13 ステンレス鋳鋼	ー
5	Oリング	NBR ニトリルゴム	ー
6	Oリング	NBR ニトリルゴム	ー
7	ツマミ	SUS304 ステンレス	ー
8	六角ボルト	SWCH 鉄	電気亜鉛めっき

●部品No.3の a～c は取り外せません。

●接続管：片ねじストレート L=60

呼び	価格¥ 接続管なし	価格¥ 接続管付
FW付 50	43,000	45,500
FW付 80	75,300	79,700

価格・寸法表(mm)

呼び	ねじ基準径 d	本体 D1	本体 H1	本体 D4	共栓 D2	共栓 T	金具枠 D3	金具枠 H2	X	W.G.T kg	価格¥ 接続管なし	価格¥ 接続管付
50	59.614	50	125	140	112	5	126	27	31~64	5.5	43,000	45,500
80	87.884	80	167	192	164	6	180	34	45~69	14.0	75,300	79,700

●通常は接続管付です。接続管が不要な場合は接続管なしでご注文ください。

T5AS-SNF(SU)

非防水層用



●ステンレス鋳鋼製共栓付(Oリング付)。
●共栓を必要以上の力で押し込まないでください。
●流出口は管用テーパねじ。
●本体と金具枠との接続はねじ込みです。
●製品符号の末尾に FW を付けるとフェノール樹脂製の椀になります。

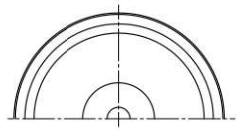

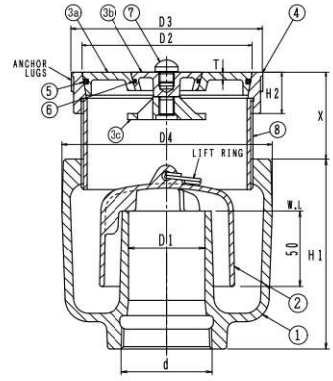

構成部品表

No.	部品名	材質	表面処理
1	本体	FC150 鋳鉄	錆止め塗装
2	椀	FC150 鋳鉄	錆止め塗装
3a	外共栓	SCS13 ステンレス鋳鋼	ー
3b	中共栓	SCS13 ステンレス鋳鋼	ー
3c	吊金具	SCS13 ステンレス鋳鋼	ー
4	金具枠	SCS13 ステンレス鋳鋼	ー
5	Oリング	NBR ニトリルゴム	ー
6	Oリング	NBR ニトリルゴム	ー
7	ツマミ	SUS304 ステンレス	ー
8	接続管	SGP 鋼管	亜鉛めっき

●部品No.3の a～c は取り外せません。

●接続管：全ねじストレート L=60

呼び	価格¥ 接続管付
FW付 50	47,500
FW付 80	83,500

価格・寸法表(mm)

呼び	ねじ基準径 d	本体 D1	本体 H1	本体 D4	共栓 D2	共栓 T	金具枠 D3	金具枠 H2	X	W.G.T kg	価格¥ 接続管付
50	59.614	50	125	139	112	5	126	27	28~68	4.8	47,500
80	87.884	80	145	186	164	6	180	34	53~73	14.7	83,500

取扱上の注意

共栓を外す時は鎖を持って垂直に引上げてください。
また、共栓を戻す時は床(金具枠)と水平になるように垂直に押し込んでください。
(共栓が床に対し傾いていると水漏れの原因となります)

別売 鎖セット

鎖(1m)・五角リング・ヒートンのセットです。

¥ 6,700



鎖の取付け方法

右図の様にツマミを外して取付します。

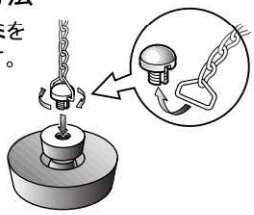

ピートラコム は協業化製品です。(詳細は巻頭ページをご参照ください。)

T5B-SNF(SU)

防水層用



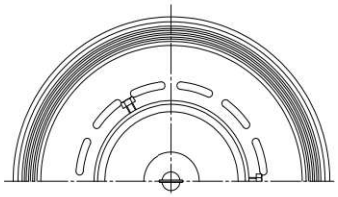

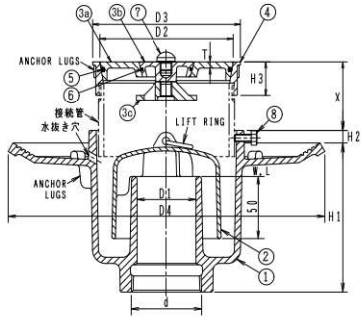

●接続管:片ねじストレート L=60

構成部品表

No.		部品名	材質		表面処理
1		本体	FC150	鋳鉄	錆止め塗装
2		椀	FC150	鋳鉄	錆止め塗装
3	a	外共栓	SCS13	ステンレス鋳鋼	ー
	b	中共栓	SCS13	ステンレス鋳鋼	ー
	c	吊金具	SCS13	ステンレス鋳鋼	ー
4		金具枠	SCS13	ステンレス鋳鋼	ー
5		Oリング	NBR	ニトリルゴム	ー
6		Oリング	NBR	ニトリルゴム	ー
7		ツマミ	SUS304	ステンレス	ー
8		六角ボルト	SWCH	鉄	電気亜鉛めっき

●部品No.3の a～c は取り外せません。

呼び	価格¥	
	接続管なし	接続管付
FW付 50	47,100	49,600
FW付 80	81,100	85,500

価格・寸法表(mm)

呼び	ねじ基準径	本体				共栓		金具枠		X	W.G.T	価格¥	
	d	D1	D4	H1	H2	D2	T	D3	H3		kg	接続管なし	接続管付
50	59.614	50	265	120	10	112	5	126	27	27~67	7.4	47,100	49,600
80	87.884	80	300	157	10	164	6	180	34	45~71	16.9	81,100	85,500

●通常は接続管付です。接続管が不要な場合は接続管なしでご注文ください。

●ステンレス鋳鋼製共栓付(Oリング付)。
●共栓を必要以上の力で押し込まないでください。
●流出口は管用テーパねじ。
●製品符号の末尾に FW を付けるとフェノール樹脂製の椀になります。

T5BS-SNF(SU)

防水層用



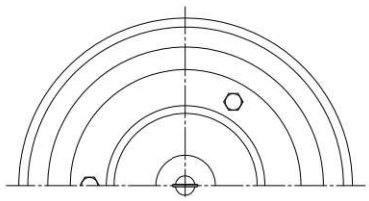

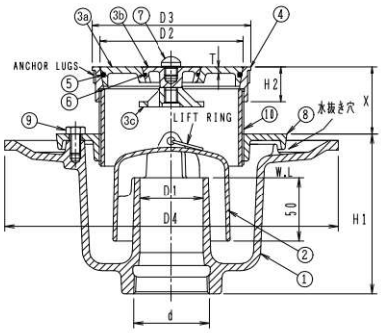

●接続管:全ねじストレート L=60

構成部品表

No.		部品名	材質		表面処理
1		本体	FC150	鋳鉄	錆止め塗装
2		椀	FC150	鋳鉄	錆止め塗装
3	a	外共栓	SCS13	ステンレス鋳鋼	ー
	b	中共栓	SCS13	ステンレス鋳鋼	ー
	c	吊金具	SCS13	ステンレス鋳鋼	ー
4		金具枠	SCS13	ステンレス鋳鋼	ー
5		Oリング	NBR	ニトリルゴム	ー
6		Oリング	NBR	ニトリルゴム	ー
7		ツマミ	SUS304	ステンレス	ー
8		座板	FC150	鋳鉄	錆止め塗装
9		六角ボルト	SS400	鉄	亜鉛めっき
10		接続管	SGP	鋼管	亜鉛めっき

●部品No.3の a～c は取り外せません。

呼び	価格¥
	接続管付
FW付 50	56,100
FW付 80	90,100

価格・寸法表(mm)

呼び	ねじ基準径	本体			共栓		金具枠		X	W.G.T	価格¥
	d	D1	D4	H1	D2	T	D3	H2		kg	接続管付
50	59.614	50	260	125	112	5	126	27	28~69	7.8	56,100
80	87.884	80	320	145	164	6	180	34	53~73	20.1	90,100

●ステンレス鋳鋼製共栓付(Oリング付)。
●共栓を必要以上の力で押し込まないでください。
●流出口は管用テーパねじ。
●本体と金具枠との接続はねじ込みです。
●製品符号の末尾に FW を付けるとフェノール樹脂製の椀になります。

施工時のお願い

金具枠にパイプレンチをかけないでください。
(金具枠が変形し漏水の原因になります。)
※金具枠の取付けにはベルトレンチなどをご使用ください。

ご注意

●金具枠および共栓のすり合わせ面にキズや変形などが生じますと止水力が低下しますので、取り扱いにはご注意ください。

●温泉・循環式浴槽にご使用になる場合は、変色することがありますので、ご注意ください。

Ⓗは信頼のブランド

排水トラップ（浴槽用）

ビートラコム は協業化製品です。(詳細は巻頭ページをご参照ください。)

T5A-SNFH(SU)

非防水層用



●ステンレス鋳鋼製共栓付(Oリング付)。
●共栓の開閉は専用ハンドルによる吊り上げ式。
●共栓を必要以上の力で押し込まないでください。
●流出口は管用テーパねじ。
●製品符号の末尾に FW を付けるとフェノール樹脂製の椀になります。

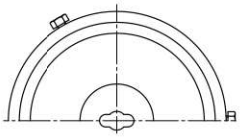

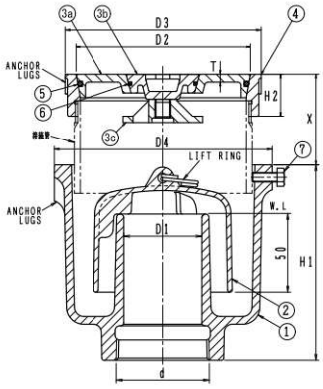

構成部品表

No.	部品名	材質	表面処理
1	本体	FC150 鋳鉄	錆止め塗装
2	椀	FC150 鋳鉄	錆止め塗装
3 a	外共栓	SCS13 ステンレス鋳鋼	ー
3 b	中共栓	SCS13 ステンレス鋳鋼	ー
3 c	吊金具	SCS13 ステンレス鋳鋼	ー
4	金具枠	SCS13 ステンレス鋳鋼	ー
5	Oリング	NBR ニトリルゴム	ー
6	Oリング	NBR ニトリルゴム	ー
7	六角ボルト	SWCH 鉄	電気亜鉛めっき

●部品No.3の a～c は取り外せません。

●接続管：片ねじストレート L=60

呼び	価格¥ 接続管なし	価格¥ 接続管付
FW付 50	43,000	45,500
FW付 80	75,300	79,700

価格・寸法表(mm)

呼び	ねじ基準径 d	本体 D1	本体 H1	本体 D4	共栓 D2	共栓 T	金具枠 D3	金具枠 H2	X	W.G.T kg	価格¥ 接続管なし	価格¥ 接続管付
50	59.614	50	125	140	112	5	126	27	31~64	5.5	43,000	45,500
80	87.884	80	167	192	164	6	180	34	45~69	14.0	75,300	79,700

●通常は接続管付です。接続管が不要な場合は接続管なしでご注文ください。

T5AS-SNFH(SU)

非防水層用



●ステンレス鋳鋼製共栓付(Oリング付)。
●共栓の開閉は専用ハンドルによる吊り上げ式。
●共栓を必要以上の力で押し込まないでください。
●流出口は管用テーパねじ。
●本体と金具枠との接続はねじ込みです。
●製品符号の末尾に FW を付けるとフェノール樹脂製の椀になります。

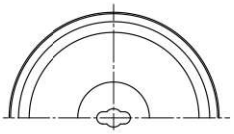

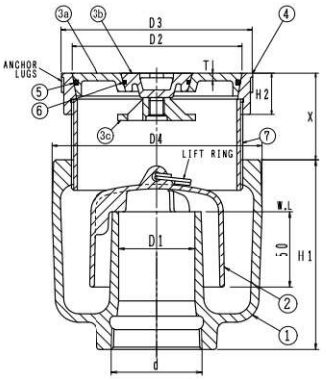

構成部品表

No.	部品名	材質	表面処理
1	本体	FC150 鋳鉄	錆止め塗装
2	椀	FC150 鋳鉄	錆止め塗装
3 a	外共栓	SCS13 ステンレス鋳鋼	ー
3 b	中共栓	SCS13 ステンレス鋳鋼	ー
3 c	吊金具	SCS13 ステンレス鋳鋼	ー
4	金具枠	SCS13 ステンレス鋳鋼	ー
5	Oリング	NBR ニトリルゴム	ー
6	Oリング	NBR ニトリルゴム	ー
7	接続管	SGP 鋼管	亜鉛めっき

●部品No.3の a～c は取り外せません。

●接続管：全ねじストレート L=60

呼び	価格¥ 接続管付
FW付 50	47,500
FW付 80	83,500

価格・寸法表(mm)

呼び	ねじ基準径 d	本体 D1	本体 H1	本体 D4	共栓 D2	共栓 T	金具枠 D3	金具枠 H2	X	W.G.T kg	価格¥ 接続管付
50	59.614	50	125	139	112	5	126	27	28~68	4.8	47,500
80	87.884	80	145	186	164	6	180	34	53~73	14.7	83,500

取扱上の注意

共栓を外す時は専用ハンドルを持って垂直に引上げてください。
また、共栓を戻す時は床(金具枠)と水平になるように垂直に押し込んでください。
(共栓が床に対し傾いていると水漏れの原因となります)

別売 専用ハンドル

¥11,600



T5B-SNFH(SU)

防水層用



●ステンレス鋳鋼製共栓付(Oリング付)。
●共栓の開閉は専用ハンドルによる吊り上げ式。
●共栓を必要以上の力で押し込まないでください。
●流出口は管用テーパねじ。
●製品符号の末尾に FW を付けるとフェノール樹脂製の椀になります。

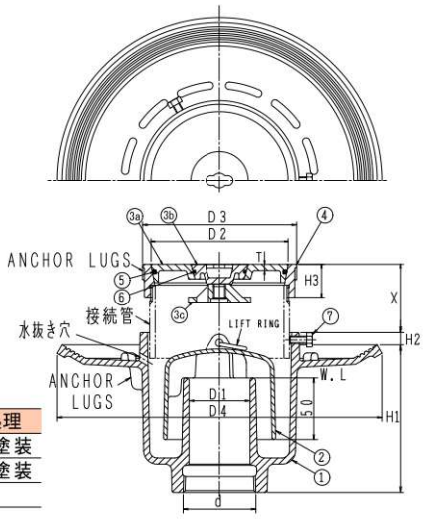

●接続管:片ねじストレート L=60

構成部品表

No.		部品名	材質	表面処理
1		本体	FC150 鋳鉄	錆止め塗装
2		椀	FC150 鋳鉄	錆止め塗装
3	a	外共栓	SCS13 ステンレス鋳鋼	ー
	b	中共栓	SCS13 ステンレス鋳鋼	ー
	c	吊金具	SCS13 ステンレス鋳鋼	ー
4		金具枠	SCS13 ステンレス鋳鋼	ー
5		Oリング	NBR ニトリルゴム	ー
6		Oリング	NBR ニトリルゴム	ー
7		六角ボルト	SWCH 鉄	電気亜鉛めっき

●部品No.3の a~c は取り外せません。

呼び	価格¥	
	接続管なし	接続管付
FW付 50	47,100	49,600
FW付 80	81,100	85,500

価格・寸法表(mm)

呼び	ねじ基準径 d	本体 D1	D4	H1	H2	共栓 D2	T	金具枠 D3	H3	X	W.G.T kg	価格¥ 接続管なし	接続管付
50	59.614	50	265	120	10	112	5	126	27	27~67	7.4	47,100	49,600
80	87.884	80	300	157	10	164	6	180	34	45~71	16.9	81,100	85,500

●通常は接続管付です。接続管が不要な場合は接続管なしでご注文ください。

T5BS-SNFH(SU)

防水層用



●ステンレス鋳鋼製共栓付(Oリング付)。
●共栓の開閉は専用ハンドルによる吊り上げ式。
●共栓を必要以上の力で押し込まないでください。
●流出口は管用テーパねじ。
●本体と金具枠との接続はねじ込みです。
●製品符号の末尾に FW を付けるとフェノール樹脂製の椀になります。

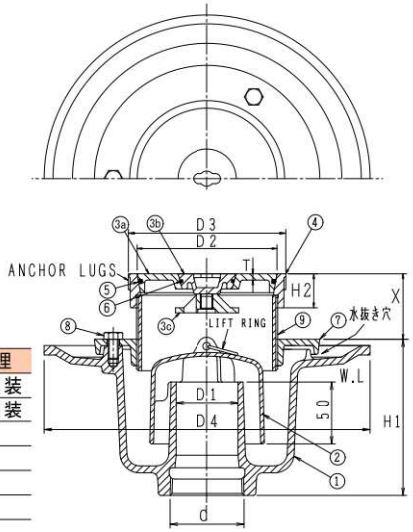

●接続管:全ねじストレート L=60

構成部品表

No.		部品名	材質	表面処理
1		本体	FC150 鋳鉄	錆止め塗装
2		椀	FC150 鋳鉄	錆止め塗装
3	a	外共栓	SCS13 ステンレス鋳鋼	ー
	b	中共栓	SCS13 ステンレス鋳鋼	ー
	c	吊金具	SCS13 ステンレス鋳鋼	ー
4		金具枠	SCS13 ステンレス鋳鋼	ー
5		Oリング	NBR ニトリルゴム	ー
6		Oリング	NBR ニトリルゴム	ー
7		座板	FC150 鋳鉄	錆止め塗装
8		六角ボルト	SS400 鉄	亜鉛めっき
9		接続管	SGP 鋼管	亜鉛めっき

●部品No.3の a~c は取り外せません。

呼び	価格¥
	接続管付
FW付 50	56,100
FW付 80	90,100

価格・寸法表(mm)

呼び	ねじ基準径 d	本体 D1	D4	H1	共栓 D2	T	金具枠 D3	H2	X	W.G.T kg	価格¥ 接続管付
50	59.614	50	260	125	112	5	126	27	28~69	7.8	56,100
80	87.884	80	320	145	164	6	180	34	53~73	20.1	90,100

施工時のお願い

金具枠にパイプレンチをかけないでください。
(金具枠が変形し漏水の原因になります。)
※金具枠の取付けにはベルトレンチなどをご使用ください。

ご注意

●金具枠および共栓のすり合わせ面にキズや変形などが生じますと止水力が低下しますので、取り扱いにはご注意ください。

●温泉・循環式浴槽にご使用になる場合は、変色することがありますので、ご注意ください。

Ⓗは信頼のブランド

排水トラップ（浴槽用）

ビートラコム は協業化製品です。(詳細は巻頭ページをご参照ください。)

T5A-SNFR(SU)

非防水層用



●ステンレス鋳鋼製共栓付(ゴム共栓付)。
●共栓は約1mm程度浮いています。
●共栓を必要以上の力で押し込まないでください。
●流出口は管用テーパねじ。
●製品符号の末尾に FW を付けるとフェノール樹脂製の椀になります。

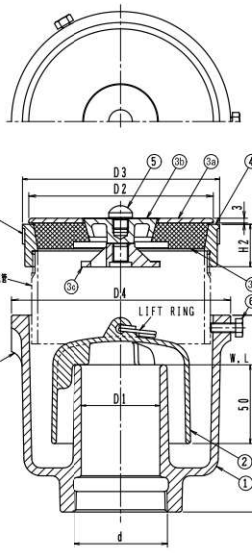

構成部品表

No.	部品名	材質	表面処理
1	本体	FC150 鋳鉄	錆止め塗装
2	椀	FC150 鋳鉄	錆止め塗装
3 a	押さえプレート	SCS13 ステンレス鋳鋼	ー
3 b	中共栓	SCS13 ステンレス鋳鋼	ー
3 c	吊金具	SCS13 ステンレス鋳鋼	ー
3 d	ゴム共栓	EPDM	ー
4	金具枠	SCS13 ステンレス鋳鋼	ー
5	ツマミ	SUS304 ステンレス	ー
6	六角ボルト	SWCH 鉄	電気亜鉛めっき

●部品No.3の a～d は取り外せません。

●接続管：片ねじストレート L=60

呼び	価格¥ 接続管なし	価格¥ 接続管付
FW付 50	43,000	45,500
FW付 80	75,300	79,700

価格・寸法表(mm)

呼び	ねじ基準径 d	本体 D1	本体 H1	本体 D4	共栓 D2	金具枠 D3	金具枠 H2	X	W.G.T kg	価格¥ 接続管なし	価格¥ 接続管付
50	59.614	50	125	140	118	126	27	31~64	5.1	43,000	45,500
80	87.884	80	167	192	174	180	34	45~69	9.6	75,300	79,700

●通常は接続管付です。接続管が不要な場合は接続管なしでご注文ください。

T5AS-SNFR(SU)

非防水層用



●ステンレス鋳鋼製共栓付(ゴム共栓付)。
●共栓は約1mm程度浮いています。
●共栓を必要以上の力で押し込まないでください。
●流出口は管用テーパねじ。
●本体と金具枠との接続はねじ込みです。
●製品符号の末尾に FW を付けるとフェノール樹脂製の椀になります。

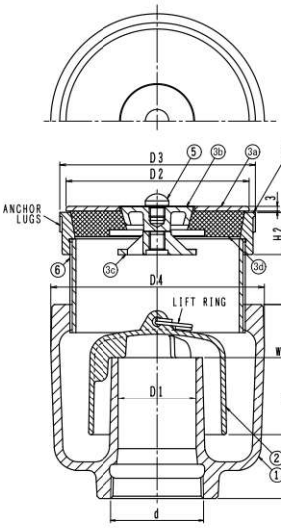

構成部品表

No.	部品名	材質	表面処理
1	本体	FC150 鋳鉄	錆止め塗装
2	椀	FC150 鋳鉄	錆止め塗装
3 a	押さえプレート	SCS13 ステンレス鋳鋼	ー
3 b	中共栓	SCS13 ステンレス鋳鋼	ー
3 c	吊金具	SCS13 ステンレス鋳鋼	ー
3 d	ゴム共栓	EPDM	ー
4	金具枠	SCS13 ステンレス鋳鋼	ー
5	ツマミ	SUS304 ステンレス	ー
6	接続管	SGP 鉄	電気亜鉛めっき

●部品No.3の a～d は取り外せません。

●接続管：全ねじストレート L=60

呼び	価格¥ 接続管付
FW付 50	47,500
FW付 80	83,500

価格・寸法表(mm)

呼び	ねじ基準径 d	本体 D1	本体 H1	本体 D4	共栓 D2	金具枠 D3	金具枠 H2	X	W.G.T kg	価格¥ 接続管付
50	59.614	50	125	139	118	126	27	28~68	4.4	47,500
80	87.884	80	145	186	174	180	34	53~73	8.1	83,500

取扱上の注意

共栓を外す時は鎖を持って垂直に引上げてください。
また、共栓を戻す時は床(金具枠)と水平になるように垂直に押し込んでください。
(共栓が床に対し傾いていると水漏れの原因となります)

別売 鎖セット

鎖(1m)・五角リング・ヒートンのセットです。

¥ 6,700



鎖の取付け方法

右図の様にツマミを外して取付します。

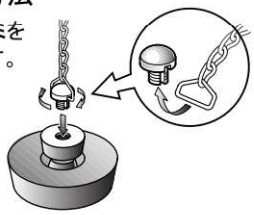

ピートラコム は協業化製品です。(詳細は巻頭ページをご参照ください。)

T5B-SNFR(SU)

防水層用



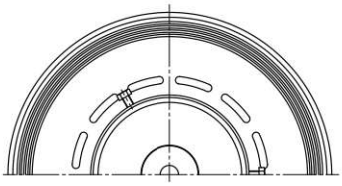

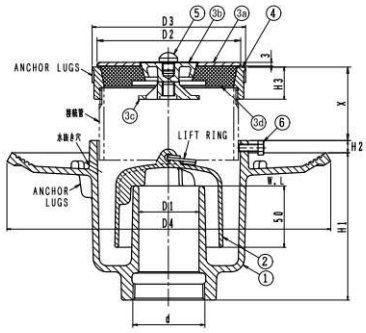

●接続管:片ねじストレート L=60

構成部品表

No.		部品名	材質	表面処理
1		本体	FC150 鋳鉄	錆止め塗装
2		椀	FC150 鋳鉄	錆止め塗装
3	a	押さえプレート	SCS13 ステンレス鋳鋼	ー
	b	中共栓	SCS13 ステンレス鋳鋼	ー
	c	吊金具	SCS13 ステンレス鋳鋼	ー
	d	ゴム共栓	EPDM	ー
4		金具枠	SCS13 ステンレス鋳鋼	ー
5		ツマミ	SUS304 ステンレス	ー
6		六角ボルト	SWCH 鉄	電気亜鉛めっき

●部品No.3の a～d は取り外せません。

呼び	価格¥	
	接続管なし	接続管付
FW付 50	47,100	49,600
FW付 80	81,100	85,500

価格・寸法表(mm)

呼び	ねじ基準径 d	本体 D1	本体 D4	本体 H1	本体 H2	共栓 D2	金具枠 D3	金具枠 H3	X	W.G.T kg	価格¥ 接続管なし	価格¥ 接続管付
50	59.614	50	265	120	10	118	126	27	27~67	7.0	47,100	49,600
80	87.884	80	300	157	10	174	180	34	45~71	11.8	81,100	85,500

●通常は接続管付です。接続管が不要な場合は接続管なしでご注文ください。

●ステンレス鋳鋼製共栓付(ゴム共栓付)。
●共栓は約1mm程度浮いています。
●共栓を必要以上の力で押し込まないでください。
●流出口は管用テーパねじ。
●製品符号の末尾に FW を付けるとフェノール樹脂製の椀になります。

T5BS-SNFR(SU)

防水層用



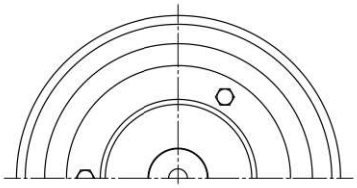

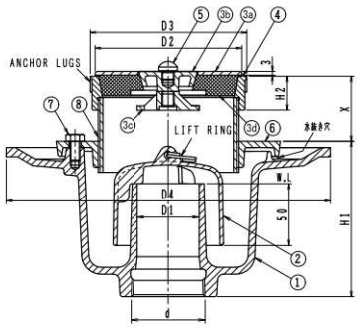

●接続管:全ねじストレート L=60

構成部品表

No.		部品名	材質	表面処理
1		本体	FC150 鋳鉄	錆止め塗装
2		椀	FC150 鋳鉄	錆止め塗装
3	a	押さえプレート	SCS13 ステンレス鋳鋼	ー
	b	中共栓	SCS13 ステンレス鋳鋼	ー
	c	吊金具	SCS13 ステンレス鋳鋼	ー
	d	ゴム共栓	EPDM	ー
4		金具枠	SCS13 ステンレス鋳鋼	ー
5		ツマミ	SUS304 ステンレス	ー
6		座板	FC150 鋳鉄	錆止め塗装
7		六角ボルト	SS400 鉄	亜鉛めっき
8		接続管	SGP 鋼管	亜鉛めっき

●部品No.3の a～d は取り外せません。

呼び	価格¥
	接続管付
FW付 50	56,100
FW付 80	90,100

価格・寸法表(mm)

呼び	ねじ基準径 d	本体 D1	本体 D4	本体 H1	共栓 D2	金具枠 D3	金具枠 H2	X	W.G.T kg	価格¥ 接続管付
50	59.614	50	260	125	118	126	27	28~69	7.4	56,100
80	87.884	80	320	145	174	180	34	53~73	12.7	90,100

●ステンレス鋳鋼製共栓付(ゴム共栓付)。
●共栓は約1mm程度浮いています。
●共栓を必要以上の力で押し込まないでください。
●流出口は管用テーパねじ。
●本体と金具枠との接続はねじ込みです。
●製品符号の末尾に FW を付けるとフェノール樹脂製の椀になります。

施工時のお願い

金具枠にパイプレンチをかけないでください。
(金具枠が変形し漏水の原因になります。)
※金具枠の取付けにはベルトレンチなどをご使用ください。

ご注意

●金具枠および共栓のすり合わせ面にキズや変形などが生じますと止水力が低下しますので、取り扱いにはご注意ください。

●温泉・循環式浴槽にご使用になる場合は、変色することがありますので、ご注意ください。

Ⓗは信頼のブランド

排水トラップ（浴槽用）

ビートラコム は協業化製品です。(詳細は巻頭ページをご参照ください。)

T5A-SNFRH(SU)

非防水層用



●ステンレス鋳鋼製共栓付(ゴム共栓付)。
●共栓は約1mm程度浮いています。
●共栓の開閉は専用ハンドルによる吊り上げ式。
●共栓を必要以上の力で押し込まないでください。
●流出口は管用テーパねじ。
●製品符号の末尾に FW を付けるとフェノール樹脂製の椀になります。

構成部品表

No.	部品名	材質	表面処理
1	本体	FC150 鋳鉄	錆止め塗装
2	椀	FC150 鋳鉄	錆止め塗装
3 a	押さえプレート	SCS13 ステンレス鋳鋼	ー
3 b	中共栓	SCS13 ステンレス鋳鋼	ー
3 c	吊金具	SCS13 ステンレス鋳鋼	ー
3 d	ゴム共栓	EPDM	ー
4	金具枠	SCS13 ステンレス鋳鋼	ー
5	六角ボルト	SWCH 鉄	電気亜鉛めっき

●部品No.3の a～d は取り外せません。

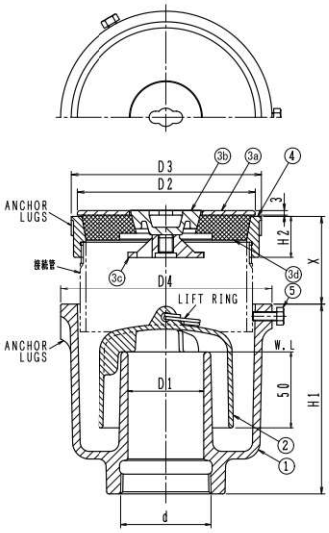

●接続管：片ねじストレート L=60

呼び	価格¥ 接続管なし	価格¥ 接続管付
FW付 50	43,000	45,500
FW付 80	75,300	79,700

価格・寸法表(mm)

呼び	ねじ基準径 d	本体 D1	本体 H1	本体 D4	共栓 D2	金具枠 D3	金具枠 H2	X	W.G.T kg	価格¥ 接続管なし	価格¥ 接続管付
50	59.614	50	125	140	118	126	27	31~64	5.1	43,000	45,500
80	87.884	80	167	192	174	180	34	45~69	9.6	75,300	79,700

●通常は接続管付です。接続管が不要な場合は接続管なしでご注文ください。

T5AS-SNFRH(SU)

非防水層用



●ステンレス鋳鋼製共栓付(ゴム共栓付)。
●共栓は約1mm程度浮いています。
●共栓の開閉は専用ハンドルによる吊り上げ式。
●共栓を必要以上の力で押し込まないでください。
●流出口は管用テーパねじ。
●本体と金具枠との接続はねじ込みです。
●製品符号の末尾に FW を付けるとフェノール樹脂製の椀になります。

構成部品表

No.	部品名	材質	表面処理
1	本体	FC150 鋳鉄	錆止め塗装
2	椀	FC150 鋳鉄	錆止め塗装
3 a	押さえプレート	SCS13 ステンレス鋳鋼	ー
3 b	中共栓	SCS13 ステンレス鋳鋼	ー
3 c	吊金具	SCS13 ステンレス鋳鋼	ー
3 d	ゴム共栓	EPDM	ー
4	金具枠	SCS13 ステンレス鋳鋼	ー
5	接続管	SGP 鉄	電気亜鉛めっき

●部品No.3の a～d は取り外せません。

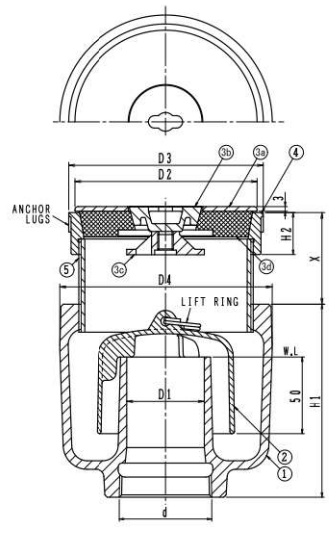

●接続管：全ねじストレート L=60

呼び	価格¥ 接続管付
FW付 50	47,500
FW付 80	83,500

価格・寸法表(mm)

呼び	ねじ基準径 d	本体 D1	本体 H1	本体 D4	共栓 D2	金具枠 D3	金具枠 H2	X	W.G.T kg	価格¥ 接続管付
50	59.614	50	125	139	118	126	27	28~68	4.4	47,500
80	87.884	80	145	186	174	180	34	53~73	8.1	83,500

取扱上の注意

共栓を外す時は専用ハンドルを持って垂直に引上げてください。
また、共栓を戻す時は床(金具枠)と水平になるように垂直に押し込んでください。
(共栓が床に対し傾いていると水漏れの原因となります)

別売 専用ハンドル

¥11,600



ピートラコム は協業化製品です。(詳細は巻頭ページをご参照ください。)

T5B-SNFRH(SU)

防水層用



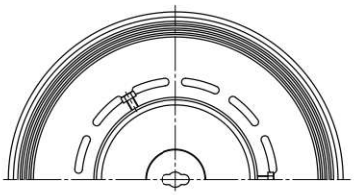

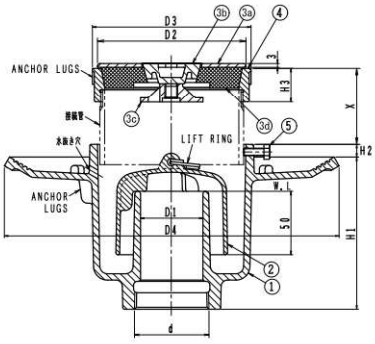

●接続管:片ねじストレート L=60

呼び	価格¥	
	接続管なし	接続管付
FW付 50	47,100	49,600
FW付 80	81,100	85,500

構成部品表

No.		部品名	材質		表面処理
1		本体	FC150	鋳鉄	錆止め塗装
2		椀	FC150	鋳鉄	錆止め塗装
3	a	押さえプレート	SCS13	ステンレス鋳鋼	ー
	b	中共栓	SCS13	ステンレス鋳鋼	ー
	c	吊金具	SCS13	ステンレス鋳鋼	ー
	d	ゴム共栓	EPDM		ー
4		金具枠	SCS13	ステンレス鋳鋼	ー
5		六角ボルト	SWCH	鉄	電気亜鉛めっき

●部品No.3の a～d は取り外せません。

価格・寸法表(mm)

呼び	ねじ基準径	本体				共栓	金具枠		X	W.G.T	価格¥	
	d	D1	D4	H1	H2	D2	D3	H3		kg	接続管なし	接続管付
50	59.614	50	265	120	10	118	126	27	27~67	7.0	47,100	49,600
80	87.884	80	300	157	10	174	180	34	45~71	11.8	81,100	85,500

●通常は接続管付です。接続管が不要な場合は接続管なしでご注文ください。

●ステンレス鋳鋼製共栓付(ゴム共栓付)。
●共栓は約1mm程度浮いています。
●共栓の開閉は専用ハンドルによる吊り上げ式。
●共栓を必要以上の力で押し込まないでください。
●流出口は管用テーパねじ。
●製品符号の末尾に FW を付けるとフェノール樹脂製の椀になります。

T5BS-SNFRH(SU)

防水層用



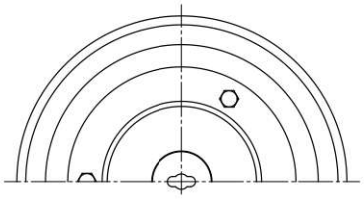

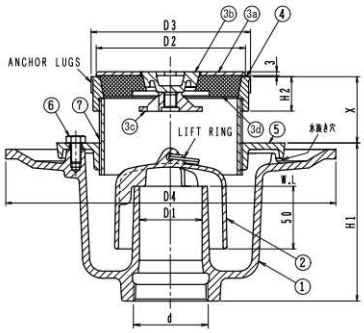

●接続管:全ねじストレート L=60

呼び	価格¥
	接続管付
FW付 50	56,100
FW付 80	90,100

構成部品表

No.		部品名	材質		表面処理
1		本体	FC150	鋳鉄	錆止め塗装
2		椀	FC150	鋳鉄	錆止め塗装
3	a	押さえプレート	SCS13	ステンレス鋳鋼	ー
	b	中共栓	SCS13	ステンレス鋳鋼	ー
	c	吊金具	SCS13	ステンレス鋳鋼	ー
	d	ゴム共栓	EPDM		ー
4		金具枠	SCS13	ステンレス鋳鋼	ー
5		座板	FC150	鋳鉄	錆止め塗装
6		六角ボルト	SS400	鉄	亜鉛めっき
7		接続管	SGP	鋼管	亜鉛めっき

●部品No.3の a～d は取り外せません。

価格・寸法表(mm)

呼び	ねじ基準径	本体			共栓	金具枠		X	W.G.T	価格¥
	d	D1	D4	H1	D2	D3	H2		kg	接続管付
50	59.614	50	260	125	118	126	27	28~69	7.4	56,100
80	87.884	80	320	145	174	180	34	53~73	12.7	90,100

●ステンレス鋳鋼製共栓付(ゴム共栓付)。
●共栓は約1mm程度浮いています。
●共栓の開閉は専用ハンドルによる吊り上げ式。
●共栓を必要以上の力で押し込まないでください。
●流出口は管用テーパねじ。
●本体と金具枠との接続はねじ込みです。
●製品符号の末尾に FW を付けるとフェノール樹脂製の椀になります。

施工時のお願い

金具枠にパイプレンチをかけないでください。
(金具枠が変形し漏水の原因になります。)
※金具枠の取付けにはベルトレンチなどをご使用ください。

ご注意

●金具枠および共栓のすり合わせ面にキズや変形などが生じますと止水力が低下しますので、取り扱いにはご注意ください。

●温泉・循環式浴槽にご使用になる場合は、変色することがありますので、ご注意ください。

㊐は信頼のブランド

バリエーション（T5本体と種々の金具との組合せにより下記のような床排水トラップを構成することができます。）

ビートラコム は協業化製品です。（詳細は巻頭ページをご参照ください。）

T5-A 本体



接続管
片ねじストレート L=60

＋ **COA(SU)** 24ページ



⇨ **T5A-COA(SU)**



呼び	価格 ¥	
	接続管なし	接続管付
40	21,500	23,700
50	27,300	29,800
65	45,500	48,500
80	51,900	56,300
FW付 40	21,500	23,700
FW付 50	27,300	29,800
FW付 65	45,500	48,500
FW付 80	51,900	56,300

＋ **D-L** 23ページ



⇨ **T5A-DL**



＊製造中止予定品

呼び	価格 ¥	
	接続管なし	接続管付
40	30,600	32,800
FW付 40	30,600	32,800

＋ **PCD(SU)** 31ページ



⇨ **T5A-PCD(SU)**



呼び	価格 ¥	
	接続管なし	接続管付
40	33,900	36,100
50	47,700	50,200
65	70,600	73,600
80	86,900	91,300
FW付 40	33,900	36,100
FW付 50	47,700	50,200
FW付 65	70,600	73,600
FW付 80	86,900	91,300

＋ **SI(SU)** 32ページ



⇨ **T5A-SI(SU)**



呼び	価格 ¥	
	接続管なし	接続管付
50	41,600	44,100
FW付 50	41,600	44,100

＋ **ES** 22ページ



⇨ **T5A-ES**



呼び	価格 ¥	
	接続管なし	接続管付
50	89,400	91,900
FW付 50	89,400	91,900

＋ **KSC** 36ページ



⇨ **T5A-KSC**



呼び	価格 ¥	
	接続管なし	接続管付
50	56,100	58,600
65	106,500	109,500
FW付 50	56,100	58,600
FW付 65	106,500	109,500

ピートラコム は協業化製品です。(詳細は巻頭ページをご参照ください。)

T5-A 本体



接続管
片ねじテーパ L=100

＋ DBQ

23ページ



⇨ T5A-DBQ



呼び	価格 ¥	
	接続管なし	接続管付
40	42,200	45,300
50	55,100	59,300
FW付 40	42,200	45,300
FW付 50	55,100	59,300

＋ CIQ

28ページ



⇨ T5A-CIQ



呼び	価格 ¥	
	接続管なし	接続管付
40	43,000	46,100
50	58,200	62,400
FW付 40	43,000	46,100
FW付 50	58,200	62,400

＋ KSR

37ページ



⇨ T5A-KSR



呼び	価格 ¥	
	接続管なし	接続管付
50	90,900	95,100
FW付 50	90,900	95,100

Ⓗは信頼のブランド

バリエーション（T5本体と種々の金具との組合せにより下記のような床排水トラップを構成することができます。）

ビートラコム は協業化製品です。（詳細は巻頭ページをご参照ください。）

T5-B 本体



接続管
片ねじストレート L=60

＋ COA(SU)

24ページ



⇨ T5B-COA(SU)



呼び	価格 ¥	
	接続管なし	接続管付
40	26,100	28,300
50	31,400	33,900
65	48,300	51,300
80	57,700	62,100
FW付 40	26,100	28,300
FW付 50	31,400	33,900
FW付 65	48,300	51,300
FW付 80	57,700	62,100

＋ D-L

23ページ



⇨ T5B-DL



＊製造中止予定品

呼び	価格 ¥	
	接続管なし	接続管付
40	35,200	37,400
FW付 40	35,200	37,400

＋ PCD(SU)

31ページ



⇨ T5B-PCD(SU)



呼び	価格 ¥	
	接続管なし	接続管付
40	38,500	40,700
50	51,800	54,300
65	73,400	76,400
80	92,700	97,100
FW付 40	38,500	40,700
FW付 50	51,800	54,300
FW付 65	73,400	76,400
FW付 80	92,700	97,100

＋ SI(SU)

32ページ



⇨ T5B-SI(SU)



呼び	価格 ¥	
	接続管なし	接続管付
50	45,700	48,200
FW付 50	45,700	48,200

＋ ES

22ページ



⇨ T5B-ES

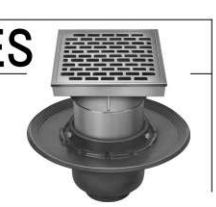

呼び	価格 ¥	
	接続管なし	接続管付
50	93,500	96,000
FW付 50	93,500	96,000

＋ KSC

36ページ



⇨ T5B-KSC



呼び	価格 ¥	
	接続管なし	接続管付
50	60,200	62,700
65	109,300	112,300
FW付 50	60,200	62,700
FW付 65	109,300	112,300

ピートラコム は協業化製品です。(詳細は巻頭ページをご参照ください。)

T5-B 本体



接続管
片ねじテーパ L=100

＋ DBQ

23ページ



T5B-DBQ



呼び	価格 ¥	
	接続管なし	接続管付
40	46,800	49,900
50	59,200	63,400
FW付 40	46,800	49,900
FW付 50	59,200	63,400

＋ CIQ

28ページ



T5B-CIQ



呼び	価格 ¥	
	接続管なし	接続管付
40	47,600	50,700
50	62,300	66,500
FW付 40	47,600	50,700
FW付 50	62,300	66,500

＋ KSR

37ページ



T5B-KSR



呼び	価格 ¥	
	接続管なし	接続管付
50	95,000	99,200
FW付 50	95,000	99,200

Ⓗは信頼のブランド

バリエーション（T5本体と種々の金具との組合せにより下記のような床排水トラップを構成することができます。）

ビートラコム は協業化製品です。（詳細は巻頭ページをご参照ください。）

T5A-S 本体



接続管
全ねじストレート L=60

＋ COA(SU)

24ページ



→ T5AS-COA(SU)



呼び	価格 ¥ 接続管付
50	31,800
65	50,600
80	60,100
FW付 50	31,800
FW付 65	50,600
FW付 80	60,100

＋ PCD(SU)

31ページ



→ T5AS-PCD(SU)



呼び	価格 ¥ 接続管付
50	52,200
65	75,700
80	95,100
FW付 50	52,200
FW付 65	75,700
FW付 80	95,100

＋ SI(SU)

32ページ



→ T5AS-SI(SU)



呼び	価格 ¥ 接続管付
50	46,100
FW付 50	46,100

＋ ES

22ページ



→ T5AS-ES



呼び	価格 ¥ 接続管付
50	93,900
FW付 50	93,900

＋ KSC

36ページ



→ T5AS-KSC



呼び	価格 ¥ 接続管付
50	60,600
65	111,600
FW付 50	60,600
FW付 65	111,600

+ DBQ

23ページ



→ T5AS-DBQ



呼び	価 格 ¥ 接続管付
50	60,300
FW付 50	60,300

+ CIQ

28ページ



→ T5AS-CIQ



呼び	価 格 ¥ 接続管付
50	63,400
FW付 50	63,400

T5A-S 本体



接続管
片ねじストレート L=100

Ⓗは信頼のブランド

バリエーション（T5本体と種々の金具との組合せにより下記のような床排水トラップを構成することができます。）

ビートラコム は協業化製品です。（詳細は巻頭ページをご参照ください。）

T5B-S 本体



接続管
全ねじストレート L=60

＋ COA(SU)

24ページ



⇨ T5BS-COA(SU)



呼び	価格 ¥ 接続管付
50	40,400
65	54,700
80	66,700
FW付 50	40,400
FW付 65	54,700
FW付 80	66,700

＋ PCD(SU)

31ページ



⇨ T5BS-PCD(SU)



呼び	価格 ¥ 接続管付
50	60,800
65	79,800
80	101,700
FW付 50	60,800
FW付 65	79,800
FW付 80	101,700

＋ SI(SU)

32ページ



⇨ T5BS-SI(SU)



呼び	価格 ¥ 接続管付
50	54,700
FW付 50	54,700

＋ ES

22ページ



⇨ T5BS-ES



呼び	価格 ¥ 接続管付
50	102,500
FW付 50	102,500

＋ KSC

36ページ



⇨ T5BS-KSC



呼び	価格 ¥ 接続管付
50	69,200
65	115,700
FW付 50	69,200
FW付 65	115,700

＋ DBQ

23ページ



T5BS-DBQ



呼び	価 格 ¥ 接続管付
50	68,900
FW付 50	68,900

＋ CIQ

28ページ



T5BS-CIQ



呼び	価 格 ¥ 接続管付
50	72,000
FW付 50	72,000

T5B-S
本体



接続管
片ねじストレート L=100

Ⓗは信頼のブランド

床排水トラップ（横引き配管用）

ビートラコム は協業化製品です。(詳細は巻頭ページをご参照ください。)

T5AY(SU) 50

非防水層用



●ステンレス鋳鋼製排水金具(D(SU))付。
●ストレーナはロック式。
●流出口は管用テーパねじ。
●標準重量 7.1kg

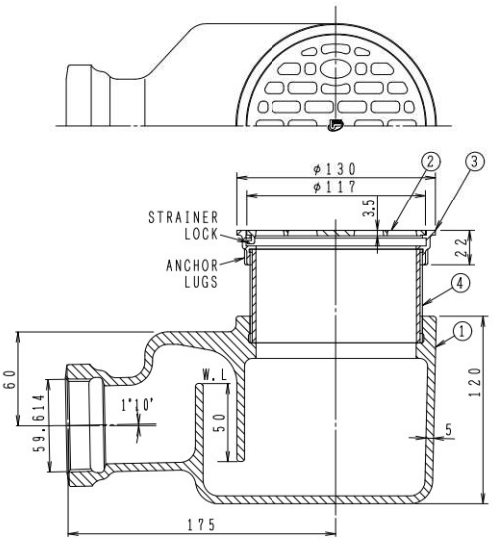

●接続管:全ねじストレート L=60

構成部品表

No.	部品名	材質	表面処理
1	本体	FC150 鋳鉄	錆止め塗装
2	ストレーナ	SCS13 ステンレス鋳鋼	ー
3	金具枠	SCS13 ステンレス鋳鋼	ー
4	接続管	SGP 鋼管	亜鉛めっき

呼び	価格¥ 接続管付
50	35,100

T5BY(SU) 50

防水層用



●ステンレス鋳鋼製排水金具(D(SU))付。
●ストレーナはロック式。
●流出口は管用テーパねじ。
●標準重量 7.2kg

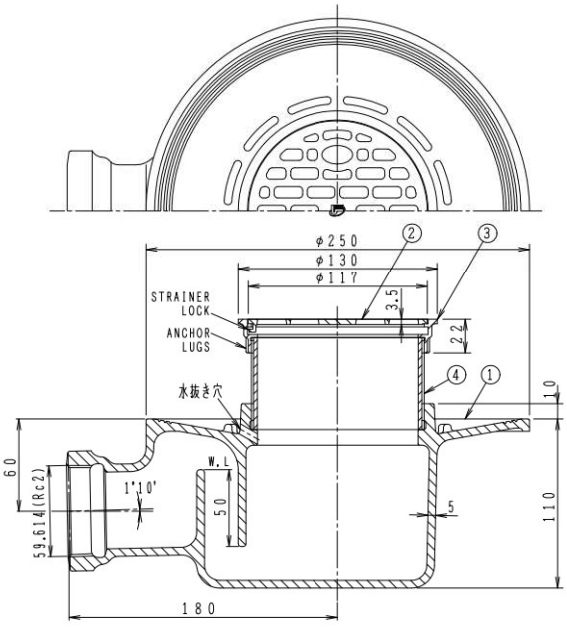

●接続管:全ねじストレート L=60

構成部品表

No.	部品名	材質	表面処理
1	本体	FC150 鋳鉄	錆止め塗装
2	ストレーナ	SCS13 ステンレス鋳鋼	ー
3	金具枠	SCS13 ステンレス鋳鋼	ー
4	接続管	SGP 鋼管	亜鉛めっき

呼び	価格¥ 接続管付
50	42,200

排水トラップ

ピートラコム は協業化製品です。(詳細は巻頭ページをご参照ください。)

AP



●流入口・流出口は管用テーパねじ。
●掃除口プラグ付の製作は、受注生産品としてお受けいたします。

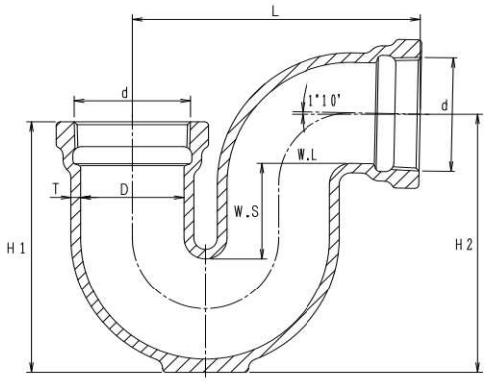

価格・寸法表(mm)

呼び	ねじ基準径 d	D	H1	H2	L	T	W.S	W.G.T kg	価格¥	CO付 価格¥
40	47.803	42	118	120	135	5.0	50	1.7	9,800	16,700
50	59.614	53	132	136	148	5.0	50	2.4	13,000	19,300
65	75.184	68	165	173.5	175	5.5	65	4.2	18,400	30,400
80	87.884	81	181	193	204	6.0	65	6.3	24,200	35,600
100	113.030	105	220	238	249	7.5	65	9.8	42,200	52,200

●製品は錆止め塗装仕上げ。

BP 50



●流出口は差込式接続法。
●標準重量　3.5kg

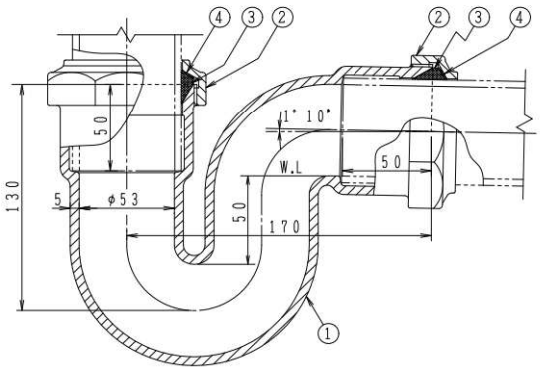

構成部品表

No.	部品名	材質	表面処理
1	本体	FC150 鋳鉄	錆止め塗装
2	袋ナット	FC150 鋳鉄	錆止め塗装
3	パッキン	CR クロロプレンゴム	ー
4	ワッシャ	ポリエチレン	ー

呼び	価格¥
50	14,400

Uトラップ



●流入口・流出口は管用テーパねじ。
●掃除口プラグ付。
●プラグには必要に応じてシールテープ等を巻き、ご使用ください。

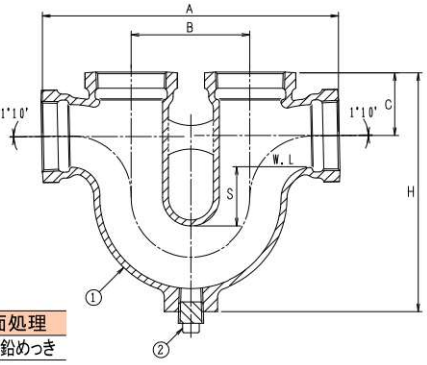

構成部品表

No.	部品名	材質	表面処理
1	本体	FC150 鋳鉄	溶融亜鉛めっき
2	プラグ	CAC202 黄銅	ー

価格・寸法表(mm)

呼び	ねじ基準径 d	A	B	C	H	S	プラグ	W.G.T kg	価格¥
40	47.803	209	85	44	171	50	½	2.7	41,100
50	59.614	251	101	53	202	50	½	4.3	52,000
65	75.184	297	115	64	246	65	¾	6.5	92,300
80	87.884	344	136	74	277.5	65	1	9.5	118,700
100	113.030	435	177	92	333	65	1¼	17.7	250,400

●製品は溶融亜鉛メッキ仕上げ。

㊥は信頼のブランド

床排水トラップ

ビートラコム は協業化製品です。(詳細は巻頭ページをご参照ください。)

T3-A(SU)

国土交通省　T3A
JCW201　T3A(SU)

非防水層用



●ステンレス鋳鋼製排水金具(C(SU))付。
●ストレーナはロック式。
●流出口は管用テーパねじ。
●掃除口プラグ付の製作は、特注品としてお受けいたします。

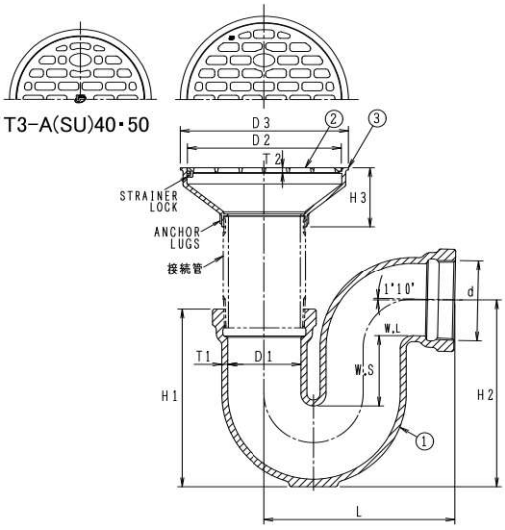

●接続管：片ねじストレート　L=100

構成部品表

No.	部品名	材質	表面処理
1	本体	FC150 鋳鉄	錆止め塗装
2	ストレーナ	SCS13 ステンレス鋳鋼	ー
3	金具枠	SCS13 ステンレス鋳鋼	ー

価格・寸法表(mm)

呼び	ねじ基準径	本体						ストレーナ		金具枠		W.G.T	価格¥	
	d	D1	H1	H2	L	T1	W.S	D2	T2	D3	H3	kg	接続管なし	接続管付
40	47.803	42	118	120	135	5.0	50	87	3.5	100	45	2.1	23,100	25,600
50	59.614	53	132	136	148	5.0	50	117	3.5	130	50	3.1	30,400	32,900
65	75.184	68	165	173.5	175	5.5	65	142	4.5	155	55	5.2	46,500	49,300
80	87.884	81	181	193	204	6.0	65	167	5.5	180	60	7.8	60,400	63,400
100	113.030	105	220	238	249	7.5	65	202	5.5	215	65	11.9	109,400	113,100

●通常は接続管付です。接続管が不要な場合は接続管なしでご注文ください。

T3-B(SU)

国土交通省　T3B
JCW201　T3B(SU)

防水層用



●ステンレス鋳鋼製排水金具(C(SU))・防水層受つば付。
●ストレーナはロック式。
●流出口は管用テーパねじ。
●掃除口プラグ付の製作は、特注品としてお受けいたします。

●施工例

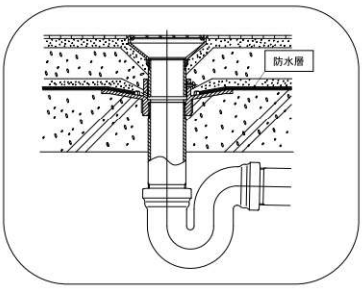

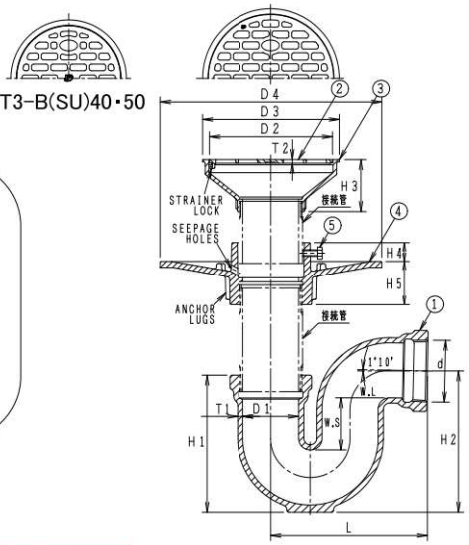

●接続管
上部：片ねじストレート　L=60
下部：片ねじテーパ　L=100

構成部品表

No.	部品名	材質	表面処理
1	本体	FC150 鋳鉄	錆止め塗装
2	ストレーナ	SCS13 ステンレス鋳鋼	ー
3	金具枠	SCS13 ステンレス鋳鋼	ー
4	受つば	FC150 鋳鉄	錆止め塗装
5	六角ボルト	SWCH 鉄	電気亜鉛めっき

価格・寸法表(mm)

呼び	ねじ基準径	本体						ストレーナ		金具枠		受つば			W.G.T	価格¥	
		D1	H1	H2	L	T1	W.S	D2	T2	D3	H3	D4	H4	H5	kg	接続管なし	接続管付
40	47.803	42	118	120	135	5.0	50	87	3.5	100	45	190	18	37	3.9	29,200	33,400
50	59.614	53	132	136	148	5.0	50	117	3.5	130	50	210	18	42	5.6	37,600	41,800
65	75.184	68	165	173.5	175	5.5	65	142	4.5	155	55	230	18	42	8.4	55,100	60,000
80	87.884	81	181	193	204	6.0	65	167	5.5	180	60	240	18	47	11.9	70,100	75,400
100	113.030	105	220	238	249	7.5	65	202	5.5	215	65	270	18	47	16.5	121,100	127,800

●通常は接続管付です。接続管が不要な場合は接続管なしでご注文ください。

床排水トラップ

T3-BS(SU)

防水層用



●ステンレス鋳鋼製排水金具(C(SU))・防水層受つば付。
●ストレーナはロック式。
●流出口は管用テーパねじ。
●受つばと金具枠との接続はねじ込式。
●掃除口プラグ付の製作は、特注品としてお受けいたします。

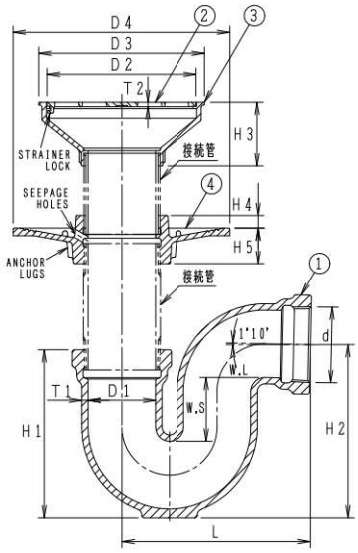

構成部品表

No.	部品名	材質	表面処理
1	本体	FC150 鋳鉄	錆止め塗装
2	ストレーナ	SCS13 ステンレス鋳鋼	ー
3	金具枠	SCS13 ステンレス鋳鋼	ー
4	受つば	FC150 鋳鉄	錆止め塗装

●接続管
上部:全ねじストレート L=60
下部:片ねじテーパ L=100

価格・寸法表(mm)

呼び	ねじ基準径	本体						ストレーナ		金具枠		受つば			W.G.T	価格¥	
	d	D1	H1	H2	L	T1	W.S	D2	T2	D3	H3	D4	H4	H5	kg	下部接続管なし	下部接続管付
40	47.803	42	118	120	135	5.0	50	87	3.5	100	45	150	10	26	3.2	30,600	33,000
50	59.614	53	132	136	148	5.0	50	117	3.5	130	50	170	10	32	4.5	39,000	41,400
65	75.184	68	165	173.5	175	5.5	65	142	4.5	155	55	190	10	35	7.2	56,700	59,700
80	87.884	81	181	193	204	6.0	65	167	5.5	180	60	220	10	42	10.4	71,900	75,000
100	113.030	105	220	238	249	7.5	65	202	5.5	215	65	250	10	46	15.3	123,100	127,300

●通常は上部・下部接続管付です。下部接続管が不要な場合は接続管なしでご注文ください。
※接続管なしでご注文頂いた場合でも、上部接続管は付属します。

T3BS-SO(SU)

浴槽用



●ステンレス鋳鋼製共栓金具(SNA-O(SU))・防水層受つば・上部接続管付。
●流出口は管用テーパねじ。
●呼び径40の場合はシングル共栓です。
●鎖の先端にはヒートンが付属しています。
●受つばと金具枠との接続はねじ込式。
●掃除口プラグ付の製作は、特注品としてお受けいたします。

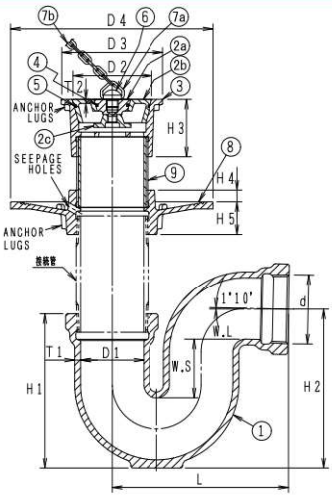

構成部品表

No.		部品名	材質	表面処理
1		本体	FC150 鋳鉄	錆止め塗装
2	a	共栓	SCS13 ステンレス鋳鋼	ー
	b	共栓	SCS13 ステンレス鋳鋼	ー
	c	吊金具	SCS13 ステンレス鋳鋼	ー
3		金具枠	SCS13 ステンレス鋳鋼	ー
4		Oリング	NBR ニトリルゴム	ー
5		Oリング	NBR ニトリルゴム	ー
6		ツマミ	SUS304 ステンレス	ー
7	a	五角リング	SUS304 ステンレス	ー
	b	鎖	SUS304 ステンレス	ー
8		受つば	FC150 鋳鉄	錆止め塗装
9		接続管	SGP 鋼管	亜鉛めっき

●部品No.2のa～c、No7のa・bは取り外せません。

●接続管
上部:全ねじストレート L=60
下部:片ねじテーパ L=100

価格・寸法表(mm)

呼び	ねじ基準径	本体						共栓		金具枠		受つば			W.G.T	価格¥	
	d	D1	H1	H2	L	T1	W.S	D2	T2	D3	H3	D4	H4	H5	kg	下部接続管なし	下部接続管付
40	47.803	42	118	120	135	5.0	50	54.5	3.5	70.5	42	150	10	26	3.4	38,500	40,900
50	59.614	53	132	136	148	5.0	50	67.0	3.5	85.5	49	170	10	32	5.0	53,500	55,900
65	75.184	68	165	173.5	175	5.5	65	87.0	3.5	109.5	56	190	10	35	7.9	68,600	71,600
80	87.884	81	181	193	204	6.0	65	102.0	4.5	128.5	59	220	10	42	11.3	86,600	89,700
100	113.030	105	220	238	249	7.5	65	132.8	5.0	162.8	68	250	10	46	17.1	129,200	133,400

●通常は上部・下部接続管付です。下部接続管が不要な場合は接続管なしでご注文ください。
※接続管なしでご注文頂いた場合でも、上部接続管は付属します。

施工時のお願い
金具枠にパイプレンチをかけないでください。
(金具枠が変形し漏水の原因になります。)
金具枠の取付けには共栓専用締付工具
(38ページ)をご使用ください。

ご注意
●金具枠および共栓のすり合わせ面にキズや変形などが生じますと止水力が低下しますので、取り扱いにはご注意ください。
●温泉・循環式浴槽にご使用になる場合は、変色することがありますので、ご注意ください。

Ⓗは信頼のブランド

バリエーション（APトラップと種々の金具との組合せにより下記のような床排水トラップを構成することができます。）

ビートラコム は協業化製品です。（詳細は巻頭ページをご参照ください。）

APトラップ

87ページ



＋ SNA-O(SU)

38ページ



→ T3A-SO(SU)

接続管
片ねじストレート L=100



呼び	価格 ¥	
	接続管なし	接続管付
40	31,000	33,500
50	44,900	47,400
65	58,400	61,200
80	75,100	78,100
100	115,500	119,200

＋ SNA-R(SU)

39ページ



→ T3A-SR(SU)

接続管
片ねじストレート L=100



呼び	価格 ¥	
	接続管なし	接続管付
40	26,800	29,300
50	37,500	40,000
65	51,900	54,700
80	68,500	71,500
100	103,300	107,000

＋ SNA-HO(SU)

38ページ



→ T3A-SHO(SU)

接続管
片ねじストレート L=100
●専用ハンドル別売
¥11,600



呼び	価格 ¥	
	接続管なし	接続管付
40	32,700	35,200
50	39,800	42,300
65	59,800	62,600
80	77,700	80,700
100	112,100	115,800

＋ SNA-RH(SU)

39ページ



→ T3A-SRH(SU)

接続管
片ねじストレート L=100
●専用ハンドル別売
¥11,600



呼び	価格 ¥	
	接続管なし	接続管付
50	39,800	42,300
65	60,000	62,800
80	77,200	80,200
100	104,200	107,900

＋ CIQ

28ページ



→ T3-CIQ

接続管
片ねじテーパ L=100



呼び	価格 ¥	
	接続管なし	接続管付
50	37,600	40,000
65	49,300	52,300
80	59,400	62,500
100	90,400	94,600

＋ KSQ

37ページ



→ T3-KSQ

接続管
片ねじテーパ L=100



呼び	価格 ¥	
	接続管なし	接続管付
50	88,700	91,100
80	82,000	85,100
100	117,900	122,100

＋ PCC(SU)

31ページ



→ T3-PCC(SU)

接続管
片ねじストレート L=100



呼び	価格 ¥	
	接続管なし	接続管付
50	46,100	48,600

＋ DBQ

23ページ



→ T3-DBQ

接続管
片ねじテーパ L=100



呼び	価格 ¥	
	接続管なし	接続管付
50	36,800	39,200
65	48,900	51,900
80	58,600	61,700
100	87,300	91,500

COM ピートラコム は協業化製品です。(詳細は巻頭ページをご参照ください。)

COB 受つば

26ページ



＋

AP トラップ

87ページ



接続管
上部：片ねじストレート L=60
下部：片ねじテーパ L=100

＋

SNA-O(SU)

38ページ



⇨

T3B-SO(SU)



呼び	価格 ¥	
	接続管なし	接続管付
40	37,100	41,300
50	52,100	56,300
65	67,000	71,900
80	84,800	90,100
100	127,200	133,900

＋

SNA-R(SU)

39ページ



⇨

T3B-SR(SU)



呼び	価格 ¥	
	接続管なし	接続管付
40	32,900	37,100
50	44,700	48,900
65	60,500	65,400
80	78,200	83,500
100	115,000	121,700

＋

SNA-HO(SU)

38ページ



⇨

T3B-SHO(SU)



●専用ハンドル別売
¥11,600

呼び	価格 ¥	
	接続管なし	接続管付
40	38,800	43,000
50	47,000	51,200
65	68,400	73,300
80	87,400	92,700
100	123,800	130,500

＋

SNA-RH(SU)

39ページ



⇨

T3B-SRH(SU)



●専用ハンドル別売
¥11,600

呼び	価格 ¥	
	接続管なし	接続管付
50	47,000	51,200
65	68,600	73,500
80	86,900	92,200
100	115,900	122,600

Ⓗは信頼のブランド

バリエーション（BPトラップと種々の金具との組合せにより下記のような床排水トラップを構成することができます。）

ビートラコム は協業化製品です。（詳細は巻頭ページをご参照ください。）

BP トラップ
87ページ



＋ C(SU)
18ページ



⇨ BP-A(SU)
接続管
片ねじストレート L=100



呼び	価格 ¥	
	接続管なし	接続管付
50	31,800	34,300

＋ COB受つば+C(SU)



⇨ BP-B(SU)
接続管
上部：
片ねじストレート L=60
下部：
片ねじテーパ L=100



呼び	価格 ¥	
	接続管なし	接続管付
50	39,000	43,200

＋ DBQ
23ページ



⇨ BP-DBQ
接続管
片ねじテーパ L=100



呼び	価格 ¥	
	接続管なし	接続管付
50	38,200	40,600

＋ CIQ
28ページ



⇨ BP-CIQ
接続管
片ねじテーパ L=100



呼び	価格 ¥	
	接続管なし	接続管付
50	39,000	41,400

＋ KSQ
37ページ



⇨ BP-KSQ
接続管
片ねじテーパ L=100



呼び	価格 ¥	
	接続管なし	接続管付
50	90,100	92,500

＋ T3-D(SU)上部金具



⇨ BP-D(SU)
接続管
片ねじストレート L=100



呼び	価格 ¥	
	接続管なし	接続管付
50	39,800	42,300

＋ T3-DC(SU)上部金具



⇨ BP-DC(SU)
接続管
片ねじストレート L=100



呼び	価格 ¥	
	接続管なし	接続管付
50	42,900	45,400

＋ T3-DCW上部金具



⇨ BP-DCW
接続管
片ねじテーパ L=100



呼び	価格 ¥	
	接続管なし	接続管付
50	56,800	59,300

＋ PCC(SU)
31ページ



⇨ BP-PCC(SU)
接続管
片ねじストレート L=100



呼び	価格 ¥	
	接続管なし	接続管付
50	47,500	50,000

温水器用排水受金物

TH-W



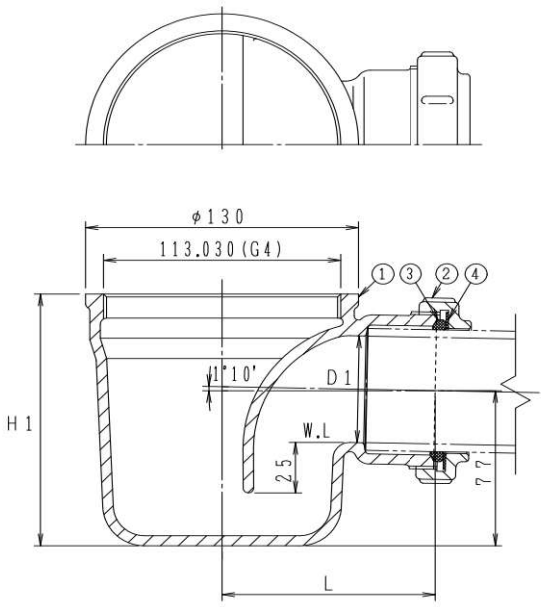

●常温から90℃までご使用いただけます。
●上部流入口は管用平行ねじ。
●流出口は差込式。

構成部品表

No.	部品名	材質	表面処理
1	本体	FC150 鋳鉄	エポキシ粉体塗装
2	袋ナット	FC150 鋳鉄	エポキシ粉体塗装
3	パッキン	EPDM	ー
4	ワッシャ	ポリアセタール	ー

価格・寸法表(mm)

呼び	D1	H1	L	W.G.T kg	価格¥
40	40	120	96	3.0	13,700
50	53	125	102	3.5	14,100

Ⓗは信頼のブランド

床排水トラップ

ピートラコム は協業化製品です。(詳細は巻頭ページをご参照ください。)

T16-A(SU)

国土交通省 T16A
JCW201 T16A(SU)

非防水層用



●ステンレス鋳鋼製排水金具(D(SU))・バスケット付。
●流出口は管用テーパねじ。

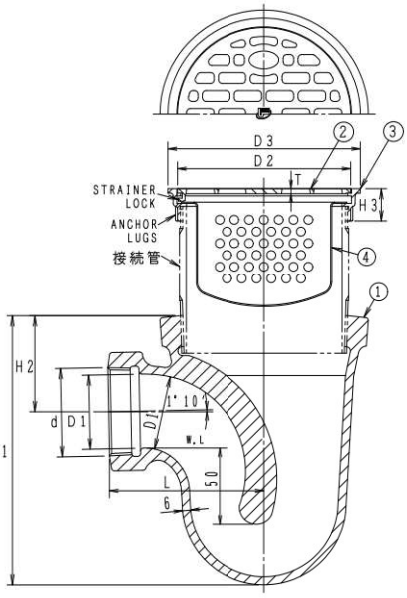

構成部品表

No.	部品名	材質	表面処理
1	本体	FC150 鋳鉄	錆止め塗装
2	ストレーナ	SCS13 ステンレス鋳鋼	ー
3	金具枠	SCS13 ステンレス鋳鋼	ー
4	バスケット	C2680P 黄銅	ニッケル-クロムめっき

●接続管:片ねじストレート L=150

価格・寸法表(mm)

呼び	ねじ基準径 d	本体 D1	H1	H2	L	ストレーナ D2	T	金具枠 D3	H3	W.G.T kg	価格¥ 接続管なし	接続管付
50	59.614	53	182	65	105	117	3.5	130	22	7.1	61,100	67,000
80	87.884	81	237	88	136	167	5.5	180	26	12.5	93,600	103,900

●通常は接続管付です。接続管が不要な場合は接続管なしでご注文ください。

T16-B(SU)

国土交通省 T16B
JCW201 T16B(SU)

防水層用



●ステンレス鋳鋼製排水金具(D(SU))・バスケット・防水層受つば付。
●流出口は管用テーパねじ。

●施工例

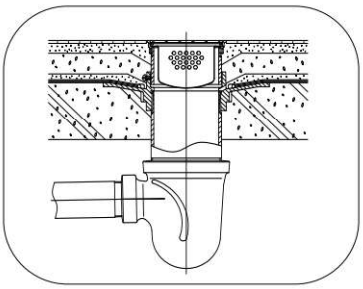

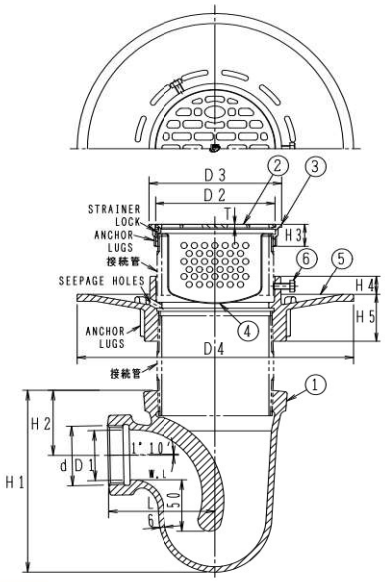

構成部品表

No.	部品名	材質	表面処理
1	本体	FC150 鋳鉄	錆止め塗装
2	ストレーナ	SCS13 ステンレス鋳鋼	ー
3	金具枠	SCS13 ステンレス鋳鋼	ー
4	バスケット	C2680P 黄銅	ニッケル-クロムめっき
5	受つば	FC150 鋳鉄	錆止め塗装
6	六角ボルト	SWCH 鉄	電気亜鉛めっき

●接続管
上部:片ねじストレート L=60
下部:片ねじテーパ L=100

価格・寸法表(mm)

呼び	ねじ基準径 d	本体 D1	H1	H2	L	ストレーナ D2	T	金具枠 D3	H3	受つば D4	H4	H5	W.G.T kg	価格¥ 接続管なし	接続管付
50	59.614	53	182	65	105	117	3.5	130	22	270	18	47	10.8	72,800	79,500
80	87.884	81	237	88	136	167	5.5	180	26	330	18	57	21.0	113,800	124,800

●通常は接続管付です。接続管が不要な場合は接続管なしでご注文ください。

T16-BS(SU)

防水層用



●ステンレス鋳鋼製排水金具(D(SU))・バスケット・防水層受つば付。
●流出口は管用テーパねじ。
●受つばと金具枠との接続はねじ込式。

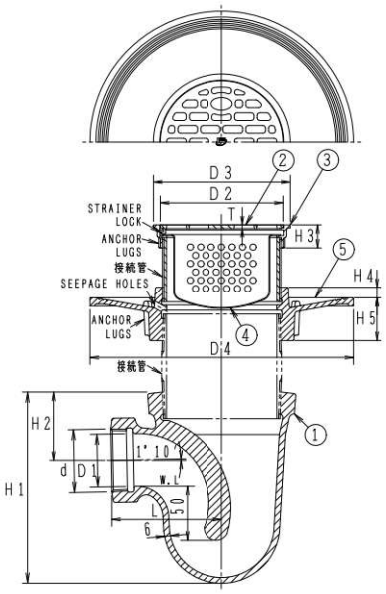

構成部品表

No.	部品名	材質	表面処理
1	本体	FC150 鋳鉄	錆止め塗装
2	ストレーナ	SCS13 ステンレス鋳鋼	ー
3	金具枠	SCS13 ステンレス鋳鋼	ー
4	バスケット	C2680P 黄銅	ニッケル-クロムめっき
5	受つば	FC150 鋳鉄	錆止め塗装
6	接続管	SGP 鋼管	亜鉛めっき

●接続管
上部:全ねじストレート L=60
下部:片ねじテーパ L=100

価格・寸法表(mm)

呼び	ねじ基準径 d	本体 D1	H1	H2	L	ストレーナ D2	T	金具枠 D3	H3	受つば D4	H4	H5	W.G.T kg	価格¥ 下部接続管なし	下部接続管付
50	59.614	53	182	65	105	117	3.5	130	22	250	10	46	9.6	74,800	79,000
80	87.884	81	237	88	136	167	5.5	180	26	310	10	50	19.4	125,200	131,800

●通常は上部・下部接続管付です。下部接続管が不要な場合は接続管なしでご注文ください。
※接続管なしでご注文頂いた場合でも、上部接続管は付属します。

部品 T16用バスケット

適応製品
●T16-A(SU) ●T16-B(SU) ●T16-BS(SU)
(D(SU)100・150にもご使用いただけます。)



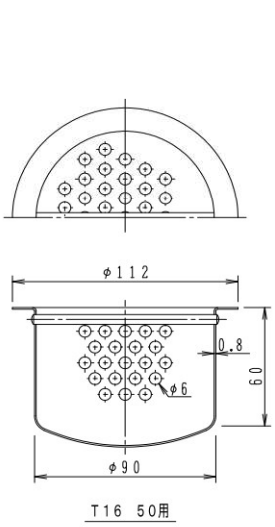

T16 50用

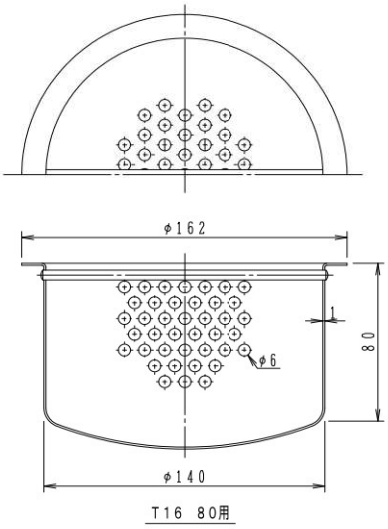

T16 80用

価格・寸法表(mm)

呼び	価格¥
50	10,000
80	21,300

材質:C2680P黄銅
表面処理:ニッケルークロムめっき

Ⓗは信頼のブランド

床排水トラップ(防水パン用)

JT−1 50



●ストレーナはロック式。
●流出口は管用テーパねじ。
●製品符号の末尾に FW を付けるとフェノール樹脂製の椀になります。
●標準重量　3.8kg

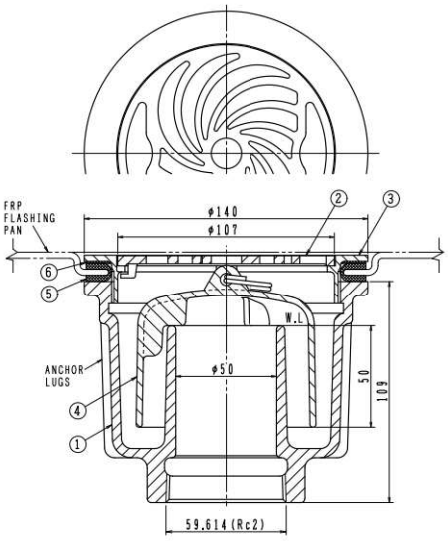

●専用締付ハンドル　別売
¥12,900



●取付口寸法

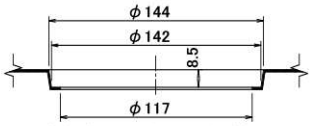

防水パンの厚さは3mmを前提に設計されております。

構成部品表

No.	部品名	材質	表面処理
1	本体	FC150 鋳鉄	錆止め塗装
2	ストレーナ	CAC202 黄銅	ニッケル-クロムめっき
3	金具枠	CAC202 黄銅	ニッケル-クロムめっき
4	椀	FC150 鋳鉄	錆止め塗装
5	U字パッキン	CR クロロプレンゴム	−
6	ワッシャ	ポリエチレン	−

呼び	価格¥
FW付 50	34,000

呼び	価格¥
50	34,000

FT−SA 50



●ストレーナは落し込み式。
●流出口は差込式。
●標準重量　3.9kg

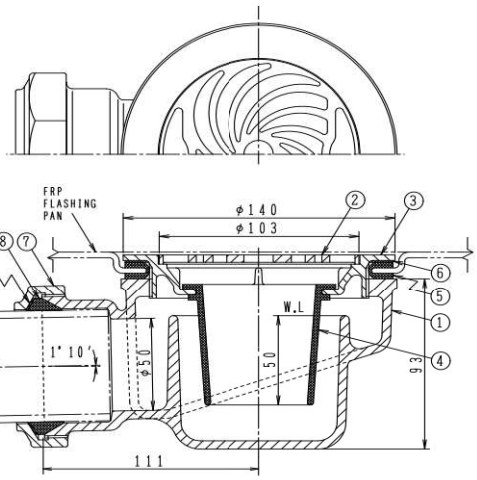

●専用締付ハンドル　別売
¥12,900



●取付口寸法

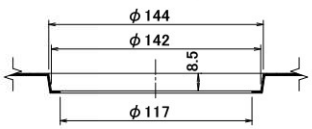

防水パンの厚さは3mmを前提に設計されております。

構成部品表

No.	部品名	材質	表面処理
1	本体	FC150 鋳鉄	錆止め塗装
2	ストレーナ	CAC202 黄銅	ニッケル-クロムめっき
3	金具枠	CAC202 黄銅	ニッケル-クロムめっき
4	中筒	シリコーン	−
5	U字パッキン	CR クロロプレンゴム	−
6	ワッシャ	ポリエチレン	−
7	袋ナット	FC150 鋳鉄	錆止め塗装
8	パッキン	CR クロロプレンゴム	−
9	ワッシャ	ポリエチレン	−

呼び	価格¥
50	47,800

Ⓗは信頼のブランド

洗濯機用排水トラップ(木質床用)

JT-3LD 50



●黄銅製キャップ・ホースホルダー付。
●流出口は差込式接続法。
●金物は差込式のため後付けが可能で、床にはさら木ねじ(呼び径3.1)で固定してください。
●床に開ける穴径はφ63以下にしてください。(大きくなると木ねじのかかりが悪くなります。)
●標準重量 3.8kg

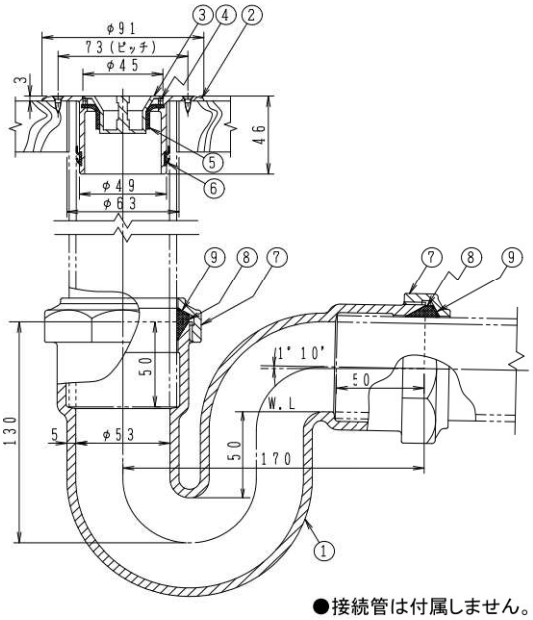

●接続管は付属しません。

構成部品表

No.	部品名	材質	表面処理
1	本体	FC150 鋳鉄	錆止め塗装
2	金具枠	CAC202 黄銅	ニッケル-クロムめっき
3	キャップ	CAC202 黄銅	ニッケル-クロムめっき
4	締付リング	CAC202 黄銅	ニッケル-クロムめっき
5	ホースホルダー	CR クロロプレンゴム	ー
6	パッキン	EPDM	ー
7	袋ナット	FC150 鋳鉄	錆止め塗装
8	パッキン	CR クロロプレンゴム	ー
9	ワッシャ	ポリエチレン	ー

呼び	価格¥
50	36,900

●部品No.5のホースホルダーの外径寸法は110ページをご参照ください。

洗濯機用排水金物(木質床用)

LDG-P 50

木質床用



●金物は差込式のため後付けが可能で、床にはさら木ねじ(呼び径3.1)で固定してください。
●床に開ける穴径はφ63以下にしてください。(大きくなると木ねじのかかりが悪くなります。)
●SGP、VP、VU、D-VA差込用。
●パッキンの接触面に接着剤を塗布し、管を差し込んでください。
●標準重量 0.3kg

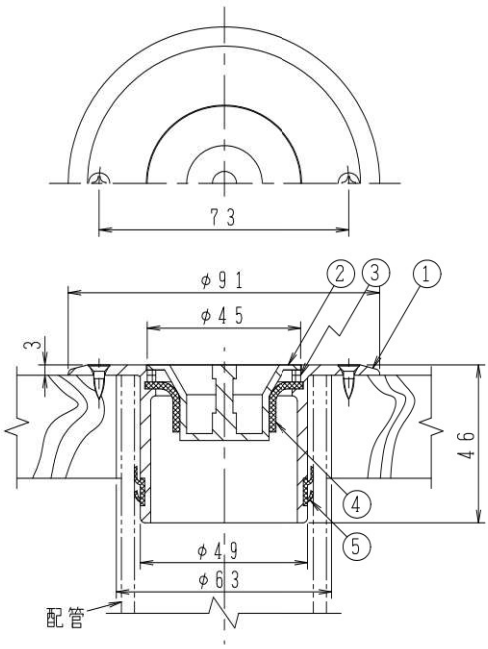

構成部品表

No.	部品名	材質	表面処理
1	金具枠	CAC202 黄銅	ニッケル-クロムめっき
2	キャップ	CAC202 黄銅	ニッケル-クロムめっき
3	締付リング	CAC202 黄銅	ニッケル-クロムめっき
4	ホースホルダー	CR クロロプレンゴム	ー
5	パッキン	EPDM	ー

呼び	価格¥
50	21,900

●部品No.4のホースホルダーの外径寸法は110ページをご参照ください。

JT-5 50



●ホースホルダー付。
●ストレーナは簡易ロック式。
●流出口は管用テーパねじ。
●適用する洗濯機ホースの口径は、25mm～35mmです。
●板床の厚さ(X)は5mm～36mm。
●※ は板床の穴径です。
●※1 ③金具枠と①本体は、シールテープ等を巻いて組み立て、水密性を確保してください。
●セット品は②と⑤が接着されています。
●本体と金具枠の組み立ては別売りの締付工具をご使用ください。
●標準重量　4.8kg

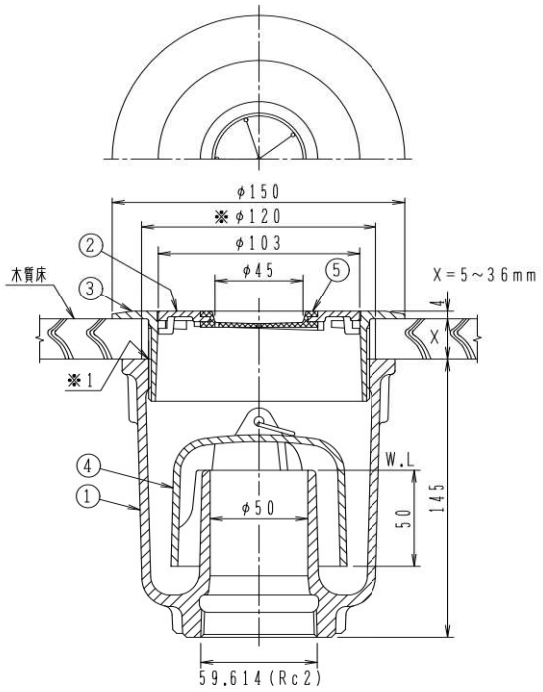

●専用締付ハンドル　UH5　別売
¥9,000



構成部品表

No.	部品名	材質	表面処理
1	本体	FC150 鋳鉄	錆止め塗装
2	ストレーナ	CAC202 黄銅	ニッケルめっき
3	金具枠	CAC202 黄銅	ニッケルめっき
4	椀	FC150 鋳鉄	エポキシ樹脂塗装
5	ホースホルダー	CR クロロプレンゴム	ー

呼び	価格¥
50	32,000

Ⓗは信頼のブランド

洗濯機用排水トラップ(木質床用)

FT-SL-L(SU)



●防臭ｷｬｯﾌﾟ・ゴムエルボ付。
●流出口は差込式。
●板床の厚さ(X)は24mm～40mm。
●※ は板床の穴径です。
●標準重量　5.0kg

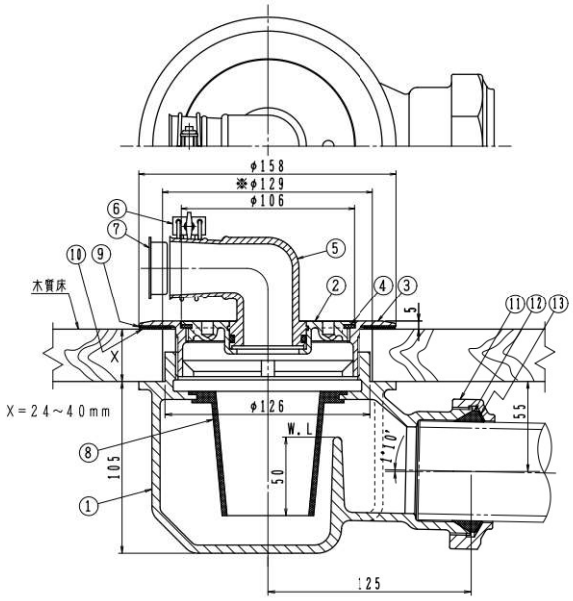

構成部品表

No.	部品名	材質	表面処理
1	本体	FC150 鋳鉄	エポキシ粉体塗装
2	ふた	SCS13 ｽﾃﾝﾚｽ鋳鋼	ー
3	金具枠	SCS13 ｽﾃﾝﾚｽ鋳鋼	ー
4	パッキン	CR クロロプレンゴム	ー
5	ゴムエルボ	EPDM	ー
6	ﾎｰｽﾊﾞﾝﾄﾞ	SS 鉄	ﾕﾆｸﾛﾒｯｷ
7	防臭ｷｬｯﾌﾟ	PP ポリプロピレン	ー
8	中筒	シリコーンゴム	ー
9	ワッシャ	ポリエチレン	ー
10	パッキン	CR クロロプレンゴム	ー
11	袋ナット	FC150 鋳鉄	エポキシ粉体塗装
12	パッキン	CR クロロプレンゴム	ー
13	ワッシャ	ポリエチレン	ー

●専用締付ハンドル　別売
¥17,500



呼び	価格¥
50	64,700

FT-SLW 50



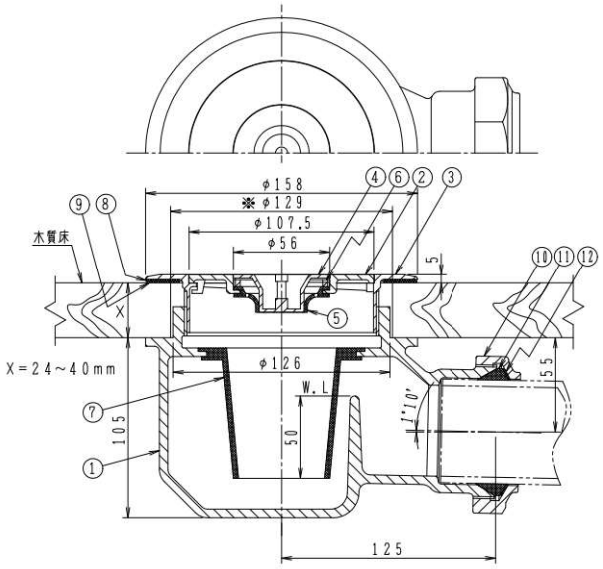

●黄銅製キャップ・ホースホルダー付。
●流出口は差込式。
●板床の厚さ(X)は24mm～40mm。
●※ は板床の穴径です。
●標準重量　4.8kg

構成部品表

No.	部品名	材質	表面処理
1	本体	FC150 鋳鉄	エポキシ粉体塗装
2	ふた	CAC202 黄銅	ニッケル-クロムめっき
3	金具枠	CAC202 黄銅	ニッケル-クロムめっき
4	キャップ	CAC202 黄銅	ニッケル-クロムめっき
5	ホースホルダー	CR クロロプレンゴム	ー
6	締付リング	CAC202 黄銅	ニッケル-クロムめっき
7	中筒	シリコーンゴム	ー
8	ワッシャ	ポリエチレン	ー
9	パッキン	CR クロロプレンゴム	ー
10	袋ナット	FC150 鋳鉄	エポキシ粉体塗装
11	パッキン	CR クロロプレンゴム	ー
12	ワッシャ	ポリエチレン	ー

●専用締付ハンドル　別売
¥12,900



呼び	価格¥
50	67,700

●部品No.5のホースホルダーの外径寸法は110ページをご参照ください。

FT-SLWH 50



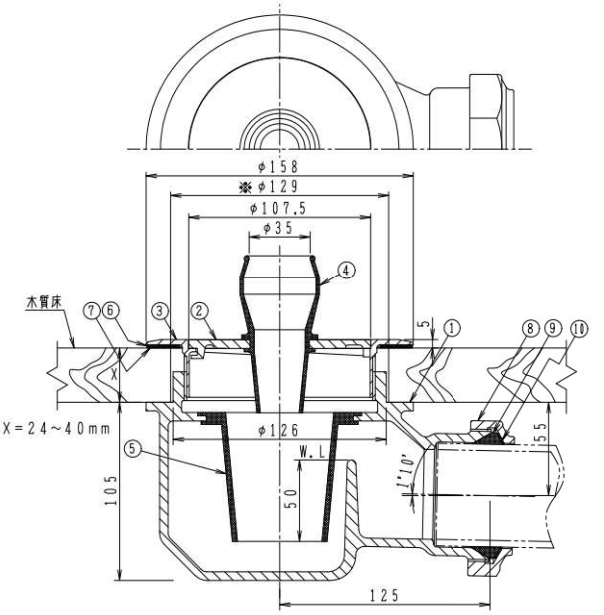

●ホースホルダー付。
●流出口は差込式。
●板床の厚さ(X)は24mm～40mm。
●※ は板床の穴径です。
●標準重量　4.8kg

構成部品表

No.	部品名	材質	表面処理
1	本体	FC150 鋳鉄	エポキシ粉体塗装
2	ふた	CAC202 黄銅	ニッケル-クロムめっき
3	金具枠	CAC202 黄銅	ニッケル-クロムめっき
4	ホースホルダー	NR 天然ゴム	ー
5	中筒	シリコーンゴム	ー
6	ワッシャ	ポリエチレン	ー
7	パッキン	CR クロロプレンゴム	ー
8	袋ナット	FC150 鋳鉄	エポキシ粉体塗装
9	パッキン	CR クロロプレンゴム	ー
10	ワッシャ	ポリエチレン	ー

●専用締付ハンドル　別売
¥12,900



呼び	価格¥
50	62,900

●部品No.4のホースホルダーの外径寸法は110ページをご参照ください。

Ⓗは信頼のブランド

洗濯機用排水トラップ(木質床用)

JT−3WA 50



●排水金具・ホースホルダー・接続金具付。
●流出口は差込式。
●板床の厚さ(X)は37mm〜54mm。
●※は板床の穴径です。
●標準重量　6.6kg

＊製造中止予定品

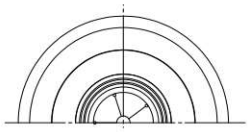

●専用締付ハンドル　別売
¥12,900



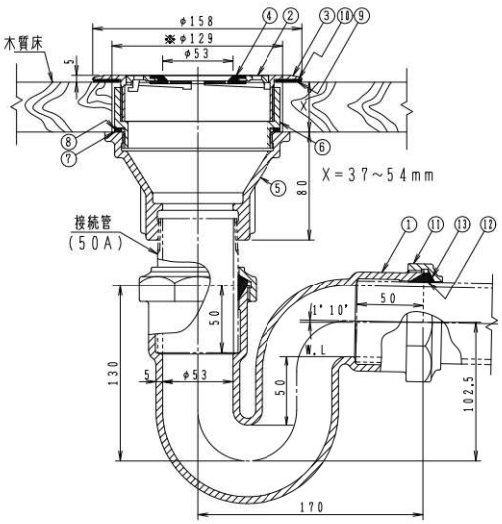

●接続管：片ねじテーパ　L=100
別売(122ページ)

構成部品表

No.	部品名	材質	表面処理
1	本体	FC150 鋳鉄	錆止め塗装
2	ストレーナ	CAC202 黄銅	ニッケル-クロムめっき
3	金具枠	CAC202 黄銅	ニッケル-クロムめっき
4	ホースホルダー	CR クロロプレンゴム	ー
5	接続金具	FC150 鋳鉄	錆止め塗装
6	調節金具	FC150 鋳鉄	錆止め塗装
7	パッキン	CR クロロプレンゴム	ー
8	ワッシャ	ポリエチレン	ー
9	パッキン	CR クロロプレンゴム	ー
10	ワッシャ	ポリエチレン	ー
11	袋ナット	FC150 鋳鉄	錆止め塗装
12	パッキン	CR クロロプレンゴム	ー
13	ワッシャ	ポリエチレン	ー

呼び	価格¥ 接続管なし
50	53,400

●部品No.4のホースホルダーの外径寸法は110ページをご参照ください。

T3−DCW 50



●ステンレス鋳鋼製キャップ・ホースホルダー付。
●流出口は管用テーパねじ。
●板床の厚さ(X)は8mm〜25mm。
●※は板床の穴径です。
●標準重量　5.8kg



●専用締付ハンドル　別売
¥12,900



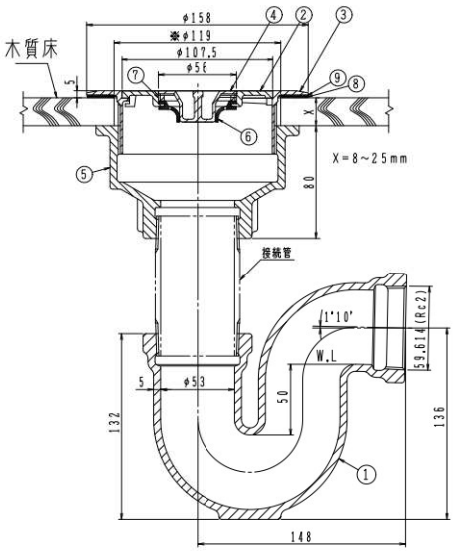

●接続管：片ねじテーパ　L=100
別売(122ページ)

構成部品表

No.	部品名	材質	表面処理
1	本体	FC150 鋳鉄	錆止め塗装
2	ストレーナ	CAC202 黄銅	ニッケル-クロムめっき
3	金具枠	CAC202 黄銅	ニッケル-クロムめっき
4	キャップ	SCS13 ステンレス鋳鋼	ー
5	接続金具	FC150 鋳鉄	錆止め塗装
6	ホースホルダー	CR クロロプレンゴム	ー
7	締付リング	CAC202 黄銅	ユニクロめっき
8	パッキン	CR クロロプレンゴム	ー
9	ワッシャ	ポリエチレン	ー

呼び	価格¥ 接続管なし
50	55,400

●部品No.6のホースホルダーの外径寸法は110ページをご参照ください。

洗濯機用排水トラップ(コンクリートスラブ用)

T3-D(SU) 50



●排水金具・ホースホルダー付。
●ストレーナはロック式。
●流出口は管用テーパねじ。
●防水層用にはCOB受つばとの組合せでご使用ください。
●標準重量　3.1kg

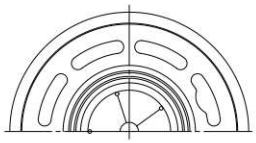

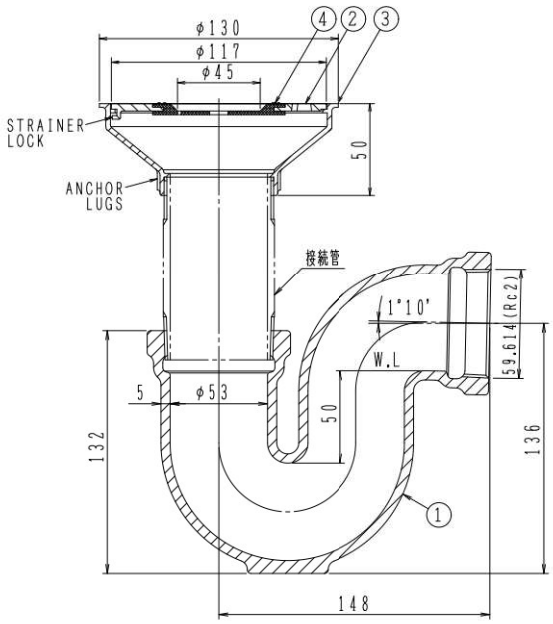

構成部品表

No.	部品名	材質	表面処理
1	本体	FC150 鋳鉄	錆止め塗装
2	ストレーナ	SCS13 ステンレス鋳鋼	ー
3	金具枠	SCS13 ステンレス鋳鋼	ー
4	ホースホルダー	CR クロロプレンゴム	ー

●接続管:片ねじストレート　L=100

呼び	価格¥	
	接続管なし	接続管付
50	38,400	40,900

●通常は接続管付です。接続管が不要な場合は接続管なしでご注文ください。
●部品No.4のホースホルダーの外径寸法は110ページをご参照ください。

T3-DC(SU) 50



●ステンレス鋳鋼製キャップ・ホースホルダー付。
●流出口は管用テーパねじ。
●防水層用にはCOB受つばとの組合せでご使用ください。
●標準重量　3.8kg

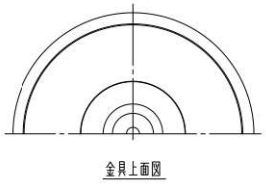

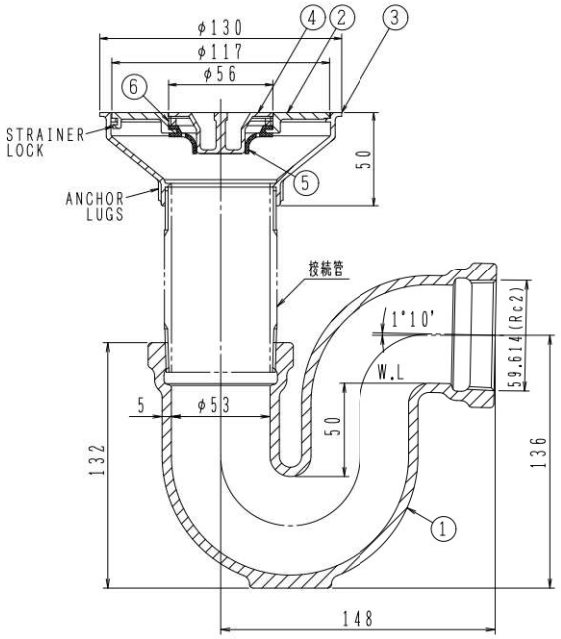

構成部品表

No.	部品名	材質	表面処理
1	本体	FC150 鋳鉄	錆止め塗装
2	ストレーナ	SCS13 ステンレス鋳鋼	ー
3	金具枠	SCS13 ステンレス鋳鋼	ー
4	キャップ	SCS13 ステンレス鋳鋼	ー
5	ホースホルダー	CR クロロプレンゴム	ー
6	締付リング	CAC202 黄銅	ニッケルークロムめっき

●接続管:片ねじストレート　L=100

呼び	価格¥	
	接続管なし	接続管付
50	41,500	44,000

●通常は接続管付です。接続管が不要な場合は接続管なしでご注文ください。
●部品No.5のホースホルダーの外径寸法は110ページをご参照ください。

Ⓗは信頼のブランド

洗濯機用排水トラップ(コンクリートスラブ用)

T5W-1A

非防水層用



●排水金具・ホースホルダー付。
●ストレーナはロック式。
●流出口は管用テーパねじ。
●X寸法が40mm以下にならないように調整してください。
●製品符号の末尾に FW を付けるとフェノール樹脂製の椀になります。

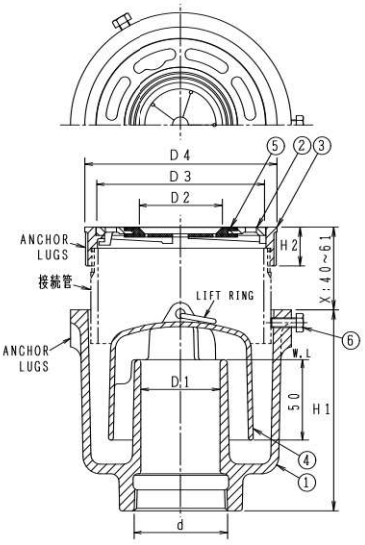

構成部品表

No.	部品名	材質	表面処理
1	本体	FC150 鋳鉄	錆止め塗装
2	ストレーナ	CAC202 黄銅	ニッケルークロムめっき
3	金具枠	CAC202 黄銅	ニッケルークロムめっき
4	椀	FC150 鋳鉄	錆止め塗装
5	ホースホルダー	CR クロロプレンゴム	ー
6	六角ボルト	SWCH 鉄	電気亜鉛めっき

●接続管:片ねじストレート L=60

呼び	価格¥	
	接続管なし	接続管付
FW付 40	26,400	28,600
FW付 50	32,900	35,400

価格・寸法表(mm)

呼び	ねじ基準径 d	本体 D1	本体 H1	排水金具 D2	排水金具 D3	排水金具 D4	排水金具 H2	W.G.T kg	価格¥ 接続管なし	価格¥ 接続管付
40	47.803	40	115	46	86.5	97	24	3.3	26,400	28,600
50	59.614	50	125	53	107.5	122	24	4.8	32,900	35,400

●通常は接続管付です。接続管が不要な場合は接続管なしでご注文ください。
●部品No.5のホースホルダーの外径寸法は110ページをご参照ください。

T5W-1B

防水層用



●排水金具・ホースホルダー付。
●ストレーナはロック式。
●流出口は管用テーパねじ。
●X寸法が35mm以下にならないように調整してください。
●製品符号の末尾に FW を付けるとフェノール樹脂製の椀になります。

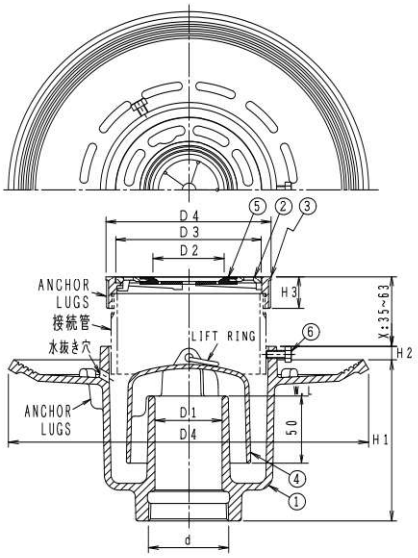

構成部品表

No.	部品名	材質	表面処理
1	本体	FC150 鋳鉄	錆止め塗装
2	ストレーナ	CAC202 黄銅	ニッケルークロムめっき
3	金具枠	CAC202 黄銅	ニッケルークロムめっき
4	椀	FC150 鋳鉄	錆止め塗装
5	ホースホルダー	CR クロロプレンゴム	ー
6	六角ボルト	SWCH 鉄	電気亜鉛めっき

●接続管:片ねじストレート L=60

呼び	価格¥	
	接続管なし	接続管付
FW付 40	31,000	33,200
FW付 50	37,000	39,500

価格・寸法表(mm)

呼び	ねじ基準径 d	本体 D1	本体 D4	本体 H1	本体 H2	排水金具 D2	排水金具 D3	排水金具 D4	排水金具 H3	W.G.T kg	価格¥ 接続管なし	価格¥ 接続管付
40	47.803	40	240	110	10	46	86.5	97	24	4.7	31,000	33,200
50	59.614	50	265	150	10	53	107.5	122	24	6.7	37,000	39,500

●通常は接続管付です。接続管が不要な場合は接続管なしでご注文ください。
●部品No.5のホースホルダーの外径寸法は110ジをご参照ください。

T5W-2A 50

非防水層用



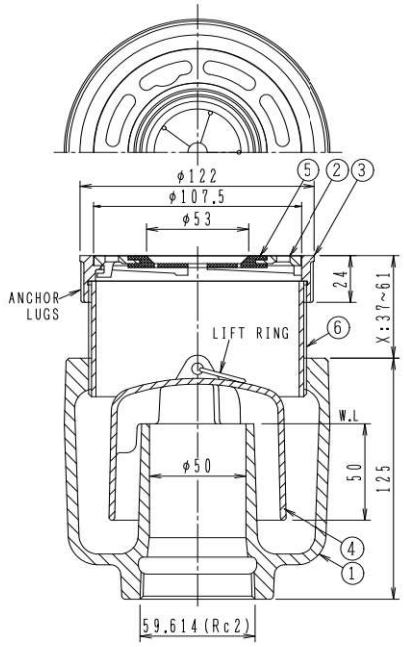

- ●排水金具・ホースホルダー付。
- ●ストレーナはロック式。
- ●流出口は管用テーパねじ。
- ●本体と金具枠の接続はねじ込式。
- ●X寸法が37mm以下にならないように調整してください。
- ●製品符号の末尾に FW を付けるとフェノール樹脂製の椀になります。
- ●標準重量　4.8kg

●接続管:全ねじストレート　L=60

構成部品表

No.	部品名	材質	表面処理
1	本体	FC150 鋳鉄	錆止め塗装
2	ストレーナ	CAC202 黄銅	ニッケル-クロムめっき
3	金具枠	CAC202 黄銅	ニッケル-クロムめっき
4	椀	FC150 鋳鉄	錆止め塗装
5	ホースホルダー	CR クロロプレンゴム	ー
6	接続管	SGP 鋼管	亜鉛めっき

呼び	価格¥ 接続管付
FW付 50	37,400

呼び	価格¥ 接続管付
50	37,400

●部品No.5のホースホルダーの外径寸法は110ページをご参照ください。

T5W-2B 50

防水層用



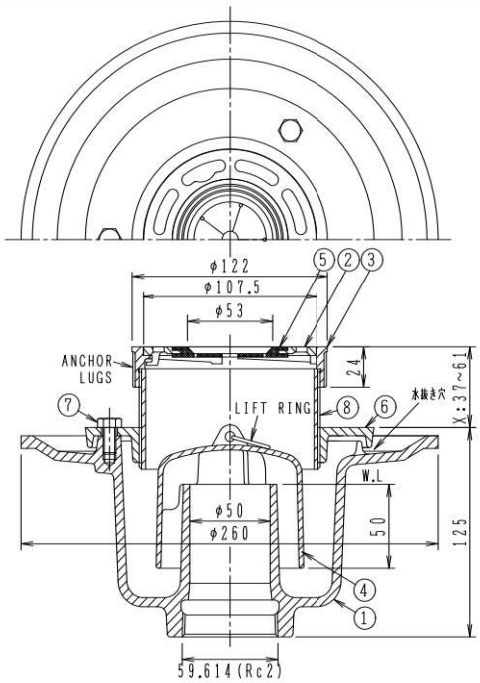

- ●排水金具・ホースホルダー付。
- ●ストレーナはロック式。
- ●流出口は管用テーパねじ。
- ●本体と金具枠の接続はねじ込式。
- ●X寸法が37mm以下にならないように調整してください。
- ●製品符号の末尾に FW を付けるとフェノール樹脂製の椀になります。
- ●標準重量　6.7kg

構成部品表

No.	部品名	材質	表面処理
1	本体	FC150 鋳鉄	錆止め塗装
2	ストレーナ	CAC202 黄銅	ニッケル-クロムめっき
3	金具枠	CAC202 黄銅	ニッケル-クロムめっき
4	椀	FC150 鋳鉄	錆止め塗装
5	ホースホルダー	CR クロロプレンゴム	ー
6	座板	FC150 鋳鉄	錆止め塗装
7	ボルト	SS400 鉄	亜鉛めっき
8	接続管	SGP 鋼管	亜鉛めっき

●接続管:全ねじストレート　L=60

呼び	価格¥ 接続管付
FW付 50	46,000

呼び	価格¥ 接続管付
50	46,000

●部品No.5のホースホルダーの外径寸法は110ページをご参照ください。

㊊は信頼のブランド

洗濯機用排水トラップ(防水パン用)

FT-SW 50



●専用締付ハンドル　別売
¥12,900



●排水金物・ホースホルダー付。
●ストレーナはねじ込式。
●流出口は差込式。
●標準重量　3.9kg

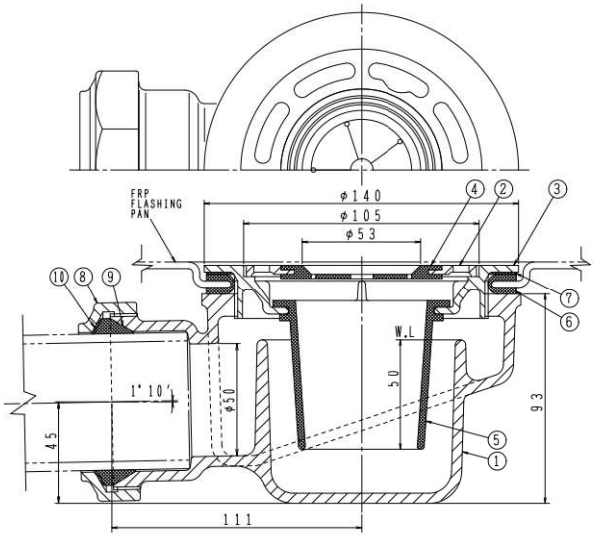

●取付口寸法

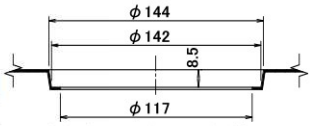

防水パンの厚さは3mmを前提に設計されております。

構成部品表

No.	部品名	材質	表面処理
1	本体	FC150 鋳鉄	錆止め塗装
2	ストレーナ	CAC202 黄銅	ニッケル-クロムめっき
3	金具枠	CAC202 黄銅	ニッケル-クロムめっき
4	ホースホルダー	CR クロロプレンゴム	ー
5	中筒	シリコーン	ー
6	U字パッキン	CR クロロプレンゴム	ー
7	ワッシャ	ポリエチレン	ー
8	袋ナット	FC150 鋳鉄	錆止め塗装
9	パッキン	CR クロロプレンゴム	ー
10	ワッシャ	ポリエチレン	ー

呼び	価格¥
50	49,100

●部品No.4のホースホルダーの外径寸法は110ページをご参照ください。

JT-3-O 50



●専用締付ハンドル　別売
¥12,900



●排水金物・ホースホルダー付。
●ストレーナはロック式。
●流出口は管用テーパねじ。
●製品符号の末尾に FW を付けるとフェノール樹脂製の椀になります。
●標準重量　4.7kg

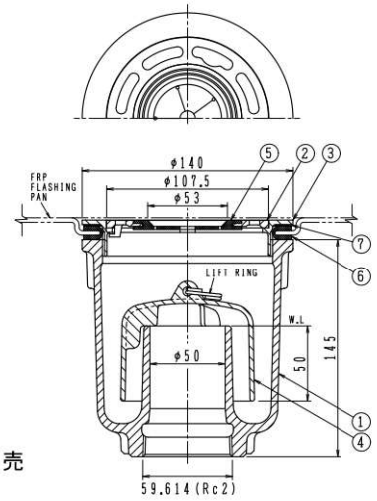

●取付口寸法

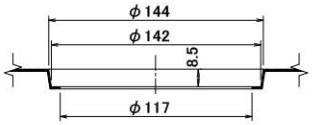

防水パンの厚さは3mmを前提に設計されております。

構成部品表

No.	部品名	材質	表面処理
1	本体	FC150 鋳鉄	錆止め塗装
2	ストレーナ	CAC202 黄銅	ニッケル-クロムめっき
3	金具枠	CAC202 黄銅	ニッケル-クロムめっき
4	椀	FC150 鋳鉄	錆止め塗装
5	ホースホルダー	CR クロロプレンゴム	ー
6	U字パッキン	CR クロロプレンゴム	ー
7	ワッシャ	ポリエチレン	ー

呼び	価格¥
FW付 50	32,500

呼び	価格¥
50	32,500

●部品No.5のホースホルダーの外径寸法は110ページをご参照ください。

FT-SW-L(SU)



●専用締付ハンドル　別売
¥16,700



●防臭ｷｬｯﾌﾟ・ゴムエルボ付。
●流出口は差込式。
●標準重量　4.0kg

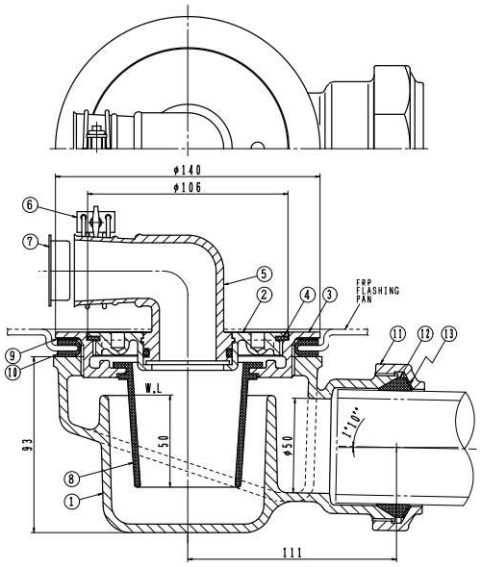

構成部品表

No.	部品名	材質	表面処理
1	本体	FC150 鋳鉄	錆止め塗装
2	ふた	SCS13 ｽﾃﾝﾚｽ鋳鋼	ー
3	金具枠	SCS13 ｽﾃﾝﾚｽ鋳鋼	ー
4	パッキン	CR クロロプレンゴム	ー
5	ゴムエルボ	EPDM	ー
6	ﾎｰｽﾊﾞﾝﾄﾞ	SS 鉄	ﾕﾆｸﾛﾒｯｷ
7	防臭ｷｬｯﾌﾟ	PP ポリプロピレン	ー
8	中筒	シリコーンゴム	ー
9	ワッシャ	ポリエチレン	ー
10	U字ﾊﾟｯｷﾝ	CR クロロプレンゴム	ー
11	袋ナット	FC150 鋳鉄	錆止め塗装
12	パッキン	CR クロロプレンゴム	ー
13	ワッシャ	ポリエチレン	ー

●取付口寸法

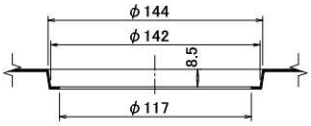

防水パンの厚さは3mmを前提に設計されております。

呼び	価格¥
50	51,300

JT-3 50



●排水金具・ホースホルダー・接続金具付。
●ストレーナはロック式。
●金具枠と接続金具との接続はビス止め式です。
●流出口は差込式。
●標準重量　5.2kg

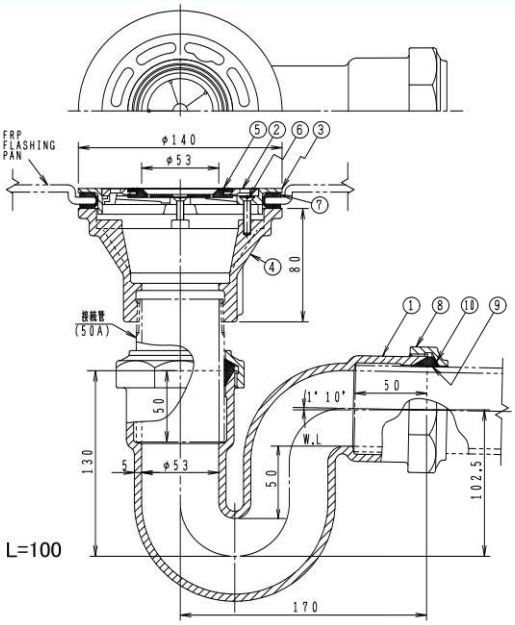

●接続管：片ねじテーパ　L=100
別売(122ページ)

構成部品表

No.	部品名	材質	表面処理
1	本体	FC150 鋳鉄	錆止め塗装
2	ストレーナ	CAC202 黄銅	ﾆｯｹﾙ-ｸﾛﾑめっき
3	金具枠	CAC202 黄銅	ﾆｯｹﾙ-ｸﾛﾑめっき
4	接続金具	FC150 鋳鉄	錆止め塗装
5	ﾎｰｽﾎﾙﾀﾞｰ	CR クロロプレンゴム	ー
6	止めビス	SUS304 ステンレス	ー
7	U字パッキン	CR クロロプレンゴム	ー
8	袋ナット	FC150 鋳鉄	錆止め塗装
9	パッキン	CR クロロプレンゴム	ー
10	ワッシャ	ポリエチレン	ー

●取付口寸法

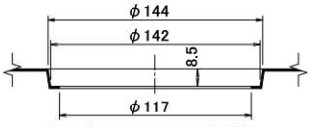

防水パンの厚さは3mmを前提に設計されております。

呼び	価格¥ 接続管なし
50	42,300

●部品No.5のホースホルダーの外径寸法は110ページをご参照ください。

Ⓗは信頼のブランド

洗濯機用排水トラップ(シート露出防水用)

JT−3LL 50

シート露出防水用



●排水金具・ホースホルダー・接続金具付。
●ストレーナはロック式。
●金具枠と接続金具との接続はビス止め式です。
●シートに穴を開ける場合は、※φ124に合わせてください。
●流出口は差込式。
●標準重量　6.5kg

＊製造中止予定品

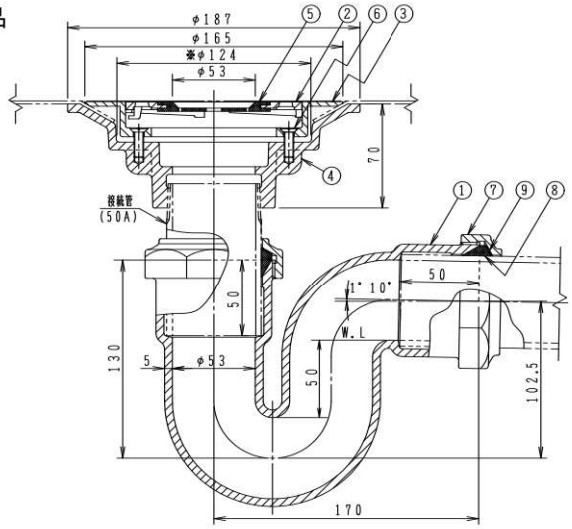

構成部品表

No.	部品名	材質	表面処理
1	本体	FC150 鋳鉄	錆止め塗装
2	ストレーナ	CAC202 黄銅	ﾆｯｹﾙ-ｸﾛﾑめっき
3	金具枠	CAC202 黄銅	ﾆｯｹﾙ-ｸﾛﾑめっき
4	接続金具	FC150 鋳鉄	錆止め塗装
5	ﾎｰｽﾎﾙﾀﾞｰ	CR クロロプレンゴム	ー
6	止めビス	SUS304 ステンレス	ー
7	袋ナット	FC150 鋳鉄	錆止め塗装
8	パッキン	CR クロロプレンゴム	ー
9	ワッシャ	ポリエチレン	ー

●接続管：片ねじテーパ　L=100

呼び	価格¥	
	接続管なし	接続管付
50	55,400	57,800

●通常は接続管付です。接続管が不要な場合は接続管なしでご注文ください。
●部品No.5のホースホルダーの外径寸法は110ページをご参照ください。

ゴム製洗濯機用防水パン専用ジョイント

SGジョイント

偏芯タイプ



洗濯機用防水パンと配管の接続による
レベル差、芯違いを解消し、作業の合理
化をはかります

●ステンレス製バンド・ステンレス製締付ボルト付。

製造元:(株)松栄ゴム

[特徴]

- ●製品自体に角度が付いているため、配管の接続によるレベル差を解消します。
- ●内面がフラットですので、流れがスムーズになり、タマリ・ツマリがありません。
- ●製品に無理な応力がかからず耐年性も伸びます。
- ●使用範囲がより拡大し、左右180度内まで可能になります。
- ●パイプスペースが充分あり、差し戻しが出きるので作業が楽になります。
- ●衝撃に強く、排水時の衝撃を吸収します。
- ●VP、SGP、D-VA等、異質管の接続が簡単で、バルブソケットが不要です。
- ●接着剤が不要で、取りはずしも簡単なので掃除も楽に出来ます。
- ●排水時に洗濯のアワ等が出にくい効果もあります。
- ●弾性が強力、100度の温水でも安心です。

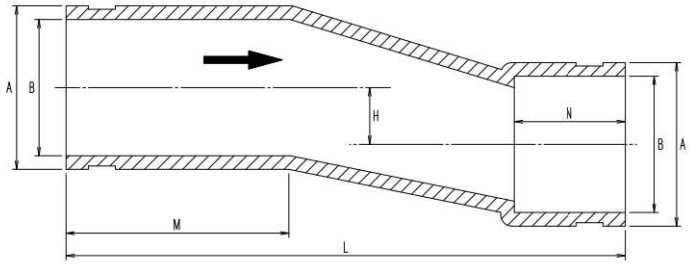

価格・寸法表(mm)

製品符号	A	B	N	M	L	H	価格¥
SG-50AZ	72	60	50	100	250	25	10,600
SG-50AZS	72	60	40	80	200	15	8,700

Ⓗは信頼のブランド

部品 ●ホースホルダーの外形寸法

材質:CR クロロプレンゴム

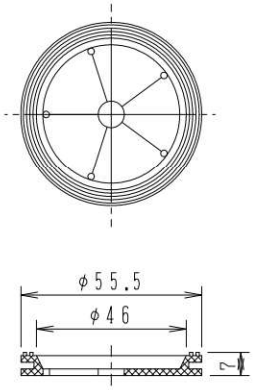

■適用製品
FT-SLW 50
T3DCW 50
T3DC(SU) 50
T5W-1A 40
T5W-1B 40

価格¥
2,000

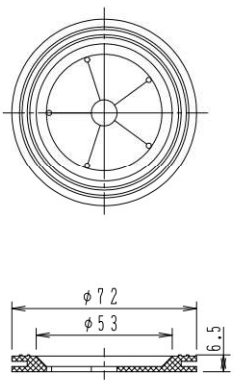

■適用製品
FT-SW 50
T5W-1A 50
T5W-1B 50
T5W-2A 50
T5W-2B 50
JT-3 50
JT-3-O 50
JT-3LL 50
JT-3WA 50
T3-D(SU) 50

価格¥
2,000

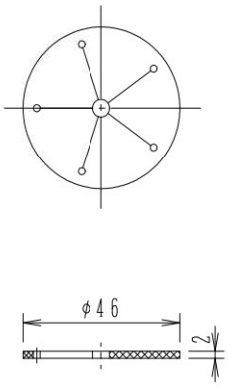

■適用製品
LDG-P 50
JT-3LD 50

価格¥
1,800

材質:NR 天然ゴム

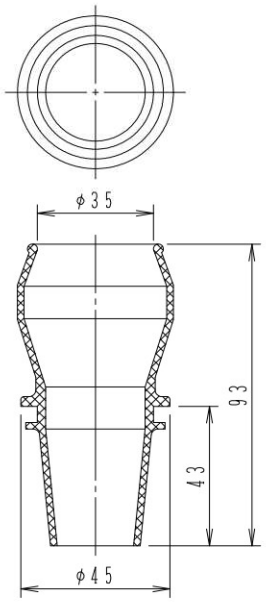

■適用製品
FT-SLWH 50

価格¥
2,600

●ホースホルダー付ふた

〈受注生産品〉 納期についてはご照会ください。



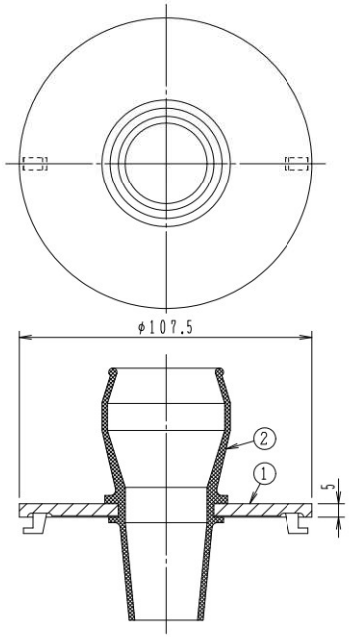

■適用製品
T5W-1A 50
T5W-1B 50
T5W-2A 50
T5W-2B 50
JT-3 50
JT-3-O 50
FT-SLW 50

No.	部品名	材質	表面処理
1	ふた	CAC202 黄銅	ニッケル-クロムめっき
2	ホースホルダー	NR 天然ゴム	-

価格¥
17,000

Ⓗは信頼のブランド

バス兼トラップ

ビートラコム は協業化製品です。(詳細は巻頭ページをご参照ください。)

MBK-A(SU) 50×40



●ステンレス鋳鋼製排水金物(D(SU))付。
●ストレーナはロック式。
●流入口・流出口とも差込式。
●床上配管の場合、X寸法はmin80mmです。
●バスケットはステンレス製。
●標準重量 6.3kg

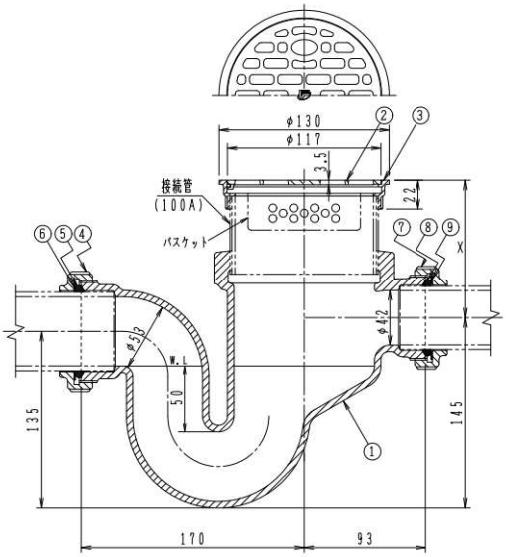

●接続管:全ねじストレート L=60

●MBK用バスケット 別売
¥9,100

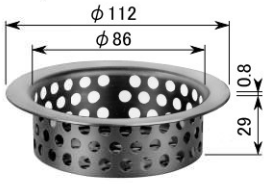

穴径 6mm

構成部品表

No.	部品名	材質	表面処理
1	本体	FC150 鋳鉄	錆止め塗装
2	ストレーナ	SCS13 ステンレス鋳鋼	ー
3	金具枠	SCS13 ステンレス鋳鋼	ー
4	袋ナット	FC150 鋳鉄	錆止め塗装
5	パッキン	CR クロロプレンゴム	ー
6	ワッシャ	ポリエチレン	ー
7	袋ナット	FC150 鋳鉄	錆止め塗装
8	パッキン	CR クロロプレンゴム	ー
9	ワッシャ	ポリエチレン	ー

呼び	価格¥	
	接続管なし	接続管付
50	39,300	42,300

●通常は接続管付です。接続管が不要な場合は接続管なしでご注文ください。

MBK-AS 50×40



●角型排水金物(ES)付。
●流入口・流出口とも差込式。
●床上配管の場合、X寸法はmin107mmです。
●標準重量 7.8kg

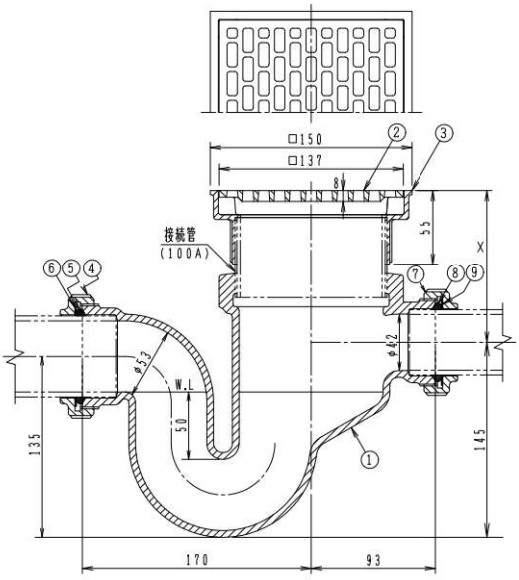

●接続管:全ねじストレート L=60

構成部品表

No.	部品名	材質	表面処理
1	本体	FC150 鋳鉄	錆止め塗装
2	ストレーナ	CAC202 黄銅	ニッケルークロムめっき
3	金具枠	CAC202 黄銅	ニッケルークロムめっき
4	袋ナット	FC150 鋳鉄	錆止め塗装
5	パッキン	CR クロロプレンゴム	ー
6	ワッシャ	ポリエチレン	ー
7	袋ナット	FC150 鋳鉄	錆止め塗装
8	パッキン	CR クロロプレンゴム	ー
9	ワッシャ	ポリエチレン	ー

呼び	価格¥	
	接続管なし	接続管付
50	105,600	108,600

●通常は接続管付です。接続管が不要な場合は接続管なしでご注文ください。

ピートラコム は協業化製品です。(詳細は巻頭ページをご参照ください。)

MBK-B(SU) 50×40



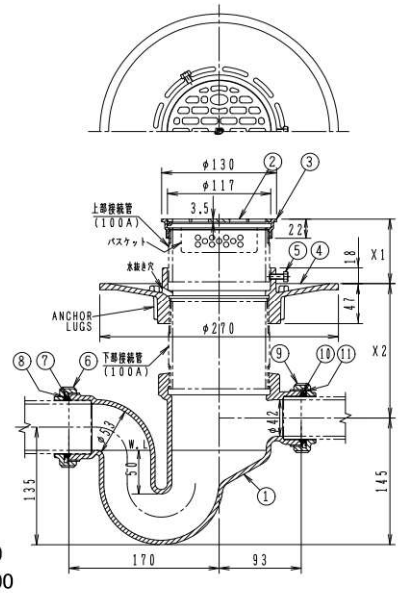

●接続管
上部:片ねじストレート L=60
下部:片ねじストレート L=100

●MBK用バスケット 別売
¥9,100

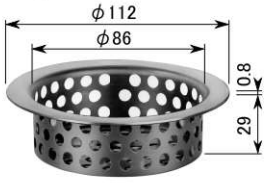

穴径 6mm

構成部品表

No.	部品名	材質	表面処理
1	本体	FC150 鋳鉄	錆止め塗装
2	ストレーナ	SCS13 ステンレス鋳鋼	ー
3	金具枠	SCS13 ステンレス鋳鋼	ー
4	受つば	FC150 鋳鉄	錆止め塗装
5	六角ボルト	SWCH 鉄	電気亜鉛めっき
6	袋ナット	FC150 鋳鉄	錆止め塗装
7	パッキン	CR クロロプレンゴム	ー
8	ワッシャ	ポリエチレン	ー
9	袋ナット	FC150 鋳鉄	錆止め塗装
10	パッキン	CR クロロプレンゴム	ー
11	ワッシャ	ポリエチレン	ー

呼び	価格¥	
	接続管なし	接続管付
50	51,000	57,200

●通常は接続管付です。接続管が不要な場合は接続管なしでご注文ください。

●ステンレス鋳鋼製排水金物(D(SU))・防水受つば付。
●ストレーナはロック式。
●流入口・流出口とも差込式。
●X1寸法はmin40mm、X2寸法はmin124mmです。
●バスケットはステンレス製。
●標準重量 10.6kg

MBK-BS 50×40



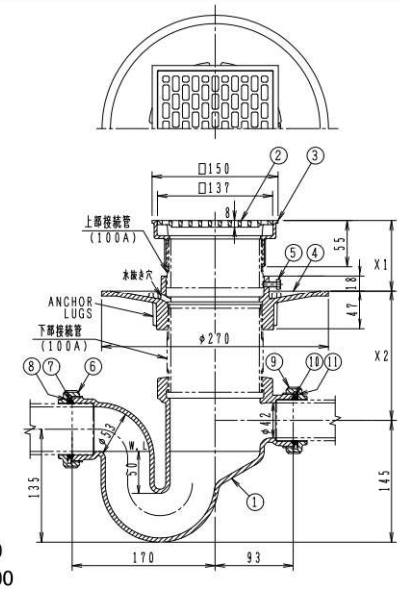

●接続管
上部:片ねじストレート L=60
下部:片ねじストレート L=100

構成部品表

No.	部品名	材質	表面処理
1	本体	FC150 鋳鉄	錆止め塗装
2	ストレーナ	CAC202 黄銅	ニッケル-クロムめっき
3	金具枠	CAC202 黄銅	ニッケル-クロムめっき
4	受つば	FC150 鋳鉄	錆止め塗装
5	六角ボルト	SWCH 鉄	電気亜鉛めっき
6	袋ナット	FC150 鋳鉄	錆止め塗装
7	パッキン	CR クロロプレンゴム	ー
8	ワッシャ	ポリエチレン	ー
9	袋ナット	FC150 鋳鉄	錆止め塗装
10	パッキン	CR クロロプレンゴム	ー
11	ワッシャ	ポリエチレン	ー

呼び	価格¥	
	接続管なし	接続管付
50	117,300	123,500

●通常は接続管付です。接続管が不要な場合は接続管なしでご注文ください。

●角型排水金物(ES)・防水受つば付。
●流入口・流出口とも差込式。
●X1寸法はmin73mm、X2寸法はmin124mmです。
●標準重量 12.1kg

㊊は信頼のブランド

浴室用トラップ付排水溝ふた

SP

浅型トラップ付

SP-150



SP-600





スペースのない所でも取付けができて、設置場所を選びません。
トラップの封水は50mmあります。



簡単に取り外せるゴミ受付き。

●タイルの大きさに合わせてお選びください。
●流出口は硬質ポリ塩化ビニル管(VU管50・75)差込式。

※納期についてはお問い合わせください。

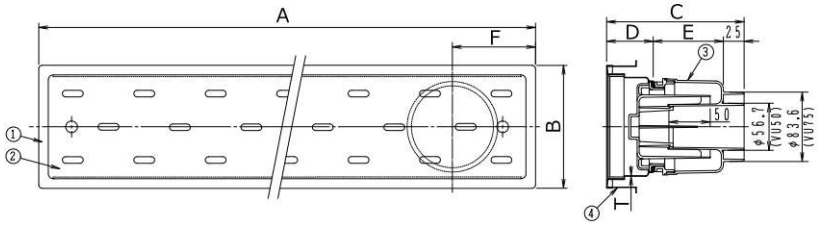

構成部品表

No.	部品名	材質	表面処理
1	本体	SUS304 ステンレス	ー
2	蓋(目皿)	SUS304 2.0t ステンレス	ー
3	トラップ	ABS樹脂	ー
4	アンカー	SUS304 0.7t ステンレス	ー

※SP-150、200、250にはアンカーは付きません。

価格・寸法表(mm)

製品符号	タイル	A	B	C	D	E	F	T	W.G.T kg	価格¥
SP-150	150	148	148	167.0	57.5	84.5	74	0.7	0.90	14,600
SP-450		448	148	166.5	57	84.5	100	0.7	2.50	31,800
SP-600		598	148	167.0	57.5	84.5	100	0.7	3.25	36,500
SP-750		748	148	166.5	57	84.5	100	1.0	4.50	42,000
SP-900		898	148	166.5	57	84.5	100	1.0	5.00	47,200
SP-200	200	198	198	166.5	57	84.5	99	1.0	1.50	19,000
SP-600W		598	198	149.5	40	84.5	150	0.7	5.00	45,000
SP-800W		798	198	150.5	41	84.5	150	0.7	5.50	51,400
SP-250	250	248	248	166.5	57	84.5	124	1.0	1.60	27,100

●寸法違いも特注で製作致します。

偏芯トラップ付

SP-150B



SP-600B





たて・よこどちらの方向にでも排水できます。
トラップの封水は50mmあります。



目皿の中心とたて排水口の中心は約18mm偏芯しています。
偏心トラップは、排水ユニット(本体)にしっかり固定したままでも360°回転できる構造です。



付属の偏芯継手は入口と出口で約18mm偏芯しています。
継手は360°回転します。

●タイルの大きさに合わせてお選びください。
●流出口は硬質ポリ塩化ビニル管(VU管50)差込式。

※納期についてはお問い合わせください。

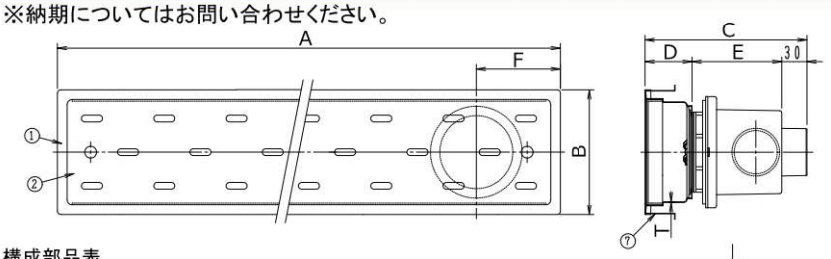

構成部品表

No.	部品名	材質	表面処理
1	本体	SUS304 ステンレス	ー
2	蓋(目皿)	SUS304 2.0t ステンレス	ー
3	トラップ	ABS樹脂	ー
4	よこ穴栓	ABS樹脂	ー
5	たて穴栓	ABS樹脂	ー
6	偏芯継手	ABS樹脂	ー
7	アンカー	SUS304 0.7t ステンレス	ー

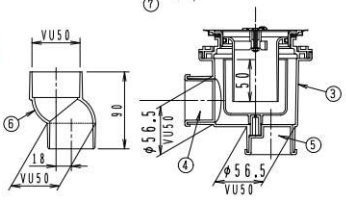

※SP-150B、200B、250Bにはアンカーは付きません。

価格・寸法表(mm)

製品符号	タイル	A	B	C	D	E	F	T	W.G.T kg	価格¥
SP-150B	150	148	148	194.0	57.5	106.5	74	0.7	0.90	18,500
SP-450B		448	148	193.5	57	106.5	100	0.7	2.50	35,800
SP-600B		598	148	194.0	57.5	106.5	100	0.7	3.25	40,100
SP-750B		748	148	193.5	57	106.5	100	1.0	4.50	45,600
SP-900B		898	148	193.5	57	106.5	100	1.0	5.00	50,900
SP-200B	200	198	198	193.5	57	106.5	99	1.0	1.50	22,800
SP-600WB		598	198	176.5	40	106.5	150	1.0	5.00	48,600
SP-800WB		798	198	177.5	41	106.5	150	1.0	5.50	55,100
SP-250B	250	248	248	193.5	57	106.5	124	1.0	1.60	30,700

●寸法違いも特注で製作致します。

センター排水

SP-600C(センター排水)



SP-600C-B(センター排水)



●流出口は硬質ポリ塩化ビニル管(VU管50)差込式。

※納期についてはお問い合わせください。

※図面はホームページからご確認ください。

価格・寸法表(mm)

製品符号	タイル	長さ	幅	W.G.T kg	価格¥
SP-450C	150	448	148	2.50	31,900
SP-600C		598	148	3.25	36,500
SP-450C-B		448	148	2.50	35,800
SP-600C-B		598	148	3.25	40,800

●寸法違いも特注で製作致します。

浴室用排水溝ふた

FM

※納期についてはお問い合わせください。

浅型

FM15-15



FM15-60



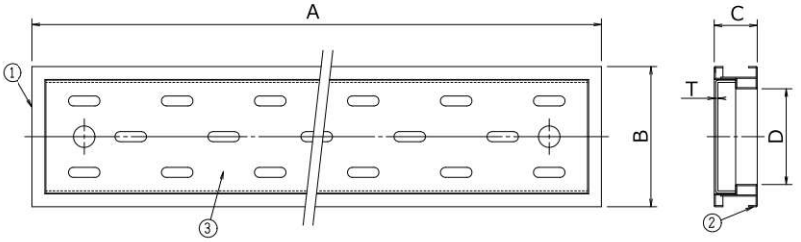

構成部品表

No.	部品名	材質	表面処理
1	本体	SUS304 0.8t ステンレス	ー
2	耳	SUS304 0.8t ステンレス	ー
3	蓋(目皿)	SUS304 ステンレス	ー

価格・寸法表(mm)

製品符号	タイル	A	B	C	D	T	W.G.T kg	価格¥
FM10-40	100	398	98	30	67	1.5	1.00	17,600
FM10-50		498	98	30	67	1.5	1.10	20,200
FM10-60		598	98	30	67	1.5	1.60	23,800
FM10-80		798	98	30	67	1.5	1.70	29,900
FM15-15	150	148	148	30	117	2.0	0.60	11,900
FM15-45		448	148	30	117	2.0	1.70	26,500
FM15-60		598	148	30	117	2.0	2.00	30,200
FM15-75		748	148	30	117	2.0	3.00	36,800
FM15-90		898	148	30	117	2.0	3.40	43,800
FM15-120		1198	148	30	117	2.0	4.00	56,300
FM20-20	200	198	198	30	167	2.0	1.00	17,000
FM20-40		398	198	30	167	2.0	1.80	33,000
FM20-60		598	198	30	167	2.0	2.40	40,800
FM20-80		798	198	30	167	2.0	3.30	50,400
FM20-100		998	198	30	167	2.0	4.00	57,700
FM20-120		1198	198	30	167	2.0	5.00	69,600
FM25-25	250	248	248	30	217	2.0	1.40	23,900

●タイルの大きさに合わせてお選びください。

●寸法違いも特注で製作致します。

深型

※納期についてはお問い合わせください。

FM15-15D



FM15-60D



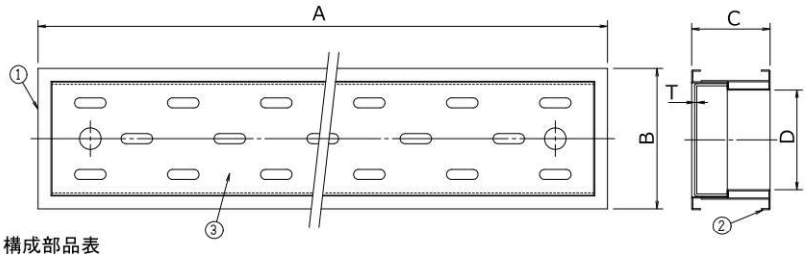

構成部品表

No.	部品名	材質	表面処理
1	本体	SUS304 0.8t ステンレス	ー
2	耳	SUS304 0.8t ステンレス	ー
3	蓋(目皿)	SUS304 ステンレス	ー

価格・寸法表(mm)

製品符号	タイル	A	B	C	D	T	W.G.T kg	価格¥
FM10-40D	100	398	98	55	67	1.5	1.20	19,600
FM10-50D		498	98	55	67	1.5	1.60	22,200
FM10-60D		598	98	55	67	1.5	1.80	26,500
FM10-80D		798	98	55	67	1.5	2.40	32,900
FM15-15D	150	148	148	55	117	1.5	0.60	13,300
FM15-45D		448	148	55	117	2.0	2.00	29,200
FM15-60D		598	148	55	117	2.0	2.40	33,100
FM15-75D		748	148	55	117	2.0	2.80	40,400
FM15-90D		898	148	55	117	2.0	3.40	48,400
FM15-120D		1198	148	55	117	2.0	4.00	62,200
FM20-20D	200	198	198	55	167	2.0	1.20	18,600
FM20-40D		398	198	55	167	2.0	2.20	36,400
FM20-60D		598	198	55	167	2.0	3.00	44,800
FM20-80D		798	198	55	167	2.0	4.00	55,400
FM20-100D		998	198	55	167	2.0	5.00	63,200
FM20-120D		1198	198	55	167	2.0	6.00	76,600
FM25-25D	250	248	248	55	217	2.0	1.60	26,300

●タイルの大きさに合わせてお選びください。

●寸法違いも特注で製作致します。

Ⓗは信頼のブランド

改修用浴室床排水トラップ

ビートラコム は協業化製品です。(詳細は巻頭ページをご参照ください。)

marta-1 50

FRP防水用

マルタ 1号
たて型



●ストレーナは落し込み式。
●h寸法は25.5mm～40.5mm。
●流出口は管用テーパねじ。
●FRP防水板は工場で組み付けて出荷します。
●締付リングを緩めると漏水します。
絶対に緩めないでください。
●※③金具枠と①本体は、シールテープ等を巻いて組み立て、水密性を確保してください。
●標準重量 5.0kg

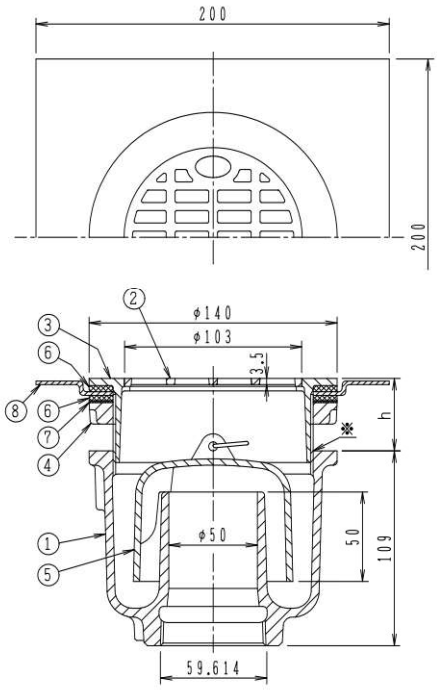

構成部品表

No.	部品名	材質	表面処理
1	本体	FC150 鋳鉄	錆止め塗装
2	ストレーナ	CAC202 黄銅	ニッケルめっき
3	金具枠	CAC202 黄銅	ニッケルめっき
4	締め付けリング	FC150 鋳鉄	錆止め塗装
5	椀	フェノール樹脂	ー
6	パッキン	EPDM	ー
7	スリップワッシャ	PE	ー
8	FRP防水板	FRP	ー

●専用締付ハンドル UH5 別売
¥9,000



呼び	価格¥
50	69,200

marta-2 50

FRP防水用

マルタ 2号
よこ型



●ストレーナは落し込み式。
●本体は、傾斜排水溝付。
●流出口は管用テーパねじ。
●FRP防水板は現場で組み立ててください。
●密閉パッキン、FRP防水板、平パッキン、スリップワッシャを挟んで金具枠を締め付けてください。
●標準重量 6.3kg

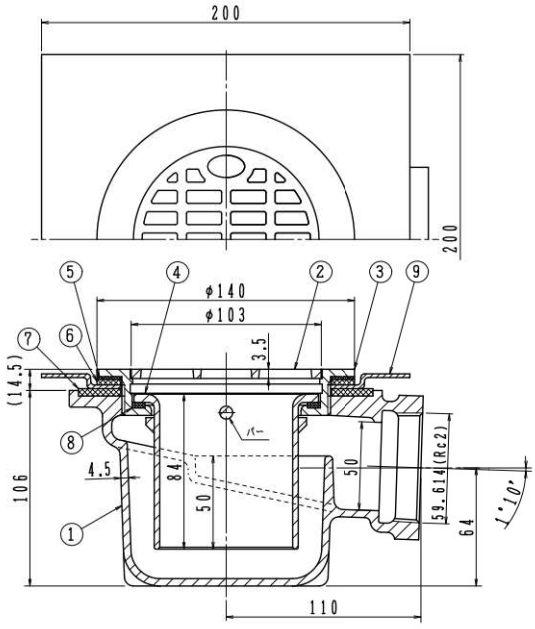

構成部品表

No.	部品名	材質	表面処理
1	本体	FC150 鋳鉄	錆止め塗装
2	ストレーナ	CAC202 黄銅	ニッケルめっき
3	金具枠	CAC202 黄銅	ニッケルめっき
4	封水筒	CAC202 黄銅	ニッケルめっき
5	スリップワッシャ	PE	ー
6	平パッキン	CR	ー
7	密閉パッキン	CR	ー
8	防臭パッキン	CR	ー
9	FRP防水板	FRP	ー

●専用締付ハンドル UH7 別売
¥9,000



呼び	価格¥
50	82,300

㊍は信頼のブランド

FRP防水関連製品

T5B-FRP(SU)

FRP防水用



●つば部にはFRP防水に適したFRP層が付いています。
●ステンレス鋳鋼製排水金具(D(SU))付。
●ストレーナはロック式。
●流出口は管用テーパねじ。
●製品符号の末尾に FW を付けるとフェノール樹脂製の椀になります。

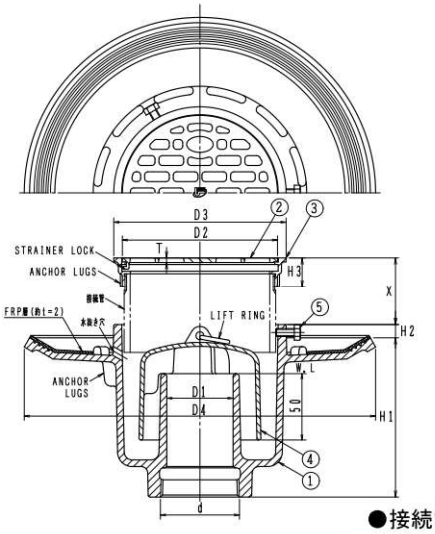

●接続管：片ねじストレート　L=60

構成部品表

No.	部品名	材質	表面処理
1	本体	FC150 鋳鉄	錆止め塗装
2	ストレーナ	SCS13 ステンレス鋳鋼	ー
3	金具枠	SCS13 ステンレス鋳鋼	ー
4	椀	FC150 鋳鉄	錆止め塗装
5	六角ボルト	SWCH 鉄	電気亜鉛めっき

呼び	価格¥	
	接続管なし	接続管付
FW付 40	39,100	41,300
FW付 50	44,400	46,900
FW付 65	56,000	59,000
FW付 80	69,900	74,300
FW付 100	101,000	110,100

価格・寸法表(mm)

呼び	ねじ基準径	本体				ストレーナ		金具枠		X	W.G.T	価格¥	
	d	D1	D4	H1	H2	D2	T	D3	H3		kg	接続管なし	接続管付
40	47.803	40	240	110	10	87	3.5	100	22	22~63	4.9	39,100	41,300
50	59.614	50	265	120	10	117	3.5	130	22	22~63	6.7	44,400	46,900
65	75.184	65	277	141	10	142	4.5	155	26	26~67	8.4	56,000	59,000
80	87.884	80	300	157	10	167	5.5	180	26	26~67	11.2	69,900	74,300
100	113.030	100	369	160	10	230	6.0	244	29	29~68	16.2	101,000	110,100

●通常は接続管付です。接続管が不要な場合は接続管なしでご注文ください。
※納期についてはお問い合わせください。

T5BY-FRP(SU) 50

FRP防水用



●つば部にはFRP防水に適したFRP層が付いています。
●ステンレス鋳鋼製排水金具(D(SU))付。
●ストレーナはロック式。
●流出口は管用テーパねじ。
●標準重量　7.2kg

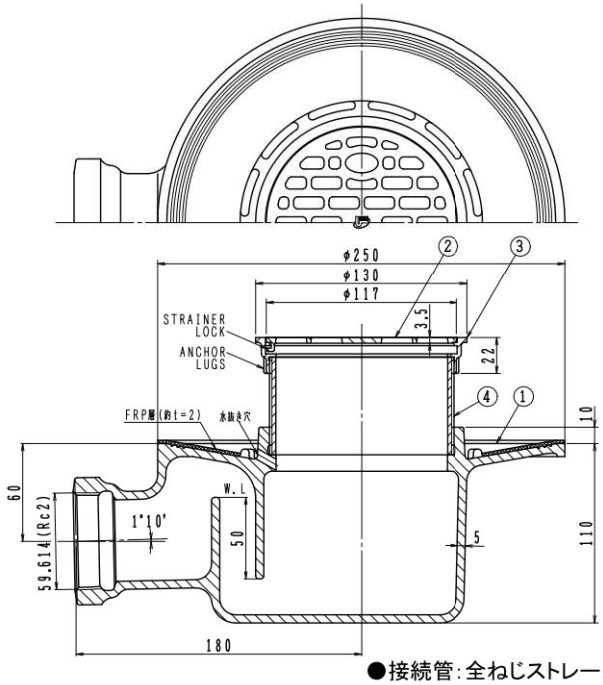

●接続管：全ねじストレート　L=60

構成部品表

No.	部品名	材質	表面処理
1	本体	FC150 鋳鉄	錆止め塗装
2	ストレーナ	SCS13 ステンレス鋳鋼	ー
3	金具枠	SCS13 ステンレス鋳鋼	ー
4	接続管	SGP 鋼管	亜鉛めっき

呼び	価格¥
	接続管付
50	59,300

※納期についてはお問い合わせください。

COB-FRP受つば

FRP防水用



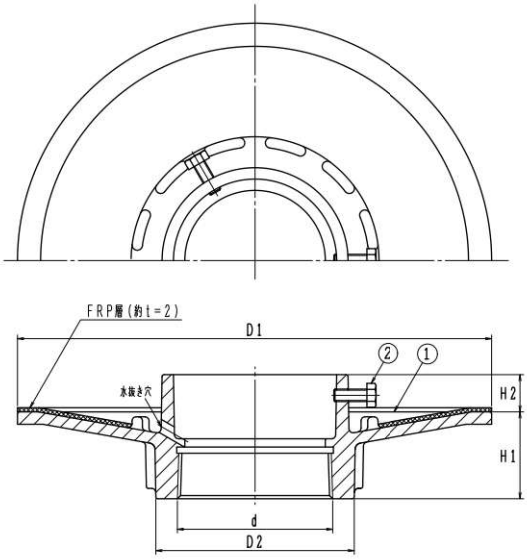

●つば部にはFRP防水に適したFRP層が付いています。
●流出口は管用テーパねじ。

構成部品表

No.	部 品 名	材 質	表面処理
1	受 つ ば	FC150 鋳鉄	錆止め塗装
2	六角ボルト	SWCH 鉄	電気亜鉛めっき

価格・寸法表(mm)

呼び	ねじ基準径 d	D1	D2	H1	H2	W.G.T kg	価格 ¥
40	47.803	190	64	37	18	1.8	20,700
50	59.614	210	78	42	18	2.6	22,100
65	75.184	230	96	42	18	3.2	23,600
80	87.884	240	111	47	18	4.1	24,600
100	113.030	270	139	47	18	4.6	26,700
125	138.430	300	167	52	18	6.3	30,200
150	163.830	330	199	57	18	8.1	34,300

※納期についてはお問い合わせください。



※表面にFRP層を加工してあります。

Ⓗは信頼のブランド

間接排水受金物

FR-S



●流出口は管用平行めねじ(Rp)。

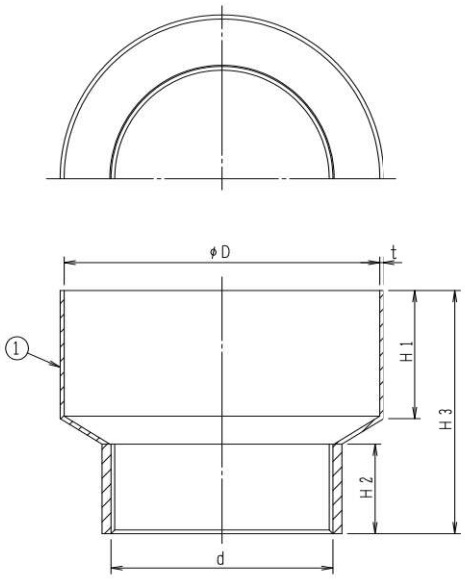

構成部品表

No.	部品名	材質	表面処理
1	本体	SPCC 鉄	電気亜鉛めっき

価格・寸法表(mm)

呼び 流出	呼び 流入	ねじ基準径 d	D	H1	H2	H3	t	W.G.T kg	価格¥
20	50	26.441	50	30	20	90	1.6	0.17	☆ 11,800
	65		65	30	20	90	1.6	0.17	☆ 11,800
	80		80	35	20	90	1.6	0.24	☆ 11,800
	100		100	50	20	100	1.6	0.35	☆ 11,800
25	50	33.249	50	30	20	70	1.6	0.17	☆ 11,800
	65		65	30	20	85	1.6	0.20	☆ 11,800
	80		80	35	20	85	1.6	0.25	11,800
	100		100	50	20	100	1.6	0.36	11,800
32	65	41.910	65	30	25	80	1.6	0.22	☆ 11,800
	80		80	35	25	85	1.6	0.27	11,800
	100		100	50	25	100	1.6	0.38	11,800
	125		125	50	25	100	1.6	0.46	14,500
	150		150	50	25	110	1.6	0.57	15,600
	200		200	60	25	140	1.6	0.89	☆ 39,800
40	65	47.803	65	30	25	70	1.6	0.25	☆ 11,800
	80		80	35	25	80	1.6	0.30	11,800
	100		100	50	25	95	1.6	0.42	11,800
	125		125	50	25	95	1.6	0.49	14,500
	150		150	50	25	105	1.6	0.61	15,600
	200		200	60	25	140	1.6	0.95	☆ 39,800
50	80	59.614	80	35	30	75	1.6	0.41	12,300
	100		100	50	30	95	1.6	0.52	13,300
	125		125	50	30	95	1.6	0.60	15,300
	150		150	50	30	105	1.6	0.73	16,400
	200		200	60	30	145	1.6	1.07	39,800
65	100	75.184	100	50	30	90	1.6	0.63	☆ 17,700
	125		125	50	30	95	1.6	0.71	☆ 20,400
	150		150	50	30	105	1.6	0.83	21,200
	200		200	60	30	140	1.6	1.16	☆ 40,100
	250		250	100	30	185	2.3	2.24	☆109,400
80	125	87.884	125	50	35	95	1.6	0.93	☆ 26,000
	150		150	50	35	105	1.6	1.05	28,300
	200		200	60	35	140	1.6	1.08	42,300
	250		250	100	35	185	2.3	2.30	☆110,200
100	150	113.030	150	50	40	105	1.6	1.33	36,200
	200		200	60	40	135	1.6	1.65	52,600
	250		250	100	40	185	2.3	2.52	☆131,000
125	250	138.430	250	100	45	180	2.3	2.73	☆131,000

☆印の納期についてはお問い合わせください。
上記以外のサイズについてはお問い合わせください。

●FR-S用ステンレス製金網 別売
(金網は16メッシュ)

形状	呼び 流出	呼び 流入	価格¥
 サイズによりツマミの形状が異なります。	20	50	★
		65	2,400
		80	
		100	
	25	50	★
		65	2,400
		80	
		100	
	32	65	2,400
		80	
		100	
		125	
		150	
		200	
	40	65	2,400
		80	
		100	
		125	
		150	
		200	
	50	80	3,700
		100	
		125	
		150	
		200	
	65	100	4,000
		125	
		150	
		200	
		250	
	80	125	4,600
		150	
		200	
		250	
	100	150	5,400
		200	
		250	
	125	250	5,900

※呼び20・25・32・40は同一製品となります。
★印の価格納期についてはお問い合わせください。

T3-FRS



●漏斗(FR-S)。
●流出口は管用テーパねじ。

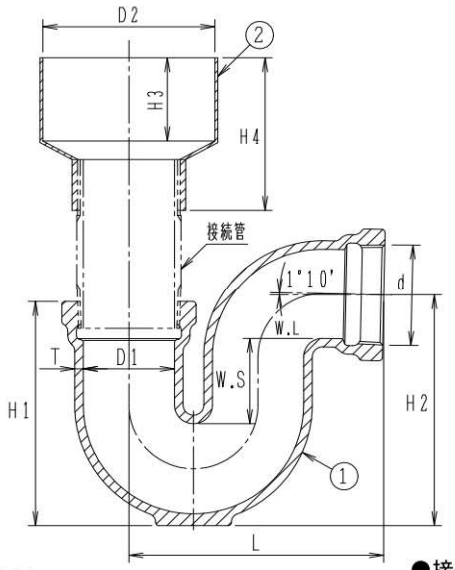

●接続管：片ねじストレート　L=100

構成部品表

No.	部品名	材質	表面処理
1	本体	FC150 鋳鉄	錆止め塗装
1	漏斗	SPCC 鉄	電気亜鉛めっき

価格・寸法表(mm)

呼び 流出	呼び 流入	ねじ基準径 d	本体 D1	H1	H2	L	T	W.S	漏斗 D2	H3	H4	W.G.T kg	価格¥ 接続管なし	接続管付
	65								65	30	70	1.95	☆21,600	☆24,100
	80								80	35	80	2.00	21,600	24,100
40	100	47.803	42	118	120	135	5	50	100	50	95	2.12	21,600	24,100
	125								125	50	95	2.19	24,300	26,800
	150								150	50	105	2.31	25,400	27,900
	200								200	60	140	2.65	☆49,600	☆52,100
	80								80	35	75	2.81	25,300	27,800
	100								100	50	95	2.92	26,300	28,800
50	125	59.614	53	132	136	148	5	50	125	50	95	3.00	28,300	30,800
	150								150	50	105	3.13	29,400	31,900
	200								200	60	145	3.47	52,800	55,300
	100								100	50	90	4.83	☆36,100	☆38,900
	125								125	50	95	4.91	☆38,800	☆41,600
65	150	75.184	68	165	173.5	175	5.5	65	150	50	105	5.03	39,600	42,400
	200								200	60	140	5.36	☆58,500	☆61,300
	250								250	100	185	6.44	☆127,800	☆130,600
	125								125	50	95	7.23	☆50,200	☆53,200
80	150	87.884	81	181	193	204	6	65	150	50	105	7.35	52,500	55,500
	200								200	60	140	7.38	66,500	69,500
	250								250	100	185	8.60	☆134,400	☆137,400
	150								150	50	105	11.13	78,400	82,100
100	200	113.030	105	220	238	249	7.5	65	200	60	135	11.45	94,800	98,500
	250								250	100	185	12.32	☆173,200	☆176,900

☆印の納期についてはお問い合わせください。

●T3-FRS用ステンレス製金網　別売
（金網は16メッシュ）

形状	呼び 流出	呼び 流入	価格¥
 サイズによりツマミの形状が異なります。	40	65	2,400
		80	
		100	
		125	
		150	
		200	
	50	80	3,700
		100	
		125	
		150	
		200	
	65	100	4,000
		125	
		150	
		200	
		250	
	80	125	4,600
		150	
		200	
		250	
	100	150	5,400
		200	
		250	

㊐は信頼のブランド

■接続管（SGP）

ねじ		呼び			価格¥	適用製品			
片ねじ	ストレート	d		L		T3-B(SU)上部 T3B-SO(SU)上部 T5-A(SU)	T3B-SR(SU)上部 T5-AH	T3B-SHO(SU)上部 T5A-COA(SU)	T3B-SRH(SU)上部 T5A-DL
		40	×	60	1,800	T5A-SR(SU) T5A-KSC	T5A-PCD(SU)	T5A-SI(SU)	T5A-ES
		50	×	60	1,800	T5-B(SU)	T5-BH	T5B-COA(SU)	T5B-DL
		65	×	60	1,900	T5B-SR(SU) T5B-KSC	T5B-PCD(SU)	T5B-SI(SU)	T5B-ES
		80	×	60	2,200	T5W-1A	T5W-1B		
		100	×	60	2,500	T5A-SNF(SU)	T5B-SNF(SU)	T5A-SNFH(SU)	T5B-SNFH(SU)
		125	×	60	3,000	COB(SU)	COB-C(SU)	COB-D(SU)	COB-DL
		150	×	60	4,400	COB-PCC(SU)	COB-PCD(SU)	COB-SI(SU)	
		200	×	60	9,100	COB-SO(SU)	COB-SHO(SU)	COB-SR(SU)	COB-SRH(SU)
						MBK-B(SU)上部	MBK-BS上部	BP-B(SU)上部	T16-B(SU)上部
		40	×	100	2,500	T3-A(SU)			
		50	×	100	2,500	T3-D(SU)	T3-DC(SU)	T3-FRS	T3-PCC(SU)
		65	×	100	2,800	T3A-SO(SU)	T3A-SHO(SU)	T3A-SR(SU)	T3A-SRH(SU)
		80	×	100	3,000	T5AS-DBQ	T5BS-DBQ	T5AS-CIQ	T5BS-CIQ
		100	×	100	3,700	BP-A(SU)	BP-D(SU)	BP-DC(SU)	BP-PCC(SU)
						MBK-B(SU)下部	MBK-BS下部		
		100	×	150	5,900	T16-A(SU)			
		150	×	150	10,300				
	テーパ	40	×	100	2,400	T3-B(SU)下部 T3B-SO(SU)下部	T3-BS(SU)下部 T3B-SHO(SU)下部	T3BS-SO(SU)下部 T3B-SR(SU)下部	T3B-SRH(SU)下部
		50	×	100	2,400	T3-CIQ	T3-KSQ	T3-DCW	T3-DBQ
		65	×	100	3,000	JT-3	JT-3LL	JT-3WA	
		80	×	100	3,100	T5A-KSR	T5B-KSR	T16-B(SU)下部	T16-BS(SU)下部
		100	×	100	4,200	T5A-DBQ	T5B-DBQ	T5A-CIQ	T5B-CIQ
		150	×	100	6,600	BP-B(SU)下部 BP-DBQ	BP-CIQ	BP-KSQ	BP-DCW
						COB-KSR			
全ねじ	ストレート	40	×	60	1,900	T3-BS(SU)上部 T5A-S(SU)	T3BS-SO(SU)上部 T5-AH-S	T5AS-COA(SU)	T5AS-DL
		50	×	60	1,900	T5AS-PCD(SU)	T5AS-SI(SU)	T5AS-ES	T5AS-KSC
		65	×	60	2,600	T5B-S(SU)	T5-BH-S	T5BS-COA(SU)	T5BS-DL
		80	×	60	2,900	T5BS-PCD(SU)	T5BS-SI(SU)	T5BS-ES	T5BS-KSC
		100	×	60	3,000	T5AY(SU)	T5BY(SU)	T5W-2A	T5W-2B
		125	×	60	4,400	T5AS-SNF(SU)	T5BS-SNF(SU)	T5AS-SNFH(SU)	T5BS-SNFH(SU)
		150	×	60	5,600	COB-NSA(SU)	COS-C(SU)	COS-D(SU)	COS-DL
		200	×	60	13,100	COS-PCC(SU)	COS-PCD(SU)	COS-SI(SU)	
						COS-SO(SU)	COS-SHO(SU)	COS-SR(SU)	COS-SRH(SU)
						MBK-A(SU)	MBK-AS	T16-BS(SU)上部	

上記以外のL寸法が必要な場合はご相談ください。

※接続管付きの製品は両ねじの製品の場合でも片ねじで出荷致します。
現場の寸法に合わせて切断・ねじ切り等の加工を行ってください。
両ねじが必要な場合は特注（受注生産品）にて承っております。


片ねじ管


両ねじ管

■接続管（SUS）

ねじ		呼び d		L	価格¥
片ねじ	ストレート	40	×	60	6,400
		50	×	60	6,800
		65	×	60	8,900
		80	×	60	9,700
		100	×	60	12,100
		40	×	100	7,300
		50	×	100	8,000
		65	×	100	10,500
		80	×	100	13,100
		100	×	100	16,800
全ねじ	ストレート	40	×	60	8,000
		50	×	60	8,600
		65	×	60	9,100
		80	×	60	11,100
		100	×	60	13,800
		40	×	100	9,100
		50	×	100	9,600
		65	×	100	10,500
		80	×	100	13,100
		100	×	100	16,200

<受注生産品>

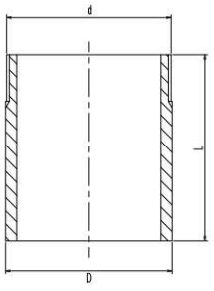

寸法表(mm)

呼び	ねじ基準径 d	D	L	
40	47.803	48.6	60	100
50	59.614	60.5	60	100
65	75.184	76.3	60	100
80	87.884	89.1	60	100
100	113.030	114.3	60	100

●材質：SUS304
●片ねじストレート
●ねじ部：管用平行ねじ

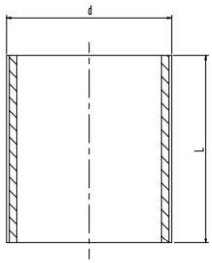

寸法表(mm)

呼び	ねじ基準径 d	L	
40	47.803	60	100
50	59.614	60	100
65	75.184	60	100
80	87.884	60	100
100	113.030	60	100

●材質：SUS304
●全ねじストレート
●ねじ部：管用平行ねじ

上記以外のL寸法が必要な場合はご相談ください。

■接続管（VP）

ねじ		製品符号	呼び d		L	価格¥
片ねじ	テーパ	VP-L	50	×	300	2,300
			65	×	300	3,800
			75	×	300	4,100
			100	×	300	5,100
		VP-LL	50	×	500	4,900
			65	×	500	6,200
			75	×	500	6,700
			100	×	500	11,500

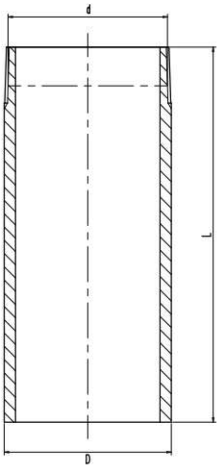

寸法表(mm)

呼び	ねじ基準径 d	D	L	
			VP-L	VP-LL
50	59.614	60	300	500
65	75.184	76	300	500
80	87.884	89	300	500
100	113.030	114	300	500

●材質：塩化ビニル
●片ねじテーパ
●ねじ部：管用テーパねじ

Ⓗは信頼のブランド

空調機用排水トラップ

WGV 50



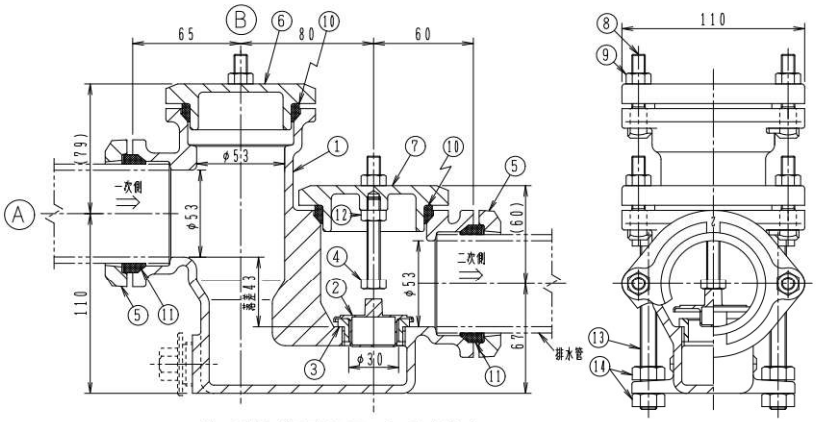

注：吸込静圧400PaまではⒶに
400Pa～1300PaまではⒷに
管を接続してください。

構成部品表

No.	部品名	材質	表面処理
1	本体	FC150 鋳鉄	錆止め塗装
2	フロート弁	樹脂	ー
3	弁座	CAC202 黄銅	ー
4	弁ストッパ	SUS304 ステンレス	ー
5	フランジ	FCD500 ダクテツ	エポキシ粉体塗装
6	キャップ	FC150 鋳鉄	エポキシ粉体塗装
7	キャップ	FC150 鋳鉄	エポキシ粉体塗装
8	T字ボルト	SWCH 鉄	電気亜鉛めっき
9	ナット	SWCH 鉄	電気亜鉛めっき
10	パッキン	SBR	ー
11	パッキン	SBR	ー
12	ナット	SUS304 ステンレス	ー
13	高さ調節ボルト	SWCH 鉄	電気亜鉛めっき
14	ナット	SWCH 鉄	電気亜鉛めっき

●COプラグ付は別途ご指示ください。

呼び	価格¥
50	54,900

●流水口はフランジ式接続法。
●標準重量　4.7kg

構造・機能

●一次側に僅かな静圧が加わると弁が浮上し、スムースに排水します。
●吸込み静圧400Pa～1300Paの空調機に対応できます。
●取付けの際は空調機の高さにご注意ください。
●排水しない時には、弁は面タッチで弁座に密着し、確実に防臭効果を発揮します。
●キャップ⑥はフランジ⑤に替えることにより、配管が可能です。
●年1回はキャップ⑦を開けて、弁及び弁座を清掃してください。
また、キャップ⑥を除去して放流することにより、本体底部のゴミを洗い流すことができます。

ドラムトラップ

T2 50

国土交通省
機械設備工事監理指針



●流出口は管用テーパねじ。
●流入口は差込式。
●流入口エルボは、流出口に対して、左右どちらか90°の位置に配管することが可能です。
●流入口までの排水管は、鉛管の他に、硬質ポリ塩化ビニル管、及び配管用炭素鋼鋼管の使用が可能です。
●標準重量　13.5kg

<受注生産品>

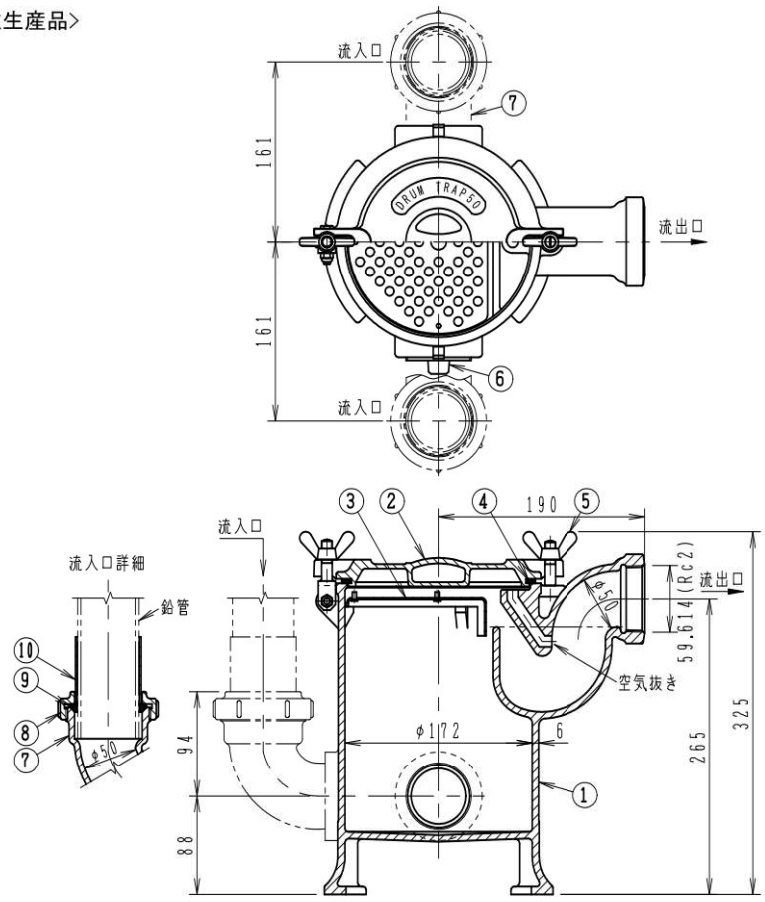

構成部品表

No.	部品名	材質	表面処理
1	本体	FC150 鋳鉄	錆止め塗装
2	カバー	FC150 鋳鉄	錆止め塗装
3	ストレーナ	C2720P 黄銅	ニッケル-クロムめっき
4	パッキン	CR クロロプレンゴム	ー
5	蝶ナット	SUS304 ステンレス	ー
6	プラグ	CAC406 青銅	ニッケル-クロムめっき
7	エルボ	FC150 鋳鉄	錆止め塗装
8	袋ナット	FC150 鋳鉄	錆止め塗装
9	Oリング	CR クロロプレンゴム	ー
10	スリーブ	C2700T 黄銅	ー

●部品No.6のプラグ 呼び2B
●部品No.10スリーブは、鉛管接続時にご使用ください。

呼び	価格¥
50	149,000

Ⓗは信頼のブランド

プラスタートラップ

T9 50



●バーハンドルを持ち上げれば、バスケットとスクリーンを同時に取り出せます。
（取り出しスペースを上部に350mm以上とってください。）
●防水カバー・バスケット・スクリーン・掃除口用プラグ付き。
●流入口・流出口は管用テーパねじ。
●スクリーンは24メッシュ。
●本体滞水量　10.2L
●バスケット滞水量　2.3L
●標準重量　25kg

〈受注生産品〉

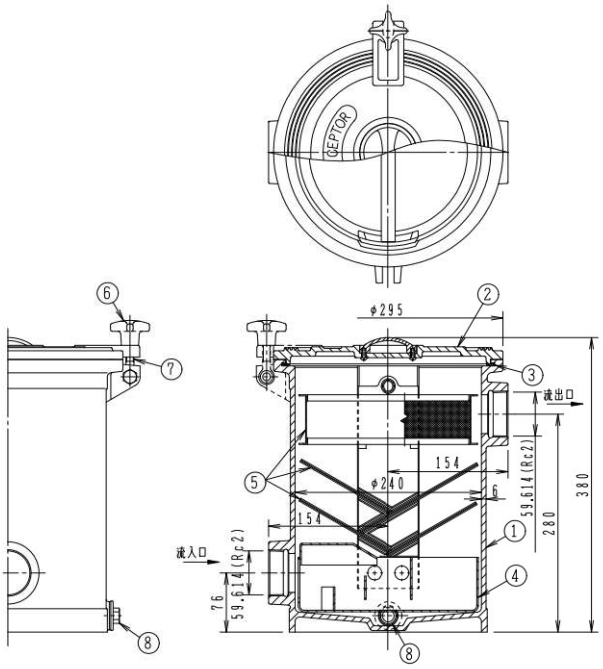

構成部品表

No.	部品名	材質	表面処理
1	本体	FC150 鋳鉄	錆止め塗装
2	カバー	FC150 鋳鉄	錆止め塗装
3	パッキン	CR クロロプレンゴム	ー
4	バスケット	SUS304 ステンレス	ー
5	スクリーン	SUS304 ステンレス	ー
6	クロスノブ	FC200 鋳鉄	錆止め塗装
7	ボルト	SWCH 鉄	電気亜鉛めっき
8	プラグ	CAC202 黄銅	ニッケルークロムめっき

●部品No.8のプラグは CAP 20 ×2個

呼び	価格¥
50	365,800

●T9 50　メンテナンススペース・施工例

●清掃のためのスペースを上部に350mm以上確保してください。

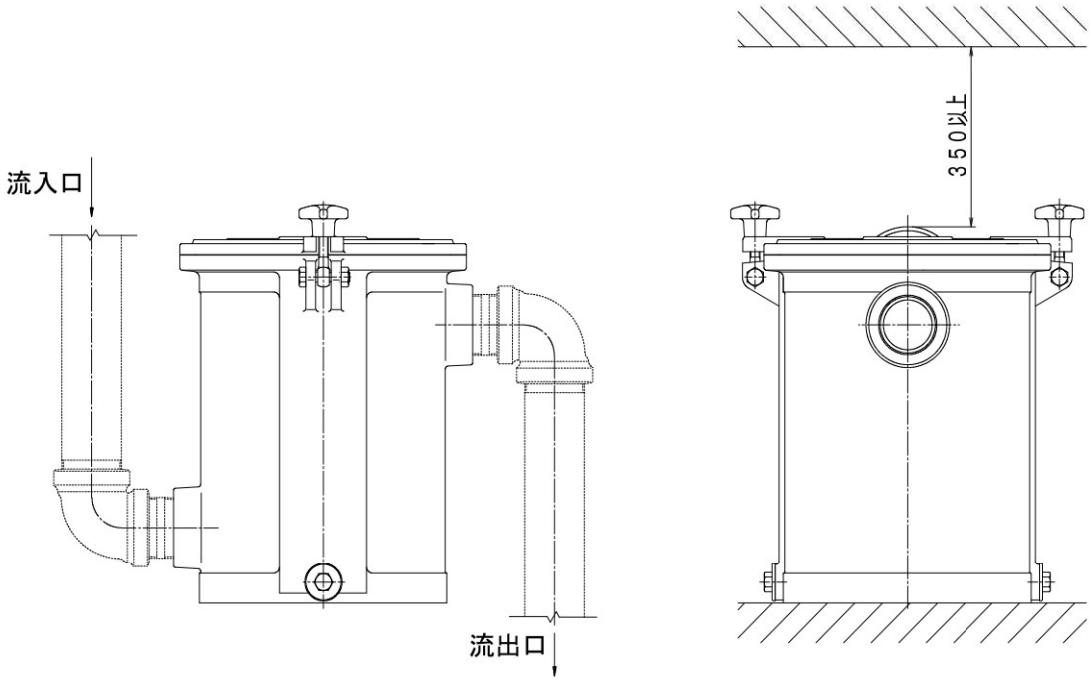

T9-S 50

ステンレス製



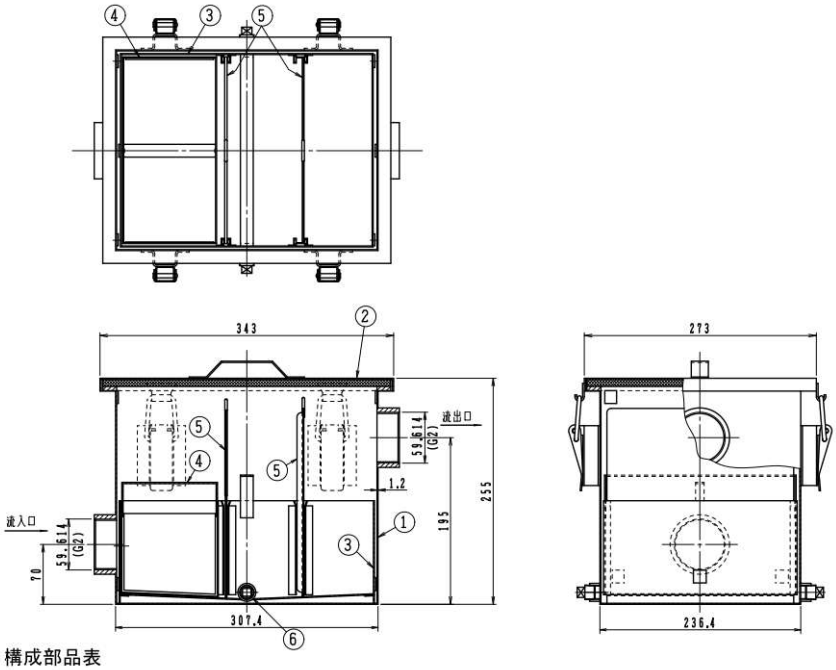

●清掃の為のスペースを上部に300mm以上確保してください。
●バスケット・スクリーン・掃除口プラグ付。
●スクリーンは20メッシュ。
●流入口・流出口は管用平行ねじ。
●完全防水型（耐圧 1.96KPa ）
●本体容量　11.4L
●標準重量　13.0kg

構成部品表

No.	部品名	材質	表面処理
1	本体	SUS304　ステンレス	ー
2	カバー	SUS304　ステンレス	ー
	パッキン	CR　クロロプレンゴム	ー
3	ケーシング	SUS304　ステンレス	ー
4	バスケット	SUS304　ステンレス	ー
5	仕切板	SUS304　ステンレス	ー
6	プラグ	SUS304　ステンレス	ー

●部品No.6のプラグは呼び3/8×2個

呼び	価格¥
50	299,700

T9-S 50　用架台

＜受注生産品＞

架台も製作致します。

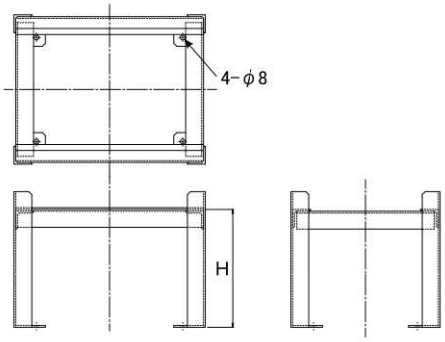

呼び	価格¥	
	SUS製	SS製
H=200	174,000	104,400

●材質：SUS304、SS400（グレー塗装）からお選びください。
●高さHはご要望により対応いたします。（別途価格）
●床設置用のアンカー・ビス等は別途ご用意ください。

●T9-S 50　メンテナンススペース・施工例

●清掃のためのスペースを上部に300mm以上、側面の壁に対して130mm以上確保してください。

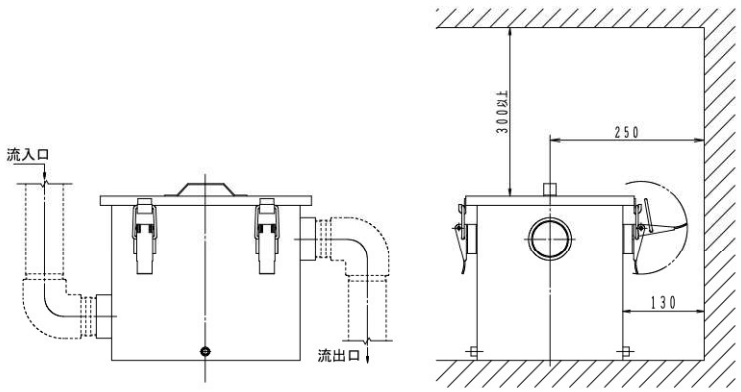

Ⓗは信頼のブランド

関連製品

STS

スラブ貫通スリーブ



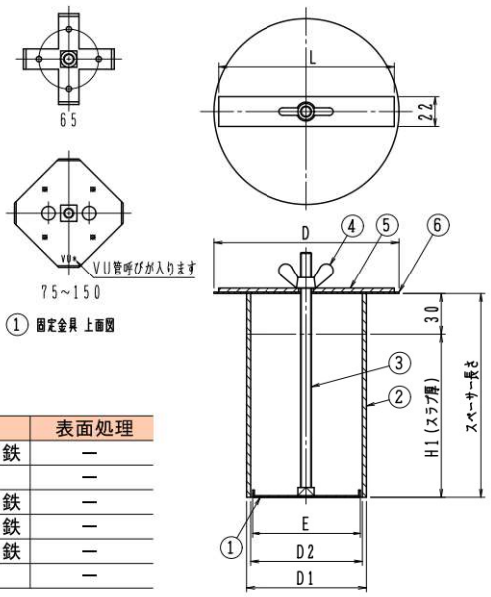

構成部品表

No.	部品名	材質	表面処理
1	固定金具	SECC 鉄	ー
2	スペーサー	塩ビ VU管	ー
3	長ねじ	SWCH 鉄	ー
4	蝶ナット	SWCH 鉄	ー
5	締付金具	SS400 鉄	ー
6	養生蓋	ABS樹脂	ー

価格・寸法表(mm)

呼び	E	L	D	D1	D2	価格¥
65	67	130	137	76	71	2,400
75	80	130	137	89	83	2,500
100	104	130	137	114	107	2,800
125	128	170	163	140	131	4,000
150	151	170	187	165	154	5,400

●長ねじ、蝶ナットの呼びはM8。
●スラブ厚 H1 に応じスペーサー長さを調整いたします。
（スペーサー長さ=201mm以上より別途価格）
●ご注文の際は「スペーサー長さ」をご指示ください。
「スペーサー長さ」は、スラブ厚 H1 ＋30mm程度で設定してください。

ピュアブロック

特殊蒸発防止剤



●効果持続期間　3年間
●使用量：排水口1ヶ所につき約45ml

<受注生産品>

ピュアブロックの特徴

●悪臭＆害虫をブロック
排水口からの悪臭や害虫を3年間ブロック。
●定期管理の人件費を大幅カット
効果持続期間が3年間と非常に長く、人件費を大幅削減。
●圧倒的なコストパフォーマンス
ボトル1本で約20回分。（排水口1ヶ所につき約45ml）
※台所・洗濯機置き場・浴室・トイレ・洗面台などに
●ラクラク作業
よく振ってから1ヶ所に約45mlを流し込むだけ。
●オリジナル成分配合
虫よけ成分・防カビ成分・消臭成分・除菌成分を配合。

ピュアブロックが画期的な効果を発揮する仕組み

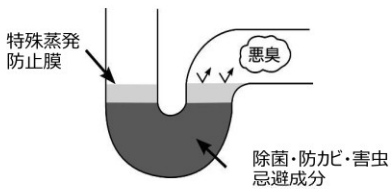

価格¥
150,000／ケース

※ケース単位（1ケース10本入り）での販売となります。

通気口金具(ベントキャップ・ギャラリ)埋込型

ビートラコム は協業化製品です。(詳細は巻頭ページをご参照ください。)

VC-S2

JCW205 VC-BA

アルミ合金鋳物製



●通気管接続口は管用テーパねじ。

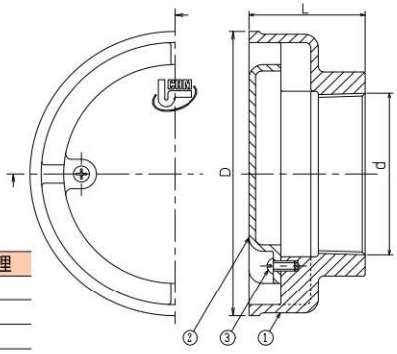

構成部品表

No.	部品名	材質	表面処理
1	本体	AC7A アルミニウム	ー
2	キャップ	AC7A アルミニウム	ー
3	丸ビス	C3602W 黄銅	ー

価格・寸法表(mm)

呼び	ねじ基準径 d	D	L	W.G.T kg	価格¥
40	47.803	96	44	0.3	10,700
※ 50	59.614	109	48	0.4	11,800
※ 65	75.184	134	55	0.6	16,000
※ 80	87.884	155	62	0.9	20,700
※ 100	113.030	201	72	1.4	30,300
※ 125	138.430	251	81	2.6	46,500
150	163.830	280	81	3.1	54,700

●※JCW205

VC-S2N (網付)

アルミ合金鋳物製



●ステンレス製防虫網 16メッシュ付。
●通気管接続口は管用テーパねじ。

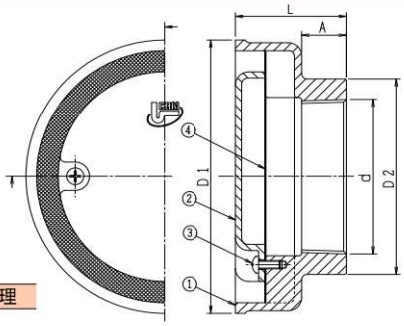

構成部品表

No.	部品名	材質	表面処理
1	本体	AC7A アルミニウム	ー
2	キャップ	AC7A アルミニウム	ー
3	丸ビス	C3602W 黄銅	ー
4	防虫網	SUS304 ステンレス	ー

価格・寸法表(mm)

呼び	ねじ基準径 d	D1	D2	L	A	W.G.T kg	価格¥
40	47.803	96	64	44	16	0.3	33,500
50	59.614	109	78	48	19	0.4	35,800
65	75.184	134	96	55	22	0.6	39,700
80	87.884	155	111	62	24.5	0.9	47,800
100	113.030	201	139	72	29	1.4	59,000
125	138.430	251	169	81	32	2.6	72,200
150	163.830	280	190	81	35	3.1	80,700

VA-2

国土交通省 VA2
JCW205 VA-2

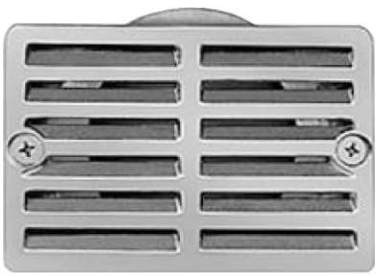

●通気管接続口は管用テーパねじ。

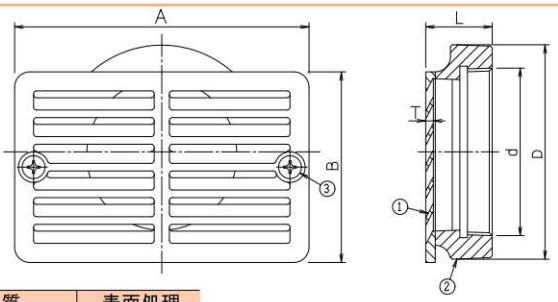

構成部品表

No.	部品名	材質	表面処理
1	ふた	CAC202 黄銅	ニッケルークロムめっき
2	本体	FC150 鋳鉄	溶融亜鉛めっき
3	皿小ねじ	SUS304 ステンレス	ー

価格・寸法表(mm)

呼び	ねじ基準径 d	A	B	D	T	L	W.G.T kg	価格¥
50	59.614	100	75	78	3.0	30	0.7	14,400
80	87.884	155	100	111	4.0	35	1.5	25,000
100	113.030	190	130	139	6.0	50	2.5	41,200

●部品No.3皿小ねじは、50:M4×10、80:M6×12、100:M8×15。

Ⓗは信頼のブランド

通気口金具(掃兼ベントキャップ)露出型

ビートラコム は協業化製品です。(詳細は巻頭ページをご参照ください。)

VC-M（防鳥網付）
VC-MN（防虫網付）

差込式



＊写真はVC-M

●スライド開閉式カバー
●通気管接続口は差込式。

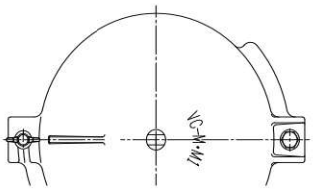

構成部品表

No.	部品名	材質	表面処理
1	本体	FC150 鋳鉄	溶融亜鉛めっき
2	カバー	FC150 鋳鉄	溶融亜鉛めっき
3	蝶ボルト	SUS304 ステンレス	ー
4	網	SUS304 ステンレス	ー
5	ボルト	SUS304 ステンレス	ー
6	ボルト	SUS304 ステンレス	ー
7	ワッシャ	SUS304 ステンレス	ー
8	ナット	SUS304 ステンレス	ー

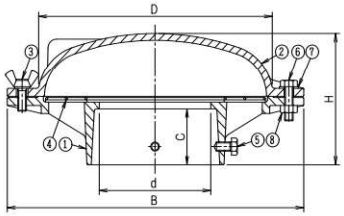

価格・寸法表(mm)

呼び	d	D	B	H	C	W.G.T kg	価格¥ VC-M	価格¥ VC-MN
80	81	182	240	96	39	3.7	33,200	38,300
100	105	222	280	116	49	5.2	34,800	39,700
125	131	266	325	122	49	7.8	40,900	52,700

※VC-MNの納期についてはお問い合わせください。

VC-M1（防鳥網付）
VC-M1N（防虫網付）

ねじ込式



＊写真はVC-M1

●スライド開閉式カバー
●通気管接続口は管用テーパねじ。

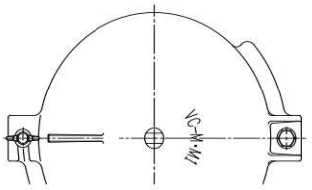

構成部品表

No.	部品名	材質	表面処理
1	本体	FC150 鋳鉄	溶融亜鉛めっき
2	カバー	FC150 鋳鉄	溶融亜鉛めっき
3	蝶ボルト	SUS304 ステンレス	ー
4	網	SUS304 ステンレス	ー
5	ボルト	SUS304 ステンレス	ー
6	ワッシャ	SUS304 ステンレス	ー
7	ナット	SUS304 ステンレス	ー

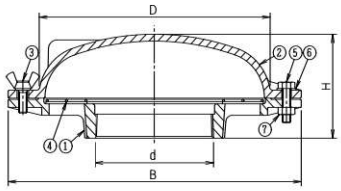

価格・寸法表(mm)

呼び	ねじ基準径 d	D	B	H	W.G.T kg	価格¥ VC-M1	価格¥ VC-M1N
80	87.884	182	240	81	3.8	36,800	43,900
100	113.030	222	280	91	5.3	38,600	45,500
＊125	138.430	266	325	97	8.0	45,800	60,300

※VC-M1Nの納期についてはお問い合わせください。　＊印は製造中止予定品

VC-M2R

アルミ合金鋳物製

差込式



●スライド開閉式カバー
●防鳥リング一体型。
●通気管接続口は差込式。

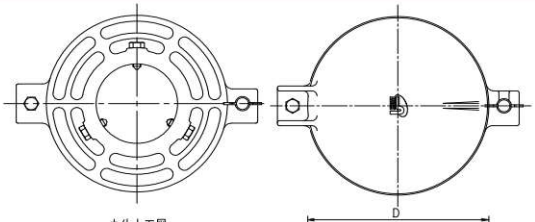

本体上面図

構成部品表

No.	部品名	材質	表面処理
1	本体	AC7A アルミ合金鋳物	ー
2	カバー	AC7A アルミ合金鋳物	ー
3	蝶ボルト	SUS304 ステンレス	ー
4	締付ボルト	SUS304 ステンレス	ー
5	ボルト	SUS304 ステンレス	ー
6	ワッシャ	SUS304 ステンレス	ー
7	Uナット	SUS304 ステンレス	ー

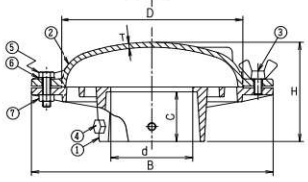

価格・寸法表(mm)

呼び	d	D	B	H	C	T	W.G.T kg	価格¥
80	81	180	240	100	50	5	1.2	41,800
100	105	220	280	110	50	5	1.6	46,100
125	131	265	325	115	50	6	2.2	64,800

通気口金具(ベントキャップ)露出型

VC-B



●差込式。

構成部品表

No.	部品名	材質	表面処理
1	本体	FC150 鋳鉄	溶融亜鉛めっき
2	丸ビス	C3602W 黄銅	ー

●部品No.2の丸ビス M6×15 1個

価格・寸法表(mm)

呼び	D	H1	H2	W.G.T kg	価格¥
40	87	34	20	0.4	3,700
50	103	41	20	0.5	4,700
65	130	47	20	0.7	5,200
80	151	54	20	1.0	6,200
100	192	68	20	1.7	7,800
125	236	78	20	3.2	12,100

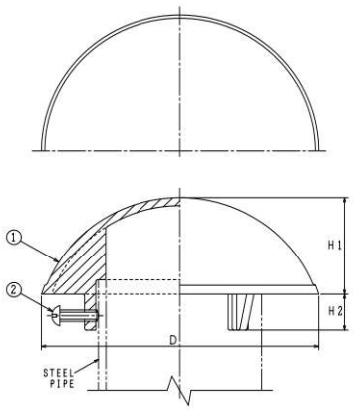

VC-B1

JCW205 VC-EF



●通気管接続口は管用テーパねじ。

価格・寸法表(mm)

呼び	ねじ基準径 d	D	H1	H2	W.G.T kg	価格¥
40	47.803	105	45	15	1.1	7,400
※ 50	59.614	125	55	15	1.5	10,000
※ 65	75.184	140	65	15	2.0	10,900
※ 80	87.884	160	72	18	2.4	11,200
※ 100	113.030	200	80	20	3.2	12,200
※ 125	138.430	241	100	23	5.7	28,800
※ 150	163.830	274	115	24	6.8	53,800

●※JCW205

●本体は鋳鉄製、溶融亜鉛めっき仕上。

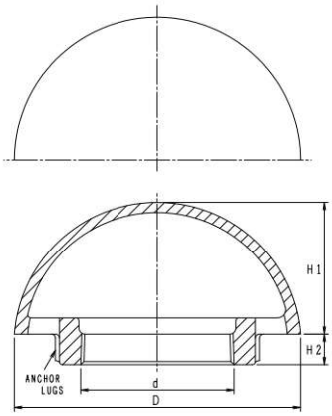

VC-B1N (網付)



●ステンレス製防虫網 16メッシュ付。

●通気管接続口は管用テーパねじ。

<受注生産品>

構成部品表

No.	部品名	材質	表面処理
1	本体	FC150 鋳鉄	溶融亜鉛めっき
2	防虫網	SUS304 ステンレス	ー

価格・寸法表(mm)

呼び	ねじ基準径 d	D	H1	H2	W.G.T kg	価格¥
40	47.803	105	45	15	1.1	23,700
50	59.614	125	55	15	1.5	24,700
65	75.184	140	65	15	2.0	27,100
80	87.884	160	72	18	2.4	29,600
100	113.030	200	80	20	3.2	30,400
125	138.430	241	100	23	5.7	51,900
150	163.830	274	115	24	6.8	72,900

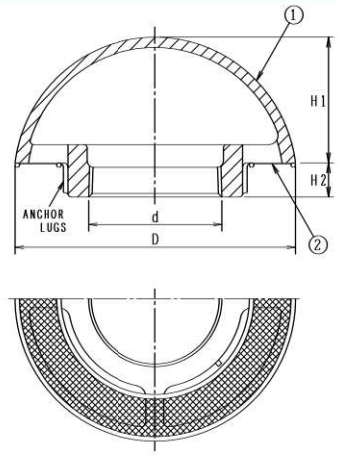

VC-B1R (防鳥輪付)



●ステンレス製防鳥輪付。

●通気管接続口は管用テーパねじ。

<受注生産品>

構成部品表

No.	部品名	材質	表面処理
1	本体	FC150 鋳鉄	溶融亜鉛めっき
2	防鳥輪	SUS304 ステンレス	ー

価格・寸法表(mm)

呼び	ねじ基準径 d	D	H1	H2	W.G.T kg	価格¥
80	87.884	160	72	18	2.4	15,100
100	113.030	200	80	20	3.2	17,700
125	138.430	241	100	23	5.7	37,400
150	163.830	274	115	24	6.8	54,700

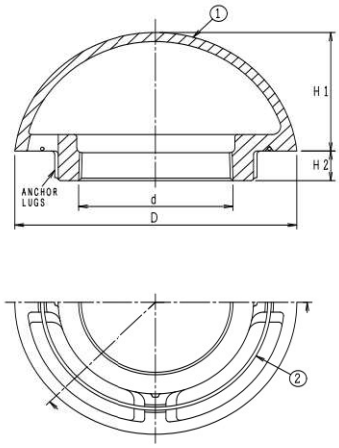

㊊は信頼のブランド

通気口金具(ベントキャップ)露出型

ビートラコム は協業化製品です。(詳細は巻頭ページをご参照ください。)

VC-B2

JCW205 VC-EA

アルミ合金鋳物製



●通気管接続口は管用テーパねじ。

価格・寸法表(mm)

呼び	ねじ基準径 d	D	H1	H2	W.G.T kg	価格¥
40	47.803	105	45	15	0.5	9,100
※ 50	59.614	125	55	15	0.6	11,600
※ 65	75.184	140	65	15	0.8	12,900
※ 80	87.884	160	72	18	1.1	15,800
※ 100	113.030	200	80	20	1.5	24,500
※ 125	138.430	241	100	23	1.8	51,800
※ 150	163.830	274	115	24	2.3	71,900

●※JCW205

●本体はアルミ鋳物製(AC7A)

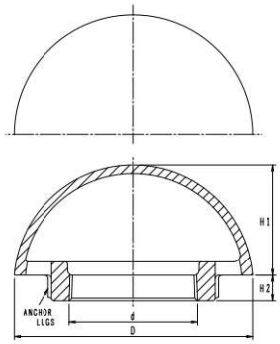

VC-B2N (網付)

アルミ合金鋳物製



●ステンレス製防虫網 16メッシュ付。

●通気管接続口は管用テーパねじ。

<受注生産品>

構成部品表

No.	部品名	材質	表面処理
1	本体	AC7A アルミニウム	ー
2	防虫網	SUS304 ステンレス	ー

価格・寸法表(mm)

呼び	ねじ基準径 d	D	H1	H2	W.G.T kg	価格¥
40	47.803	105	45	15	0.5	26,100
50	59.614	125	55	15	0.6	28,800
65	75.184	140	65	15	0.8	30,900
80	87.884	160	72	18	1.1	35,300
100	113.030	200	80	20	1.5	44,500
125	138.430	241	100	23	1.8	64,400
150	163.830	274	115	24	2.3	84,600

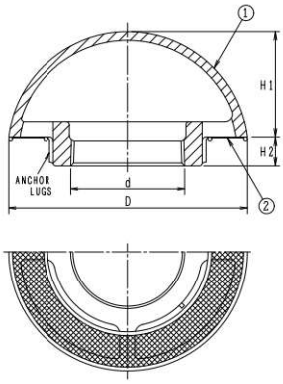

VC-B2R (防鳥輪付)

アルミ合金鋳物製



●ステンレス製防鳥輪付。

●通気管接続口は管用テーパねじ。

<受注生産品>

構成部品表

No.	部品名	材質	表面処理
1	本体	AC7A アルミニウム	ー
2	防鳥輪	SUS304 ステンレス	ー
3	止めビス	SUS304 ステンレス	ー

価格・寸法表(mm)

呼び	ねじ基準径 d	D	H1	H2	W.G.T kg	価格¥
40	47.803	105	45	15	0.5	22,000
50	59.614	125	55	15	0.6	25,400
65	75.184	140	65	15	0.8	30,700
80	87.884	160	72	18	1.1	33,000
100	113.030	200	80	20	1.5	47,700
125	138.430	241	100	23	1.8	65,600
150	163.830	274	115	24	2.3	85,100

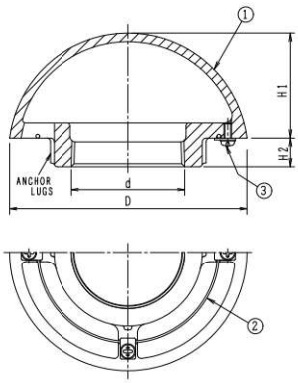

VC-B3R (防鳥輪付)

ステンレス製



●ステンレス製防鳥輪付。

●通気管接続口は管用テーパねじ。

価格・寸法表(mm)

呼び	ねじ基準径 d	W.G.T kg	価格¥
80	87.884	1.0	22,700
100	113.030	1.1	25,500

●材質:SUS304(ソケット部:SCS13)

●傘部はヘアーライン仕上げ

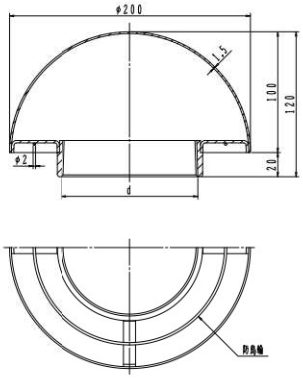

通気口金具(樹脂製)

DV-VO

都市再生機構　J-401

樹脂製

差込式



●色はグレーです。
●硬質ポリ塩化ビニル管　VP・VU差込型。
●材質:PVC　ポリ塩化ビニル製
●標準重量　0.6kg

都市再生機構　J-501
VR-PC
VR-PCL
VR-PCLL
VR-PC3L
と組合せてご使用いただけます。

硬質ポリ塩化ビニル管は別途ご用意ください。

呼び	価格¥
100	20,500

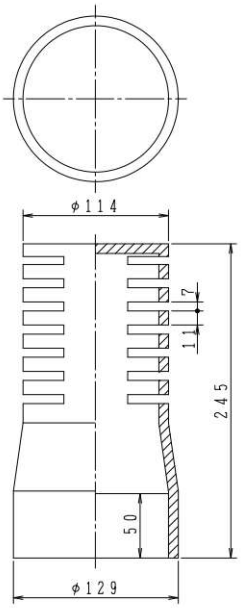

VCB-V

樹脂製

差込式



●色はグレーです。

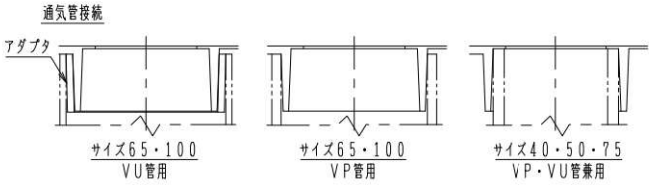

構成部品表

No.	部品名	材質	表面処理
1	本体	塩ビ	ー
2	カバー	塩ビ	ー
3	ナット	C3602W　黄銅	ー
4	アダプタ	塩ビ	ー

価格・寸法表(mm)

呼び	H1	H2	D	価格¥
40	46	105	157	6,700
50・65 兼用	46	106	157	7,000
75・100 兼用	53	128	215	9,400

●サイズ50・65及び75・100は兼用です。
●サイズ40にはアダプターは付属しません。

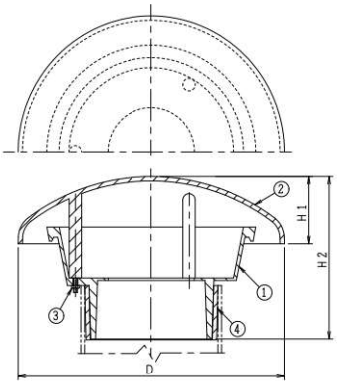

金具類

VT 32 鋳鉄製通気管金具



●銅製スクリーン(40メッシュ)及び止めリング付。
●通気管接続口は管用テーパねじ(呼び径32)。
●標準重量　1.2kg

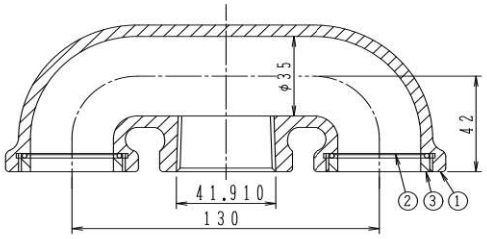

構成部品表

No.	部品名	材質	表面処理
1	本体	FC200　鋳鉄	錆止め塗装
2	スクリーン	銅あみ	ー
3	止めリング	CAC202　黄銅	ニッケル-クロムめっき

呼び	価格¥
32	20,400

●当製品は監督官庁の仕様に適合しております。
消防関係法規集<抜粋>
危険物の規制に関する規則<第20条>
1.無弁通気管
イ.直径は30ミリメートル以上であること。
ロ.先端は水平より下に45度以上曲げ、雨水の侵入を防ぐ構造にすること。
ハ.細目の銅網等による引火防止装置を設けること。

Ⓗは信頼のブランド

排水竪管関連製品　満水試験継手（MDジョイント）

※価格及び詳細については「排水鋼管用可とう継手」のカタログをご参照ください。

WPF-M　掃除口付満水試験伸縮継手



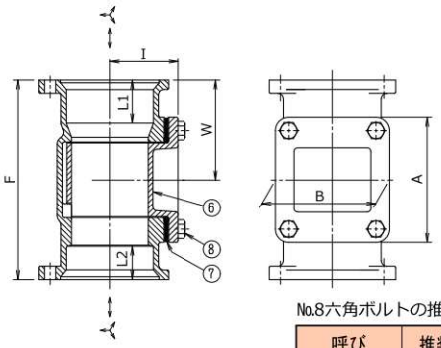

※№8六角ボルトには二硫化モリブデン入りの潤滑油をねじ面に塗布することをお薦めいたします。
●MDフランジセット,ED-Cフランジセット,
ED-C EPDM耐熱フランジセットをご使用ください。

№8六角ボルトの推奨締付トルク

呼び	推奨締付トルク
2	8N･m
2½～4	10N･m
5～6	12N･m

※片締めにならないよう均等に締付けてください。

構成部品表

No.	部品名	材　質	表面処理
6	蓋	FC150　鋳鉄	エポキシ粉体塗装
7	パッキン	CR クロロプレンゴム	―
8	六角ボルト	SUS304 ステンレス	―

寸法表(mm)

呼び	I	F	W	A	B	L1	L2
2	51	190	95	130	92	35	25
2½	60	200	100	132	108	40	30
3	72	210	105	132	120	45	35
4	80	220	110	132	146	50	40
5	93	230	115	132	170	55	45
6	106	230	115	132	194	55	45

WPFM-Ⅱ　掃除口付満水試験継手

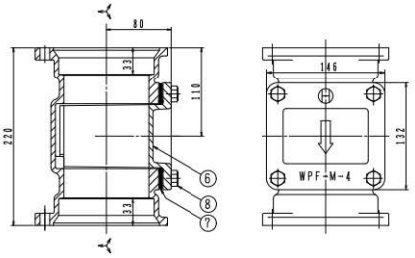

※№8六角ボルトには二硫化モリブデン入りの潤滑油をねじ面に塗布することをお薦めいたします。
●MDフランジセット,EDフランジセット,EPDM耐熱フランジセットをご使用ください。

構成部品表

No.	部品名	材　質	表面処理
6	蓋	FC150　鋳鉄	エポキシ粉体塗装
7	パッキン	CR クロロプレンゴム	―
8	六角ボルト	SUS304 ステンレス	―

№8六角ボルトの推奨締付トルク

呼び	推奨締付トルク
4	10N･m

※片締めにならないよう均等に締付けてください。

WT-V　満水試験用冶具　※近日設計変更予定



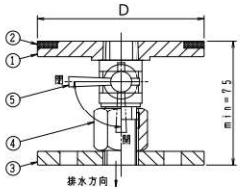

●WPF-M、WPFM-Ⅱでご使用ください。

構成部品表

No.	部品名	材　質	表面処理
1	密閉蓋	SS400　鉄	錆止め塗装
2	パッキン	CR クロロプレンゴム	―
3	固定蓋	SS400　鉄	錆止め塗装
4	調節ナット	CAC202　黄銅	クロームめっき
5	ボールバルブ	CAC202　黄銅	クロームめっき

寸法表(mm)

呼び	D
2	70
2½	85
3	96
4	120
5	144
6	168

WT-S　満水試験用冶具（横抜き兼用）　※近日設計変更予定



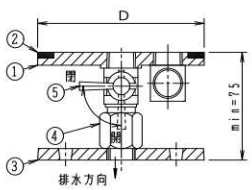

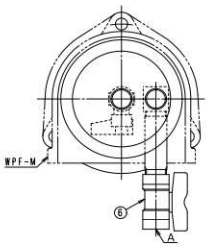

●⑥ボールバルブを開けることによって横方向に水を抜くことが出来ます。
●WPF-M、WPFM-Ⅱでご使用ください。

構成部品表

No.	部品名	材　質	表面処理
1	密閉蓋	SS400　鉄	錆止め塗装
2	パッキン	CR クロロプレンゴム	―
3	固定蓋	SS400　鉄	錆止め塗装
4	調節ナット	CAC202　黄銅	クロームめっき
5	ボールバルブ	CAC202　黄銅	クロームめっき
6	ボールバルブ	C3771　黄銅	―

寸法表(mm)

呼び	D	A	呼び	D	A
2½	85	Rc⅛	5	144	Rc⅜
3	96	Rc¼	6	168	Rc⅜
4	120	Rc⅜			

通気口金具及び防水継手の施工上のご注意

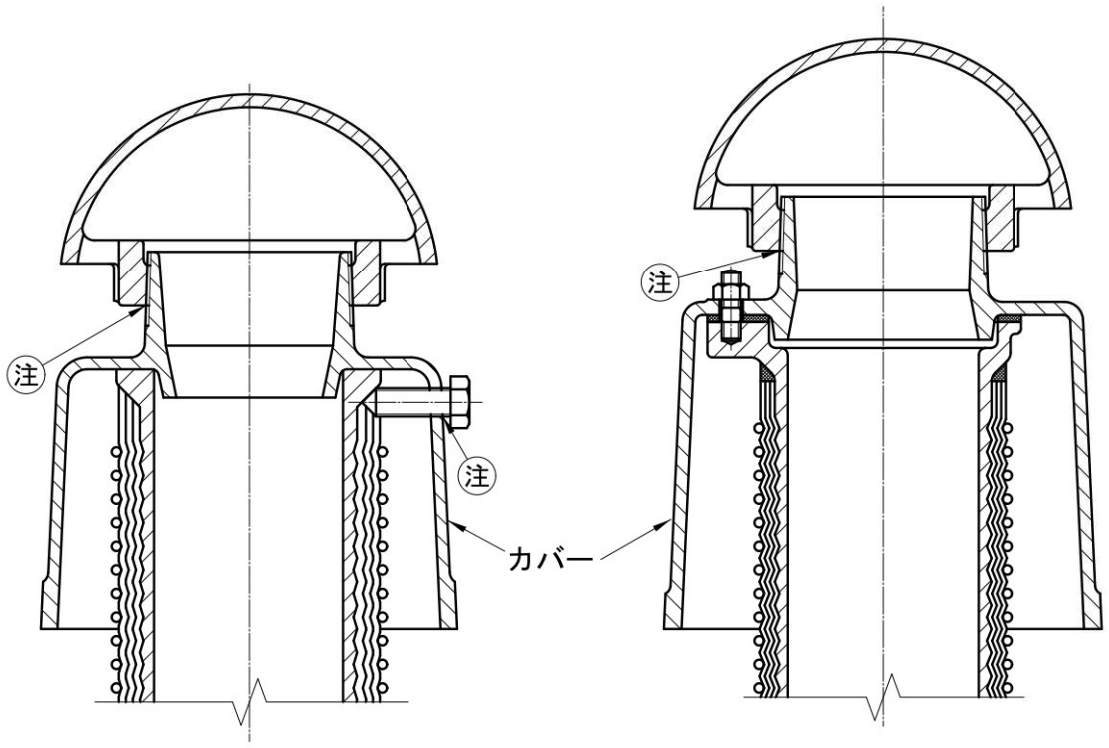

防水継手（VR-TH-F等）　　防水継手（VR-PCN等）

ねじ部接続についてのお願い　図中㊟
ねじ部は施工後の錆発生を防ぐ為、防錆処理を行ってください。
推奨剤：JIS K5621　2種相当品（一般用錆止めペイント）

カバーの塗装について
防水継手のカバーは一次防錆となっております。
塗装にキズなどがつくと錆が発生致します。
長くご使用する為には防錆・耐候性のある塗装で上塗りして頂く事を
お勧め致します。

㊊は信頼のブランド

防水継手

ビートラコム は協業化製品です。(詳細は巻頭ページをご参照ください。)

VR-TH-FD
接続管調節型

VR-TH-FD-B1
鋳鉄製ベントキャップ　VC-B1付

VR-TH-FD-B2
アルミ製ベントキャップ　VC-B2付

VR-TH-FD-M1
鋳鉄製掃兼ベントキャップ　VC-M1付

VR-TH-FD-M2R
アルミ製掃兼ベントキャップ　VC-M2R付

打込型



※接続管は別売りとなります。
下記、接続管をご参照ください。

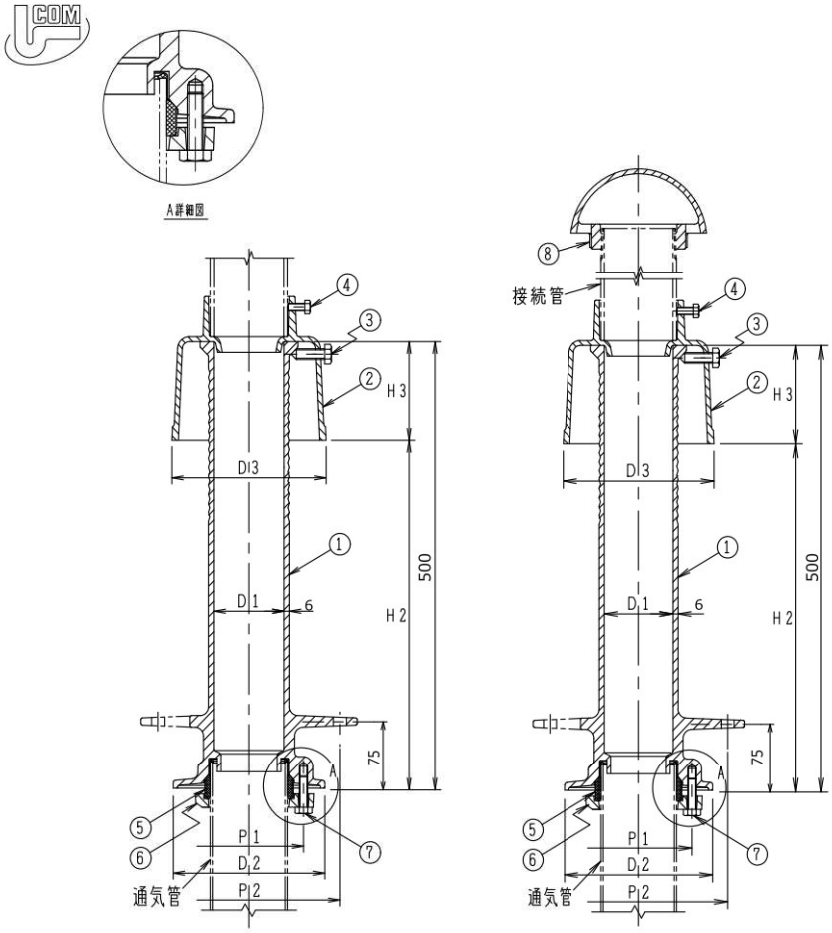

●施工例については、148ページをご参照ください。

構成部品表

No.	部品名	材質	表面処理
1	本体	FC150 鋳鉄	錆止め塗装
2	カバー	FC150 鋳鉄	エポキシ粉体塗装
3	締付ボルト	SUS304 ステンレス	ー
4	固定ボルト	SUS304 ステンレス	ー
5	パッキン	NBR ニトリルゴム	ー
6	フランジ	FCD500-7 ダクテツ	エポキシ粉体塗装
7	六角ボルト	SWCH 鉄	電気亜鉛めっき
8	ベントキャップ	ー	ー

●No.3締付ボルト M12×38　3個。
●No.4固定ボルト 80:M8×15　3個、100～150:M10×20　3 個。
●No.8ベントキャップは、下記接続管と組合わせて
お選びください。

価格・寸法表(mm)

	呼び	D1	D2	D3	P1	P2	H2	H3	VR-TH-FD W.G.T kg	VR-TH-FD 価格¥	VR-TH-FD-B1 W.G.T kg	VR-TH-FD-B1 価格¥	VR-TH-FD-B2 W.G.T kg	VR-TH-FD-B2 価格¥	VR-TH-FD-M1 W.G.T kg	VR-TH-FD-M1 価格¥	VR-TH-FD-M2R W.G.T kg	VR-TH-FD-M2R 価格¥
	80	81	175	178	126	210	390	110	15.2	60,500	17.6	71,700	16.3	76,300	20.3	97,300	16.4	102,300
	100	105	200	203	152	235	380	120	16.5	68,700	19.7	80,900	18.0	93,200	23.9	107,300	18.1	114,800
☆	125	131	227	229	178	260	380	120	22.7	103,200	28.4	132,000	24.5	155,000	33.2	＊149,000	24.9	168,000
☆	150	155	256	251	210	287	380	120	26.9	＊138,500	33.4	＊192,300	29.7	＊210,400	ー	ー	ー	ー

☆印の納期についてはお問い合わせください。　＊印は製造中止予定品

接続管 SGPねじなし(別売)

呼び	長さL	材質	価格¥	適用ベントキャップ(掲載ページ)
80	200	SGP	5,200	VC-B (P131)
100	200	SGP	6,400	VC-M (P130)
125	200	SGP	10,000	VC-M2R (P130)
150	200	SGP	11,700	

接続管 SGP片ねじテーパ(別売)

呼び	長さL	材質	価格¥	適用ベントキャップ(掲載ページ)
80	200	SGP	6,200	VC-B1 (P131)
100	200	SGP	9,000	VC-B1R (P131)
125	200	SGP	12,500	VC-B2 (P132)
150	200	SGP	14,400	VC-B3R (P132)
				VC-M1 (P130)

VR-TH-F・-LF兼用打込治具(別売)

呼び	価格¥
80	6,000
100	7,000
125	7,700
150	8,900

●接続管SGP(別売)はご希望の長さにも別途対応いたします。※受注生産品

防水継手

VR-TH-LFD
接続管調節型

VR-TH-LFD-B1
鋳鉄製ベントキャップ　VC-B1付

VR-TH-LFD-B2
アルミ製ベントキャップ　VC-B2付

VR-TH-LFD-M1
鋳鉄製掃兼ベントキャップ　VC-M1付

VR-TH-LFD-M2R
アルミ製掃兼ベントキャップ　VC-M2R付

打込型

ロングタイプ



※接続管は別売りとなります。
下記、接続管をご参照ください。

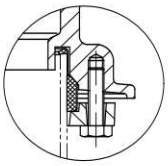

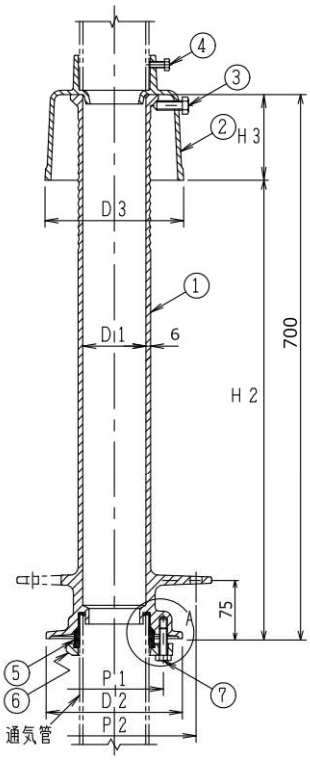

●施工例については、148ページをご参照ください。

構成部品表

No.	部品名	材質	表面処理
1	本体	FC150 鋳鉄	錆止め塗装
2	カバー	FC150 鋳鉄	エポキシ粉体塗装
3	締付ボルト	SUS304 ステンレス	ー
4	固定ボルト	SUS304 ステンレス	ー
5	パッキン	NBR ニトリルゴム	ー
6	フランジ	FCD500-7 ダクテツ	エポキシ粉体塗装
7	六角ボルト	SWCH 鉄	電気亜鉛めっき
8	ベントキャップ	ー	ー

●No.3締付ボルト M12×38　3個。
●No.4固定ボルト 80:M8×15　3個、100～150:M10×20　3 個。
●No.8ベントキャップは、下記接続管と組合わせて
お選びください。

価格・寸法表(mm)

	呼び	D1	D2	D3	P1	P2	H2	H3	VR-TH-LFD		VR-TH-LFD-B1		VR-TH-LFD-B2		VR-TH-LFD-M1		VR-TH-LFD-M2R	
									W.G.T kg	価格¥	W.G.T kg	価格¥	W.G.T kg	価格¥	W.G.T kg	価格¥	W.G.T kg	価格¥
	80	81	175	178	126	210	590	110	16.2	65,200	18.6	76,400	17.3	81,000	21.3	102,000	17.4	107,000
	100	105	200	203	152	235	580	120	19.5	73,800	22.7	86,000	21.0	98,300	26.9	112,400	21.1	119,900
☆	125	131	227	229	178	260	580	120	23.2	111,300	28.9	140,100	25.0	163,100	33.7	*157,100	25.4	176,100

☆印の納期についてはお問い合わせください。　＊印は製造中止予定品

接続管 SGPねじなし(別売)

呼び	長さL	材質	価格¥	適用ベントキャップ(掲載ページ)
80	200	SGP	5,200	VC-B (P131)
100	200	SGP	6,400	VC-M (P130)
125	200	SGP	10,000	VC-M2R (P130)

接続管 SGP片ねじテーパ(別売)

呼び	長さL	材質	価格¥	適用ベントキャップ(掲載ページ)
80	200	SGP	6,200	VC-B1 (P131)
100	200	SGP	9,000	VC-B2 (P132)
125	200	SGP	12,500	VC-B3R (P132)
				VC-M1 (P130)

VR-TH-L・-LF兼用打込治具(別売)

呼び	価格¥
80	6,000
100	7,000
125	7,700

●接続管SGP(別売)はご希望の長さにも別途対応いたします。※受注生産品

Ⓗは信頼のブランド

防水継手

ビートラコム は協業化製品です。(詳細は巻頭ページをご参照ください。)

VR-TH-F
鋳鉄製ベントキャップ VC-B1 付

VR-TH-F-B2
アルミ製ベントキャップ VC-B2 付

打込型



●施工例については
148ページをご参照ください。

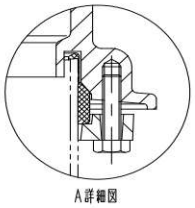

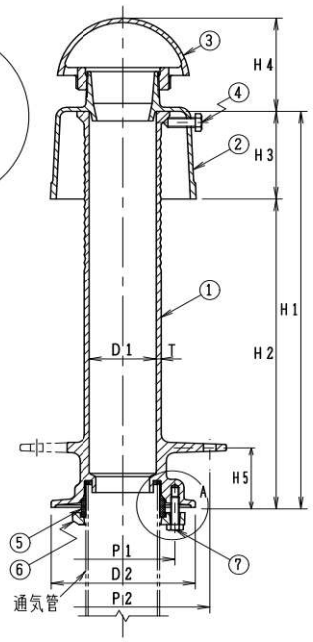

構成部品表

No.	部品名	材質	表面処理
1	本体	FC150 鋳鉄	錆止め塗装
2	カバー	FC150 鋳鉄	錆止め塗装
3	ベントキャップ	FC150 鋳鉄	溶融亜鉛めっき
		AC7A アルミニウム	ー
4	締付ボルト	SUS304 ステンレス	ー
5	パッキン	NBR ニトリルゴム	ー
6	フランジ	FCD500-7 ダクテツ	エポキシ粉体塗装
7	六角ボルト	SWCH 鉄	電気亜鉛めっき

●部品No.4の締付ボルトは M12×38 3個
●ベントキャップ VC-B1 131ページ、VC-B2 132ページをご参照ください。

価格・寸法表(mm)

	呼び	D1	D2	P1	P2	H1	H2	H3	H4	H5	T	VR-TH-F W.G.T kg	VR-TH-F 価格¥	VR-TH-F-B2 W.G.T kg	VR-TH-F-B2 価格¥
☆	65	65	150	107	196	500	390	110	110	75	6.0	15.0	69,400	13.8	71,400
	80	81	175	126	210	500	390	110	120	75	6.0	18.0	75,100	16.7	79,700
	100	105	200	152	235	500	380	120	130	75	6.0	20.1	86,300	18.4	98,600
☆	125	131	227	178	260	500	380	120	160	75	6.0	28.5	134,100	24.6	157,100
☆	150	155	256	210	287	500	380	120	176	75	6.0	34.0	＊192,300	29.6	＊201,400

☆印の納期についてはお問い合わせください。　　＊印は製造中止予定品

VR-TH-F-M1
鋳鉄製掃兼ベントキャップ VC-M1 付

打込型



●施工例については
148ページをご参照ください。

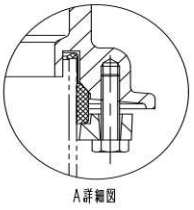

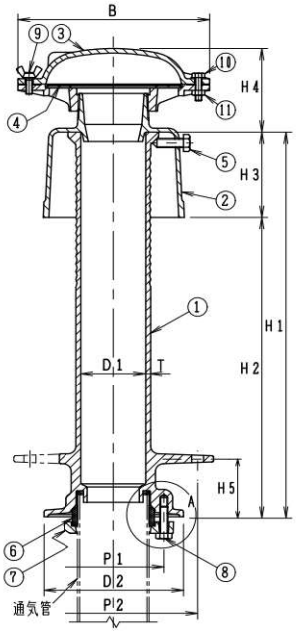

構成部品表

No.	部品名	材質	表面処理
1	本体	FC150 鋳鉄	錆止め塗装
2	カバー	FC150 鋳鉄	錆止め塗装
3	ベントキャップ	FC150 鋳鉄	溶融亜鉛めっき
4	網	SUS304 ステンレス	ー
5	締付ボルト	SUS304 ステンレス	ー
6	パッキン	NBR ニトリルゴム	ー
7	フランジ	FCD500-7 ダクテツ	エポキシ粉体塗装
8	六角ボルト	SWCH 鉄	電気亜鉛めっき
9	蝶ボルト	SUS304 ステンレス	ー
10	六角ボルト	SUS304 ステンレス	ー
11	六角ナット	SUS304 ステンレス	ー

●部品No.5の締付ボルトは M12×38 3個
●ベントキャップ VC-M1 130ページをご参照ください。

価格・寸法表(mm)

	呼び	D1	D2	P1	P2	B	H1	H2	H3	H4	H5	T	W.G.T kg	価格¥
	80	81	175	126	210	240	500	390	110	111	75	6.0	20.7	100,700
	100	105	200	152	235	280	500	380	120	121	75	6.0	24.3	112,700
☆	125	131	227	178	260	325	500	380	120	134	75	6.0	33.3	＊151,100

☆印の納期についてはお問い合わせください。　　＊印は製造中止予定品

VR-TH-F・-LF兼用打込治具(別売)

呼び	価格¥
65	5,400
80	6,000
100	7,000
125	7,700
150	8,900

ピートラコム は協業化製品です。(詳細は巻頭ページをご参照ください。)

VR-TH-LF
鋳鉄製ベントキャップ VC-B1 付

VR-TH-LF-B2
アルミ製ベントキャップ VC-B2 付

打込型

積雪地用



●施工例については
148ージをご参照ください。

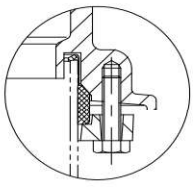

A詳細図

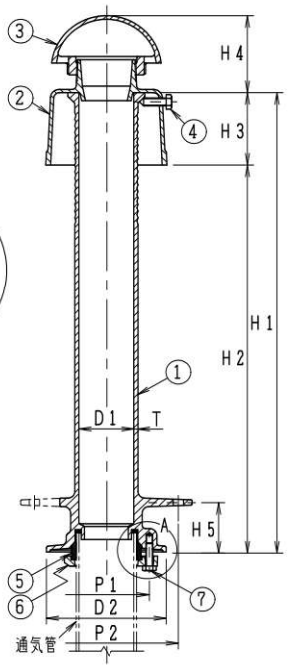

構成部品表

No.	部品名	材質	表面処理
1	本体	FC150 鋳鉄	錆止め塗装
2	カバー	FC150 鋳鉄	錆止め塗装
3	ベントキャップ	FC150 鋳鉄	溶融亜鉛めっき
		AC7A アルミニウム	ー
4	締付ボルト	SUS304 ステンレス	ー
5	パッキン	NBR ニトリルゴム	ー
6	フランジ	FCD500-7 ダクテツ	エポキシ粉体塗装
7	六角ボルト	SWCH 鉄	電気亜鉛めっき

●部品No.4の締付ボルトは M12×38 3個
●ベントキャップ VC-B1 131ページ、VC-B2 132ページ
をご参照ください。

価格・寸法表(mm)

	呼び	D1	D2	P1	P2	H1	H2	H3	H4	H5	T	VR-TH-LF		VR-TH-LF-B2	
												W.G.T kg	価格¥	W.G.T kg	価格¥
☆	65	65	150	107	196	700	590	110	110	75	6.0	15.5	73,100	14.3	75,100
	80	81	175	126	210	700	590	110	120	75	6.0	19.0	79,900	17.7	84,500
	100	105	200	152	235	700	580	120	130	75	6.0	23.1	91,400	21.4	103,700
☆	125	131	227	178	260	700	580	120	160	75	6.0	29.0	142,300	25.1	165,300

☆印の納期についてはお問い合わせください。

VR-TH-LF-M1
鋳鉄製掃兼ベントキャップ VC-M1 付

打込型

積雪地用



●施工例については
148ページをご参照ください。

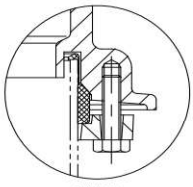

A詳細図

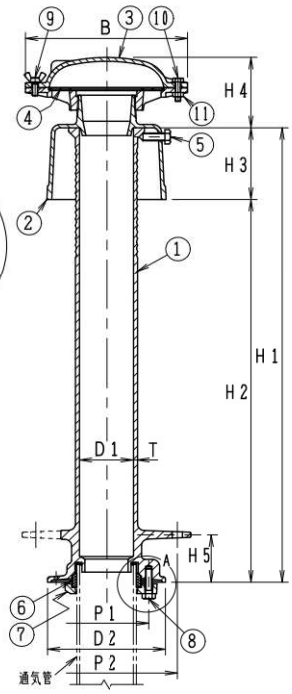

構成部品表

No.	部品名	材質	表面処理
1	本体	FC150 鋳鉄	錆止め塗装
2	カバー	FC150 鋳鉄	錆止め塗装
3	ベントキャップ	FC150 鋳鉄	溶融亜鉛めっき
4	網	SUS304 ステンレス	ー
5	締付ボルト	SUS304 ステンレス	ー
6	パッキン	NBR ニトリルゴム	ー
7	フランジ	FCD500-7 ダクテツ	エポキシ粉体塗装
8	六角ボルト	SWCH 鉄	電気亜鉛めっき
9	蝶ボルト	SUS304 ステンレス	ー
10	六角ボルト	SUS304 ステンレス	ー
11	六角ナット	SUS304 ステンレス	ー

●部品No.5の締付ボルトは M12×38 3個
●ベントキャップ VC-M1 130ページをご参照ください。

価格・寸法表(mm)

	呼び	D1	D2	P1	P2	B	H1	H2	H3	H4	H5	T	W.G.T kg	価格¥
	80	81	175	126	210	240	700	590	110	111	75	6.0	21.7	105,500
	100	105	200	152	235	280	700	580	120	121	75	6.0	27.3	117,800
☆	125	131	227	178	260	325	700	580	120	134	75	6.0	33.8	＊159,300

☆印の納期についてはお問い合わせください。

＊印は製造中止予定品

㊧は信頼のブランド

防水継手(スラブ設置型)

ビートラコム は協業化製品です。(詳細は巻頭ページをご参照ください。)

VR-PC
都市再生機構 J-501 低型

VR-PC-B1
鋳鉄製ベントキャップ VC-B1付

VR-PC-B2
アルミ製ベントキャップ VC-B2付

VR-PC-M1
鋳鉄製掃兼ベントキャップ VC-M1付

VR-PC-M2R
アルミ製掃兼ベントキャップ VC-M2R付



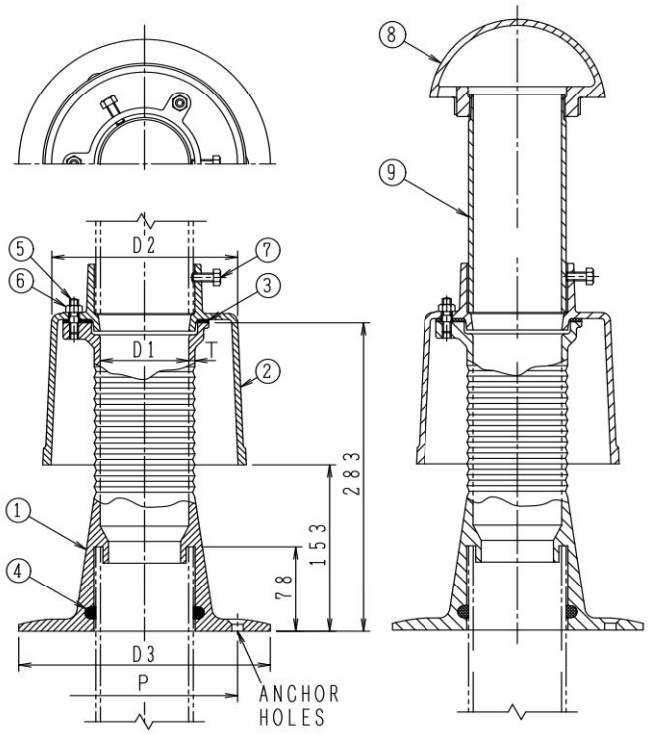

●機械設備設計標準部品集 J-501 低型

構成部品表

No.	部品名	材質	表面処理
1	本体	FC150 鋳鉄	錆止め塗装
2	カバー	FC150 鋳鉄	錆止め塗装
3	パッキン	CR クロロプレンゴム	ー
4	パッキン	CR クロロプレンゴム	ー
5	スタッドボルト	SUS304 ステンレス	ー
6	ナット	SUS304 ステンレス	ー
7	固定ボルト	SUS304 ステンレス	ー
8	ベントキャップ	FC150 鋳鉄	溶融亜鉛めっき
		AC7A アルミ合金鋳物	ー
9	接続管	SGP 鋼管	亜鉛めっき

価格・寸法表(mm)

	呼び	D1	D2	D3	P	T	VR-PC W.G.T kg	VR-PC 価格¥	VR-PC-B1 W.G.T kg	VR-PC-B1 価格¥	VR-PC-B2 W.G.T kg	VR-PC-B2 価格¥	VR-PC-M1 W.G.T kg	VR-PC-M1 価格¥	VR-PC-M2R W.G.T kg	VR-PC-M2R 価格¥
☆	65	68	150	220	160	5.0	10.6	35,200	13.8	51,400	12.6	53,400	ー	ー	ー	ー
	80	81	170	230	170	5.5	12.2	39,300	16.0	56,700	14.4	61,300	17.0	82,300	14.8	86,300
	100	105	195	250	195	6.0	15.0	46,100	20.4	67,300	18.0	79,600	21.7	93,700	18.8	98,600
☆	125	131	222	280	240	7.0	20.7	71,500	29.1	112,800	25.2	135,800	31.2	*129,800	25.6	146,300

☆印の納期についてはお問い合わせください。 ＊印は製造中止予定品

●部品No.5スタッドボルト
65・80:M8×29 3個
100～150:M10×31 3個

●部品No.7固定ボルト(六角ボルト)
65・80:M8×15 3個
100～150:M10×20 3個

●接続管:片ねじテーパ L=200
VC-M2Rのみ ねじなし L=200



本体固定用グリップアンカー
¥2,300(別売) M10 3本セット
(ドリル穴径φ14.5)

注)本体はコンクリートスラブに打込まないでください。本継手は「屋根スラブ後付け式」タイプですので、コンクリートスラブに予め設けられた穴から通気管を立ち上げ、本体を取付けられるようにしてください。
施工例については 149 ページをご参照ください。

●ベントキャップ
VC-B1 131ページ
VC-B2 132ページ
VC-M1 130ページ
VC-M2R 130ページ
をご参照ください。

VR-PCL
都市再生機構 J-501 中型

VR-PCL-B1
鋳鉄製ベントキャップ　VC-B1付

VR-PCL-B2
アルミ製ベントキャップ　VC-B2付

VR-PCL-M1
鋳鉄製掃兼ベントキャップ　VC-M1付

VR-PCL-M2R
アルミ製掃兼ベントキャップ　VC-M2R付



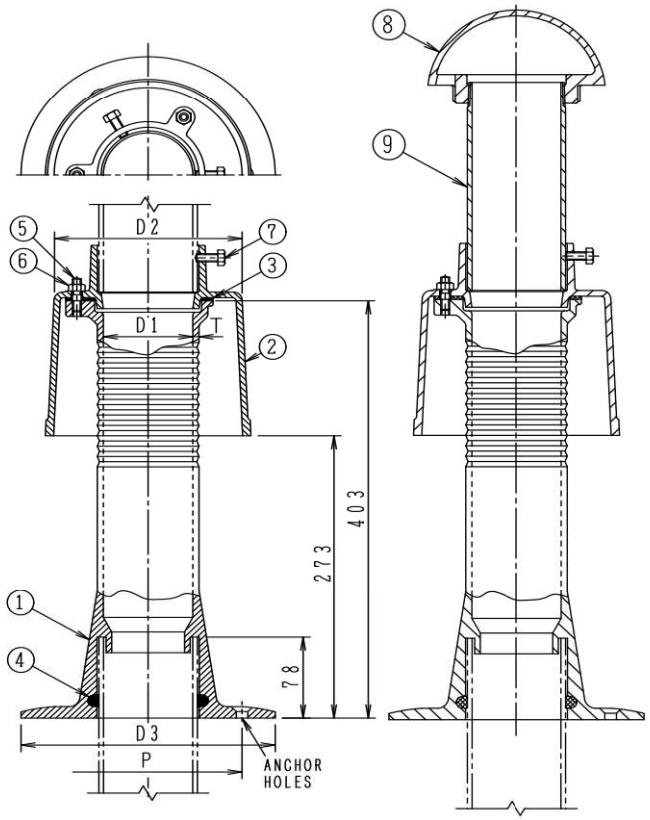

構成部品表

No.	部品名	材質	表面処理
1	本体	FC150 鋳鉄	錆止め塗装
2	カバー	FC150 鋳鉄	錆止め塗装
3	パッキン	CR クロロプレンゴム	ー
4	パッキン	CR クロロプレンゴム	ー
5	スタッドボルト	SUS304 ステンレス	ー
6	ナット	SUS304 ステンレス	ー
7	固定ボルト	SUS304 ステンレス	ー
8	ベントキャップ	FC150 鋳鉄	溶融亜鉛めっき
		AC7A アルミ合金鋳物	ー
9	接続管	SGP 鋼管	亜鉛めっき

●機械設備設計標準部品集 J-501 中型

価格・寸法表(mm)

	呼び	D1	D2	D3	P	T	VR-PCL W.G.T kg	VR-PCL 価格¥	VR-PCL-B1 W.G.T kg	VR-PCL-B1 価格¥	VR-PCL-B2 W.G.T kg	VR-PCL-B2 価格¥	VR-PCL-M1 W.G.T kg	VR-PCL-M1 価格¥	VR-PCL-M2R W.G.T kg	VR-PCL-M2R 価格¥
☆	65	68	150	220	160	5.0	11.5	41,200	14.7	57,400	13.5	59,400	ー	ー	ー	ー
	80	81	170	230	170	5.5	14.0	46,700	17.8	64,100	16.2	68,700	18.8	89,700	16.6	93,700
	100	105	195	250	195	6.0	16.8	56,000	22.2	77,200	19.8	89,500	23.5	103,600	20.6	108,500
☆	125	131	222	280	240	7.0	23.0	82,300	31.4	123,600	27.5	146,600	33.5	*140,600	27.9	157,100

☆印の納期についてはお問い合わせください。　＊印は製造中止予定品

●部品No.5スタッドボルト
65・80：M8×29　3個
100～150：M10×31　3個

●部品No.7固定ボルト(六角ボルト)
65・80：M8×15　3個
100～150：M10×20　3個

●接続管：片ねじテーパ　L=200
VC-M2Rのみ　ねじなし　L=200



本体固定用グリップアンカー
¥2,300 (別売)　M10　3本セット
(ドリル穴径 φ14.5)

注)本体はコンクリートスラブに打込まないでください。本継手は「屋根スラブ後付け式」タイプですので、コンクリートスラブに予め設けられた穴から通気管を立ち上げ、本体を取付けられるようにしてください。
施工例については 149 ページをご参照ください。

●ベントキャップ
VC-B1　131ページ
VC-B2　132ページ
VC-M1　130ページ
VC-M2R　130ページ
をご参照ください。

Ⓗは信頼のブランド

防水継手(スラブ設置型)

ビートラコム は協業化製品です。(詳細は巻頭ページをご参照ください。)

VR-PCLL
都市再生機構 J-501 高型

VR-PCLL-B1
鋳鉄製ベントキャップ VC-B1付

VR-PCLL-B2
アルミ製ベントキャップ VC-B2付

VR-PCLL-M1
鋳鉄製掃兼ベントキャップ VC-M1付

VR-PCLL-M2R
アルミ製掃兼ベントキャップ VC-M2R付



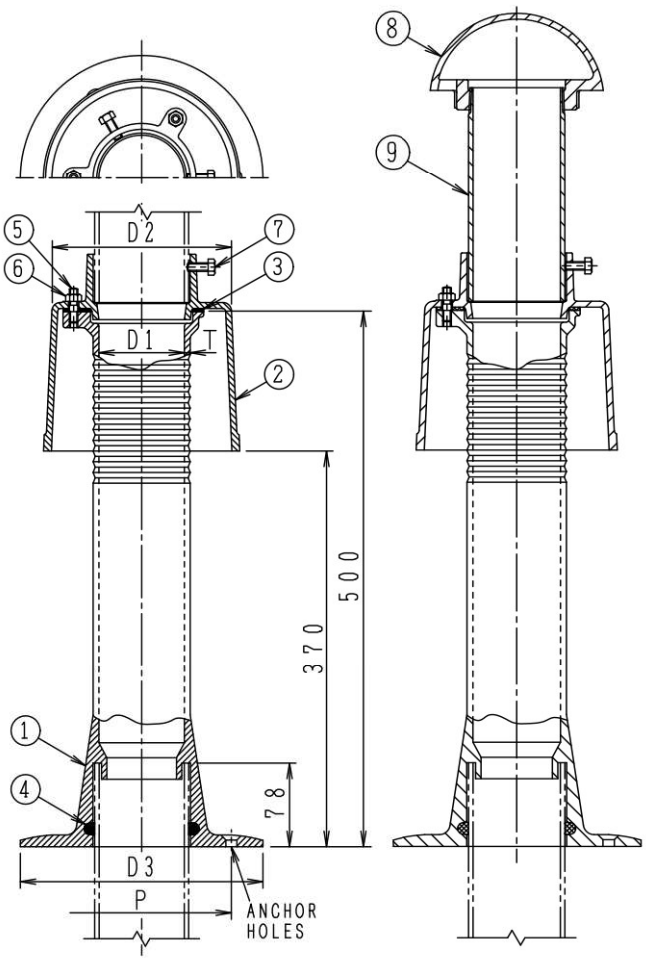

構成部品表

No.	部品名	材質	表面処理
1	本体	FC150 鋳鉄	錆止め塗装
2	カバー	FC150 鋳鉄	錆止め塗装
3	パッキン	CR クロロプレンゴム	ー
4	パッキン	CR クロロプレンゴム	ー
5	スタッドボルト	SUS304 ステンレス	ー
6	ナット	SUS304 ステンレス	ー
7	固定ボルト	SUS304 ステンレス	ー
8	ベントキャップ	FC150 鋳鉄	溶融亜鉛めっき
		AC7A アルミ合金鋳物	ー
9	接続管	SGP 鋼管	亜鉛めっき

●機械設備設計標準部品集 J-501 高型

価格・寸法表(mm)

	呼び	D1	D2	D3	P	T	VR-PCLL W.G.T kg	VR-PCLL 価格¥	VR-PCLL-B1 W.G.T kg	VR-PCLL-B1 価格¥	VR-PCLL-B2 W.G.T kg	VR-PCLL-B2 価格¥	VR-PCLL-M1 W.G.T kg	VR-PCLL-M1 価格¥	VR-PCLL-M2R W.G.T kg	VR-PCLL-M2R 価格¥
☆	65	68	150	220	160	5.0	12.5	47,800	15.7	64,000	14.5	66,000	ー	ー	ー	ー
	80	81	170	230	170	5.5	15.0	56,700	18.8	74,100	17.2	78,700	19.8	99,700	17.6	103,700
	100	105	195	250	195	6.0	18.1	67,400	23.5	88,600	21.1	100,900	24.8	115,000	21.9	119,900
☆	125	131	222	280	240	7.0	25.1	92,900	33.5	134,200	29.6	157,200	35.6	*151,200	30.0	167,700

☆印の納期についてはお問い合わせください。 ＊印は製造中止予定品

●部品No.5スタッドボルト
65・80:M8×29 3個
100～150:M10×31 3個

●部品No.7固定ボルト(六角ボルト)
65・80:M8×15 3個
100～150:M10×20 3個

●接続管:片ねじテーパ L=200
VC-M2Rのみ ねじなし L=200



本体固定用グリップアンカー
¥2,300(別売) M10 3本セット
(ドリル穴径φ14.5)

注)本体はコンクリートスラブに打込まないでください。本継手は「屋根スラブ後付け式」タイプですので、コンクリートスラブに予め設けられた穴から通気管を立ち上げ、本体を取付けられるようにしてください。
施工例については 149 ページをご参照ください。

●ベントキャップ
VC-B1 131ページ
VC-B2 132ページ
VC-M1 130ページ
VC-M2R 130ページ
をご参照ください。

VR-PC3L
都市再生機構 J-501 高長型

VR-PC3L-B1
鋳鉄製ベントキャップ VC-B1付

VR-PC3L-B2
アルミ製ベントキャップ VC-B2付

VR-PC3L-M1
鋳鉄製掃兼ベントキャップ VC-M1付

VR-PC3L-M2R
アルミ製掃兼ベントキャップ VC-M2R付



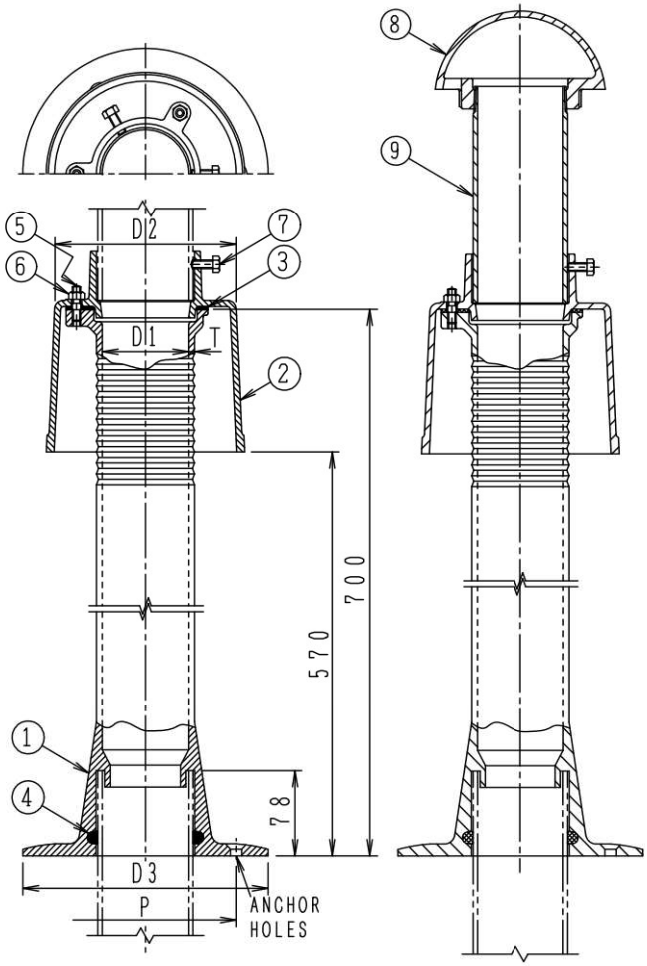

構成部品表

No.	部品名	材質	表面処理
1	本体	FC150 鋳鉄	錆止め塗装
2	カバー	FC150 鋳鉄	錆止め塗装
3	パッキン	CR クロロプレンゴム	ー
4	パッキン	CR クロロプレンゴム	ー
5	スタッドボルト	SUS304 ステンレス	ー
6	ナット	SUS304 ステンレス	ー
7	固定ボルト	SUS304 ステンレス	ー
8	ベントキャップ	FC150 鋳鉄	溶融亜鉛めっき
		AC7A アルミ合金鋳物	ー
9	接続管	SGP 鋼管	亜鉛めっき

●機械設備設計標準部品集 J-501 高長型

価格・寸法表(mm)

呼び	D1	D2	D3	P	T	VR-PC3L		VR-PC3L-B1		VR-PC3L-B2		VR-PC3L-M1		VR-PC3L-M2R	
						W.G.T kg	価格¥	W.G.T kg	価格¥	W.G.T kg	価格¥	W.G.T kg	価格¥	W.G.T kg	価格¥
80	81	170	230	170	5.5	17.9	64,500	21.7	81,900	20.1	86,500	22.7	107,500	20.5	111,500
100	105	195	250	195	6.0	23.8	75,200	29.2	96,400	26.8	108,700	30.5	122,800	27.6	127,700
☆ 125	131	222	280	240	7.0	33.6	∗108,200	42.0	∗149,500	38.1	∗172,500	44.1	∗166,500	38.5	∗183,000

☆印の納期についてはお問い合わせください。 ＊印は製造中止予定品

●部品No.5スタッドボルト
65・80:M8×29 3個
100～150:M10×31 3個

●部品No.7固定ボルト(六角ボルト)
65・80:M8×15 3個
100～150:M10×20 3個

●接続管:片ねじテーパ L=200
VC-M2Rのみ ねじなし L=200



本体固定用グリップアンカー
¥2,300(別売) M10 3本セット
(ドリル穴径φ14.5)

注)本体はコンクリートスラブに打込まないでください。本継手は「屋根スラブ後付け式」タイプですので、コンクリートスラブに予め設けられた穴から通気管を立ち上げ、本体を取付けられるようにしてください。
施工例については 149 ページをご参照ください。

●ベントキャップ
VC-B1 131ページ
VC-B2 132ページ
VC-M1 130ページ
VC-M2R 130ページ
をご参照ください。

㊍は信頼のブランド

防水継手

ビートラコム は協業化製品です。(詳細は巻頭ページをご参照ください。)

VR-PCS【低】
VR-PCLS【中】
VR-PCLLS【高】
VR-PC3LS【高長】

打込型



●VR-PC、VR-PCL、VR-PCLL、VR-PC3L打込型。

構成部品表

No.	部品名	材質	表面処理
1	本体	FC150 鋳鉄	錆止め塗装
2	カバー	FC150 鋳鉄	錆止め塗装
3	パッキン	CR クロロプレンゴム	―
4	パッキン	CR クロロプレンゴム	―
5	スタッドボルト	SUS304 ステンレス	―
6	ナット	SUS304 ステンレス	―
7	固定ボルト	SUS304 ステンレス	―
8	打込治具	FC150 鋳鉄	錆止め塗装
9	スペーサー	塩ビ	―
10	止めビス	SWCH 鉄	―
11	止めビス	SWCH 鉄	―

●打込用治具・養生蓋付。
●部品No.5スタッドボルト
65・80は M8×29 3個
100～150は M10×31 3個
●部品No.7固定ボルト(六角ボルト)
65・80は M8×15 3個
100～150は M10×20 3個
●部品No.10止めビス(皿ビス)は M10×20 3個
●部品No.11止めビス(六角ボルト)は M6×25 3個

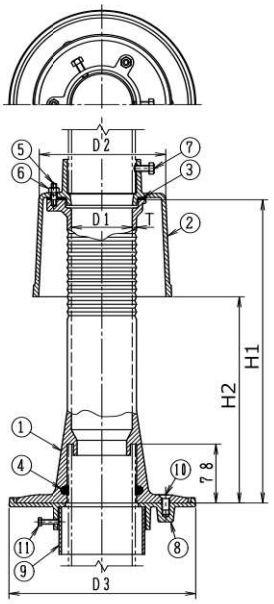

●施工例については
149ページをご参照ください。

価格・寸法表(mm)

呼び	VR-PCS		VR-PCLS		VR-PCLLS		VR-PC3LS		D1	D2	D3	T	⑨	VR-PCS		VR-PCLS		VR-PCLLS		VR-PC3LS	
	H1	H2	H1	H2	H1	H2	H1	H2						W.G.T kg	価格¥	W.G.T kg	価格¥	W.G.T kg	価格¥	W.G.T kg	価格¥
☆ 65	283	153	403	273	500	370	―	―	68	150	240	5.0	VU100	13.6	48,100	14.5	54,100	15.5	60,700	―	―
80	283	153	403	273	500	370	700	570	81	170	250	5.5	VU100	15.2	52,600	17.0	60,000	18.0	70,000	20.9	77,800
100	283	153	403	273	500	370	700	570	105	195	270	6.0	VU125	18.3	60,700	20.1	70,600	21.4	82,000	27.1	89,800
☆ 125	283	153	403	273	500	370	700	570	131	222	300	7.0	VU150	24.7	91,500	27.0	102,300	29.1	112,900	37.6	*128,200

☆印の納期についてはお問い合わせください。　＊印は製造中止予定品

VR-PCA

打込治具



●VR-PCシリーズ用打込治具。

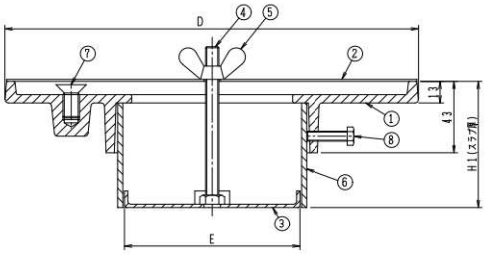

構成部品表

No.	部品名	材質	表面処理
1	本体	FC150 鋳鉄	錆止め塗装
2	養生蓋	SECC 鉄	―
3	固定金具	SECC 鉄	―
4	長ねじ	SWCH 鉄	―
5	ナット	SWCH 鉄	―
6	スペーサー	塩ビ	―
7	固定ボルト	SWCH 鉄	―
8	六角ボルト	SWCH 鉄	―

スペーサーの長さ=H1-13
H1:スラブ厚

●施工例については
149ページをご参照ください。

●部品No.4の長ねじ(全ねじボルト)は M8　1個
●部品No.7の固定ボルト(皿ビス)は M10×20　3個
●部品No.8の六角ボルトは M6×25　3個

価格・寸法表(mm)

呼び	D	E	⑥	W.G.T kg	価格¥
65	240	104	VU100	3.0	12,900
80	250	104	VU100	3.0	13,300
100	270	128	VU125	3.5	14,600
125	300	151	VU150	4.0	20,000

VR-PCN【低】
VR-PCLN【中】
VR-PCLLN【高】
VR-PC3LN【高長】

スラブ設置型



●ベントキャップ接続口は(d)は管用テーパねじ(おねじ)。

〈受注生産品〉

構成部品表

No.	部品名	材質	表面処理
1	本体	FC150 鋳鉄	錆止め塗装
2	カバー	FC150 鋳鉄	錆止め塗装
3	パッキン	CR クロロプレンゴム	ー
4	パッキン	CR クロロプレンゴム	ー
5	スタッドボルト	SUS304 ステンレス	ー
6	ナット	SUS304 ステンレス	ー

●部品No.5のスタッドボルト 80:M8×29 3個
100:M10×31 3個

●ねじ込み式ベントキャップ VC-B1 131ページ、VC-B2 132ページ、VC-M1 130ページを直接取付ける事ができます。

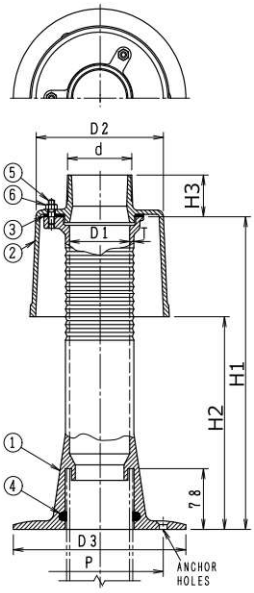

●施工例については
149ページをご参照ください。

価格・寸法表(mm)

製品符号	呼び	ねじ基準径 d	D1	D2	D3	P	T	H1	H2	H3	W.G.T kg	価格¥
VR-PCN	80	87.884	81	170	230	170	5.5	283	153	54	11.9	43,000
	100	113.030	105	195	250	195	6.0			60	16.0	51,800
VR-PCLN	80	87.884	81	170	230	170	5.5	403	273	54	14.0	50,400
	100	113.030	105	195	250	195	6.0			60	16.8	61,600
VR-PCLLN	80	87.884	81	170	230	170	5.5	500	370	54	14.7	60,400
	100	113.030	105	195	250	195	6.0			60	19.1	73,000
VR-PC3LN	80	87.884	81	170	230	170	5.5	700	570	54	17.6	68,200
	100	113.030	105	195	250	195	6.0			60	24.8	80,800

VR-PCSN【低】
VR-PCLSN【中】
VR-PCLLSN【高】
VR-PC3LSN【高長】

打込型



●ベントキャップ接続口は(d)は管用テーパねじ(おねじ)。

〈受注生産品〉

構成部品表

No.	部品名	材質	表面処理
1	本体	FC150 鋳鉄	錆止め塗装
2	カバー	FC150 鋳鉄	錆止め塗装
3	パッキン	CR クロロプレンゴム	ー
4	パッキン	CR クロロプレンゴム	ー
5	スタッドボルト	SUS304 ステンレス	ー
6	ナット	SUS304 ステンレス	ー
7	打込治具	FC150 鋳鉄	錆止め塗装
8	スペーサー	塩ビ	ー
9	止めビス	SWCH 鉄	ー
10	止めビス	SWCH 鉄	ー

●打込治具・養生蓋付。

●部品No.5のスタッドボルト 80:M8×29 3個
100:M10×31 3個

●ねじ込み式ベントキャップ VC-B1 131ページ、VC-B2 132ページ、VC-M1 130ページを直接取付ける事ができます。

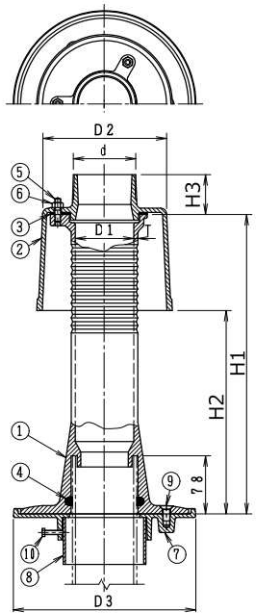

●施工例については
149ページをご参照ください。

価格・寸法表(mm)

製品符号	呼び	ねじ基準径 d	D1	D2	D3	T	H1	H2	H3	⑧	W.G.T kg	価格¥
VR-PCSN	80	87.884	81	170	250	5.5	283	153	54	VU100	14.9	56,300
	100	113.030	105	195	270	6.0			60	VU125	19.3	66,400
VR-PCLSN	80	87.884	81	170	250	5.5	403	273	54	VU100	17.0	63,700
	100	113.030	105	195	270	6.0			60	VU125	20.1	76,200
VR-PCLLSN	80	87.884	81	170	250	5.5	500	370	54	VU100	17.7	73,700
	100	113.030	105	195	270	6.0			60	VU125	22.4	87,600
VR-PC3LSN	80	87.884	81	170	250	5.5	700	570	54	VU100	20.6	81,500
	100	113.030	105	195	270	6.0			60	VU125	28.1	95,400

Ⓗは信頼のブランド

防水継手

VR-TH-FD-D
VR-TH-LFD-D

打込型

ドルゴ通気弁付



写真はVR-TH-FD-D

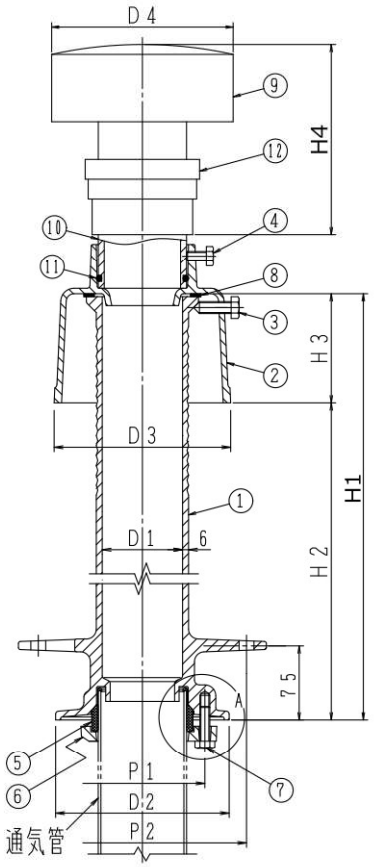

構成部品表

No.	部品名	材質	表面処理
1	本体	FC150 鋳鉄	錆止め塗装
2	カバー	FC150 鋳鉄	エポキシ粉体塗装
3	締付ボルト	SUS304 ステンレス	ー
4	固定ボルト	SUS304 ステンレス	ー
5	パッキン	NBR ニトリルゴム	ー
6	フランジ	FCD500-7 ダクテツ	エポキシ粉体塗装
7	六角ボルト	SWCH 鉄	電気亜鉛めっき
8	パッキン	CR クロロプレンゴム	ー
9	ドルゴ通気弁	ABS樹脂 アルミ	ー
10	接続管	塩ビ(VP管)	ー
11	パッキン	CR クロロプレンゴム	ー
12	Eソケット	ABS樹脂	ー

●施工例については
148ページをご参照ください。

●部品No.3の締付ボルトは M12×38 3個
●部品No.4の固定ボルトは 80:M8×15 3個、100・125:M10×20 3個
●打込型。
●No.3締付ボルト、及びNo.4固定ボルトねじ込み時。、No.2カバー雌ねじ部に防錆処理をしてください。
●呼び125にEソケットは付属しません。塩ビ製ソケット(DV)が付属します。
●No.10の接続管とEソケット(又は塩ビ製ソケット)は接着固定してください。
●No.10の接続管をカバーへ差し込む時は、No.11のパッキンに石鹸水を塗布してください。

●ベントキャップ接続口は差込式。

価格・寸法表(mm)

製品符号	呼び	D1	D2	D3	D4	P1	P2	H1	H2	H3	H4	W.G.T kg	価格¥
VR-TH-FD-D	80	81	175	178	183	126	210	500	390	110	192	16.0	126,500
	100	105	200	203	213	152	235	500	380	120	205	17.7	154,700
☆	125	131	227	229	250	178	260	500	380	120	267	24.2	223,700
VR-TH-LFD-D	80	81	175	178	183	126	210	703	590	110	192	17.0	131,200
	100	105	200	203	213	152	235	703	580	120	205	20.7	159,800
☆	125	131	227	229	250	178	260	703	580	120	267	24.7	231,800

☆印の納期についてはお問い合わせください。

VR-TH-F・-LF兼用打込治具(別売)

呼び	価格¥
80	6,000
100	7,000
125	7,700

VR-PC-D
VR-PCL-D
VR-PCLL-D
VR-PC3L-D

スラブ設置型

ドルゴ通気弁付



写真はVR-PC-D

●ベントキャップ接続口は差込式。

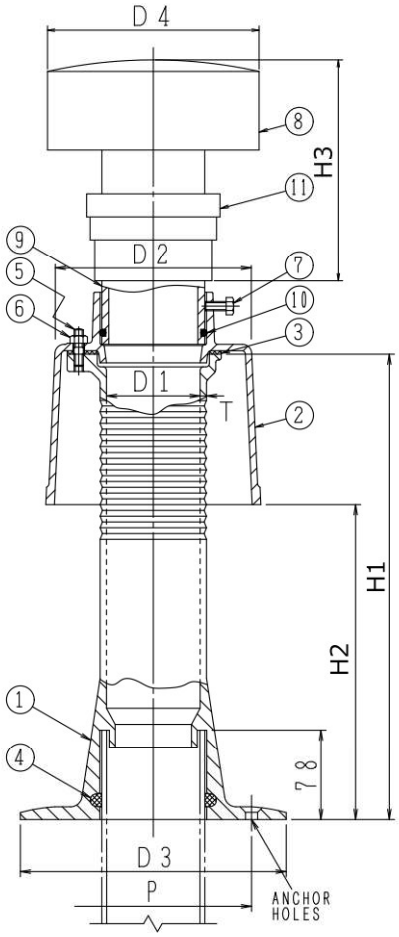

構成部品表

No.	部品名	材質	表面処理
1	本体	FC150 鋳鉄	錆止め塗装
2	カバー	FC150 鋳鉄	錆止め塗装
3	パッキン	CR クロロプレンゴム	ー
4	パッキン	CR クロロプレンゴム	ー
5	スタッドボルト	SUS304 ステンレス	ー
6	ナット	SUS304 ステンレス	ー
7	固定ボルト	SUS304 ステンレス	ー
8	ドルゴ通気弁	ABS樹脂 アルミ	ー
9	接続管	塩ビ(VP管)	ー
10	パッキン	CR クロロプレンゴム	ー
11	Eソケット	ABS樹脂	ー

●施工例については
149ページをご参照ください。

●部品No.5のスタッドボルト 80:M8×29 3個
100・125:M10×31 3個
●部品No.7の固定ボルト 80:M8×15 3個
100・125:M10×20 3個
●呼び125にEソケットは付属しません。塩ビ製ソケット(DV)が付属します。
●部品No.9の接続管とEソケット(又は塩ビ製ソケット)は接着固定してください。
●部品No.9の接続管をカバーへ差し込む時は、No.10のパッキンに石鹸水を塗布してください。

価格・寸法表(mm)

製品符号	呼び	D1	D2	D3	D4	T	H1	H2	H3	P	W.G.T kg	価格¥
VR-PC-D	80	81	170	230	183	5.5	283	153	192	170	13.0	105,300
	100	105	195	250	213	6.0			205	195	16.2	132,100
☆	125	131	222	280	250	7.0			267	240	22.2	192,000
VR-PCL-D	80	81	170	230	183	5.5	403	273	192	170	14.8	112,700
	100	105	195	250	213	6.0			205	195	18.0	142,000
☆	125	131	222	280	250	7.0			267	240	24.5	202,800
VR-PCLL-D	80	81	170	230	183	5.5	500	370	192	170	15.8	122,700
	100	105	195	250	213	6.0			205	195	19.3	153,400
☆	125	131	222	280	250	7.0			267	240	26.6	213,400
VR-PC3L-D	80	81	170	230	183	5.5	700	570	192	170	18.7	130,500
	100	105	195	250	213	6.0			205	195	25.0	161,200
☆	125	131	222	280	250	7.0			267	240	35.1	*228,700

☆印の納期についてはお問い合わせください。

＊印は製造中止予定品

Ⓗは信頼のブランド

防水継手施工例

■打込型(VR-TH-F・-LF・-FD・-LFDシリーズ)

1 型枠への取付け

1)型枠に墨出しをして、本体取付けの位置を決め、固定金具を釘止めしてください。

2)長ねじを固定金具にねじ込んでください。

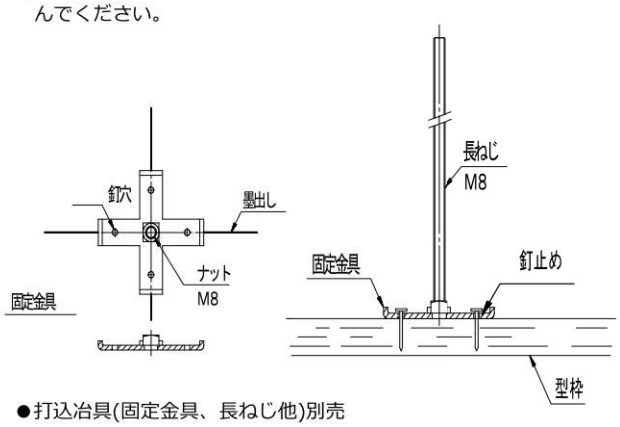

●打込冶具(固定金具、長ねじ他)別売

2 本体の固定

1)長ねじの上から本体を設置し、位置を決めて、型枠に釘止めしてください。

2)長ねじに養生蓋と締付金具を通し、蝶ナットで固定します。

2)屋根スラブ配筋(補強筋含む)に固定してください。

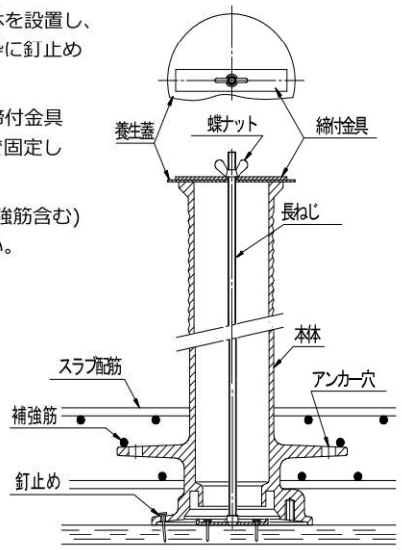

3 コンクリート打設

1)コンクリート打設後、長ねじ、養生蓋、締付金具及び蝶ナットを取除き型枠を解体します。

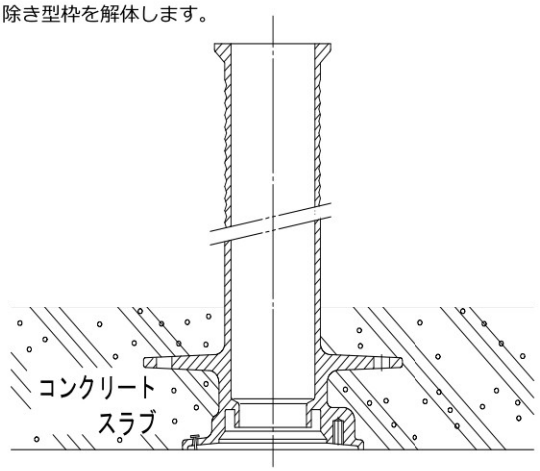

4 防水施工

1)防水層を本体の上部まで巻き上げ、銅線又はステンレスバンドで固定してください。

・上部末端には、締付ボルトとコーキングスペースを残します。

・コーキングスペース部分にシーリング材でコーキングしてください。

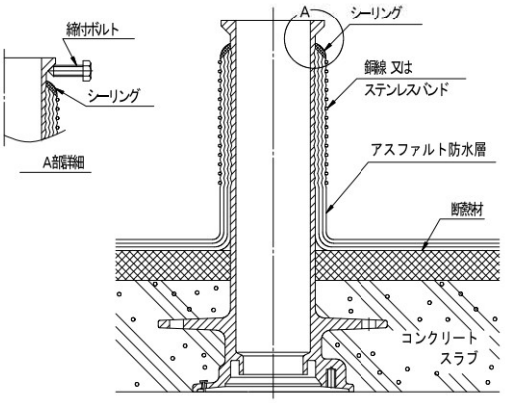

5 通気管の接続

1)通気管の端部は、カエリやバリの無いように面取りしてください。

2)通気管にフランジを挿入した後クッションパッキンを端部に当るまで挿入してください。

・フランジの向きを間違えないようにしてください。

3)管端部を本体受口部に挿入し、六角ボルトで確実に締め付けてください。

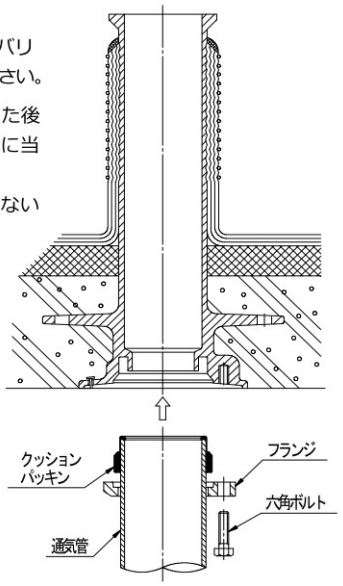

6 カバーとベントキャップの取り付け

1)本体にカバーを取り付けて、締付ボルトで固定します。

・締付ボルト(3箇所)は片締めの無いよう、均一に締め付けてください。

2)カバーにベントキャップを取り付けます。

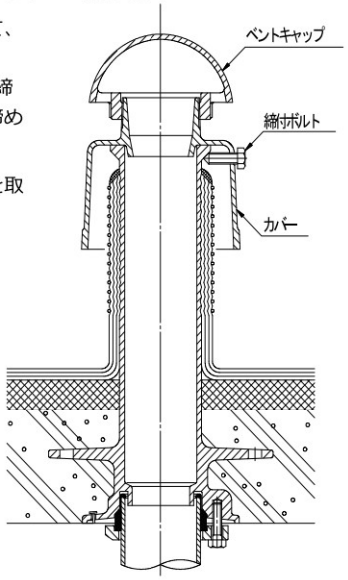

■後付型(VR-PCシリーズ)

1 通気管の設置

1)本体の垂直及び固定を容易にするため、モルタルで均してください。
2)管はモルタル上より、73～75mmの高さで切断してください。
3)管の端部は、カエリやバリの無いように面取りをしてください。
4)防水継手本体のアンカー穴位置に合わせて、グリップアンカーの装着穴を穿孔し、グリップアンカーを打ち込みます。
※アンカー下穴径φ14.5(ドリル径)×深さ45mm　3ヶ所

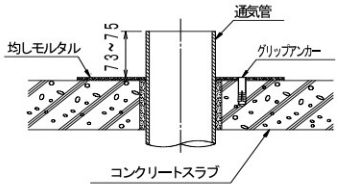

2 本体の設置

1)本体を通気管に挿入します。
・本体のアンカー穴とグリップアンカーの位置を合わせてください。
・パッキンに石鹸水を付けると挿入が容易です。
2)本体を皿ビスで固定します。

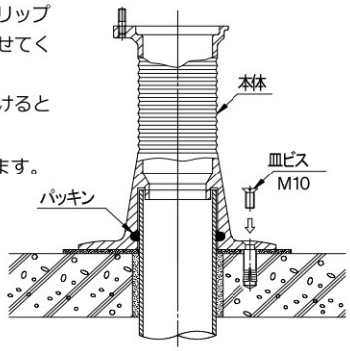

3 防水施工

1)防水層を本体の上部まで巻き上げ、銅線又はステンレスバンドで固定してください。
・上部末端にはコーキングスペースを残し、その部分にシーリング材でコーキングしてください。

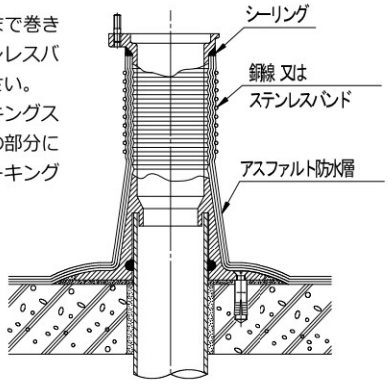

4 カバーとベントキャップの取り付け

1)本体にパッキンとカバーを取り付けます。
・本体のスタッドボルトとパッキン及びカバーのボルト穴を合わせてナットで均一に締め付けてください。
2)接続管を立ち上げ、ベントキャップを取り付けます。
・接続管にベントキャップを取り付け、カバーに差し込み、固定ボルトを締め付けて固定します。

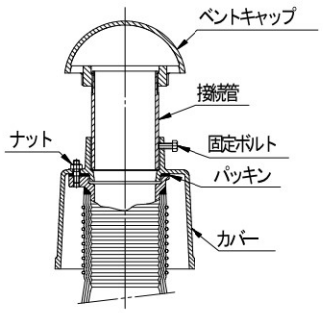

■打込型(VR-PCSシリーズ、VR-PCA)

1 型枠への取り付け

1)型枠上に墨出しをして、打込冶具の取り付け位置を決め、固定金具を釘止めしてください。
2)長ねじ、スペーサー、打込冶具、養生蓋を蝶ナットで固定します。
3)屋根スラブ配筋(補強筋含む)に固定してください。

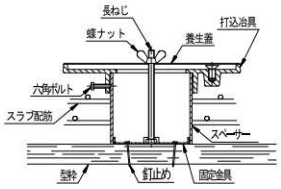

2 コンクリート打設

1)コンクリート打設後、長ねじ、養生蓋、及び蝶ナットを取り除き型枠を解体します。

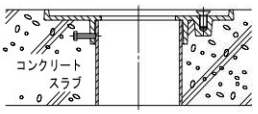

3 本体の設置

1)打込冶具から皿ビスを取り出します。
2)打込冶具の表面を清掃し、本体を置いて皿ビスで固定します。

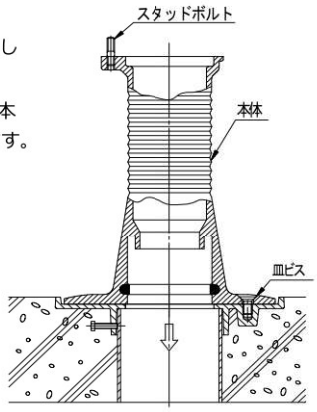

4 防水施工

1)防水層を本体の上部まで巻き上げ、銅線又はステンレスバンドで固定してください。
・上部末端にはコーキングスペースを残し、その部分にシーリング材でコーキングしてください。

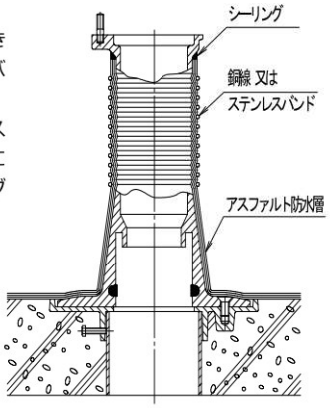

5 カバーとベントキャップの取り付け

1)本体にパッキンとカバーを取り付けます。
・本体のスタッドボルトとパッキン及びカバーのボルト穴を合わせてナットで均一に締め付けてください。
2)接続管を立ち上げ、ベントキャップを取り付けます。
・接続管にベントキャップを取り付け、カバーに差し込み、固定ボルトを締め付けて固定します。

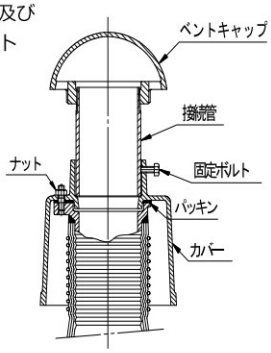

6 通気管の設置

1)管の端部は、カエリやバリの無いように面取りをしてください。
2)本体に通気管を挿入します。
・通気管の先端外面に石鹸水などを付けると挿入が容易に行えます。

㊍は信頼のブランド

防虫網

NVP

ねじ込式



●各サイズ在庫がなくなり次第
16メッシュに仕様変更予定

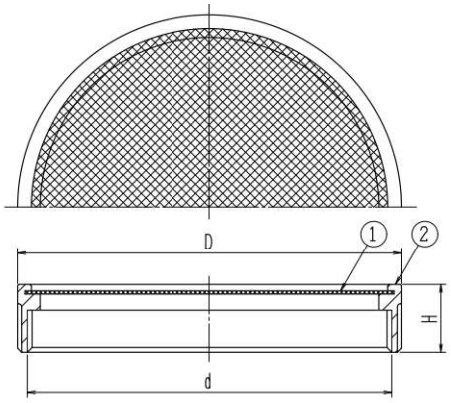

構成部品表

No.	部品名	材質	表面処理
1	金網	SUS304 ステンレス	ー
2	金具枠	CAC202 黄銅	ニッケルークロムめっき

価格・寸法表(mm)

	呼び	ねじ基準径 d	D	H	W.G.T kg	価格¥
	20	26.441	34	18	0.04	4,900
	25	33.249	38	15	0.04	4,900
	32	41.910	48	17	0.06	4,900
	40	47.803	55	18	0.07	4,900
	50	59.614	66	18	0.11	5,600
	65	75.184	81	19	0.14	6,300
	80	87.884	94	19	0.17	8,300
	100	113.030	119	21	0.22	10,600
◎※	125	138.430	148	19	0.28	19,200
※	150	163.830	172	24	0.34	37,400
◎※	200	214.630	226	22	0.60	114,900

◎20メッシュ　※印は受注生産品

●金網は16又は20メッシュです。
●通気管接続口は管用平行ねじ。

NVP-M

外ねじ式



●各サイズ在庫がなくなり次第
16メッシュに仕様変更予定

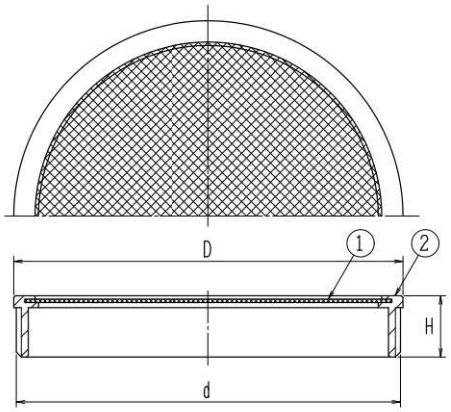

構成部品表

No.	部品名	材質	表面処理
1	金網	SUS304 ステンレス	ー
2	金具枠	CAC202 黄銅	ニッケルークロムめっき

価格・寸法表(mm)

	呼び	ねじ基準径 d	D	H	W.G.T kg	価格¥
	32	41.910	44	14	0.06	4,500
	40	47.803	50	15	0.07	4,900
	50	59.614	61	16	0.11	5,400
◎	65	75.184	82	17	0.14	7,000
	80	87.884	90	17	0.17	9,000
	100	113.030	114	18	0.22	12,100
◎	＊125	138.430	147	20	0.28	23,000
	＊150	163.830	168	24	0.34	34,400

◎20メッシュ　＊印は製造中止予定品

●金網は16又は20メッシュです。
●通気管接続口は管用平行ねじ。

ピートラコム は協業化製品です。(詳細は巻頭ページをご参照ください。)

NVP-V(SU)

ステンレス鋳鋼製

差込式



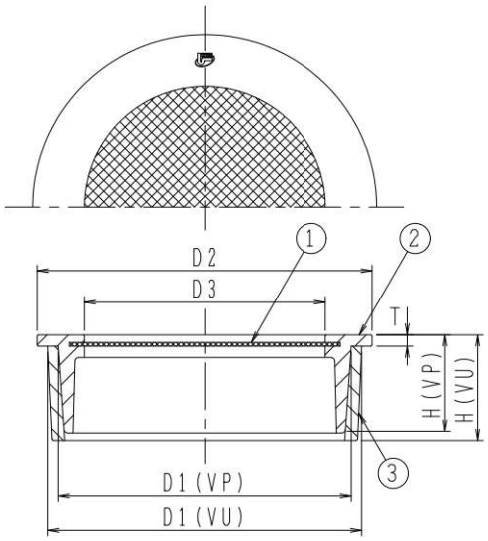

●金網は各サイズとも16メッシュです。
●硬質ポリ塩化ビニル管(VP・VU管)差込用。
※VP管を使用の際はアダプターを外してご使用ください。
●金具枠の取付時にはシリコーン系シール材などを使用ください。また硬質ポリ塩化ビニルの内径は許容差があり、差し込んだ際緩い場合があります。その際も同様の処理をお願いします。

構成部品表

No.	部品名	材質	表面処理
1	金網	SUS304 ステンレス	ー
2	金具枠	SCS13 ステンレス鋳鋼	ー
3	アダプター	塩ビ	ー

価格・寸法表(mm)

呼び	D1		D2	D3	H		T	W.G.T	価格¥
	VP用	VU用			VP用	VU用		kg	
40	39	43	48	27	21	24.5	2.5	0.10	4,600
50	50	56	60	38	21	25.5	2.5	0.12	5,500
65	65	72	76	54	21	27.5	2.5	0.17	6,700
80	76	83	89	64	26	28	3.0	0.25	8,800
100	98	106	114	87	26	28	3.0	0.30	12,400
125	123	130	140	112	30	30	3.0	0.50	19,100
150	144	153	165	132	30	30	3.0	0.65	28,800

㊍は信頼のブランド

防虫網

CNP

SHASE-S 206

ねじ込式



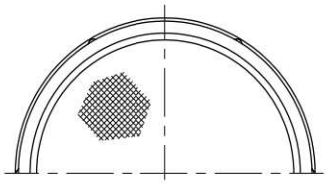

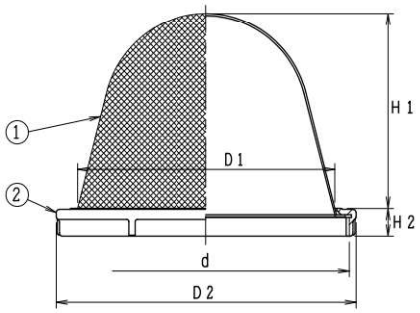

●金網は各サイズとも16メッシュです。
●通気管接続口は管用平行ねじ。(内ねじ)
●防虫網を水槽のオーバーフロー管に使用した場合、上水に含まれている塩素によって金網が侵食される場合もあります。
当製品はそのような事を防止するため金網にエポキシ樹脂コーティングを施してあります。
●コーティングの性質上一部網目が塞がる事があります。

構成部品表

No.	部品名	材質	表面処理
1	金網	SUS304 ステンレス	樹脂コーティング
2	金具枠	CAC202 黄銅	ニッケルークロムめっき

価格・寸法表(mm)

呼び	ねじ基準径 d	D1	D2	H1	H2	W.G.T kg	価格¥
32	41.910	31	48	27	13	0.06	10,900
40	47.803	37	54	30	13	0.08	11,700
50	59.614	48	66	36	13	0.10	13,000
65	75.184	64	81	46	13	0.12	19,200
80	87.884	75	94	56	13	0.15	21,900
100	113.030	100	120	73	13	0.24	28,500
125	138.430	125	145	91	13	0.35	30,500
150	163.830	150	171	106	13	0.50	86,500

CNP-V

SHASE-S 206

差込式



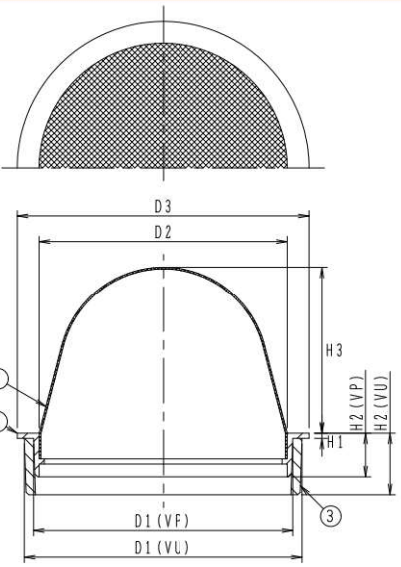

●金網は各サイズとも16メッシュです。
●硬質ポリ塩化ビニル管(VP・VU管)差込用。
※VP管を使用の際はアダプターを外してご使用ください。
●金具枠の取付時にはシリコーン系シール材などを使用ください。また硬質ポリ塩化ビニルの内径は許容差があり、差し込んだ際緩い場合があります。その際も同様の処理をお願いします。
●エポキシ樹脂コーティング付は特注品としてお受けいたします。
●コーティングの性質上一部網目が塞がる事があります。

構成部品表

No.	部品名	材質	表面処理
1	金網	SUS304 ステンレス	ー
2	金具枠	CAC202 黄銅	ニッケルークロムめっき
3	アダプター	塩ビ	ー

価格・寸法表(mm)

呼び	D1		D2	D3	H1	H2		H3	W.G.T kg	価格¥
	VP用	VU用				VP用	VU用			
40	40	44	37	48	2	15	25	35	0.06	18,300
50	51	56	47	60	2	15	24.5	40	0.09	21,500
65	67	71	63	76	2	15	24.5	50	0.11	32,400
80	77	83	73	89	2	17	24	60	0.15	35,900
100	100	107	97	114	2	17	24	65	0.20	44,900
125	125	131	121	140	3	30	30	85	0.47	62,400
150	146	154	137	165	4	32	32	95	0.77	163,200

SU-NVP

ステンレス鋳鋼製

ねじ込式



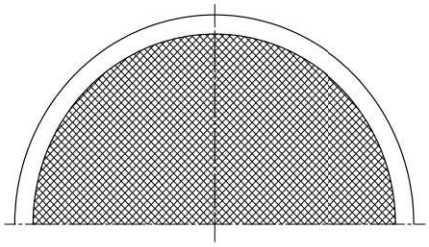

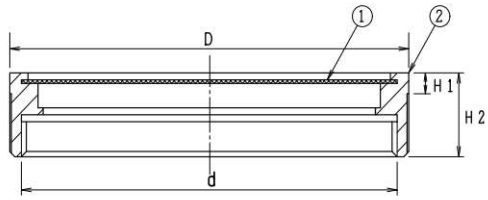

構成部品表

No.	部品名	材質	表面処理
1	金網	SUS304 ステンレス	ー
2	金具枠	SCS13 ステンレス鋳鋼	ー

価格・寸法表(mm)

	呼び	ねじ基準径 d	D	H1	H2	W.G.T kg	価格¥
	40	47.803	55	4	21	0.10	44,000
	50	59.614	66	4	20	0.12	54,500
	65	75.184	82	6	21	0.19	67,900
	80	87.884	95	6	24	0.24	81,100
	100	113.030	120	6	24	0.30	106,500
＊	125	138.430	148	10	30	0.56	201,300
△	150	163.830	174	12	35	0.91	ー
△	200	214.630	235	12	39		ー

＊印は製造中止予定品　△印は製造中止品

●金網は各サイズとも16メッシュです。
●通気管接続口は管用平行ねじ。

SU-NVP-M

ステンレス鋳鋼製

外ねじ式



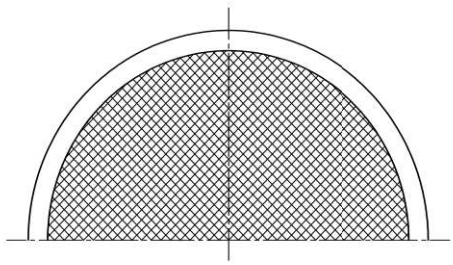

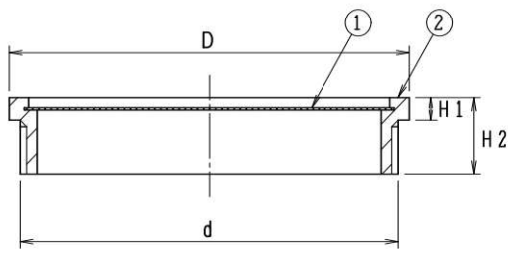

構成部品表

No.	部品名	材質	表面処理
1	金網	SUS304 ステンレス	ー
2	金具枠	SCS13 ステンレス鋳鋼	ー

価格・寸法表(mm)

	呼び	ねじ基準径 d	D	H1	H2	W.G.T kg	価格¥
	40	47.803	53	5	15	0.07	43,100
	50	59.614	65	5	15	0.08	52,800
	65	75.184	79	5	16	0.12	63,800
	80	87.884	93	5	17	0.13	72,600
	100	113.030	118	6	20	0.23	101,400
＊	125	138.430	148	10	30	0.54	182,700
＊	150	163.830	173	12	35	1.00	287,200

＊印は製造中止予定品

●金網は各サイズとも16メッシュです。
●通気管接続口は管用平行ねじ。

㊊は信頼のブランド

2
マンホール ふた

施工上のご注意

●傾斜地でのご使用はお控えください。設計通りの安全荷重が確保されない場合があります。
●コンクリートで受枠全体を受ける状態にしてください。受枠の破損により事故及びケガの恐れがあります。
●受枠の上面と床の仕上面は同じ高さになるように施工してください。つまずいてケガをする恐れがあります。
●各製品のふたと受枠はその仕様に合わせて設計されています。よって製品間のふた及び受枠の互換性はありません。
●施工上のご注意については、弊社が加盟している「日本鋳鉄ふた・排水器具工業会」のホームページでも紹介しています。

取扱い上のご注意

●鋳鉄製品の塗装は一次防錆塗装です。塗装にキズが付くと錆や腐食が発生し易くなりますので、取扱いにはご注意ください。
●枠の中に砂、小石等が入るとガタツキやふたの飛び出しの原因となります。定期的に清掃してください。
●安全荷重を超えて使用しないでください。破損により事故及びケガの恐れがあります。
●パッキンの入った製品は都度パッキンの状態を確認し、状況に応じてお取替えください。

㊐は信頼のブランド

㊐マンホールふた　製品一覧表

種　　類	製　品　名	頁	備　　考
密閉形 (テーパ・パッキン式)	WPM-A	160	国土交通省、SHASE-S 209、公共建築協会評価対象品
	WPM-AA	160	〃
	WPM-AL	161	鍵付
密閉形 (ボルト・パッキン式)	WPM-H	162	SHASE-S 209準拠、ボルト締付型
	WPM-HR	162	〃
水封形 (防臭形)	MHAA-S / MHA-S	164･165	国土交通省、SHASE-S 209、公共建築協会評価対象品
	MHBB-S / MHB-S	164	〃
	DMHA / DMHA-D	165	〃
	MHAA-R / MHA-R	166･167	
	MHBB-R / MHB-R	166	
	DMHA-R2 / DMHA-DR2	167	
	MHAA-RCR / MHA-RCR	168	
簡易密閉形 (パッキン式・簡易防水・防臭形)	MHAA-SP / MHA-SP	170･171	国土交通省、SHASE-S 209、公共建築協会評価対象品
	MHBB-SP / MHB-SP	170	〃
	DMHA-P / DMHA-PD	171	〃
	MHAA-RP / MHA-RP	172･173	
	MHBB-RP / MHB-RP	172	
	DMHA-R2P / DMHA-DR2P	173	
	MHAA-PCR / MHA-PCR	174	
簡易密閉形 (簡易防水・防臭形)	MGV2-600-KF	175	耐重用
	MGV2-600-F	175	〃
落し込み式	JIS-A5506	176	旧規格 JIS A 5506-1995
	MK3/MK3-H	177	マンホールふた用打込型枠
	MHT	178	マンホールタラップ
簡易密閉形 (パッキン式・簡易防水形)	HR-2K	180･181	国土交通省
	HR-8K	180･181	〃
	HR-20K	180･181	〃
	HS-2K	182･183	国土交通省
	HS-8K	182･183	〃
	HS-20K	182･183	〃
	H-N2K	184	角形ふた
	H-N8K	184	〃
	H-N20K	184	〃
マンホール関連	開閉ハンドル・工具	186	
	ちりよけゴム	187	
	錠前・合鍵	187	
鋳鉄製防護ふた	AH-14・25	188	
	AH-8	188	
	AH-8B	189	
	MPV	189	
	CV-R	190	樹脂製内ふた

●標準文字・特殊文字について

マンホールふた・ハンドホールふたの鋳出し文字は、下記表のとおり標準文字と特殊文字対応になります。
特殊文字の製造には、標準価格の15%及び文字型代を加算させて頂きます。

製　品　名	標準文字	特殊文字対応
WPM-A,-AA,-AL	(水槽) 又は (文字なしマーク)	○の中に2文字まで可能
WPM-H,-HR	文字なし	製造不可
MHA MHB	汚水蓋 排水蓋 雨水蓋	○の中に2文字まで可能 ＊呼び600のみ可能、他のサイズは製造不可
MHAA	文字なし	製造不可
MHBB	文字なし	製造不可
DMHA	(汚水) (雨水) (排水) (電気) 又は文字なし	○の中に2文字まで可能
MGV2-600	雨水 汚水 電気 通信 又は文字なし	○の中に2文字まで可能
JIS-A5506	◯ (マークなし)	○の中に2文字まで可能
HR-2K,8K,20K	(電)	製造不可
HS-2K,8K,20K	(電)	製造不可
H-N2K,8K,20K	(電) 又は文字なし	製造不可

※特殊文字
- 全て受注生産品となります。
- 文字型の確認をお願いします。
- 納期の確認をお願いします。

●鋳造品ー寸法公差方式及び削り代方式（JIS B 0403）

表1　鋳造品の寸法公差　単位mm

鋳放し鋳造品の基準寸法		全鋳造公差（1）															
を超え	以下	鋳造公差等級CT（2)(3)															
		1	2	3	4	5	6	7	8	9	10	11	12	13(3)	14(4)	15(4)	16(4)(5)
–	10	0.09	0.13	0.18	0.26	0.36	0.52	0.74	1	1.5	2	2.8	4.2	–	–	–	–
10	16	0.1	0.14	0.2	0.28	0.38	0.54	0.78	1.1	1.6	2.2	3	4.4	–	–	–	–
16	25	0.11	0.15	0.22	0.3	0.42	0.58	0.82	1.2	1.7	2.4	3.2	4.6	6	8	10	12
25	40	0.12	0.17	0.24	0.32	0.46	0.64	0.9	1.3	1.8	2.6	3.6	5	7	9	11	14
40	63	0.13	0.18	0.26	0.34	0.5	0.7	1	1.4	2	2.8	4	5.6	8	10	12	16
63	100	0.14	0.2	0.28	0.4	0.56	0.78	1.1	1.6	2.2	3.2	4.4	6	9	11	14	18
100	160	0.15	0.22	0.3	0.44	0.62	0.88	1.2	1.8	2.5	3.6	5	7	10	12	16	20
160	250		0.24	0.34	0.5	0.7	1	1.4	2	2.8	4	5.6	8	11	14	18	22
250	400			0.4	0.56	0.78	1.1	1.6	2.2	3.2	4.4	6.2	9	12	16	20	25
400	630				0.64	0.9	1.2	1.8	2.6	3.6	5	7	10	14	18	22	28
630	1000					1	1.4	2	2.8	4	6	8	11	16	20	25	32
1000	1600						1.6	2.2	3.2	4.6	7	9	13	18	23	29	37

注　公差等級　CT1～CT15　における肉厚に対して、１級大きい公差等級を適用する。

●質　量

標準質量（W.G.T）表示につきましては、一般に鋳物製品は製造上　5%の質量差が生じてしまいます。
従いまして表示質量と実質量に差が生じる場合がございますので、ご承知おきください。

●荷重区分

マンホールふたの荷重区分（屋内・敷地内および公道上を除く敷地周辺道路とする。）

許容通過車輌	種　類	大きさの呼び mm	加重体の大きさ φ d mm	たわみ試験荷重（安全荷重） kN	破壊試験荷重 kN	備　考
11トン貨物 大型ダンプ 大型バス 	5000K	300	※170	※25	※100	SHASE-S規格 国土交通省 (機械設備工事編)
		350～900	330	50	200	SHASE-S規格 国土交通省 (機械設備工事編)
4トン貨物 マイクロバス 救急車 普通乗用車 	1500K	600・750	150	–	80	国土交通省 (電気設備工事編)
		300～900	170	15	60	SHASE-S規格 国土交通省 (機械設備工事編)
小型乗用車 1トン貨物 	500K	300～600	150	注1 5	20	SHASE-S規格 国土交通省 (機械設備工事編) (電気設備工事編)

備考　※印は、試験方法上、加重体の大きさおよび試験荷重は特例とする。
　　注1のたわみ試験は「電気設備工事編」を除く。

〔参考〕
公道用マンホールふた（JIS A5506-1995より）

許容通過車輌	破壊荷重	衝撃を考慮した後輪一輪荷重	衝撃係数	荷重体の大きさ
大型車輌 トレーラー はしご消防車	700kN以上	137.3kN以上	0.4	200×500mm

●マンホールふた耐荷重の規定について

現在、鋳鉄製マンホールふたの耐荷重については、JIS A 5006(下水道用マンホールふた)と、SHASE-S 209(鋳鉄製マンホールふた)のそれぞれの規定があります。加えて、一般的に荷重区分は、「T荷重」が用いられることが多く、混乱を招きやすくなっています。弊社のマンホールふたは、SHASE-S 209の規格に基づいて製作しております。したがって、使用範囲は建物内、建物敷地内、公園敷地内および敷地周辺道路(公共の車道を除く)を対象としています。

●T荷重とは通行可能な車輌の総質量であり、(社)日本道路協会刊行の「鋼道路橋設計示方書」にて規定されています。

●敷地内マンホールふたにおけるSHASE-S 290とT荷重の参考比較表

SHASE-S 209	安全荷重	破壊荷重	T荷重
5000K	50kN	200kN	T-25
			T-20
1500K	15kN	60kN	T-6
500K	5kN	20kN	T-2

※適用範囲は建物内、建物敷地内、公園敷地内および敷地周辺道路（公共の車道を除く）とする。

※敷地内におけるT-25については、総重量は25tに緩和されたが、輪荷重は5tに据え置かれている為、一輪あたりの荷重は同じでありT-25とT-20の耐荷重は同一とした。

※マンホールふたは、ふたに加わる車両のタイヤ荷重によって、安全荷重の範囲内でご選定ください。（※印はSHASE-S 209-2009より抜粋）

●材　質

マンホールふたの材質は、鋳鉄製品と球状黒鉛鋳鉄品の２種類があります。
鋳鉄製品は、JIS G 5501に定められた「ねずみ鋳鉄品」3種 FC200による材質を用いています。
球状黒鉛鋳鉄品は、JIS G 5502に定められた「球状黒鉛鋳鉄品」の3種 FCD-500-7相当の材質を用いています。
当社では球状黒鉛鋳鉄品を独自に「ダクテツ」と称しています。

ダクテツ（ダクタイル鋳鉄）

ダクテツは一般にダクタイル鋳鉄と云われている材質で当社だけの呼び名で、普通鋳鉄とくらべて特に強靭性に秀れた材質です。従ってふた類をダクテツで製造することによって、同じ肉厚、構造のものが普通鋳鉄よりも強度があります。

㊍のダクテツはJIS G 5502(球状黒鉛鋳鉄品)3種 FCD500-7(引張り強さ500N/mm^{2}以上、伸び7%以上)相当の材質で電気炉により高温溶解し、厳密な作業管理のもとに成分調整を行って鋳造しており、材質の判定に当たっては、化学分析、金属顕微鏡、抗張力試験等の手段をもって十分に検査をしておりますので、常に安定した材質のダクテツ製品を製造しております。

尚、マンホールふた、格子ふたとも、鉄ふたのみをダクテツで製造し、受枠は通常は普通鋳鉄で製造しております。当社のダクテツ製品には、鉄ふたに“FCD”の記号が鋳出してありますので、ご確認ください。

鋳鉄の黒鉛分布状態　顕微鏡写真



●普通鋳鉄
鋳鉄中の黒鉛が片状になっている
引張り強さ
200N/mm^{2}以上

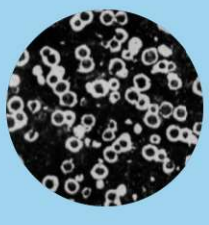

●ダクテツ
鋳鉄中の黒鉛が球状になっている
引張り強さ
500N/mm^{2}以上
伸び　7%以上

●防臭機能

建物内部にマンホールを設ける場合、水封によって防臭機能を有する製品は水封の形態を得ることが困難なため、密閉形（WPM-A・WPM-H等）のご使用をお勧めいたします。

Ⓗは信頼のブランド

密閉形マンホールふた(テーパ・パッキン式)

WPM-A

国土交通省 WPM-A 1500K
国土交通省 WPM-D 5000K
SHASE-S 209
公共建築協会評価対象品



1500K
破壊荷重60kN以上



5000K
破壊荷重200kN以上



標準文字

(水槽)又は(Ⓗ)(文字なしマーク)

※特殊文字については
157ページをご参照ください。

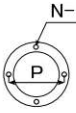

アンカーピッチ(mm)

呼び	P	N	d
450	545	4	12
600	704	4	12

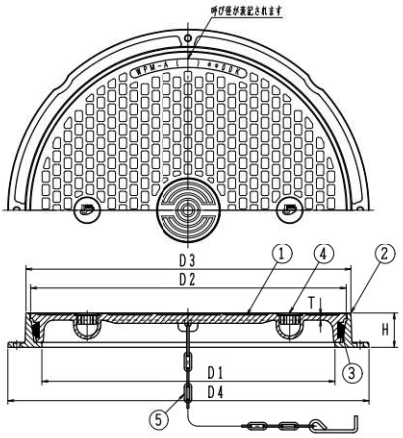

構成部品表

No.	部品名	材質	表面処理
1	ふた	FCD500-7 ダクテツ	錆止め塗装
2	受枠	FC200 鋳鉄	錆止め塗装
3	パッキン	CR クロロプレンゴム	—
4	ちりよけゴム	CR クロロプレンゴム	—
5	鎖	SWRM 丸鋼	電気亜鉛めっき

価格・寸法表(mm)

呼び	有効径 D1	ふた D2	ふた T	受枠 D3	受枠 D4	受枠 H	W.G.T kg	破壊荷重 kN 1500K	破壊荷重 kN 5000K	安全荷重 kN 1500K	安全荷重 kN 5000K	価格¥ 1500K	価格¥ 5000K
450	450	486	9.5	505	590	58	35.0	60	200	15	50	101,300	119,400
600	600	647	10.5	666	740	70	64.0					181,400	218,200

●蓋の開閉には別売りのハンドルB・工具E(186ページ参照)をご使用ください。

WPM-AA

国土交通省 WPM-B
SHASE-S 209
公共建築協会評価対象品



鋳鉄
破壊荷重20kN以上

標準文字

＊製造中止予定品

(水槽)又は(Ⓗ)(文字なしマーク)

※特殊文字については
157ページをご参照ください。

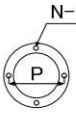

アンカーピッチ(mm)

呼び	P	N	d
450	545	4	12
600	704	4	12

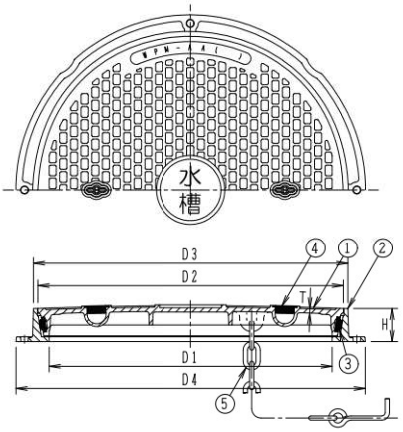

構成部品表

No.	部品名	材質	表面処理
1	ふた	FC200 鋳鉄	錆止め塗装
2	受枠	FC200 鋳鉄	錆止め塗装
3	パッキン	CR クロロプレンゴム	—
4	ちりよけゴム	CR クロロプレンゴム	—
5	鎖	SWRM 丸鋼	電気亜鉛めっき

価格・寸法表(mm)

呼び	有効径 D1	ふた D2	ふた T	受枠 D3	受枠 D4	受枠 H	W.G.T kg	破壊荷重 kN	安全荷重 kN	価格¥
450	450	486	5	505	590	58	32.2	20	5	74,300

●蓋の開閉には別売りのハンドルB・工具E(186ページ参照)をご使用ください。

WPM−AL

鍵 付



鋳鉄
破壊荷重60kN以上

ダクテツ
破壊荷重200kN以上

標準文字

(水槽)又は (文字なしマーク)

※特殊文字については
157ページをご参照ください。

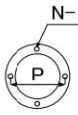

アンカーピッチ(mm)

呼び	P	N	d
450	545	4	12
600	704	4	12

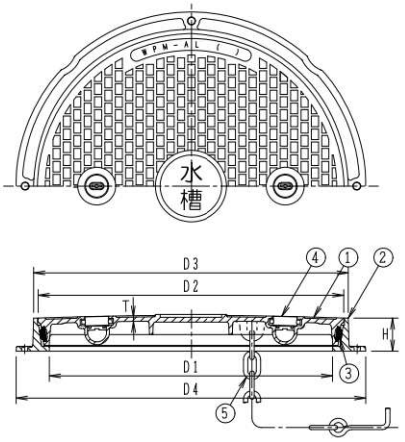

＊在庫が無くなり次第、下記図面の仕様に変更となります。

構成部品表

No.	部品名	材質	表面処理
1	ふた	FC200 鋳鉄 FCD500−7 ダクテツ	錆止め塗装
2	受枠	FC200 鋳鉄	錆止め塗装
3	パッキン	CR クロロプレンゴム	―
4	錠前	CAC202 黄銅	―
5	鎖	SWRM 丸鋼	電気亜鉛めっき

価格・寸法表(mm)

呼び	有効径 D1	ふた D2	ふた T	受枠 D3	受枠 D4	受枠 H	W.G.T kg	破壊荷重 kN 鋳鉄	破壊荷重 kN ダクテツ	安全荷重 kN 鋳鉄	安全荷重 kN ダクテツ	価格¥ 鋳鉄	価格¥ ダクテツ
450	450	486	7	505	590	58	36.4	60	—	15	—	97,900	—

●蓋の開閉には別売りのハンドルB・工具E(186ページ参照)をご使用ください。

WPM−AL 新型

鍵 付



1500K
破壊荷重60kN以上

5000K
破壊荷重200kN以上

標準文字

(水槽)又は (文字なしマーク)

※特殊文字については
157ページをご参照ください。

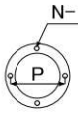

アンカーピッチ(mm)

呼び	P	N	d
450	545	4	12
600	704	4	12



ロック錠

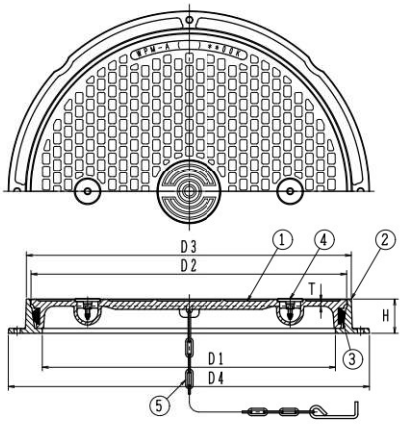

構成部品表

No.	部品名	材質	表面処理
1	ふた	FCD500−7 ダクテツ	錆止め塗装
2	受枠	FC200 鋳鉄	錆止め塗装
3	パッキン	CR クロロプレンゴム	―
4	ロック錠	SUS304 ステンレス	―
5	鎖	SWRM 丸鋼	電気亜鉛めっき

価格・寸法表(mm)

呼び	有効径 D1	ふた D2	ふた T	受枠 D3	受枠 D4	受枠 H	W.G.T kg	破壊荷重 kN 1500K	破壊荷重 kN 5000K	安全荷重 kN 1500K	安全荷重 kN 5000K	価格¥ 1500K	価格¥ 5000K
450	450	486	9.5	505	590	58	35.6	60	200	15	50	136,200	154,200
600	600	647	10.5	666	740	70	64.6					216,200	253,000

●蓋の開閉には別売りのハンドルB・工具E(186ページ参照)をご使用ください。

Ⓗは信頼のブランド

密閉形マンホールふた(ボルト・パッキン式)

WPM−H

ボルト締付型



1500K
破壊荷重60kN以上

5000K
破壊荷重200kN以上

●取手の個数は2ヶ所です。



●ボックスハンドル　別売
¥ 4,600

●ボルト締付個数は4ヶ所です。

標準文字 文字なし

※特殊文字は製造出来ません。
157ページをご参照ください。

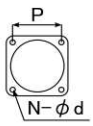

アンカーピッチ(mm)

呼び	P	N	d
450	484	4	12
600	622	4	12

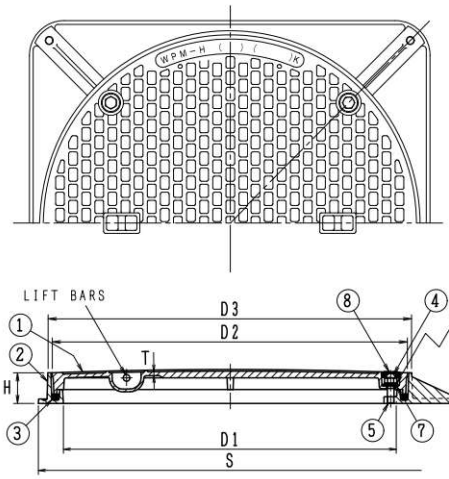

構成部品表

No.	部品名	材質	表面処理	No.	部品名	材質	表面処理
1	ふた	FCD500−7 ダクテツ	錆止め塗装	5	スタッドボルト	SUS304 ステンレス	―
2	受枠	FC200 鋳鉄	錆止め塗装	6	座金	SUS304 ステンレス	―
3	パッキン	CR クロロプレンゴム	―	7	パッキン	CR クロロプレンゴム	―
4	袋ナット	SUS304 ステンレス	―	8	キャップ	CR クロロプレンゴム	―

価格・寸法表(mm)

呼び	有効径	ふた			受枠			W.G.T kg		破壊荷重 kN		安全荷重 kN		価格¥	
	D1	D2	T		D3	S	H								
			1500K	5000K				1500K	5000K	1500K	5000K	1500K	5000K	1500K	5000K
450	450	490	6	9	505	540	55	27.6	30.7	60	200	15	50	74,100	85,000
600	600	640	6.5	10	655	690	55	43.7	49.0					108,200	133,700

●SHASE-S 209に準じております。
●SHASE-S規格では安全荷重は 5kN ですが、当製品は 15kN、50kN の二種類ございます。
●蓋の開閉には別売りのハンドルC、ボックスハンドル(186ページ参照)をご使用ください。
●目詰まり防止には別売のちりよけゴム(187ページ参照)をご使用ください。

WPM−HR 600

ボルト締付型



1500K
破壊荷重60kN以上

5000K
破壊荷重200kN以上

●取手の個数は2ヶ所です。



●ボックスハンドル　別売
¥ 4,600

●ボルト締付個数は4ヶ所です。

標準文字 文字なし

※特殊文字は製造出来ません。
157ページをご参照ください。

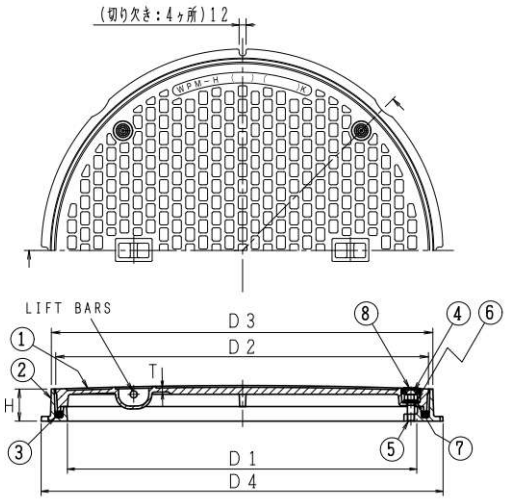

構成部品表

No.	部品名	材質	表面処理	No.	部品名	材質	表面処理
1	ふた	FCD500−7 ダクテツ	錆止め塗装	5	スタッドボルト	SUS304 ステンレス	―
2	受枠	FC200 鋳鉄	錆止め塗装	6	座金	SUS304 ステンレス	―
3	パッキン	CR クロロプレンゴム	―	7	パッキン	CR クロロプレンゴム	―
4	袋ナット	SUS304 ステンレス	―	8	キャップ	CR クロロプレンゴム	―

価格・寸法表(mm)

呼び	有効径	ふた			受枠			W.G.T kg		破壊荷重 kN		安全荷重 kN		価格¥	
	D1	D2	T		D3	D4	H								
			1500K	5000K				1500K	5000K	1500K	5000K	1500K	5000K	1500K	5000K
600	600	640	6.5	10	655	690	55	39.0	44.7	60	200	15	50	104,000	129,500

●SHASE-S 209に準じております。
●SHASE-S規格では安全荷重は 5kN ですが、当製品は 15kN、50kN の二種類ございます。
●蓋の開閉には別売りのハンドルC、ボックスハンドル(186ページ参照)をご使用ください。
●目詰まり防止には別売のちりよけゴム(187ページ参照)をご使用ください。

マンホールふた

Ⓗは信頼のブランド

水封形マンホールふた(防臭形)

MHAA-S(文字なし)
MHA-S(文字入り)

国土交通省 MHA 鋳鉄
国土交通省 MHD ダクテツ
SHASE-S 209
公共建築協会評価対象品

300～600



鋳鉄
破壊荷重60kN以上

ダクテツ
破壊荷重200kN以上

●取手の個数は2ヶ所です。
注:耐重用にはダクテツふたをご指定ください。

標準文字

汚水蓋 排水蓋 雨水蓋 又は文字なし

※特殊文字については
157ページをご参照ください。

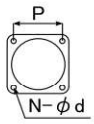

アンカーピッチ(mm)

呼び	P	N	d
300	368	4	12
350	410	4	12
400	455	4	12
450	495	4	12
500	550	4	12
600	644	4	12

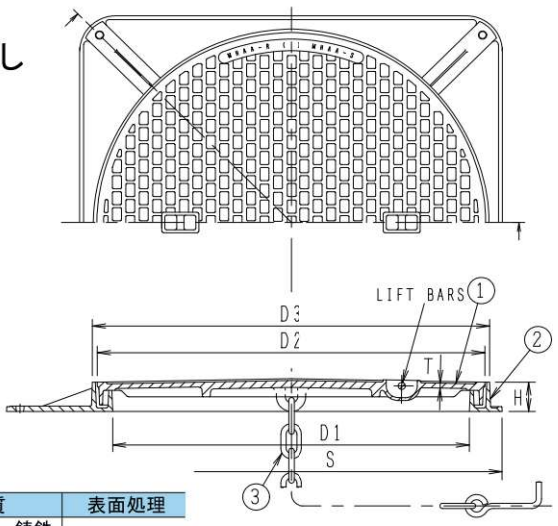

構成部品表

No.	部品名	材質		表面処理
1	ふた	FC200	鋳鉄	錆止め塗装
		FCD500-7	ダクテツ	
2	受枠	FC200	鋳鉄	錆止め塗装
3	鎖	SWRM	丸鋼	電気亜鉛めっき

価格・寸法表(mm)

呼び	有効径 D1	ふた D2	ふた T	受枠 D3	受枠 S	受枠 H	W.G.T kg	破壊荷重 kN 鋳鉄	破壊荷重 kN ダクテツ	安全荷重 kN 鋳鉄	安全荷重 kN ダクテツ	価格¥ 鋳鉄 鎖付	価格¥ 鋳鉄 鎖無し	価格¥ ダクテツ 鎖付	価格¥ ダクテツ 鎖無し
300	300	350	6	365	410	50	17.0	60	200	15	50	28,000	26,700	35,500	34,200
350	350	400	6	415	460	50	23.1					35,600	34,300	44,700	43,400
400	400	450	7	465	510	50	27.8					44,100	42,700	52,000	50,600
450	450	500	7	515	560	50	30.0					49,700	48,300	59,600	58,200
500	500	550	8	565	610	50	39.5					58,900	57,500	71,200	69,800
600	600	650	9	665	710	50	54.8					79,900	78,500	97,000	95,600

●蓋の開閉には別売りのハンドルC(186ページ参照)をご使用ください。
●目詰まり防止には別売りのちりよけゴム(187ページ参照)をご使用ください。
●通常は鎖付です。鎖が不要な場合は鎖無しでご注文ください。

MHBB-S(文字なし)
MHB-S(文字入り)

国土交通省 MHB
SHASE-S 209
公共建築協会評価対象品

300～600



鋳鉄
破壊荷重20kN以上

●取手の個数は2ヶ所です。

標準文字

汚水蓋 排水蓋 雨水蓋 又は文字なし

※特殊文字については
157ページをご参照ください。

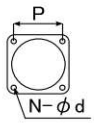

アンカーピッチ(mm)

呼び	P	N	d
300	340	4	12
350	390	4	12
400	440	4	12
450	484	4	12
500	530	4	12
600	622	4	12

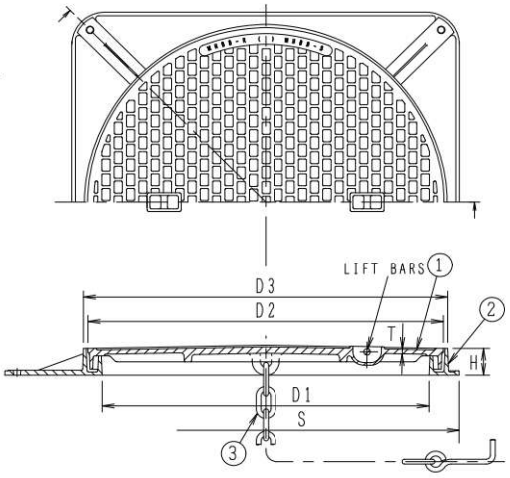

構成部品表

No.	部品名	材質		表面処理
1	ふた	FC200	鋳鉄	錆止め塗装
2	受枠	FC200	鋳鉄	錆止め塗装
3	鎖	SWRM	丸鋼	電気亜鉛めっき

価格・寸法表(mm)

呼び	有効径 D1	ふた D2	ふた T	受枠 D3	受枠 S	受枠 H	W.G.T kg	破壊荷重 kN	安全荷重 kN	価格¥ 鎖付	価格¥ 鎖無し
300	300	345	5	356	390	45	14.0	20	5	23,000	21,700
350	350	395	5	406	440	45	16.0			28,300	27,000
400	400	445	5	456	490	45	20.3			33,900	32,500
450	450	495	5	506	540	45	22.0			39,900	38,500
500	500	545	5	556	590	45	30.4			45,600	44,200
600	600	645	5	656	690	45	41.3			59,500	58,100

●蓋の開閉には別売りのハンドルC(186ページ参照)をご使用ください。
●目詰まり防止には別売りのちりよけゴム(187ページ参照)をご使用ください。
●通常は鎖付です。鎖が不要な場合は鎖無しでご注文ください。

MHAA-S(文字なし)

国土交通省 MHA 鋳鉄
国土交通省 MHD ダクテツ
SHASE-S 209
公共建築協会評価対象品

750



鋳鉄
破壊荷重60kN以上

ダクテツ
破壊荷重200kN以上

●取手の個数は4ヶ所です。
注:耐重用にはダクテツふたをご指定ください。

標準文字

文字なし

※特殊文字は製造出来ません。
157ページをご参照ください。

〈受注生産品〉

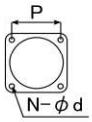

アンカーピッチ(mm)

呼び	P	N	d
750	784	4	14

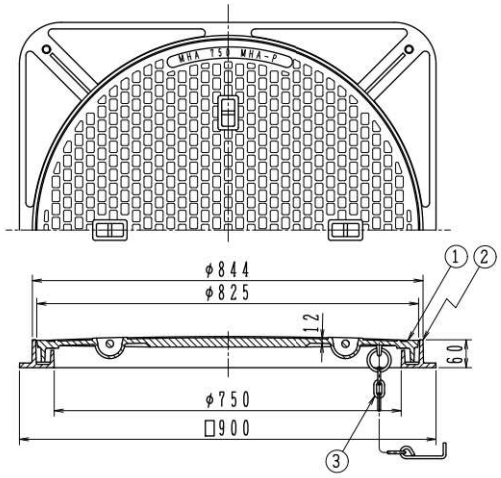

構成部品表

No.	部品名	材質		表面処理
1	ふた	FC200	鋳鉄	錆止め塗装
		FCD500-7	ダクテツ	
2	受枠	FC200	鋳鉄	錆止め塗装
3	鎖	SWRM	丸鋼	亜鉛めっき

価格・寸法表(mm)

呼び	破壊荷重 kN		安全荷重 kN		価格¥			
					鋳鉄		ダクテツ	
	鋳鉄	ダクテツ	鋳鉄	ダクテツ	鎖付	鎖無し	鎖付	鎖無し
750	60	200	15	50	304,600	303,000	336,300	334,700

●蓋の開閉には別売りのハンドルC(186ページ参照)をご使用ください。
●目詰まり防止には別売りのちりよけゴム(187ページ参照)をご使用ください。
●通常は鎖付です。鎖が不要な場合は鎖無しでご注文ください。

製造元:第一機材株式会社

DMHA
DMHA-D

国土交通省 MHA 鋳鉄
国土交通省 MHD ダクテツ
SHASE-S 209
公共建築協会評価対象品

900

鋳鉄
破壊荷重60kN以上

ダクテツ
破壊荷重200kN以上

●取手の個数は4ヶ所です。
注:耐重用にはダクテツふたをご指定ください。

標準文字

汚水 雨水 排水 電気 又は文字なし

※特殊文字については
157ページをご参照ください。

〈受注生産品〉

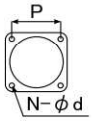

アンカーピッチ(mm)

呼び	P	N	d
900	960	4	14

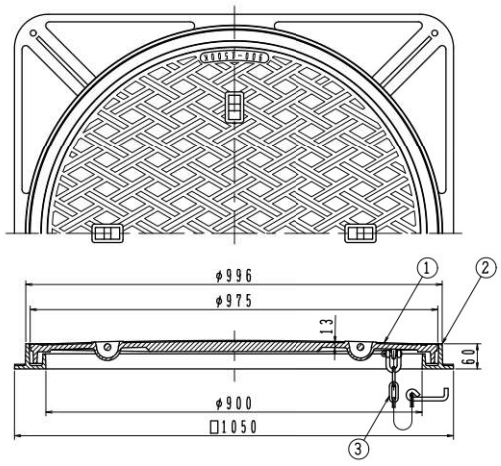

構成部品表

No.	部品名	材質		表面処理
1	ふた	FC200	鋳鉄	錆止め塗装
		FCD500-7	ダクテツ	
2	受枠	FC200	鋳鉄	錆止め塗装
3	鎖	SWRM	丸鋼	亜鉛めっき

価格・寸法表(mm)

呼び	破壊荷重 kN		安全荷重 kN		価格¥			
					鋳鉄		ダクテツ	
	鋳鉄	ダクテツ	鋳鉄	ダクテツ	鎖付	鎖無し	鎖付	鎖無し
900	60	200	15	50	456,400	454,800	488,500	486,900

●蓋の開閉には別売りのハンドルC(186ページ参照)をご使用ください。
●目詰まり防止には別売りのちりよけゴム(187ページ参照)をご使用ください。
●通常は鎖付です。鎖が不要な場合は鎖無しでご注文ください。

Ⓗは信頼のブランド

水封形マンホールふた(防臭形)

MHAA-R(文字なし)
MHA-R(文字入り)

300～600



鋳鉄
破壊荷重60kN以上

ダクテツ
破壊荷重200kN以上

●取手の個数は2ヶ所です。
注:耐重用にはダクテツふたをご指定ください。

標準文字

汚水蓋 排水蓋 雨水蓋 又は文字なし

※特殊文字については
157ページをご参照ください。

注)公団桝用
(サイズ500・D4寸法590mm)
はご指示ください。

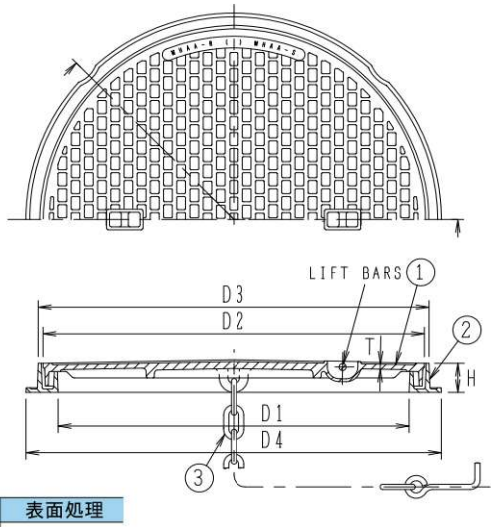

構成部品表

No.	部品名	材質		表面処理
1	ふた	FC200	鋳鉄	錆止め塗装
		FCD500-7	ダクテツ	
2	受枠	FC200	鋳鉄	錆止め塗装
3	鎖	SWRM	丸鋼	電気亜鉛めっき

価格・寸法表(mm)

呼び	有効径	ふた			受枠			W.G.T	破壊荷重 kN		安全荷重 kN		価格¥			
	D1	D2	T		D3	D4	H	kg	鋳鉄	ﾀﾞｸﾃﾂ	鋳鉄	ﾀﾞｸﾃﾂ	鋳鉄 鎖付	鋳鉄 鎖無し	ダクテツ 鎖付	ダクテツ 鎖無し
300	300	350	6	365	390	50	15.0	60	200	15	50		26,300	25,000	33,700	32,400
350	350	400	6	415	440	50	19.8						33,400	32,100	42,500	41,200
400	400	450	7	465	490	50	23.9						41,800	40,400	49,700	48,300
450	450	500	7	515	560	50	26.0						44,500	43,100	54,400	53,000
500	500	550	8	565	610	50	35.6						56,000	54,600	68,300	66,900
600	600	650	9	665	710	50	47.6						73,200	71,800	90,200	88,800

●蓋の開閉には別売りのハンドルC(186ページ参照)をご使用ください。
●目詰まり防止には別売りのちりよけゴム(187ページ参照)をご使用ください。
●通常は鎖付です。鎖が不要な場合は鎖無しでご注文ください。

MHBB-R(文字なし)
MHB-R(文字入り)

300～600



鋳鉄
破壊荷重20kN以上

●取手の個数は2ヶ所です。

標準文字

汚水蓋 排水蓋 雨水蓋 又は文字なし

※特殊文字については
157ページをご参照ください。

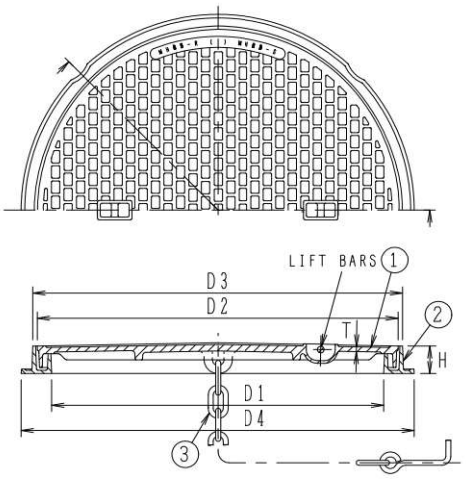

構成部品表

No.	部品名	材質		表面処理
1	ふた	FC200	鋳鉄	錆止め塗装
2	受枠	FC200	鋳鉄	錆止め塗装
3	鎖	SWRM	丸鋼	電気亜鉛めっき

価格・寸法表(mm)

呼び	有効径	ふた			受枠			W.G.T	破壊荷重	安全荷重	価格¥	
	D1	D2	T		D3	D4	H	kg	kN	kN	鎖付	鎖無し
300	300	345	5	356	390	45	13.0	20		5	20,900	19,600
350	350	395	5	406	440	45	14.0				24,800	23,500
400	400	445	5	456	490	45	18.8				31,400	30,000
450	450	495	5	506	540	45	19.0				35,100	33,700
500	500	545	5	556	590	45	26.2				42,000	40,600
600	600	645	5	656	690	45	35.0				53,700	52,300

●蓋の開閉には別売りのハンドルC(186ページ参照)をご使用ください。
●目詰まり防止には別売りのちりよけゴム(187ページ参照)をご使用ください。
●通常は鎖付です。鎖が不要な場合は鎖無しでご注文ください。

MHAA−R(文字なし)

750



鋳鉄
破壊荷重60kN以上

ダクテツ
破壊荷重200kN以上

●取手の個数は4ヶ所です。
注:耐重用にはダクテツふたをご指定ください。

標準文字

文字なし

※特殊文字は製造出来ません。
157ページをご参照ください。

〈受注生産品〉

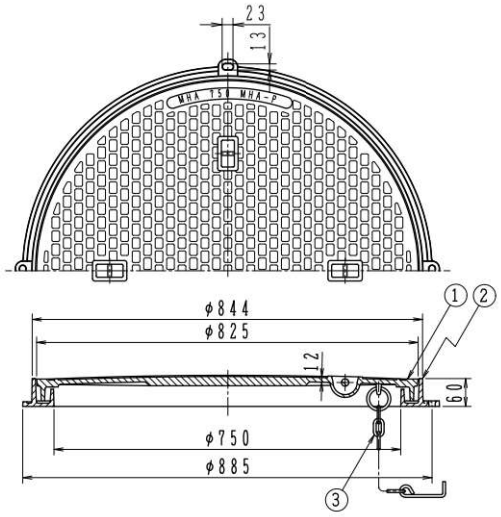

構成部品表

No.	部品名	材質		表面処理
1	ふた	FC200	鋳鉄	錆止め塗装
		FCD500−7	ダクテツ	
2	受枠	FC200	鋳鉄	錆止め塗装
3	鎖	SWRM	丸鋼	亜鉛めっき

価格・寸法表(mm)

呼び	破壊荷重 kN		安全荷重 kN		価格¥			
					鋳鉄		ダクテツ	
	鋳鉄	ダクテツ	鋳鉄	ダクテツ	鎖付	鎖無し	鎖付	鎖無し
750	60	200	15	50	279,800	278,200	311,800	310,200

●蓋の開閉には別売りのハンドルC(186ページ参照)をご使用ください。
●目詰まり防止には別売りのちりよけゴム(187ページ参照)をご使用ください。
●通常は鎖付です。鎖が不要な場合は鎖無しでご注文ください。

DMHA−R2
DMHA−DR2

900



鋳鉄
破壊荷重60kN以上

ダクテツ
破壊荷重200kN以上

●取手の個数は4ヶ所です。
注:耐重用にはダクテツふたをご指定ください。

標準文字

製造元:第一機材株式会社

汚水 雨水 排水 電気 又は文字なし

※特殊文字については
157ページをご参照ください。

〈受注生産品〉

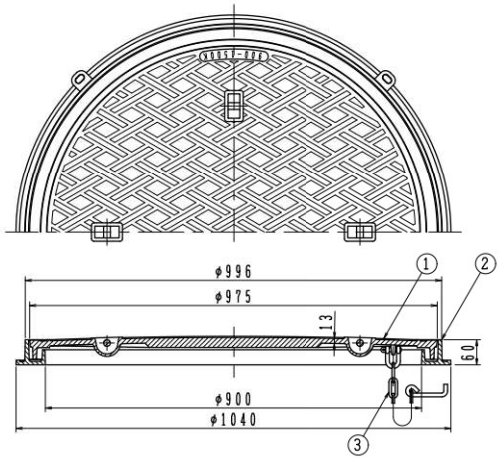

構成部品表

No.	部品名	材質		表面処理
1	ふた	FC200	鋳鉄	錆止め塗装
		FCD500−7	ダクテツ	
2	受枠	FC200	鋳鉄	錆止め塗装
3	鎖	SWRM	丸鋼	亜鉛めっき

価格・寸法表(mm)

呼び	破壊荷重 kN		安全荷重 kN		価格¥			
					鋳鉄		ダクテツ	
	鋳鉄	ダクテツ	鋳鉄	ダクテツ	鎖付	鎖無し	鎖付	鎖無し
900	60	200	15	50	446,800	445,200	477,500	475,900

●蓋の開閉には別売りのハンドルC(186ページ参照)をご使用ください。
●目詰まり防止には別売りのちりよけゴム(187ページ参照)をご使用ください。
●通常は鎖付です。鎖が不要な場合は鎖無しでご注文ください。

Ⓗは信頼のブランド

水封形マンホールふた(防臭形)

MHAA−RCR(文字なし)
MHA−RCR(文字入り)

組立人孔用



鋳鉄
破壊荷重60kN以上

ダクテツ
破壊荷重200kN以上

●取手の個数は2ヶ所です。
●標準重量　57.1kg
注:耐重用にはダクテツふたをご指定ください。

標準文字

汚水蓋 | 排水蓋 | 雨水蓋 又は文字なし

※特殊文字については
157ページをご参照ください。

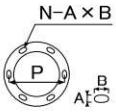

アンカーピッチ(mm)

呼び	P	N	A	B
600	760	6	20	40

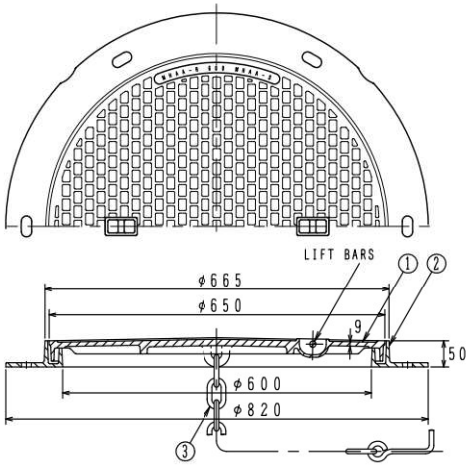

構成部品表

No.	部品名	材質	表面処理
1	ふた	FC200 鋳鉄	錆止め塗装
		FCD500−7 ダクテツ	
2	受枠	FC200 鋳鉄	錆止め塗装
3	鎖	SWRM 丸鋼	電気亜鉛めっき

価格・寸法表(mm)

呼び	破壊荷重 kN		安全荷重 kN		価格¥			
					鋳鉄		ダクテツ	
	鋳鉄	ダクテツ	鋳鉄	ダクテツ	鎖付	鎖無し	鎖付	鎖無し
600	60	200	15	50	98,200	96,800	115,300	113,900

●蓋の開閉には別売りのハンドルC(186ページ参照)をご使用ください。
●目詰まり防止には別売りのちりよけゴム(187ページ参照)をご使用ください。
●通常は鎖付です。鎖が不要な場合は鎖無しでご注文ください。

マンホールふた

Ⓗは信頼のブランド

簡易密閉形マンホールふた(パッキン式・簡易防水・防臭形)

MHAA-SP(文字なし)
MHA-SP(文字入り)

国土交通省 MHA-P 鋳鉄
国土交通省 MHD-P ダクテツ
SHASE-S 209
公共建築協会評価対象品

300～600



鋳鉄
破壊荷重60kN以上

ダクテツ
破壊荷重200kN以上

●取手の個数は2ヶ所です。
注:耐重用にはダクテツふたをご指定ください。

標準文字

汚水蓋 排水蓋 雨水蓋 又は文字なし

※特殊文字については
157ページをご参照ください。

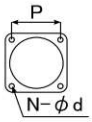

アンカーピッチ(mm)

呼び	P	N	d
300	368	4	12
350	410	4	12
400	455	4	12
450	495	4	12
500	550	4	12
600	644	4	12

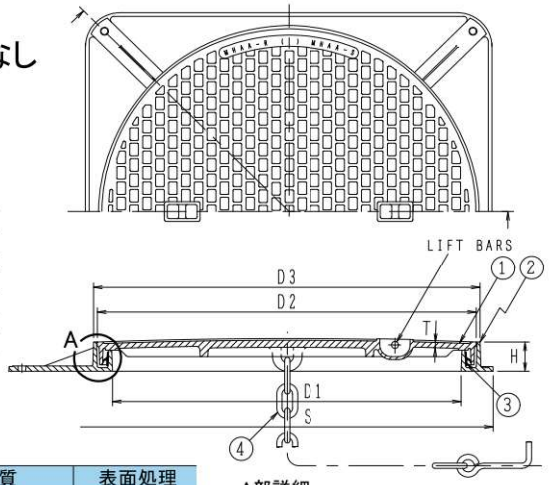

構成部品表

No.	部品名	材質		表面処理
1	ふた	FC200	鋳鉄	錆止め塗装
		FCD500-7	ダクテツ	
2	受枠	FC200	鋳鉄	錆止め塗装
3	パッキン	SBC		—
4	鎖	SWRM	丸鋼	電気亜鉛めっき

A部詳細



枠パッキン

価格・寸法表(mm)

呼び	有効径 D1	ふた D2	ふた T	受枠 D3	受枠 S	受枠 H	W.G.T kg	破壊荷重 kN 鋳鉄	破壊荷重 kN ダクテツ	安全荷重 kN 鋳鉄	安全荷重 kN ダクテツ	価格¥ 鋳鉄 鎖付	価格¥ 鋳鉄 鎖無し	価格¥ ダクテツ 鎖付	価格¥ ダクテツ 鎖無し
300	300	350	6	365	410	50	17.0	60	200	15	50	30,600	29,300	38,100	36,800
350	350	400	6	415	460	50	23.1					38,600	37,300	47,600	46,300
400	400	450	7	465	510	50	27.8					47,300	45,900	55,200	53,800
450	450	500	7	515	560	50	30.0					53,200	51,800	63,000	61,600
500	500	550	8	565	610	50	39.5					62,600	61,200	74,900	73,500
600	600	650	9	665	710	50	54.8					84,000	82,600	101,000	99,600

●蓋の開閉には別売りのハンドルC(186ページ参照)をご使用ください。
●目詰まり防止には別売りのちりよけゴム(187ページ参照)をご使用ください。
●通常は鎖付です。鎖が不要な場合は鎖無しでご注文ください。

MHBB-SP(文字なし)
MHB-SP(文字入り)

国土交通省 MHB-P
SHASE-S 209
公共建築協会評価対象品

300～600



鋳鉄
破壊荷重20kN以上

●取手の個数は2ヶ所です。

標準文字

汚水蓋 排水蓋 雨水蓋 又は文字なし

※特殊文字については
157ページをご参照ください。

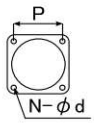

アンカーピッチ(mm)

呼び	P	N	d
300	340	4	12
350	390	4	12
400	440	4	12
450	484	4	12
500	530	4	12
600	622	4	12

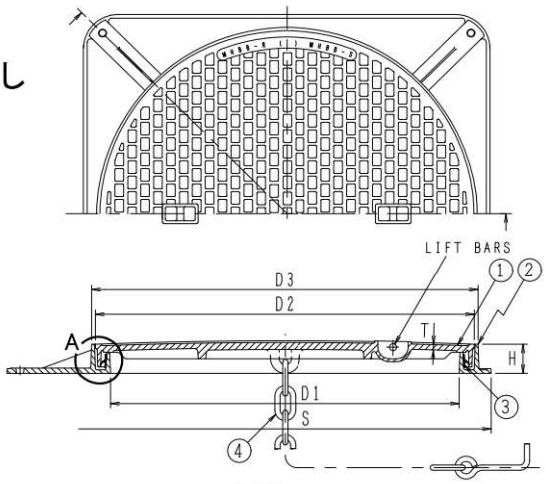

構成部品表

No.	部品名	材質		表面処理
1	ふた	FC200	鋳鉄	錆止め塗装
2	受枠	FC200	鋳鉄	錆止め塗装
3	パッキン	SBC		—
4	鎖	SWRM	丸鋼	電気亜鉛めっき

A部詳細



枠パッキン

価格・寸法表(mm)

呼び	有効径 D1	ふた D2	ふた T	受枠 D3	受枠 S	受枠 H	W.G.T kg	破壊荷重 kN	安全荷重 kN	価格¥ 鎖付	価格¥ 鎖無し
300	300	345	5	356	390	45	14.0	20	5	25,700	24,400
350	350	395	5	406	440	45	16.0			31,300	30,000
400	400	445	5	456	490	45	20.3			37,200	35,800
450	450	495	5	506	540	45	22.0			43,400	42,000
500	500	545	5	556	590	45	30.4			49,200	47,800
600	600	645	5	656	690	45	41.3			63,500	62,100

●蓋の開閉には別売りのハンドルC(186ページ参照)をご使用ください。
●目詰まり防止には別売りのちりよけゴム(187ページ参照)をご使用ください。
●通常は鎖付です。鎖が不要な場合は鎖無しでご注文ください。

MHAA-SP(文字なし)

国土交通省 MHA-P 鋳鉄
国土交通省 MHD-P ダクテツ
SHASE-S 209
公共建築協会評価対象品

750



鋳鉄
破壊荷重60kN以上



ダクテツ
破壊荷重200kN以上



●取手の個数は4ヶ所です。
注:耐重用にはダクテツふたをご指定ください。

標準文字

文字なし

※特殊文字は製造出来ません。
157ページをご参照ください。

〈受注生産品〉

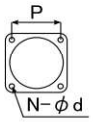

アンカーピッチ(mm)

呼び	P	N	d
750	784	4	14

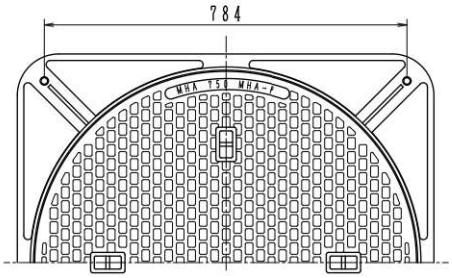

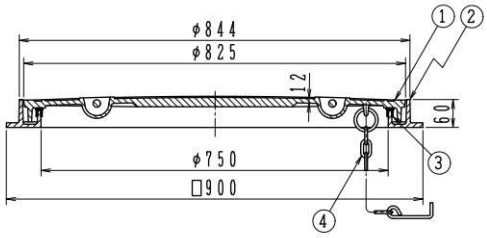



枠パッキン

構成部品表

No.	部品名	材質	表面処理
1	ふた	FC200 鋳鉄	錆止め塗装
		FCD500-7 ダクテツ	錆止め塗装
2	受枠	FC200 鋳鉄	錆止め塗装
3	パッキン	CR クロロプレンゴム	―
4	鎖	SWRM 丸鋼	電気亜鉛めっき

価格・寸法表(mm)

呼び	破壊荷重 kN		安全荷重 kN		価格¥			
	鋳鉄	ダクテツ	鋳鉄	ダクテツ	鋳鉄 鎖付	鋳鉄 鎖無し	ダクテツ 鎖付	ダクテツ 鎖無し
750	60	200	15	50	316,500	314,900	348,200	346,600

●蓋の開閉には別売りのハンドルC(186ページ参照)をご使用ください。
●目詰まり防止には別売りのちりよけゴム(187ページ参照)をご使用ください。
●通常は鎖付です。鎖が不要な場合は鎖無しでご注文ください。

製造元:第一機材株式会社

DMHA-P
DMHA-PD

国土交通省 MHA-P 鋳鉄
国土交通省 MHD-P ダクテツ
SHASE-S 209
公共建築協会評価対象品

900

鋳鉄
破壊荷重60kN以上



ダクテツ
破壊荷重200kN以上



●取手の個数は4ヶ所です。
注:耐重用にはダクテツふたをご指定ください。

標準文字

汚水 雨水 排水 電気 又は文字なし

※特殊文字については
157ページをご参照ください。

〈受注生産品〉

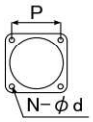

アンカーピッチ(mm)

呼び	P	N	d
900	960	4	14

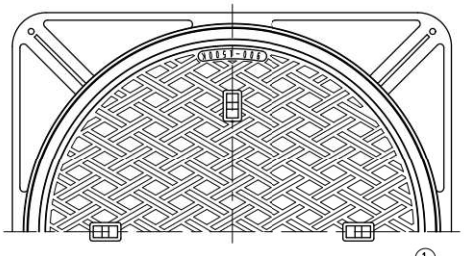

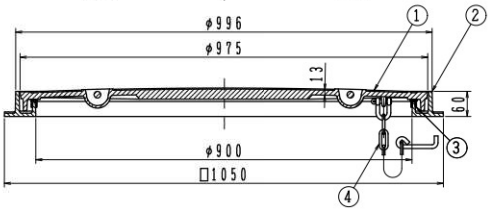



枠パッキン

構成部品表

No.	部品名	材質	表面処理
1	ふた	FC200 鋳鉄	錆止め塗装
		FCD500-7 ダクテツ	錆止め塗装
2	受枠	FC200 鋳鉄	錆止め塗装
3	パッキン	CR クロロプレンゴム	―
4	鎖	SWRM 丸鋼	電気亜鉛めっき

価格・寸法表(mm)

呼び	破壊荷重 kN		安全荷重 kN		価格¥			
	鋳鉄	ダクテツ	鋳鉄	ダクテツ	鋳鉄 鎖付	鋳鉄 鎖無し	ダクテツ 鎖付	ダクテツ 鎖無し
900	60	200	15	50	474,900	473,300	506,900	505,300

●蓋の開閉には別売りのハンドルC(186ページ参照)をご使用ください。
●目詰まり防止には別売りのちりよけゴム(187ページ参照)をご使用ください。
●通常は鎖付です。鎖が不要な場合は鎖無しでご注文ください。

Ⓗは信頼のブランド

簡易密閉形マンホールふた(パッキン式・簡易防水・防臭形)

MHAA-RP(文字なし)
MHA-RP(文字入り)

300～600



鋳鉄
破壊荷重60kN以上

ダクテツ
破壊荷重200kN以上

●取手の個数は2ヶ所です。
注:耐重用にはダクテツふたをご指定ください。

標準文字

汚水蓋 排水蓋 雨水蓋 又は文字なし

※特殊文字については
157ページをご参照ください。

注)公団桝用
(サイズ500・D4寸法590mm)
はご指示ください。

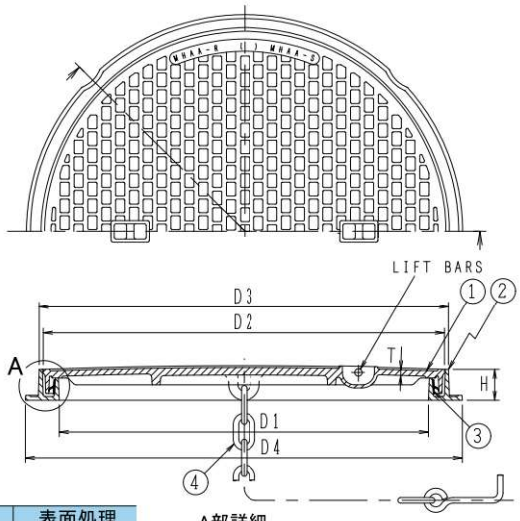

A部詳細



枠パッキン

構成部品表

No.	部品名	材質		表面処理
1	ふた	FC200	鋳鉄	錆止め塗装
		FCD500-7	ダクテツ	
2	受枠	FC200	鋳鉄	錆止め塗装
3	パッキン	SBC		—
4	鎖	SWRM	丸鋼	電気亜鉛めっき

価格・寸法表(mm)

呼び	有効径 D1	ふた D2	ふた T	受枠 D3	受枠 D4	受枠 H	W.G.T kg	破壊荷重 kN 鋳鉄	破壊荷重 kN ダクテツ	安全荷重 kN 鋳鉄	安全荷重 kN ダクテツ	価格¥ 鋳鉄 鎖付	価格¥ 鋳鉄 鎖無し	価格¥ ダクテツ 鎖付	価格¥ ダクテツ 鎖無し
300	300	350	6	365	390	50	15.0	60	200	15	50	28,900	27,600	36,400	35,100
350	350	400	6	415	440	50	19.8					36,400	35,100	45,500	44,200
400	400	450	7	465	490	50	23.9					45,000	43,600	52,900	51,500
450	450	500	7	515	560	50	26.0					48,000	46,600	57,900	56,500
500	500	550	8	565	610	50	35.6					59,700	58,300	72,000	70,600
600	600	650	9	665	710	50	47.6					77,200	75,800	94,200	92,800

●蓋の開閉には別売りのハンドルC(186ページ参照)をご使用ください。
●目詰まり防止には別売りのちりよけゴム(187ページ参照)をご使用ください。
●通常は鎖付です。鎖が不要な場合は鎖無しでご注文ください。

MHBB-RP(文字なし)
MHB-RP(文字入り)

300～600



鋳鉄
破壊荷重20kN以上

●取手の個数は2ヶ所です。

標準文字

汚水蓋 排水蓋 雨水蓋 又は文字なし

※特殊文字については
157ページをご参照ください。

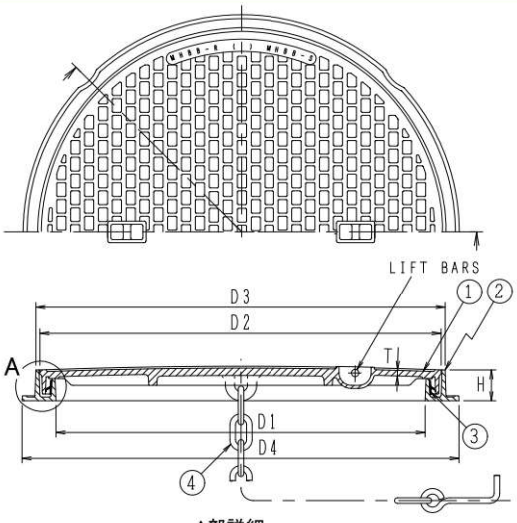

A部詳細



枠パッキン

構成部品表

No.	部品名	材質		表面処理
1	ふた	FC200	鋳鉄	錆止め塗装
2	受枠	FC200	鋳鉄	錆止め塗装
3	パッキン	SBC		—
4	鎖	SWRM	丸鋼	電気亜鉛めっき

価格・寸法表(mm)

呼び	有効径 D1	ふた D2	ふた T	受枠 D3	受枠 D4	受枠 H	W.G.T kg	破壊荷重 kN	安全荷重 kN	価格¥ 鎖付	価格¥ 鎖無し
300	300	345	5	356	390	45	13.0	20	5	23,500	22,200
350	350	395	5	406	440	45	14.0			27,800	26,500
400	400	445	5	456	490	45	18.8			34,600	33,200
450	450	495	5	506	540	45	19.0			38,500	37,100
500	500	545	5	556	590	45	26.2			45,700	44,300
600	600	645	5	656	690	45	35.0			57,800	56,400

●蓋の開閉には別売りのハンドルC(186ページ参照)をご使用ください。
●目詰まり防止には別売りのちりよけゴム(187ページ参照)をご使用ください。
●通常は鎖付です。鎖が不要な場合は鎖無しでご注文ください。

MHAA-RP(文字なし)

750



鋳鉄
破壊荷重60kN以上

ダクテツ
破壊荷重200kN以上

●取手の個数は4ヶ所です。
注:耐重用にはダクテツふたをご指定ください。

標準文字

文字なし

※特殊文字は製造出来ません。
157ページをご参照ください。

〈受注生産品〉

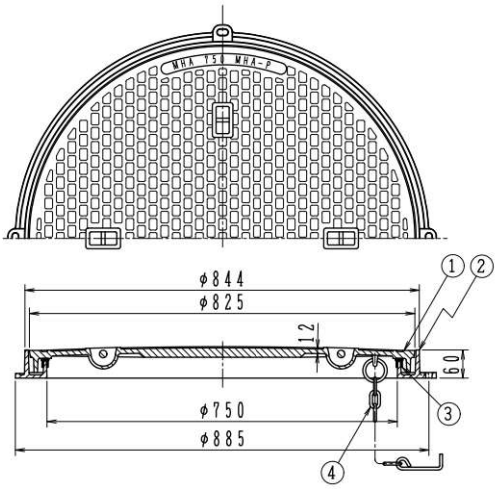



枠パッキン

構成部品表

No.	部品名	材質	表面処理
1	ふた	FC200 鋳鉄 / FCD500-7 ダクテツ	錆止め塗装
2	受枠	FC200 鋳鉄	錆止め塗装
3	パッキン	CR クロロプレンゴム	―
4	鎖	SWRM 丸鋼	電気亜鉛めっき

価格・寸法表(mm)

呼び	破壊荷重 kN		安全荷重 kN		価格¥			
					鋳鉄		ダクテツ	
	鋳鉄	ダクテツ	鋳鉄	ダクテツ	鎖付	鎖無し	鎖付	鎖無し
750	60	200	15	50	291,700	290,100	323,700	322,100

●蓋の開閉には別売りのハンドルC(186ページ参照)をご使用ください。
●目詰まり防止には別売りのちりよけゴム(187ページ参照)をご使用ください。
●通常は鎖付です。鎖が不要な場合は鎖無しでご注文ください。

製造元:第一機材株式会社

DMHA-R2P
DMHA-DR2P

900

鋳鉄
破壊荷重60kN以上

ダクテツ
破壊荷重200kN以上

●取手の個数は4ヶ所です。
注:耐重用にはダクテツふたをご指定ください。

標準文字

汚水 雨水 排水 電気 又は文字なし

※特殊文字については
157ページをご参照ください。

〈受注生産品〉

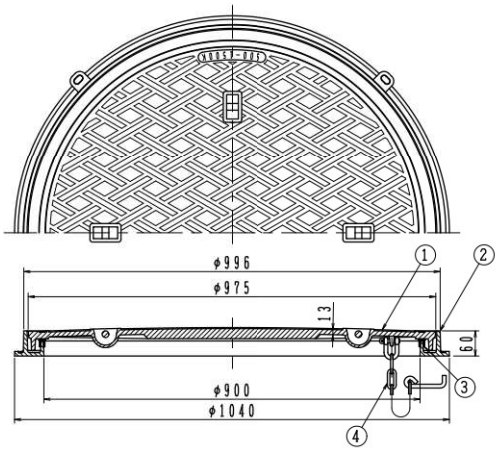



枠パッキン

構成部品表

No.	部品名	材質	表面処理
1	ふた	FC200 鋳鉄 / FCD500-7 ダクテツ	錆止め塗装
2	受枠	FC200 鋳鉄	錆止め塗装
3	パッキン	CR クロロプレンゴム	―
4	鎖	SWRM 丸鋼	電気亜鉛めっき

価格・寸法表(mm)

呼び	破壊荷重 kN		安全荷重 kN		価格¥			
					鋳鉄		ダクテツ	
	鋳鉄	ダクテツ	鋳鉄	ダクテツ	鎖付	鎖無し	鎖付	鎖無し
900	60	200	15	50	461,400	459,800	495,800	494,200

●蓋の開閉には別売りのハンドルC(186ページ参照)をご使用ください。
●目詰まり防止には別売りのちりよけゴム(187ページ参照)をご使用ください。
●通常は鎖付です。鎖が不要な場合は鎖無しでご注文ください。

Ⓗは信頼のブランド

簡易密閉形マンホールふた(パッキン式・簡易防水・防臭形)

MHAA-PCR(文字なし)
MHA-PCR(文字入り)

組立人孔用



鋳鉄
破壊荷重60kN以上

ダクテツ
破壊荷重200kN以上

●取手の個数は2ヶ所です。
●標準重量　57.1kg
注:耐重用にはダクテツふたをご指定ください。

標準文字

汚水蓋 | 排水蓋 | 雨水蓋 又は文字なし

※特殊文字については
157ページをご参照ください。

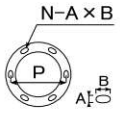

アンカーピッチ(mm)

呼び	P	N	A	B
600	760	6	20	40

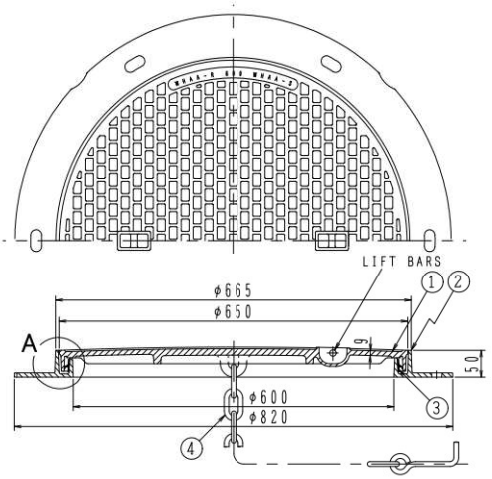

A部詳細



枠パッキン

構成部品表

No.	部品名	材質	表面処理
1	ふた	FC200 鋳鉄	錆止め塗装
		FCD500-7 ダクテツ	
2	受枠	FC200 鋳鉄	錆止め塗装
3	パッキン	SBC	ー
4	鎖	SWRM 丸鋼	電気亜鉛めっき

価格・寸法表(mm)

呼び	破壊荷重 kN		安全荷重 kN		価格¥			
					鋳鉄		ダクテツ	
	鋳鉄	ダクテツ	鋳鉄	ダクテツ	鎖付	鎖無し	鎖付	鎖無し
600	60	200	15	50	102,300	100,900	119,300	117,900

●蓋の開閉には別売りのハンドルC(186ページ参照)をご使用ください。
●目詰まり防止には別売りのちりよけゴム(187ページ参照)をご使用ください。
●通常は鎖付です。鎖が不要な場合は鎖無しでご注文ください。

簡易密閉形マンホールふた(簡易防水・防臭形)

MGV2-600-KF

耐重型



ダクテツ
破壊荷重400kN以上



●工場敷地内道路など、車道幅員5．5m未満の道路および歩道に最適です。
●急勾配受けの、堅牢でガタツキにくい構造です。
●旋回式蝶番及びロック付。
●滑り止め突起(六角形)を絶妙なバランスで配置し蓋表面に窪みが無く、水が溜まりにくい構造とし、ノンスリップ効果を高めました。
BPN値40以上です。
アスファルト舗装要綱(日本道路協会)

標準文字

雨水 | 汚水 | 電気 | 通信
又は文字なし

※特殊文字については
157ページをご参照ください。

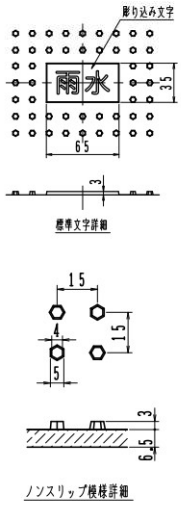

製造元:第一機材株式会社

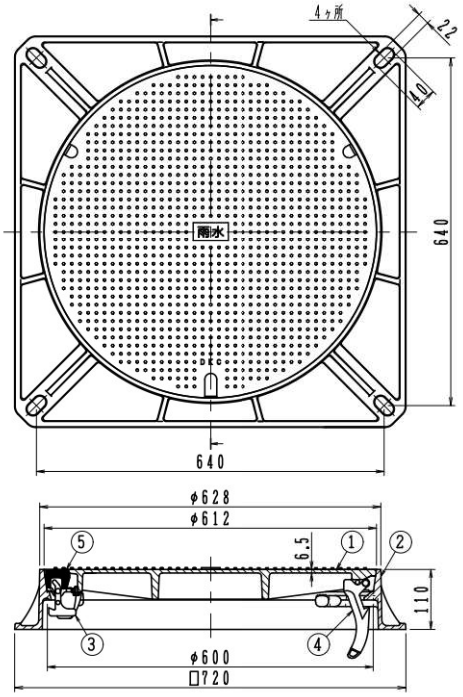

構成部品表

No.	部品名	材質	表面処理
1	ふた	FCD700 ダクテツ	錆止め塗装
2	受枠	FCD600 ダクテツ	錆止め塗装
3	ロック	FCD600 ダクテツ	錆止め塗装
4	蝶番	FCD600 ダクテツ	錆止め塗装
5	ゴム栓	CR クロロプレンゴム	—

価格表

呼び	W.G.T kg	破壊荷重 kN	安全荷重 kN	価格¥
600	61.3	400	50	251,300

●蓋の開閉には別売りのハンドルMF-51(186ページ参照)をご使用ください。

MGV2-600-F

耐重型

組立人孔用



ダクテツ
破壊荷重400kN以上



●工場敷地内道路など、車道幅員5．5m未満の道路および歩道に最適です。
●急勾配受けの、堅牢でガタツキにくい構造です。
●旋回式蝶番及びロック付。
●滑り止め突起(六角形)を絶妙なバランスで配置し蓋表面に窪みが無く、水が溜まりにくい構造とし、ノンスリップ効果を高めました。
BPN値40以上です。
アスファルト舗装要綱(日本道路協会)

標準文字

雨水 | 汚水 | 電気 | 通信
又は文字なし

※特殊文字については
157ページをご参照ください。

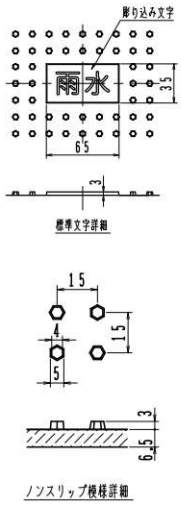

製造元:第一機材株式会社

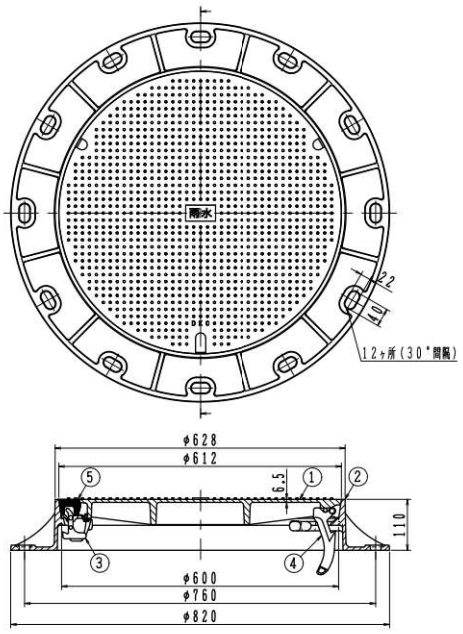

構成部品表

No.	部品名	材質	表面処理
1	ふた	FCD700 ダクテツ	錆止め塗装
2	受枠	FCD600 ダクテツ	錆止め塗装
3	ロック	FCD600 ダクテツ	錆止め塗装
4	蝶番	FCD600 ダクテツ	錆止め塗装
5	ゴム栓	CR クロロプレンゴム	—

価格表

呼び	W.G.T kg	破壊荷重 kN	安全荷重 kN	価格¥
600	61.9	400	50	251,300

●蓋の開閉には別売りのハンドルMF-51(186ページ参照)をご使用ください。

㊍は信頼のブランド

下水道用

JIS-A5506

公道用



ダクテツ

T-25

●破壊荷重　700kN以上。
●旧規格JIS A 5506-1995　相当品。
●ふたの中央に各県・市等の紋章やご指定のマークを鋳出す事ができます。
●ふたには通気孔(20ヶ)があけてありますが、ご要望によりふさぐこともできます。
●取手の個数は2ヶ所です。
●標準重量　109.0kg

標準文字

◯(マークなし)

※特殊文字については
157ページをご参照ください。

製造元：第一機材株式会社

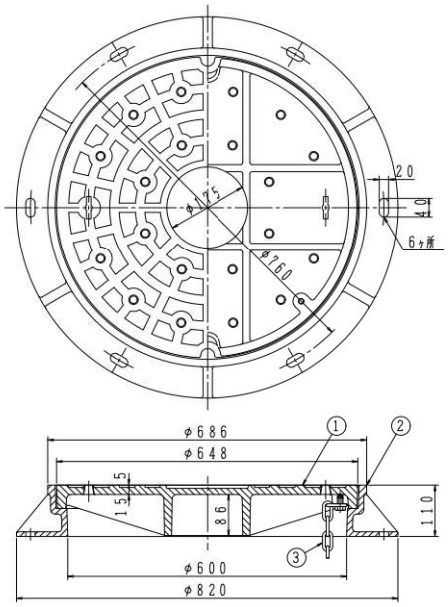

構成部品表

No.	部品名	材質	表面処理
1	ふた	FCD500-7 ダクテツ	錆止め塗装
2	受枠	FCD500-7 ダクテツ	錆止め塗装
3	鎖	SWRM 丸鋼	溶融亜鉛めっき+樹脂系塗料塗装

呼び	価格¥
600	320,000

●蓋の開閉には別売りのハンドルB(186ページ参照)をご使用ください。

マンホールふた用打込型枠

MK3

450・600



マンホールの受枠は別途です。

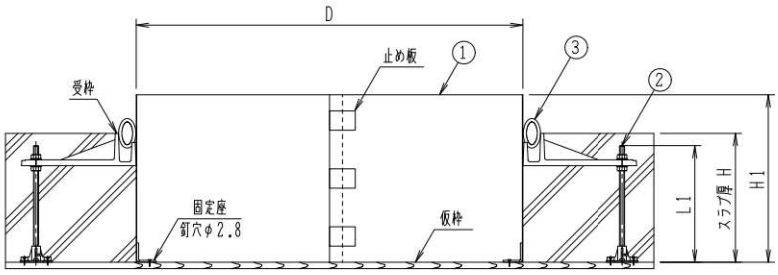

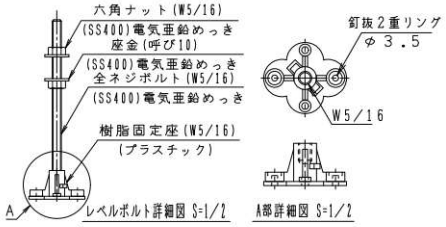

構成部品表

No.	部品名	材質	表面処理
1	打込型枠	SEHC 鉄	ー
2	レベルボルト	SS400 鉄	電気亜鉛めっき
3	養生材	ポリエチレン	ー

●部品No.2のレベルボルト(長ねじ)はW5/16

価格・寸法表(mm)

製品符号	D	H1	L1	固定座数	適用スラブ厚H(参考)	価格¥
MK3-4516	450	160	140	6	150以下	20,200
MK3-4526		260	240	6	250以下	25,400
MK3-4536		360	340	6	350以下	28,100
MK3-6016	600	160	140	7	150以下	25,000
MK3-6026		260	240	7	250以下	30,000
MK3-6036		360	340	7	350以下	36,700

適用品種

製品符号		
WPM-A	WPM-AA	WPM-AL
MHA(AA)-S	MHB(BB)-S	
MHA(AA)-SP	MHB(BB)-SP	

施工例



1. 受枠を施工位置に置き、アンカー孔位置に印を付ける。

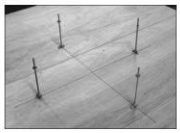

2. レベルボルトをアンカー孔位置に釘止め固定する。



2.注 釘止めは、レベルボルト固定座の2重リング部で固定します。

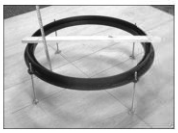

3. 受枠をレベルボルトにセットし、ナットを回し仕上レベルに合わせる。



4. 受枠に打込型枠を入れ、止め板を曲げ端部を固定する。



5. 固定座に釘打ちをし、打込型枠を固定する。

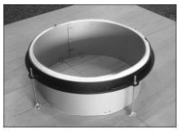

6. 受枠周囲の溝にコンクリートが入らないよう養生材を押し込み取り付けます。

7. 打込型枠の取り外し
(1)固定座の釘を抜きます。
(2)止め板を元に戻します。
(3)打込型枠の端部を内側に曲げながらコンクリートからはがし、取り外します。

MK3-H

450・600

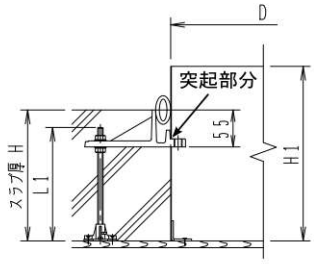

適用品種

製品符号
WPM-H

●ご注文時に必ず仕上げ面までのスラブ厚Hをご指示ください。
●突起部分4ヶ所は少し大きめに穴が開いております。現場にて養生してからコンクリート打設をお願いします。

価格・寸法表(mm)

製品符号	D	H1	L1	固定座数	適用スラブ厚H(参考)	価格¥
MK3-4516H	450	160	140	6	150以下	26,200
MK3-4526H		260	240	6	250以下	30,200
MK3-4536H		360	340	6	350以下	35,000
MK3-6016H	600	160	140	7	150以下	30,200
MK3-6026H		260	240	7	250以下	34,500
MK3-6036H		360	340	7	350以下	43,100

Ⓗは信頼のブランド

ステンレス製マンホール取付タラップ

MHT-S60R(A)
MHT-S60R(B)

製造元：第一機材株式会社

先付施工用



マンホール枠は別途です。

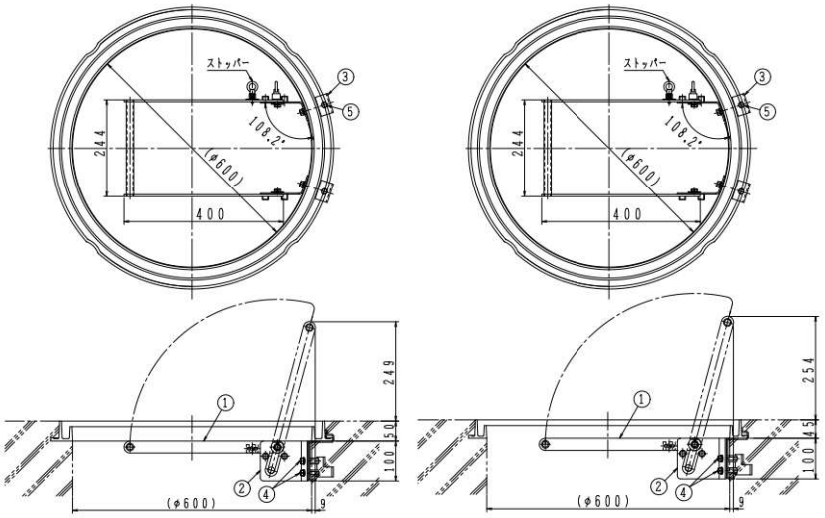

MHT-S60R(A)　　MHT-S60R(B)

MHT-S60R(A)適用品種

製品符号	呼び600
MHA(AA)-R	MHA(AA)-RP
MHA(AA)-R　FCD	MHA(AA)-RP　FCD

MHT-S60R(B)適用品種

製品符号	呼び600
MHB(BB)-R	MHB(BB)-RP

- ●床面より高く設置したタラップで、安全な姿勢を保ちながら上り下りが出来ます。
- ●タラップの倒れ防止のために、ストッパー機構を採用しています。
- ●危険ですので乗らないでください。
- ●ストッパーは「カチッ」という音とロックしたことを必ず確認してください。
- ●標準重量：2.9kg

構成部品表

No.	部品名	材質	表面処理
1	タラップ(把手)	SUS304　ステンレス	—
2	支持ブラケット	SUS304　ステンレス	—
3	埋込ブラケット	SUS304　ステンレス	—
4	六角ボルト	SUS304　ステンレス	—
5	六角ボルト	SUS304　ステンレス	—

●No.4　六角ボルトは、ばね座金、座金付　M8×25　4本
●No.5　六角ボルトは、M8×12　2本

価格¥
62,000

MHT-SA60R(A,B,C)

製造元：第一機材株式会社

後付施工用



マンホール枠は別途です。

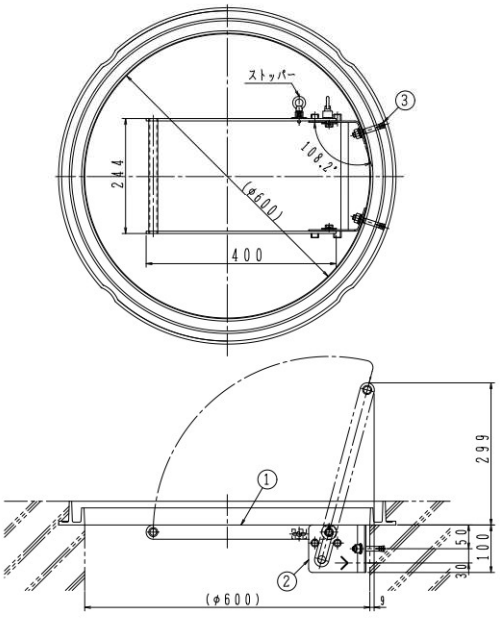

適用品種

製品符号	呼び600
MHA(AA)-S	MHA(AA)-SP
MHA(AA)-S　FCD	MHA(AA)-SP　FCD
MHA(AA)-R	MHA(AA)-RP
MHA(AA)-R　FCD	MHA(AA)-RP　FCD
MHB(BB)-S	MHB(BB)-SP
MHB(BB)-R	MHB(BB)-RP

- ●床面より高く設置したタラップで、安全な姿勢を保ちながら上り下りが出来ます。
- ●タラップの倒れ防止のために、ストッパー機構を採用しています。
- ●危険ですので乗らないでください。
- ●ストッパーは「カチッ」という音とロックしたことを必ず確認してください。
- ●標準重量：2.0kg

構成部品表

No.	部品名	材質	表面処理
1	タラップ(把手)	SUS304　ステンレス	—
2	支持ブラケット	SUS304　ステンレス	—
3	オールアンカー	SUS304　ステンレス	—

●No.3　オールアンカーは、ばね座金、座金付　M10×70　2本(ドリル穴径φ10.5)
●使用時は後施工アンカーが、健全な躯体にしっかり固定されていることをご確認ください。

価格¥
61,100

ステンレス製マンホール取付タラップ　取付・操作手順

MHT-S60R 取付・操作手順

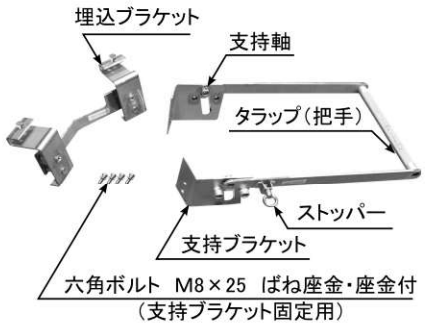

打設前の準備



①埋込ブラケットの取付



②ブラケット固定ボルト（M8×12　2本）を締め付けて固定します。

打設後の部品取り付け手順



①支持ブラケット用の養生用小ねじ（M8×12　4本）を外します。



②タラップの支持ブラケットを埋込ブラケットに合わせ、六角ボルト（M8×25　ばね座金・座金付　4本）にて締め付け固定します。



③取付完了

操作手順



①初期状態。



②支持軸にて回転後、斜めガイド孔に沿って下方にスライドさせてストッパーの「カチッ」という音を確認してセット完了。

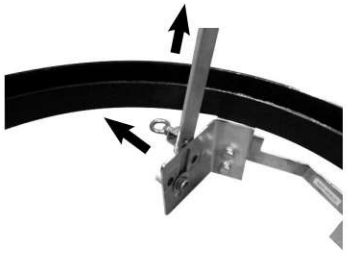

③使用後はタラップ左下のストッパーのアイナットを引きロックを解除した状態でタラップを斜めガイド孔に沿って引き上げてください。

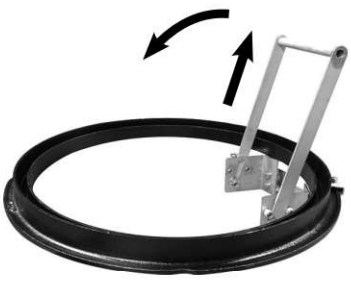

④引き上げた状態で支持軸にて回転させ、タラップを水平に戻してください。



⑤収納状態。
この状態で蓋をかぶせます。

Ⓗは信頼のブランド

電気設備用ハンドホールふた（パッキン式・簡易防水形）

HR-2K 450・600
国土交通省 R2K

HR-8K 450・600
国土交通省 R8K

HR-20K 600
国土交通省 R20K



鋳鉄(HR-2K)
破壊荷重20kN以上



ダクテツ(HR-8K)
破壊荷重80kN以上



ダクテツ(HR-20K)
破壊荷重200kN以上



●鎖連結型。
●取手の個数は2ヶ所です。

標準文字

電

※特殊文字は製造出来ません。
157ページをご参照ください。

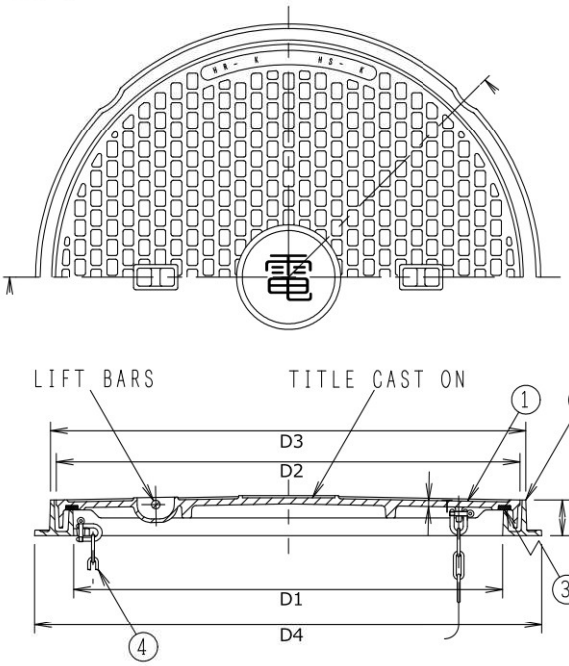

構成部品表

No.	部品名		材質	表面処理
1	ふた	2K	FC200 鋳鉄	錆止め塗装
		8K	FCD500-7 ダクテツ	
		20K	FCD500-7 ダクテツ	
2	受枠		FC200 鋳鉄	錆止め塗装
3	パッキン		CR クロロプレンゴム	―
4	鎖		SWRM 丸鋼	溶融亜鉛めっき

寸法表(mm)

呼び	有効径 D1	ふた D2	ふた T 2K	ふた T 8K	ふた T 20K	受枠 D3	受枠 D4	受枠 H	W.G.T kg 2K	W.G.T kg 8K	W.G.T kg 20K
450	450	500	7	7	―	515	560	50	26.0	26.0	―
※600	600	645	5	5	9	656	700	50	35.8	35.8	45.0

価格

呼び	HR-2K 破壊荷重 kN	HR-2K 価格¥	HR-8K 破壊荷重 kN	HR-8K 価格¥	HR-20K 破壊荷重 kN	HR-20K 価格¥
450	20	42,600	80	―	200	―
※600		64,900		84,500		99,000

●※国土交通省 電気設備工事編 R2K、R8K、R20K
●蓋の開閉には別売りのハンドルC(186ページ参照)をご使用ください。
●目詰まり防止には別売りのちりよけゴム(187ページ参照)をご使用ください。
＊サイズ450は製造中止予定品となります。

HR-2K
国土交通省 R2K

HR-8K
国土交通省 R8K

HR-20K
国土交通省 R20K

750



鋳鉄(HR-2K)
破壊荷重20kN以上



ダクテツ(HR-8K)
破壊荷重80kN以上



ダクテツ(HR-20K)
破壊荷重200kN以上



●鎖連結型。
●取手の個数は4ヶ所です。

標準文字

電

※特殊文字は製造出来ません。
157ページをご参照ください。

〈受注生産品〉

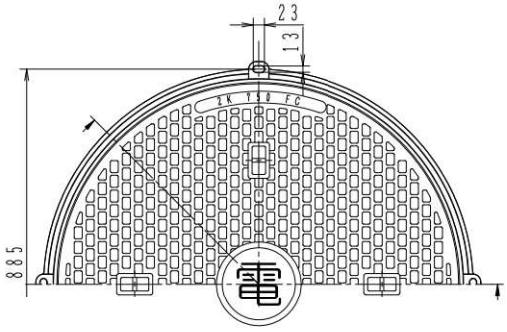

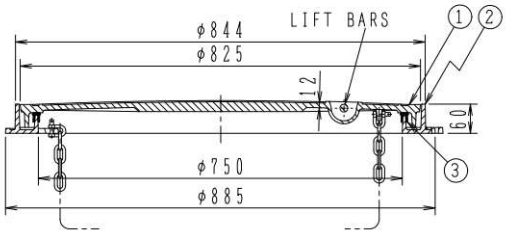

構成部品表

No.	部品名		材質	表面処理
1	ふた	2K	FC200 鋳鉄	樹脂系塗料塗装
		8K	FCD500-7 ダクテツ	
		20K	FCD500-7 ダクテツ	
2	受枠		FC200 鋳鉄	樹脂系塗料塗装
3	パッキン		CR クロロプレンゴム	ー
4	鎖		SWRM 丸鋼	溶融亜鉛めっき

価格

呼び	W.G.T	HR-2K		HR-8K		HR-20K	
	kg	破壊荷重 kN	価格¥	破壊荷重 kN	価格¥	破壊荷重 kN	価格¥
750	79.4	20	286,200	200	322,100	200	322,100

●国土交通省 電気設備工事偏 R2K、R8K、R20K
●蓋の開閉には別売りのハンドルC(186ページ参照)をご使用ください。
●目詰まり防止には別売りのちりよけゴム(187ページ参照)をご使用ください。

Ⓗは信頼のブランド

電気設備用ハンドホールふた（パッキン式・簡易防水形）

HS-2K 450・600
国土交通省 S2K

HS-8K 450・600
国土交通省 S8K

HS-20K 600
国土交通省 S20K



鋳鉄(HS-2K)
破壊荷重20kN以上

ダクテツ(HS-8K)
破壊荷重80kN以上

ダクテツ(HS-20K)
破壊荷重200kN以上

標準文字

電

※特殊文字は製造出来ません。
157ページをご参照ください。



アンカーピッチ(mm)

呼び	P	N	W×L
450	505	4	14×24
600	658	4	15×46

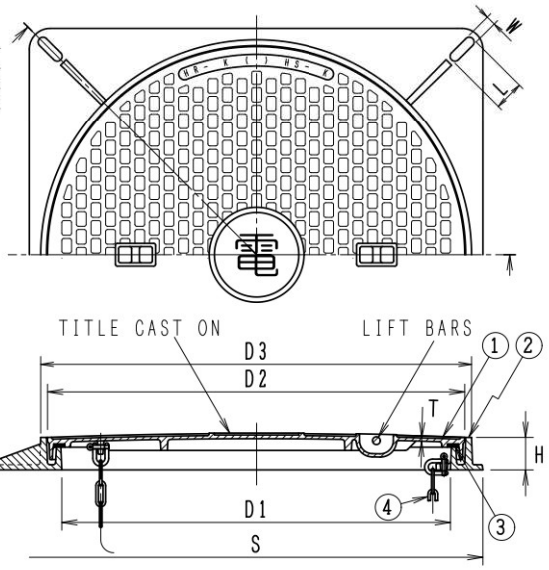

構成部品表

No.	部品名		材質	表面処理
1	ふた	2K	FC200 鋳鉄	錆止め塗装
		8K	FCD500-7 ダクテツ	
		20K	FCD500-7 ダクテツ	
2	受枠		FC200 鋳鉄	錆止め塗装
3	パッキン		CR クロロプレンゴム	—
4	鎖		SWRM 丸鋼	溶融亜鉛めっき

寸法表(mm)

呼び	有効径 D1	ふた D2	ふた T 2K	ふた T 8K	ふた T 20K	受枠 D3	受枠 S	受枠 H	W.G.T kg 2K	W.G.T kg 8K	W.G.T kg 20K
450	450	500	7	7	—	515	560	50	30.7	30.7	—
※600	600	645	5	5	9	656	700	50	45.9	46.1	55.3

価格

呼び	HS-2K 破壊荷重 kN	HS-2K 価格¥	HS-8K 破壊荷重 kN	HS-8K 価格¥	HS-20K 破壊荷重 kN	HS-20K 価格¥
450	20	47,000	80	—	200	—
※600		75,300		95,000		109,500

●※国土交通省 電気設備工事編 S2K、S8K、S20K
●蓋の開閉には別売りのハンドルC(186ページ参照)をご使用ください。
●目詰まり防止には別売りのちりよけゴム(187ページ参照)をご使用ください。
＊サイズ450は製造中止予定品となります。

●鎖連結型。
●取手の個数は2ヶ所です。

HS-2K
国土交通省 S2K

HS-8K
国土交通省 S8K

HS-20K
国土交通省 S20K

750



鋳鉄(HS-2K)
破壊荷重20kN以上

ダクテツ(HS-8K)
破壊荷重80kN以上

ダクテツ(HS-20K)
破壊荷重200kN以上

●鎖連結型。
●取手の個数は4ヶ所です。

標準文字

電

※特殊文字は製造出来ません。
157ページをご参照ください。

〈受注生産品〉

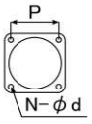

アンカーピッチ(mm)

呼び	P	N	d
750	814	4	14

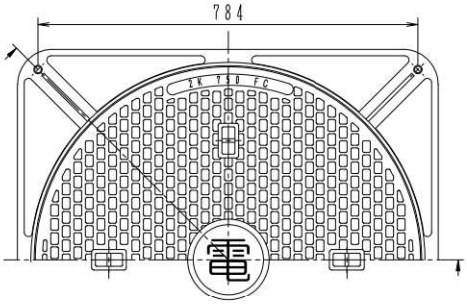

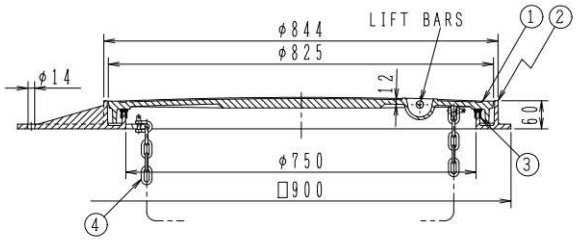

構成部品表

No.	部品名		材質	表面処理
1	ふた	2K	FC200 鋳鉄	樹脂系塗料塗装
		8K	FCD500-7 ダクテツ	
		20K	FCD500-7 ダクテツ	
2	受枠		FC200 鋳鉄	樹脂系塗料塗装
3	パッキン		CR クロロプレンゴム	ー
4	鎖		SWRM 丸鋼	溶融亜鉛めっき

価格

呼び	W.G.T	HS-2K		HS-8K		HS-20K	
	kg	破壊荷重 kN	価格¥	破壊荷重 kN	価格¥	破壊荷重 kN	価格¥
750	90.4	20	322,500	200	361,000	200	361,000

●国土交通省 電気設備工事偏 S2K、S8K、S20K
●蓋の開閉には別売りのハンドルC(186ページ参照)をご使用ください。
●目詰まり防止には別売りのちりよけゴム(187ページ参照)をご使用ください。

Ⓗは信頼のブランド

電気設備用ハンドホールふた（パッキン式・簡易防水形）

製造元：第一機材株式会社

H-N2K-8
H-N8K-8
H-N20K-8

都市再生機構　EC-123-11-f



鋳鉄（H-N2K-8）
破壊荷重20kN以上

鋳鉄（H-N8K-8）
破壊荷重80kN以上

ダクテツ（H-N20K-8）
破壊荷重200kN以上

●受枠をアンカーボルトで直接躯体に固定する場合はスパナ等で強く締め付けないでください。
●鎖連結型。（鎖：φ6　長さ1,000mm）
●取手の個数は2ヶ所です。
●標準重量：94.9kg

標準文字

文字なし又は 電

※特殊文字は製造出来ません。
157ページをご参照ください。

〈受注生産品〉

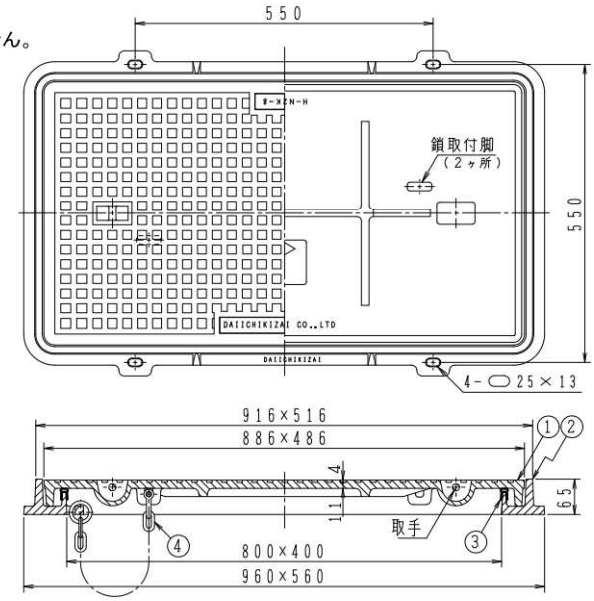

構成部品表

No.	部品名		材質	表面処理
1	ふた	2K	FC200　鋳鉄	錆止め塗装
		8K		
		20K	FCD500-7　ダクテツ	
2	受枠		FC200　鋳鉄	錆止め塗装
3	パッキン		CR　クロロプレンゴム	—
4	鎖		SWRM　丸鋼	溶融亜鉛めっき

価格表

製品符号	破壊荷重 kN	価格¥
H-N2K-8	20	278,000
H-N8K-8	80	287,000
H-N20K-8	200	331,300

●蓋の開閉には別売りのハンドルC（186ページ参照）をご使用ください。
●目詰まり防止には別売りのちりよけゴム（187ページ参照）をご使用ください。

H-N2K-12
H-N8K-12
H-N20K-12

都市再生機構　EC-123-11-g

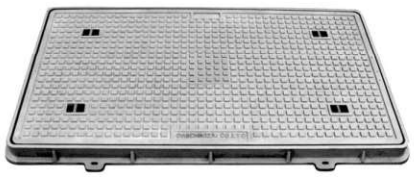

鋳鉄（H-N2K-12）
破壊荷重20kN以上

鋳鉄（H-N8K-12）
破壊荷重80kN以上

ダクテツ（H-N20K-12）
破壊荷重200kN以上

●受枠をアンカーボルトで直接躯体に固定する場合はスパナ等で強く締め付けないでください。
●鎖連結型。（鎖：φ6　長さ1,000mm）
●取手の個数は4ヶ所です。
●標準重量：166.7kg

製造元：第一機材株式会社

標準文字

文字なし又は 電

※特殊文字は製造出来ません。
157ページをご参照ください。

〈受注生産品〉

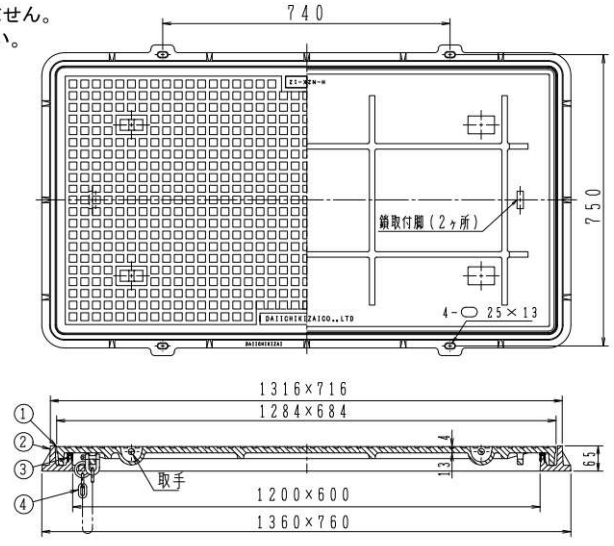

構成部品表

No.	部品名		材質	表面処理
1	ふた	2K	FC200　鋳鉄	錆止め塗装
		8K		
		20K	FCD500-7　ダクテツ	
2	受枠		FC200　鋳鉄	錆止め塗装
3	パッキン		CR　クロロプレンゴム	—
4	鎖		SWRM　丸鋼	溶融亜鉛めっき

価格表

製品符号	破壊荷重 kN	価格¥
H-N2K-12	20	474,100
H-N8K-12	80	487,400
H-N20K-12	200	586,400

●蓋の開閉には別売りのハンドルC（186ページ参照）をご使用ください。
●目詰まり防止には別売りのちりよけゴム（187ページ参照）をご使用ください。

マンホールふた

●マンホールふた　開閉ハンドル・工具

形　状	適合製品	呼び	製品符号	W.G.T kg	価格¥
B 1セット　2本 C小　1セット　2本 C大　1セット　2本 ボックスハンドル	MHAA、MHBB HR、HS	300～600用	C 小	0.46	3,700
		750・900用	C 大	0.8	6,700
	WPM-A、-AL	450・600用	B	1.7	7,100
			E	6.0	36,600
	WPM-H、-HR	450・600用	C 小	0.46	3,700
			ボックスハンドル	0.8	4,600
E　MF-51	MGV2-KF、MGV2-F	600用	MF-51	2.0	92,000
	H-N	800×400用	C 大	0.8	6,700
		1200×600用	C 大×2セット	1.6	13,400
	JIS-A5506	600用	B	1.7	7,100

●密閉形マンホールふたの開閉手順

開け方（例　WPM-A）

1 工具E を 図1 のようにセットし、スパナで角ナットを廻すことによりふたが上昇します。
（上昇は10cm位で充分です。）

工具E



図1

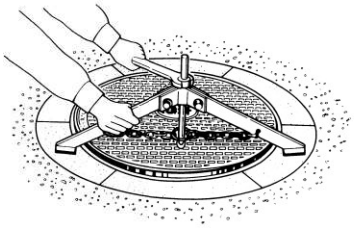

2 ハンドルB で 図2 のように持ち上げます。危険防止のため、二人で作業を行うようにしてください。

図2

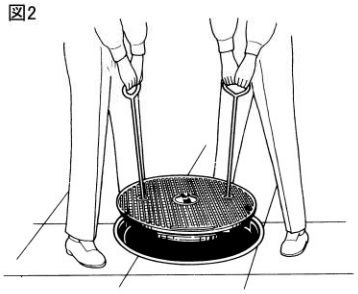

※ハンドル取手穴に付属しているキャップはマンホールふたを取付けた後、取手穴に 塵、砂等が入らないように養生するものです。そのままご使用ください。

閉め方（例　WPM-A）

1 受枠内部、ふたのパッキン部に砂などが付着しているものはきれいに除去してください。
受枠に対して、ふたを水平におろしてください。

2 木製の角材等でふたの周囲を叩き、ふたと受枠が同一面になるようにしてください。

●マンホールふた　ちりよけゴム（キャップ）

形　状	製品符号	適応製品	価格¥
	KHC-1 ちりよけゴム （キャップ）	WPM-H　450・600 MHA　300～600 MHB　300～600 HR　450・600 HS　450・600	1,700 （1個）
	KHC-2 ちりよけゴム （キャップ）	MHA　750 DMHA　900 HR　750 HS　750 H-N　800×400 H-N　1200×600	4,000 （1個）

●マンホールふた　錠前・合鍵

形　状	製品符号	呼　び	適応製品	価格¥
	MHL 錠前・合鍵セット 錠前　2個 合鍵　1個	300～600用	WPM-H MHA MHB HR HS	35,400
	MHL錠前	300～600用		15,400 （1個）
	MHL合鍵	300～600用		4,600 （1個）

㊊は信頼のブランド

鋳鉄製防護ふた

AH−14・25



●荷重区分　T−14・25
総重量 25トンを超える車輌が通行しない場所に設置してください。

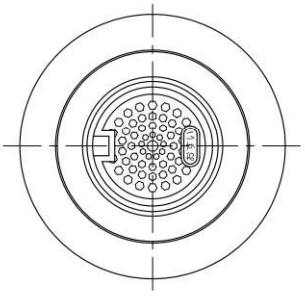

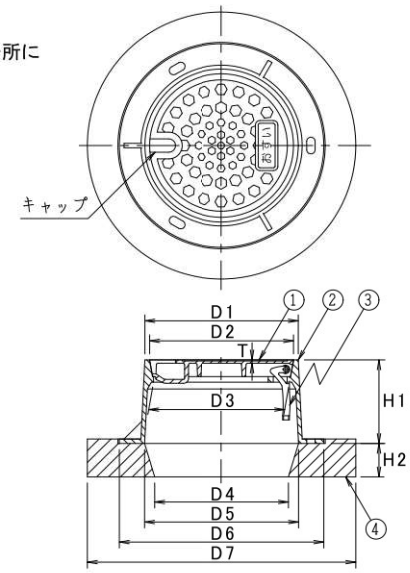

- ●サイズ150にはキャップが付きません。
- ●カバーは180度開閉の使いやすいヒンジ式。
- ●受枠との嵌合部はテーパー状のため密閉性が高く、ふたのがたつき・跳ね返り・土砂の流入を防止します。
- ●カバーの表面には「おすい」・「雨水」のいずれかが鋳出してあります。
- ●カバーの中央部に市章等のマークを入れることが可能です。（別途料金）
- ●密着・防錆性能にすぐれたカチオン電着塗装を採用。

構成部品表

No.	部品名	材質	表面処理
1	ふた	FCD700 ダクテツ	錆止め塗装
2	受枠	FCD600 ダクテツ	錆止め塗装
3	ヒンジ	FCD600 ダクテツ	錆止め塗装
4	台座	再生プラスチック	ー

価格・寸法表(mm)

呼び	D1	D2	D3	D4	D5	D6	D7	T	H1	H2	W.G.T kg	価格¥
150	200	186	172	200	212	290	400	7	150	50	13.8	36,000
200	274	258	244	240	276	366	480	6	150	60	22.4	42,700
300	420	400	375	410	425	525	620	7	150	70	44.6	89,600

AH−8



●荷重区分　T−8
総重量 8トンを超える車輌が通行しない場所に設置してください。

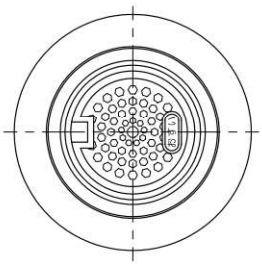

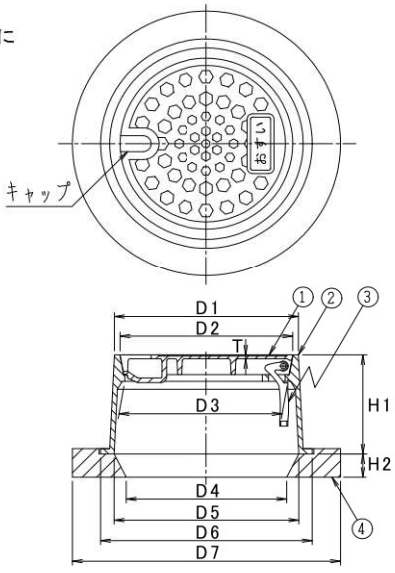

- ●サイズ150にはキャップが付きません。
- ●カバーは180度開閉の使いやすいヒンジ式。
- ●受枠との嵌合部はテーパー状のため密閉性が高く、ふたのがたつき・跳ね返り・土砂の流入を防止します。
- ●カバーの表面には「おすい」・「雨水」のいずれかが鋳出してあります。
- ●カバーの中央部に市章等のマークを入れることが可能です。（別途料金）
- ●密着・防錆性能にすぐれたカチオン電着塗装を採用。

構成部品表

No.	部品名	材質	表面処理
1	ふた	FCD700 ダクテツ	錆止め塗装
2	受枠	FCD600 ダクテツ	錆止め塗装
3	ヒンジ	FCD600 ダクテツ	錆止め塗装
4	台座	再生プラスチック	ー

価格・寸法表(mm)

呼び	D1	D2	D3	D4	D5	D6	D7	T	H1	H2	W.G.T kg	価格¥
150	200	186	172	200	212	250	350	7	150	40	11.1	27,400
200	274	258	244	240	276	316	400	5	150	35	14.9	34,600
300	420	400	375	390	425	475	540	7	150	40	31.9	79,700

AH-8B

小口径ます用



●荷重区分　T-8

総重量 8トンを超える車輌が通行しない場所に設置してください。

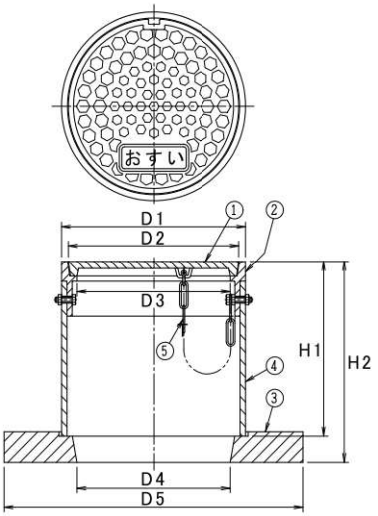

構成部品表

No.	部品名	材質	表面処理
1	ふた	FCD600　ダクテツ	錆止め塗装
2	受枠	FCD600　ダクテツ	錆止め塗装
3	台座	再生プラスチック	ー
4	接続管	塩ビ	ー
5	鎖	SUS304　ステンレス	ー

●カバーの表面には「おすい」・「雨水」のいずれかが鋳出してあります。
●カバーの中央部に市章等のマークを入れることが可能です。(別途料金)
●密着・防錆性能にすぐれたカチオン電着塗装を採用。

価格・寸法表(mm)

呼び	D1	D2	D3	D4	D5	H1	H2	W.G.T kg	価格¥
150	216	200	180	180	350	200	230	8.6	21,200
200	267	249	225	230	380	200	240	11.5	26,000

MPV

小口径ます用



●荷重区分　T-2

敷地内・路地などでご使用ください。
VU管150A、200Aの差込用としてご使用ください。

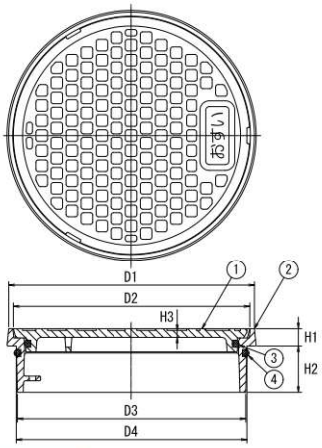

構成部品表

No.	部品名	材質	表面処理
1	ふた	FCD500-7　ダクテツ	錆止め塗装
2	受枠	FCD500-7　ダクテツ	錆止め塗装
3	パッキン	NBR　ニトリルゴム	ー
4	パッキン	NBR　ニトリルゴム	ー

●カバーの表面には「おすい」・「雨水」のいずれかが鋳出してあります。
●密着・防錆性能にすぐれたカチオン電着塗装を採用。

価格・寸法表(mm)

呼び	D1	D2	D3	D4	H1	H2	H3	W.G.T kg	価格¥
150	163	154	150	152	15	30	5	2.1	8,600
200	213	205	198	200	15	40	6	3.9	12,700

施工例

AH-8

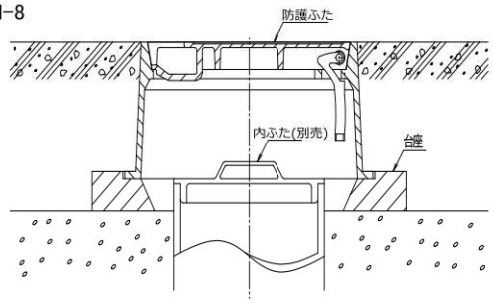

MPV

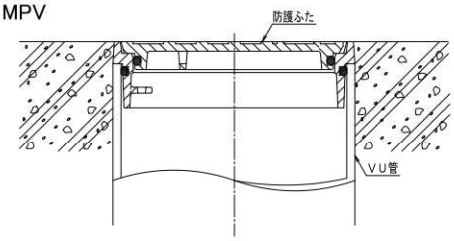

㊍は信頼のブランド

差し込口内ふた

CV-R

プラスティック・マスマンホール協会規格品

樹脂製



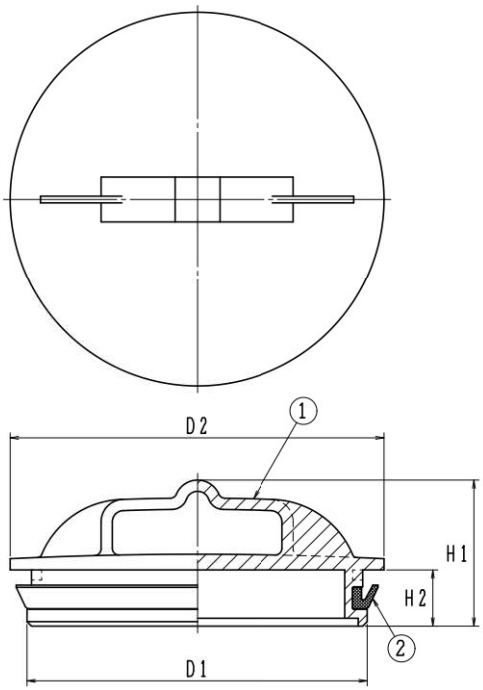

構成部品表

No.	部品名	材質	表面処理
1	ふた	PVC ポリ塩化ビニル	—
2	パッキン	CR クロロプレンゴム	—

価格・寸法表(mm)

呼び	D1	D2	H1	H2	W.G.T kg	価格¥
150	152	167	65	25	0.1	10,100
200	195.5	216	62.5	25	0.2	13,000

●防護ふたの内ふたとしてご使用ください。
●硬質ポリ塩化ビニル管VU150・200差込型。
●色はグレーです。

施工上のご注意

●傾斜地でのご使用はお控えください。設計通りの安全荷重が確保されない場合があります。
●コンクリートで受枠全体を受ける状態にしてください。受枠の破損により事故及びケガの恐れがあります。
●受枠の上面と床の仕上面は同じ高さになるように施工してください。つまずいてケガをする恐れがあります。
●各製品のふたと受枠はその仕様に合わせて設計されています。よって製品間のふた及び受枠の互換性はありません。
●施工上のご注意については、弊社が加盟している「日本鋳鉄ふた・排水器具工業会」のホームページでも紹介しています。

取扱い上のご注意

●鋳鉄製品の塗装は一次防錆塗装です。塗装にキズが付くと錆や腐食が発生し易くなりますので、取扱いにはご注意ください。
●枠の中に砂、小石等が入るとガタツキやふたの飛び出しの原因となります。定期的に清掃してください。
●安全荷重を超えて使用しないでください。破損により事故及びケガの恐れがあります。
●パッキンの入った製品は都度パッキンの状態を確認し、状況に応じてお取替えください。

3
化粧ふた

㊍化粧ふた　製品一覧表

種　類	製　品　名	目　地	頁	備　考
充填用	MT-H2S,6S,DS	ステンレス目地	192	国土交通省、SHASE-S 209、都市再生機構、公共建築協会評価対象品
	MT-H2SL,6SL,DSL	〃	192	国土交通省、SHASE-S 209、都市再生機構、公共建築協会評価対象品
	MT-E2,E6,ED	鋳鉄目地	193	
	MT-E2L,6L,DL	〃	193	
	MT-24P,PD	〃	194	都市再生機構
インタロッキング ブロック用	MIB-DS,6S,2S	ステンレス目地	195	ローラー式
	MIB-20D,D,6,2	鋳鉄目地	196	ローラー式、国土交通省、SHASE-S 209、都市再生機構
	MIB-RS-2,6,14,20	ステンレス目地	197	
	MIB-R2-2,6,14,20	鋳鉄目地	197	国土交通省、都市再生機構
開閉ハンドル	Cハンドル/MF類		198	
錠前・合鍵	LO-F / LO-S		198	
化粧ふた用文字板	NP-F		199	鋳鉄製

●荷重区分

化粧ふたの荷重区分（屋内・敷地内および公道上を除く敷地周辺道路とする。）

許容通過車輌	種　類	大きさの呼び mm	加重体の大きさ φ d mm	たわみ試験荷重 (安全荷重) kN	破壊試験荷重 kN	備　考
11トン貨物 大型ダンプ 大型バス 	5000K	450・600	330	50	200	SHASE-S規格 国土交通省 （機械設備工事編） 都市再生機構
4トン貨物 マイクロバス 救急車 普通乗用車 	2000K	450・600	150	20	80	国土交通省 （電気設備工事編） 都市再生機構
4トン貨物 マイクロバス 救急車 普通乗用車 	1500K	450・600	170	15	60	SHASE-S規格 国土交通省 （機械設備工事編） 都市再生機構
小型乗用車 1トン貨物 	500K	600	150	–	20	国土交通省 （電気設備工事編） 都市再生機構

㊒は信頼のブランド

床化粧マンホールふた

●充填深さ 40mm

MT-H2S
MT-H6S
MT-HDS

国土交通省 MJT-PA
SHASE-S 209
都市再生機構 AE-802 A
公共建築協会評価対象品

ステンレス目地

簡易密閉形(簡易防水・防臭形)



鋳鉄(H2S)
破壊荷重20kN以上

鋳鉄(H6S)
破壊荷重60kN以上

ダクテツ(HDS)
破壊荷重200kN以上

●受枠をアンカーボルトで直接躯体に固定する場合はスパナ等で強く締め付けないでください。
●充填深さ 40mm

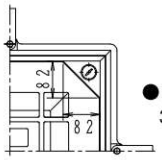

●左図は呼び300、350の形状を示す。

製造元:第一機材株式会社

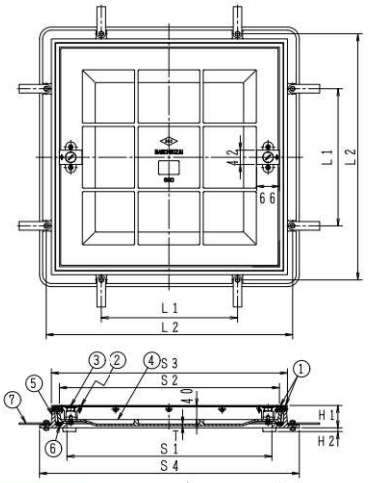

※上図は呼び450、600を示す。

構成部品表

No.	部品名		材質	表面処理
1	ステンレス目地		SUS304 ステンレス	—
2	ステンレス取手		SUS304 ステンレス	—
3	保護キャップ		SUS304 ステンレス	—
4	ふた	2S	FC200 鋳鉄	錆止め塗装
		6S		
		DS	FCD500-7 ダクテツ	
5	受枠		FC200 鋳鉄	錆止め塗装
6	パッキン		CR クロロプレンゴム	—
7	アンカー		SS400 鉄	—

●呼び300、350に②のステンレス取手は付属しません。

寸法表(mm)

呼び	有効径 S1	ふた S2	T 2S	T 6,DS	受枠 S3	S4	H1	H2	L1	L2
300	300	350	5.5	5.5	397	460	68	7	425	—
350	350	400	5.5	5.5	447	510	68	7	475	—
450	450	500	5	7	542	610	65	11	567	—
600	600	650	5	9	692	760	65	11	400	720

価格表

呼び	W.G.T kg 2S	W.G.T kg 6,DS	破壊荷重 kN 2S	破壊荷重 kN 6S	破壊荷重 kN DS	安全荷重 kN 2S	安全荷重 kN 6S	安全荷重 kN DS	価格¥ 2S	価格¥ 6S	価格¥ DS
300	25.1	25.1	20	60	200	5	15	50	107,300	131,800	176,600
350	29.1	29.1							119,700	151,800	181,900
450	37.0	43.0							171,200	◎181,600	193,400
600	50.9	65.3							237,200	◎247,300	263,700

●◎は国土交通省機械設備工事備 MJT-PA、SHASE-S 209、公共建築協会評価品。
●□は都市再生機構 AE-802 A。
●蓋の開閉には別売りのMF-44(198ページ参照)をご使用ください。

MT-H2SL
MT-H6SL
MT-HDSL

国土交通省 MJT-HA
SHASE-S 209
都市再生機構 AE-802 B
公共建築協会評価対象品

ステンレス目地

ボルトロック式密閉形(防水・防臭形)



鋳鉄(H2SL)
破壊荷重20kN以上

鋳鉄(H6SL)
破壊荷重60kN以上

ダクテツ(HDSL)
破壊荷重200kN以上

●ボルトの締付けは、対角交互に均等に行ってください。
●受枠をアンカーボルトで直接躯体に固定する場合はスパナ等で強く締め付けないでください。
●充填深さ 40mm

製造元:第一機材株式会社

※a寸法は呼び300、350が82mm
呼び450、600が80mmとなります。

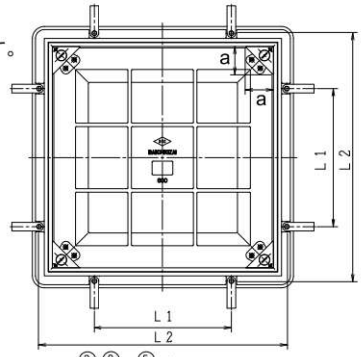

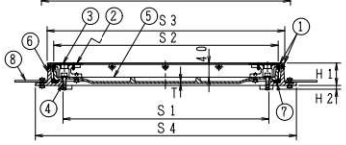

構成部品表

No.	部品名		材質	表面処理
1	ステンレス目地		SUS304 ステンレス	—
2	ステンレス取手		SUS304 ステンレス	—
3	保護キャップ		SUS304 ステンレス	—
4	六角穴付ボルト・座金		SUS304 ステンレス	—
5	ふた	2SL	FC200 鋳鉄	錆止め塗装
		6SL		
		DSL	FCD500-7 ダクテツ	
6	受枠		FC200 鋳鉄	錆止め塗装
7	パッキン		CR クロロプレンゴム	—
8	アンカー		SS400 鉄	—

●呼び300、350に②のステンレス取手、④六角穴付ボルトは付属しません。
●呼び300、350の③保護キャップは、保護キャップボルトとなります。

寸法表(mm)

呼び	有効径 S1	ふた S2	T 2SL	T 6,DSL	受枠 S3	S4	H1	H2	L1	L2
300	300	350	5.5	5.5	397	460	68	7	425	—
350	350	400	5.5	5.5	447	510	68	7	475	—
450	450	496	5	7	542	610	65	11	567	—
600	600	645	5	9	692	760	65	11	400	720

価格表

呼び	W.G.T kg 2SL	W.G.T kg 6,DSL	破壊荷重 kN 2SL	破壊荷重 kN 6SL	破壊荷重 kN DSL	安全荷重 kN 2SL	安全荷重 kN 6SL	安全荷重 kN DSL	価格¥ 2SL	価格¥ 6SL	価格¥ DSL
300	25.2	25.2	20	60	200	5	15	50	164,100	198,500	218,800
350	29.2	29.2							211,100	226,000	240,500
450	38.4	44.4							258,200	◎ 266,600	281,900
600	52.3	66.7							329,000	◎ 342,900	360,200

●◎は国土交通省機械設備工事備 MJT-HA、SHASE-S 209、公共建築協会評価品。
●□は都市再生機構 AE-802 B。
●蓋の開閉には別売りのMF-44(198ページ参照)をご使用ください。

床化粧マンホールふた

●充填深さ 40mm

MT-E2
MT-E6
MT-ED

鋳物目地

簡易密閉形(簡易防水・防臭形)



鋳鉄(E2)
破壊荷重20kN以上

鋳鉄(E6)
破壊荷重60kN以上

ダクテツ(ED)
破壊荷重200kN以上

●受枠をアンカーボルトで直接躯体に固定する場合はスパナ等で強く締め付けないでください。

●充填深さ 40mm

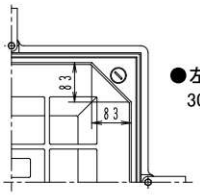

●左図は呼び
300、350、450の形状を示す。

製造元:第一機材株式会社

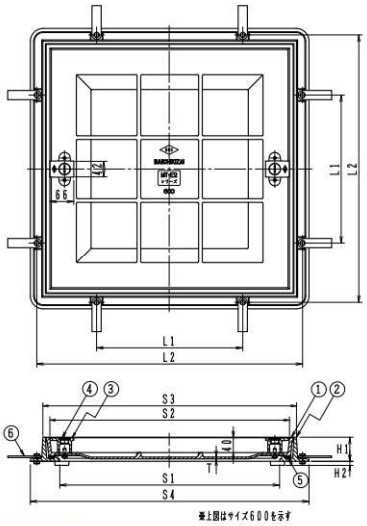

構成部品表

No.	部品名		材質	表面処理
1	ふた	2	FC200 鋳鉄	錆止め塗装
		6		
		D	FCD500-7 ダクテツ	
2	受枠		FC200 鋳鉄	錆止め塗装
3	取手		FCD500-7 ダクテツ	錆止め塗装
4	保護キャップ		SUS304 ステンレス	—
5	パッキン		CR クロロプレンゴム	—
6	アンカー		SS400 鉄	—

●呼び300～450に③の取手は付属しません。

寸法表(mm)

呼び	有効径 S1	ふた S2	ふた T 2L	ふた T 6,DL	受枠 S3	受枠 S4	受枠 H1	受枠 H2	受枠 L1	受枠 L2
300	300	354	5.5	5.5	390	460	65	7	425	—
350	350	404	5.5	5.5	440	510	65	7	475	—
450	450	504	6	6	540	610	65	7	575	—
600	600	654	5	9	692	760	65	11	400	725

価格表

呼び	W.G.T kg 2	W.G.T kg 6,D	破壊荷重 kN 2	破壊荷重 kN 6	破壊荷重 kN D	安全荷重 kN 2	安全荷重 kN 6	安全荷重 kN D	価格¥ 2	価格¥ 6	価格¥ D
300	24.0	24.0	20	60	200	5	15	50	65,300	84,100	93,000
350	27.9	27.9							74,500	100,100	105,600
450	37.0	37.0							94,400	105,200	112,200
600	48.9	61.9							132,500	153,500	165,900

●蓋の開閉には別売りのMF-44(198ページ参照)をご使用ください。

MT-E2L
MT-E6L
MT-EDL

鋳物目地

ボルトロック式密閉形(防水・防臭形)



鋳鉄(E2L)
破壊荷重20kN以上

鋳鉄(E6L)
破壊荷重60kN以上

ダクテツ(EDL)
破壊荷重200kN以上

●ボルトの締付けは、対角交互に均等に行ってください。

●受枠をアンカーボルトで直接躯体に固定する場合はスパナ等で強く締め付けないでください。

●充填深さ 40mm

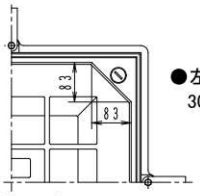

●左図は呼び
300、350、450の形状を示す。

製造元:第一機材株式会社

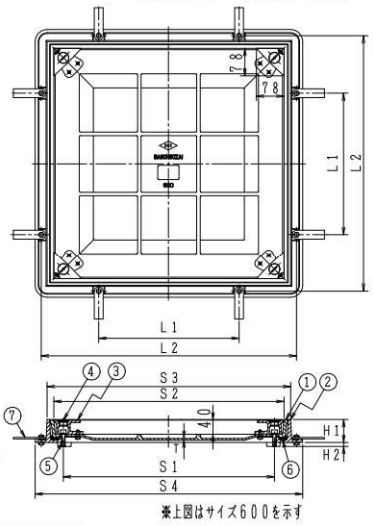

構成部品表

No.	部品名		材質	表面処理
1	ふた	2L	FC200 鋳鉄	錆止め塗装
		6L		
		DL	FCD500-7 ダクテツ	
2	受枠		FC200 鋳鉄	錆止め塗装
3	取手		FCD500-7 ダクテツ	錆止め塗装
4	保護キャップ		SUS304 ステンレス	—
5	六角穴付ボルト		SUS304 ステンレス	—
6	パッキン		CR クロロプレンゴム	—
7	アンカー		SS400 鉄	—

●呼び300～450に③取手、⑤六角穴付ボルトは付属しません。

●呼び300～450の④保護キャップは、保護ボルトになります。

寸法表(mm)

呼び	有効径 S1	ふた S2	ふた T 2L	ふた T 6,DL	受枠 S3	受枠 S4	受枠 H1	受枠 H2	受枠 L1	受枠 L2
300	300	354	5.5	5.5	390	460	65	7	425	—
350	350	404	5.5	5.5	440	510	65	7	475	—
450	450	504	6	6	540	610	65	7	575	—
600	600	654	5	9	692	760	65	11	400	725

価格表

呼び	W.G.T kg 2L	W.G.T kg 6,DL	破壊荷重 kN 2L	破壊荷重 kN 6L	破壊荷重 kN DL	安全荷重 kN 2L	安全荷重 kN 6L	安全荷重 kN DL	価格¥ 2L	価格¥ 6L	価格¥ DL
300	24.1	24.1	20	60	200	5	15	50	96,100	107,200	117,200
350	28.0	28.0							99,200	119,700	128,900
450	37.1	37.1							129,800	142,400	167,400
600	50.3	63.3							154,100	179,600	185,600

●蓋の開閉には別売りのMF-44(198ページ参照)をご使用ください。

Ⓗは信頼のブランド

簡易密閉形床化粧マンホールふた(パッキン式・簡易防水・防臭形)　●充填深さ　50mm

MT-24P
MT-24PD

都市再生機構　KF-B

鋳物目地



鋳鉄(MT-24P)
破壊荷重60kN以上

ダクテツ(MT-24PD)
破壊荷重80kN以上

●受枠をアンカーボルトで直接躯体に固定する場合はスパナ等で強く締め付けないでください。
●取手の個数は350が2ヶ所
450～600が4ヶ所です。

製造元:第一機材株式会社

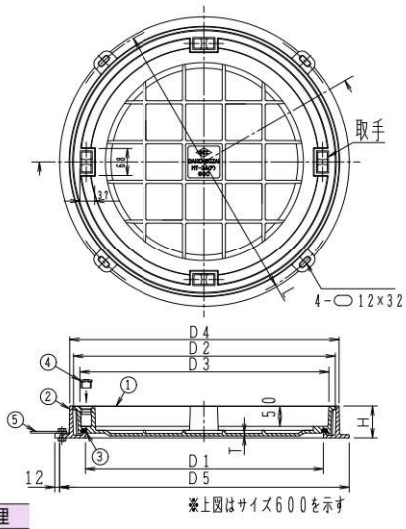

※上図はサイズ600を示す

構成部品表

No.	部品名		材質	表面処理
1	ふた	P	FC200　鋳鉄	錆止め塗装
		PD	FCD500-7　ダクテツ	錆止め塗装
2	受枠		FC200　鋳鉄	錆止め塗装
3	ゴムパッキン		CR　クロロプレンゴム	—
4	取手キャップ		CR　クロロプレンゴム	—
5	アンカー		SS400　鉄	—

価格・寸法表(mm)

呼び	有効径	ふた			受枠				W.G.T	破壊荷重 kN		安全荷重 kN		価格¥	
	D1	D2	D3	T	D4	D5	H	L	kg	P	PD	P	PD	MT-24P	MT-24PD
350	350	410	380	5	425	480	80	468	23.0	60	80	15	20	58,100	63,000
450	450	510	480	6	527	580	80	568	32.0					□ 87,100	□ 92,300
500	500	560	528	6	579	630	80	618	38.0					106,100	112,100
600	600	660	628	6	679	730	80	718	47.5					□117,400	□126,200

●□は都市再生機構　KF-B。
●蓋の開閉には別売りのハンドルC(198ページ参照)をご使用ください。

化粧ふた

簡易密閉形インタロッキングブロック用化粧マンホールふた(パッキン式・簡易防水・防臭形) ●充填深さ 72mm

MIB-DS
MIB-6S
MIB-2S

ステンレス目地

ローラースライド開閉式

300～600



750・900



ダクテツ(MIB-DS)
破壊荷重80kN以上

鋳鉄(MIB-6S)
破壊荷重60kN以上

鋳鉄(MIB-2S)
破壊荷重20kN以上

●ローラースライド開閉式でスライド開閉負荷を軽減します。
●インターロッキングブロック充填用。
●簡易密閉形
注:呼び750・900は簡易防臭形
(簡易防水ではありません)

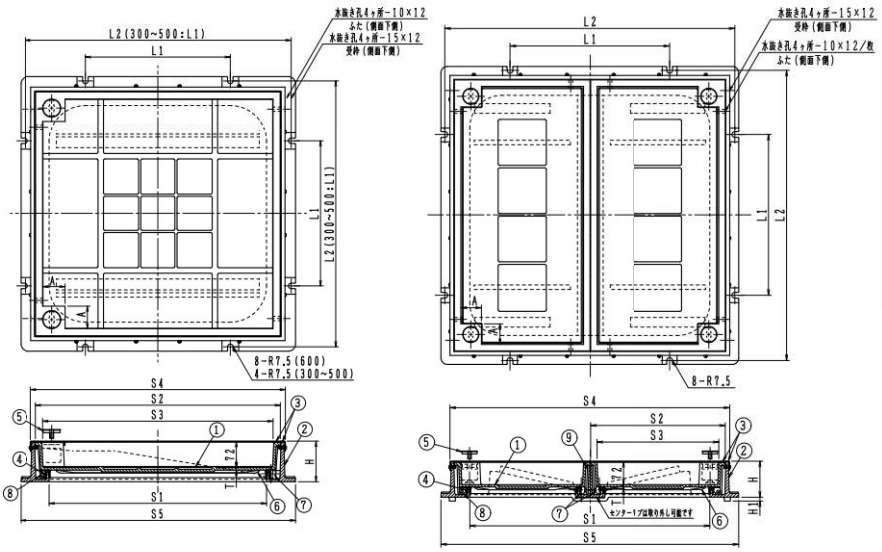

構成部品表

No.	部品名		材質	表面処理
1	ふた	DS	FCD500-7 ダクテツ	錆止め塗装
		6S	FC200 鋳鉄	錆止め塗装
		2S		
2	受枠		FC200 鋳鉄	錆止め塗装
3	目地		SUS304 ステンレス	―
4	パッキン		CR クロロプレンゴム	―
5	キャップ		SUS304 ステンレス	―
6	目地保護板		ポリエチレン	―
7	スライドローラー		SUS304 ステンレス	―
8	目地保護ローラー		CR クロロプレンゴム SUS304 ステンレス	―
9	センターリブ		FCD500-7 ダクテツ	錆止め塗装

●部品No.8の目地保護ローラーは、MIB-DS 450～900のみにつきます。
●部品No.9のセンターリブは、MIB-DS 750・900のみにつきます。

寸法表(mm)

呼び	有効径 S1	ふた S2	ふた S3	ふた T DS	ふた T 6S	ふた T 2S	ふた A	受枠 S4	受枠 S5	受枠 L1	受枠 L2	受枠 H	受枠 H1
300	300	376	336	5.5	7.0	5.5	62	400	450	428		112	
350	350	426	386	5.5	7.0	5.5	62	450	500	478		112	
450	450	526	486	6.0	8.0	6.0	62	552	600	578		112	
500	500	576	536	6.5	9.0	6.5	62	602	650	628		112	
600	600	676	636	7.0	10.0	7.0	62	704	760	400	736	112	
750	750	422×846	382×806	7.0			64	874	930	500	906	112	12
900	900	498×998	450×948	8.0			63	1030	1090	550	1066	112	15

価格表

ダクテツ(80kN)ステンレス目地			鋳鉄(60kN)ステンレス目地			鋳鉄(20kN)ステンレス目地		
製品符号	価格¥	W.G.T kg	製品符号	価格¥	W.G.T kg	製品符号	価格¥	W.G.T kg
MIB-DS 300	204,900	37.4	MIB-6S 300	198,400	37.4	MIB-2S 300	180,700	37.4
MIB-DS 350	221,400	42.2	MIB-6S 350	216,400	43.6	MIB-2S 350	196,800	40.6
MIB-DS 450	271,300	59.0	MIB-6S 450	253,200	57.0	MIB-2S 450	246,700	53.0
MIB-DS 500	290,800	65.6	MIB-6S 500	286,800	66.6	MIB-2S 500	265,900	65.6
MIB-DS 600	344,700	81.9	MIB-6S 600	324,300	92.5	MIB-2S 600	315,400	82.5
MIB-DS 750	596,700	143.0						
MIB-DS 900	764,900	188.0						

●蓋の開閉には別売りの専用工具(198ページ参照)をご使用ください。
●専用の鍵(198ページ参照)も用意しております。

Ⓗは信頼のブランド

簡易密閉形インタロッキングブロック用化粧マンホールふた(パッキン式・簡易防水・防臭形)　●充填深さ　70mm

MIB-20D
MIB-D
MIB-6
MIB-2

国土交通省 MJI-PD
SB2K-60
SHASE-S 209
都市再生機構　EC-123-11
都市再生機構　KF-A

鋳物目地

ローラースライド開閉式

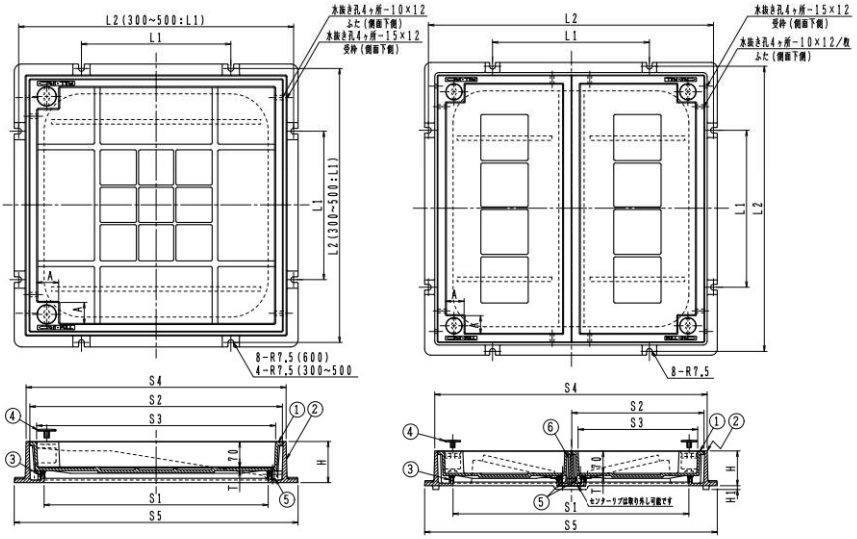

300～600

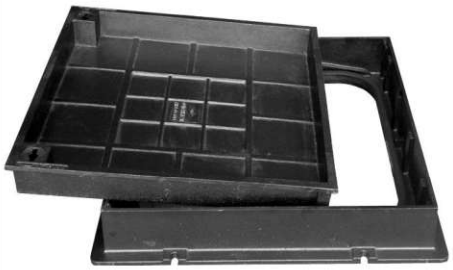

750・900

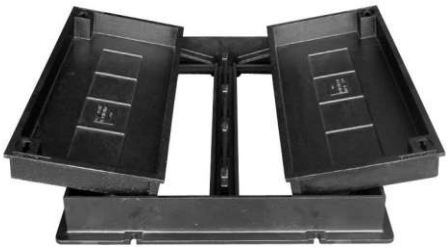

ダクテツ(MIB-20D)
破壊荷重200kN以上



ダクテツ(MIB-D)
破壊荷重80kN以上



鋳鉄(MIB-6)
破壊荷重60kN以上



鋳鉄(MIB-2)
破壊荷重20kN以上



●ローラースライド開閉式でスライド開閉負荷を軽減します。
●インターロッキングブロック充填用。
●簡易密閉形
注:呼び750・900は簡易防臭形
(簡易防水ではありません)

構成部品表

No.	部品名		材質	表面処理
1	ふた	20D	FCD500-7 ダクテツ	錆止め塗装
		D		
		6	FC200 鋳鉄	錆止め塗装
		2		
2	受枠	20D	FCD500-7 ダクテツ	錆止め塗装
		D		
		6	FC200 鋳鉄	錆止め塗装
		2		
3	パッキン		CR クロロプレンゴム	―
4	キャップ		CR クロロプレンゴム	―
5	スライドローラー		SUS304 ステンレス	―
6	センターリブ		FCD500-7 ダクテツ	錆止め塗装

●部品No.6のセンターリブは、MIB-D 750・900のみにつきます。

寸法表(mm)

呼び	有効径 S1	ふた S2	ふた S3	ふた T 20D	ふた T D	ふた T 6	ふた T 2	ふた A	受枠 S4	受枠 S5	受枠 L1	受枠 L2	受枠 H	受枠 H1
300	300	376	340	7.0	5.5	7.0	5.5	59	392	450	428		110	
350	350	426	390	7.0.	5.5	7.0	5.5	59	442	500	478		110	
450	450	526	490	8.0	6.0	8.0	6.0	59	544	600	578		110	
500	500	576	540	9.0	6.5	9.0	6.5	59	596	650	628		110	
600	600	676	640	10.0	7.0	10.0	7.0	59	696	760	400	736	110	
750	750	422×846	382×806		7.0			59	866	930	500	906	110	12
900	900	498×998	450×950		8.0			59	1022	1090	550	1066	110	15

価格表

ダクテツ(200kN)鋳物目地			ダクテツ(80kN)鋳物目地			鋳鉄(60kN)鋳物目地			鋳鉄(20kN)鋳物目地		
製品符号	価格¥	W.G.T kg	製品符号	価格¥	W.G.T kg	製品符号	価格¥	W.G.T kg	製品符号	価格¥	W.G.T kg
MIB-20D 300	106,000	36.0	MIB-D 300	100,600	36.0	MIB-6 300	86,500	36.0	MIB-2 300	82,700	36.0
MIB-20D 350	117,300	42.0	MIB-D 350	110,500	40.6	MIB-6 350	104,300	42.0	MIB-2 350	97,900	39.0
◎MIB-20D 450	136,700	55.0	□MIB-D 450	131,600	55.9	MIB-6 450	126,800	55.0	□MIB-2 450	113,200	51.2
MIB-20D 500	169,100	64.0	MIB-D 500	163,500	63.0	MIB-6 500	154,300	64.0	MIB-2 500	138,800	63.0
◎MIB-20D 600	190,700	90.0	□MIB-D 600	187,300	80.0	MIB-6 600	182,400	90.0	※MIB-2 600	156,500	80.6
			MIB-D 750	398,700	139.0						
			MIB-D 900	526,900	183.0						

●◎は国土交通省機械設備工事編 MJI-PD、SHASE-S 209。
●※は国土交通省電気設備工事編 SB2K-60。
●□は都市再生機構　EC-123-11。
●呼び450・600は都市再生機構　KF-A。
●蓋の開閉には別売りの専用工具(198ページ参照)をご使用ください。
●専用の鍵(198ページ参照)も用意しております。

簡易密閉形インタロッキングブロック用化粧マンホールふた(パッキン式・簡易防水・防臭形)　●充填深さ　70mm

製造元：第一機材株式会社

MIB-RS-2
MIB-RS-6
MIB-RS-14
MIB-RS-20

ステンレス目地



鋳鉄(MIB-RS-2)
破壊荷重20kN以上

ダクテツ(MIB-RS-6)
破壊荷重60kN以上

ダクテツ(MIB-RS-14)
破壊荷重80kN以上

ダクテツ(MIB-RS-20)
破壊荷重200kN以上

●インターロッキングブロック充填用。

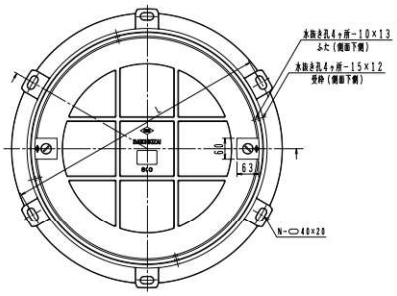

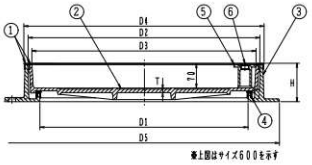

構成部品表

No.	部品名		材質	表面処理
1	ステンレス目地		SUS304　ステンレス	ー
2	ふた	2	FC200　鋳鉄	錆止め塗装
		6	FCD500-7　ダクテツ	
		14	FCD500-7　ダクテツ	
		20	FCD500-7　ダクテツ	
3	受枠		FC200　鋳鉄	錆止め塗装
4	パッキン		CR　クロロプレンゴム	ー
5	取手		FCD500-7　ダクテツ	錆止め塗装
6	取手キャップ		SUS304　ステンレス	ー

寸法表(mm)

呼び	有効径 D1	ふた D2	ふた D3	ふた T 2	ふた T 6	ふた T 14	ふた T 20	受枠 D4	受枠 D5	受枠 H	受枠 L	受枠 N
450	450	517	496	5.0	5.0	8.0	10	542	630	110	610	4
600	600	667	646	5.0	5.0	8.0	10	692	780	110	760	6

価格表

呼び	鋳鉄(20kN) 製品符号	価格¥	W.G.T kg	ダクテツ(60kN) 製品符号	価格¥	W.G.T kg	ダクテツ(80kN) 製品符号	価格¥	W.G.T kg	ダクテツ(200kN) 製品符号	価格¥	W.G.T kg
450	RS-2	257,700	47.4	RS-6	278,400	47.4	RS-14	283,600	48.6	RS-20	287,700	51.0
600	RS-2	310,300	64.8	RS-6	333,200	64.8	RS-14	341,400	67.4	RS-20	343,600	72.0

●蓋の開閉には別売りのMF-44(198ページ参照)をご使用ください。

製造元：第一機材株式会社

MIB-R2-2
MIB-R2-6
MIB-R2-14
MIB-R2-20

国土交通省 RB2K-60
都市再生機構　EC-123-11
都市再生機構　KF-B

鋳物目地



鋳鉄(MIB-R2-2)
破壊荷重20kN以上

ダクテツ(MIB-R2-6)
破壊荷重60kN以上

ダクテツ(MIB-R2-14)
破壊荷重80kN以上

ダクテツ(MIB-R2-20)
破壊荷重200kN以上

●インターロッキングブロック充填用。

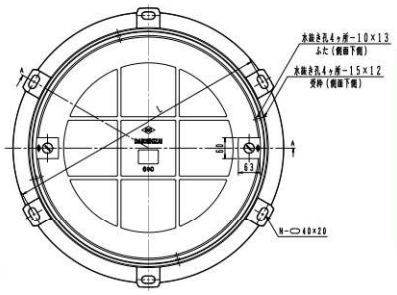

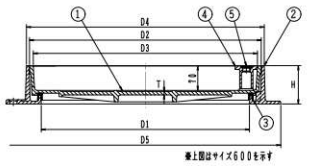

構成部品表

No.	部品名		材質	表面処理
1	ふた	2	FC200　鋳鉄	錆止め塗装
		6	FCD500-7　ダクテツ	
		14	FCD500-7　ダクテツ	
		20	FCD500-7　ダクテツ	
2	受枠		FC200　鋳鉄	錆止め塗装
3	パッキン		CR　クロロプレンゴム	ー
4	取手		FCD500-7　ダクテツ	錆止め塗装
5	取手キャップ		SUS304　ステンレス	ー

寸法表(mm)

呼び	有効径 D1	ふた D2	ふた D3	ふた T 2	ふた T 6	ふた T 14	ふた T 20	受枠 D4	受枠 D5	受枠 H	受枠 L	受枠 N
450	450	517	496	5.0	5.0	8.0	10	535	630	110	610	4
600	600	667	646	5.0	5.0	8.0	10	685	780	110	760	6

価格表

呼び	鋳鉄(20kN) 製品符号	価格¥	W.G.T kg	ダクテツ(60kN) 製品符号	価格¥	W.G.T kg	ダクテツ(80kN) 製品符号	価格¥	W.G.T kg	ダクテツ(200kN) 製品符号	価格¥	W.G.T kg
450	R2-2	○111,700	46.4	R2-6	□123,400	46.4	R2-14	○ 125,200	47.6	R2-20	○ 125,900	50.0
600	R2-2	※159,200	63.8	R2-6	□173,700	63.8	R2-14	○ 175,000	66.4	R2-20	○ 178,800	71.0

●※は国土交通省電気設備工事編 RB2K-60。
●○は都市再生機構 EC-123-11。
●□は都市再生機構 KF-B。
●蓋の開閉には別売りのMF-44(198ページ参照)をご使用ください。

Ⓗは信頼のブランド

●MTシリーズ用　開閉ハンドル

形　状	製品符号	呼　び	価格¥	摘　要
	MF-44	300～600	10,800 （1セット）	1セット2本

●MT-24P・MT-24PD用　開閉ハンドル

形　状	製品符号	呼　び	価格¥	摘　要
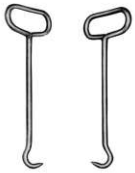	C　小 ハンドル	350～600	3,700 （1セット）	1セット2本

●MIB/MIB-S用　開閉工具・ロック錠・操作ハンドル

形　状	製品符号	呼　び	価格¥	摘　要
	MF-6 開閉工具	300～900	3,000 （1本）	2本使用
	MF-58 開閉工具	300～900	4,600 （1本）	2本使用
	LO-F ロック錠	300～900	14,700 （1個）	鋳物目地専用 2～4個使用
	LO-S ロック錠	300～900	14,700 （1個）	ステンレス目地専用 2～4個使用
	MF-43 操作ハンドル	300～900	7,500 （1本）	LO-F・-S専用 解除キー

●MIB-Rシリーズ用　開閉ハンドル

形　状	製品符号	呼　び	価格¥	摘　要
	MF-44	450～600	10,800 （1セット）	1セット2本

●文字板

※下記のような文字板を用意してあります。
用途に応じてご使用ください。
適用製品…化粧蓋全般

NP-F	価格¥
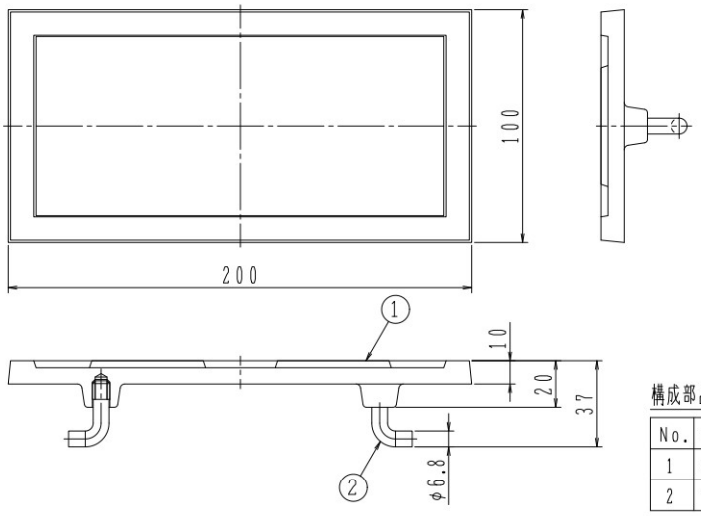 構成部品表 No. / 部品名 / 材質 / 表面処理 1 / 表示板 / FC200 鋳鉄 / 樹脂系塗料塗装 2 / アンカー / SWRM 軟鋼 / 樹脂系塗料塗装 文字の種類 雨水　汚水　電気	12,200

化粧ふた

㊓は信頼のブランド

化粧ふた

施工上のご注意

●傾斜地でのご使用はお控えください。設計通りの安全荷重が確保されない場合があります。
●コンクリートで受枠全体を受ける状態にしてください。受枠の破損により事故及びケガの恐れがあります。
●受枠の上面と床の仕上面は同じ高さになるように施工してください。つまずいてケガをする恐れがあります。
●各製品のふたと受枠はその仕様に合わせて設計されています。よって製品間のふた及び受枠の互換性はありません。

取扱い上のご注意

●鋳鉄製品の塗装は一次防錆塗装です。塗装にキズが付くと錆や腐食が発生し易くなりますので、取扱いにはご注意ください。
●枠の中に砂、小石等が入るとガタツキやふたの飛び出しの原因となります。定期的に清掃してください。
●安全荷重を超えて使用しないでください。破損により事故及びケガの恐れがあります。

㊍ 鋳鉄製格子ふた　製品一覧表

用　途	製　品　名	頁	備　　考
角形格子ふた	KGD	202	SHASE-S 209
	CA-S	202	〃
	CB-S	202	〃
	CD-SH	203	
角形格子ふた用	CC-PZ	204	
	CC-BZ	204	
	CC-B	204	

●荷重区分

鋳鉄製格子ふたの荷重区分（屋内・敷地内および公道上を除く敷地周辺道路とする。）

許容通過車輌	種　類	大きさの呼び mm	加重体の大きさ φｄmm	たわみ試験荷重(安全荷重) kN	破壊試験荷重 kN	備　考
11トン貨物 大型ダンプ 大型バス 	5000K	300	※170	※25	※100	SHASE-S規格
		350～600	330	50	200	SHASE-S規格
4トン貨物 マイクロバス 救急車 普通乗用車 	1500K	300～600	170	15	60	SHASE-S規格
小型乗用車 1トン貨物 	500K	300～600	150	5	20	SHASE-S規格

備考　※印は、試験方法上、加重体の大きさおよび試験荷重は特例とする。

Ⓗは信頼のブランド

角形格子ふた

ビートラコム は協業化製品です。(詳細は巻頭ページをご参照ください。)

KGD

破壊荷重200kN　　安全荷重50kN

SHASE-S 209



ダクテツ
破壊荷重200kN以上



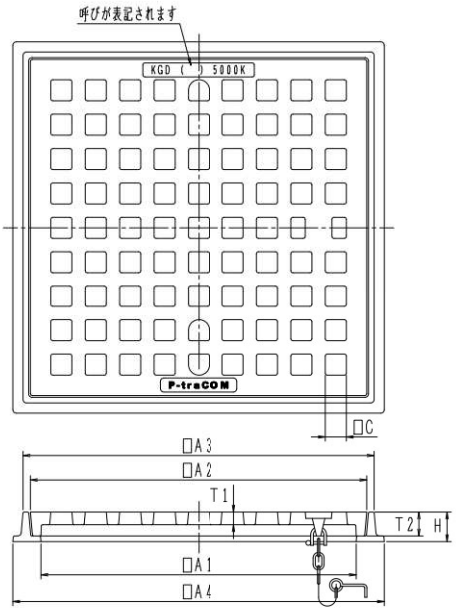

構成部品表

No.	部品名	材質	表面処理
1	格子ふた	FCD500-7 ダクテツ	錆止め塗装
2	受枠	FC200 鋳鉄	錆止め塗装
3	鎖	SWRM 丸鋼	電気亜鉛めっき

価格・寸法表(mm)

呼び A1	格子ふた A2	T1	T2	C	受枠 A3	A4	H	W.G.T kg	価格 ¥
300	330	18	34	26.5	347	380	40	16.0	45,900
350	380	18	34	31.0	397	430	40	20.0	51,700
400	430	18	34	34.0	447	480	42	27.0	65,700
450	480	18	34	30.0	497	530	42	32.8	80,100
500	530	22	34	34.5	547	580	42	39.0	100,000
600	630	22	34	33.5	647	680	43	52.0	135,300

CA-S

破壊荷重60kN　　安全荷重15kN

CB-S

破壊荷重20kN　　安全荷重5kN

SHASE-S 209



鋳鉄
破壊荷重60kN以上



鋳鉄
破壊荷重20kN以上



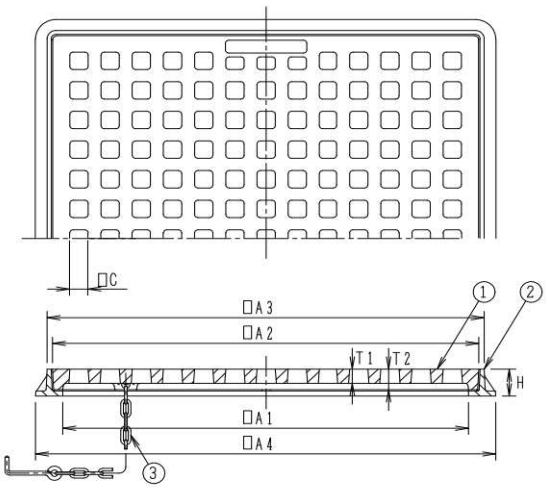

構成部品表

No.	部品名	材質	表面処理
1	格子ふた	FC200 鋳鉄	錆止め塗装
2	受枠	FC200 鋳鉄	錆止め塗装
3	鎖	SWRM 丸鋼	電気亜鉛めっき

価格・寸法表(mm)

呼び A1	格子ふた A2	C	T1 CA-S	T1 CB-S	T2	受枠 A3	A4	H	W.G.T kg CA-S	W.G.T kg CB-S	価格 ¥ CA-S	価格 ¥ CB-S
300	330	27	18	12	34	347	380	40	17.7	15.1	25,000	22,500
350	380	27	18	12	34	397	430	40	22.2	18.7	30,500	26,700
400	430	27	20	12	34	447	480	40	28.7	22.5	42,600	33,900
450	480	25	20	12	34	497	530	42	31.3	27.0	47,400	38,400
500	530	27	22	14	34	547	580	42	42.7	33.1	64,700	51,200
600	630	27	22	14	34	647	680	42	54.7	44.2	85,900	66,600

細目格子ふた

CD-SH

破壊荷重200kN　　安全荷重50kN



ダクテツ
破壊荷重200kN以上



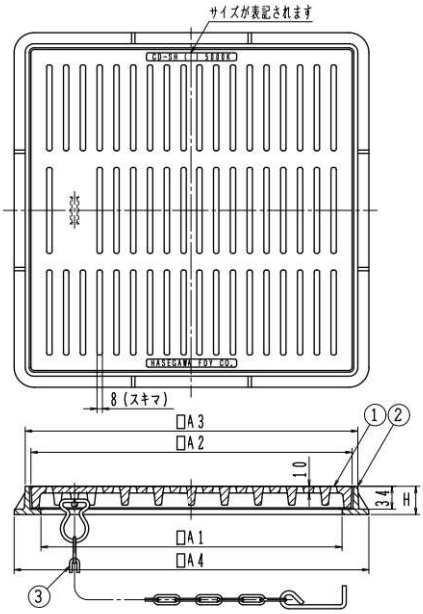

構成部品表

No.	部品名	材質	表面処理
1	格子ふた	FCD500-7 ダクテツ	錆止め塗装
2	受枠	FC200 鋳鉄	錆止め塗装
3	鎖	SWRM 丸鋼	電気亜鉛めっき

価格・寸法表（mm）

呼び	格子ふた	受枠			W.G.T	価格
A1	A2	A3	A4	H	kg	¥
300	330	347	380	40	15.7	26,000
350	380	397	430	40	18.9	29,800
450	480	497	530	42	30.6	49,400
600	630	647	680	42	46.7	77,500



●細目専用ハンドル　別売
¥3,300　（1本）

鋳鉄製格子ふた

㊊は信頼のブランド

クリーンバスケット／クリーンプレート（角形格子ふた用）

CC-PZ

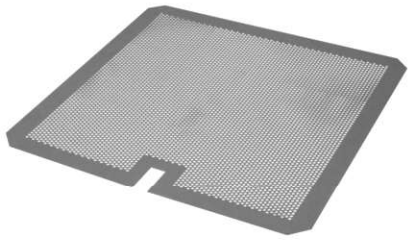

●鍵や硬貨など大切な物をガッチリキャッチ！

適用製品

KGD	300～600
CA-S	300～600
CB-S	300～600
CD-SH	300～600

●ZAM鋼板は耐食性に優れています。
（溶融亜鉛めっきの10～20倍）

●「ZAM」は日新製鋼株式会社の登録商標です。

価格表

呼び	A	価格￥
300	326	10,200
350	376	13,700
400	426	15,900
450	476	17,500
500	526	21,300
600	626	27,600

●材質：ZAM鋼板

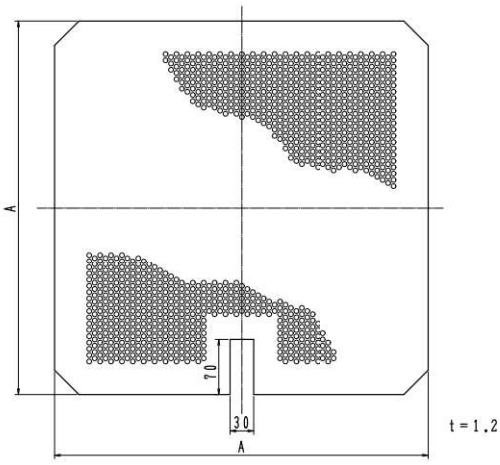

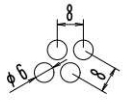

パンチング穴詳細

CC-BZ



適用製品

KGD	300～600
CA-S	300～600
CB-S	300～600
CD-SH	300～600

●ZAM鋼板は耐食性に優れています。
（溶融亜鉛めっきの10～20倍）

●「ZAM」は日新製鋼株式会社の登録商標です。

価格表

呼び	A	B	価格￥
300	326	278	16,900
350	376	328	18,500
400	426	378	23,500
450	476	428	25,400
500	526	478	32,700
600	626	578	35,900

●材質：ZAM鋼板

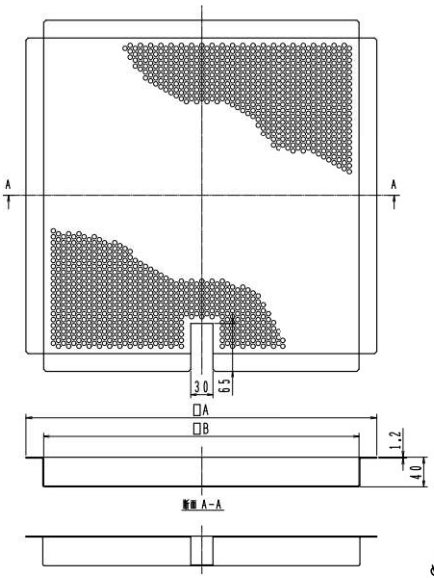

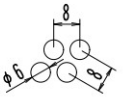

パンチング穴詳細

CC-B

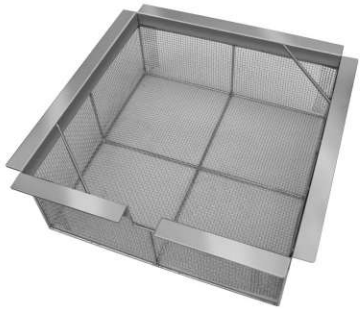

適用製品

KGD	300～600
CA-S	300～600
CB-S	300～600
CD-SH	300～600

〈受注生産品〉

構成部品表

No.	部品名	材質	表面処理
1	L型鋼	SUS304 ステンレス	―
2	金網	SUS304 ステンレス	―
3	補強棒	SUS304 ステンレス	―
3	取手	SUS304 ステンレス	―

●金網は5メッシュ

価格表

呼び	A	B	H	E	F	価格￥
300	320	260	150	50	45	64,600
350	370	310	150	50	45	74,900
400	420	360	150	50	45	83,700
450	470	410	150	50	45	91,800
500	520	460	150	50	45	102,800
600	620	560	150	50	45	109,300

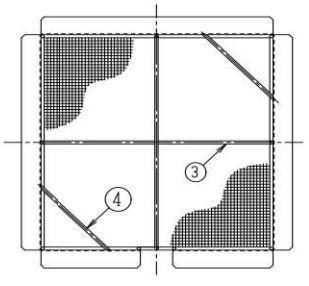

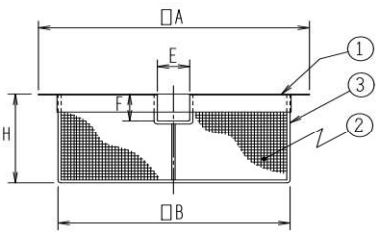

施工上のご注意

●傾斜地でのご使用はお控えください。設計通りの安全荷重が確保されない場合があります。
●コンクリートで受枠全体を受ける状態にしてください。受枠の破損により事故及びケガの恐れがあります。
●受枠の上面と床の仕上面は同じ高さになるように施工してください。つまずいてケガをする恐れがあります。
●施工上のご注意については、弊社が加盟している「日本鋳鉄ふた・排水器具工業会」のホームページでも紹介しています。

取扱い上のご注意

●鋳鉄製品の塗装は一次防錆塗装です。塗装にキズが付くと錆や腐食が発生し易くなりますので、取扱いにはご注意ください。
●枠の中に砂、小石等が入るとガタツキやふたの飛び出しの原因となります。定期的に清掃してください。
●安全荷重を超えて使用しないでください。破損により事故及びケガの恐れがあります。
●パッキンの入った製品は都度パッキンの状態を確認し、状況に応じてお取替えください。

5 バルブボックス

㊍バルブボックス　製品一覧表

用　途	製　品　名		頁	備　　考
止水弁用	B1-2		207	国土交通省、公共建築協会評価対象品、JCW103
	MHA-SP 止水弁		207	〃
	B1-3S		207	ステンレス製、差込式、化粧型
	B1-1		208	
	B1-2K		208	
	B1-2S/B1-2SL		208	ステンレス製、鍵付
	B1-2PC		209	コンクリート縁塊付
バルブ用	B1-PV		210	
	TVB		210	樹脂製
	TVB-R（温泉用）		210	樹脂製
水抜栓用	B6-L（鍵付）/ B6-L（鍵なし）		211	鍵付
止水弁きょう用	B5		212	JCW104
制水弁きょう用	B6		212	〃
量水器用	MB-A		213	
	MB-A2D		213	
	MB-B		214	国土交通省、JCW105
	MB-C		215	〃
	MB-CW		215	点検ふた付
電極保持器用	RB		216	国土交通省　電気工事偏
散水栓用	SB-4 / HSB-4		216	樹脂製
	B3-A		217	鍵付、固定式
	B3-AD		217	ダクテツ製、鍵付、固定式
	B3-A-O		218	鍵付、固定式
	B3-A-O（大阪市型）		218	〃
	B3-A2-O		219	鍵付、固定式
	B3-A-N		219	固定式
	B3-B		220	
	B3-BA		220	固定式
	B3-B-O		221	
	B3-BA-O		221	固定式
	B3-A-OE		222	鍵付、固定式、かさ上げ式
	B3-B-OE		223	かさ上げ式
	B3-A-E		224	鍵付、固定式、かさ上げ式
	B3-B-E		225	かさ上げ式
	ステンレス製	B3-SDH	226	ドーム型、設置型
		B3-SDHL	226	〃　〃　鍵付
		B3-SDB	227	〃　〃
		B3-SDBL	227	〃　〃　鍵付
		B3-SG/B3-SGL	228	土間埋設型、鍵付
		B3-SGO/B3-SGOL	228	〃
		B3-SGC/B3-SGCL	229	〃
		B3-SW/B3-SWL	230	壁露出・壁埋設兼用型、鍵付
		B3-S3WD/B3-S3WLD	230	国土交通省・壁露出・壁埋設兼用型、鍵付
		B3-S4WD/B3-S4WLD	231	〃
		B3-S2W/B3-S2WL	232	国土交通省、壁埋設型、鍵付
		B3-S4W/B3-S4WL	233	〃
		穴加工指示書	234~238	

㊍は信頼のブランド

●標準文字・特殊文字について

バルブボックスの文字は、下記表のとおり標準文字と特殊文字対応になります。

製　品　名	標準文字	特殊文字対応
B1-2	止水弁 ガス弁 水抜栓 不凍栓	製造不可
MHA-SP	止水弁	製造不可
B1-3S	止水弁	製造可能(別途価格)
B1-1	止水弁 ガス弁 水抜栓 不凍栓	製造不可
B1-2K	止水弁	製造不可
B1-2S・B1-2SL	止水弁 又は文字なし	製造不可
B1-2PC	止水弁	製造不可
B1-PV	バルブ	製造不可
TVB・TVB-R	バルブ	製造不可
B6-L(鍵付)(鍵なし)	水抜栓	製造不可
B5	止水弁	製造不可
B6	制水弁	製造不可
MB-A	量水器	製造不可
MB-A2D	量水器	製造不可
MB-B、C、CW	量水器	製造不可
B3-A、B3-AD、B3-A-N B3-B、B3-BA	散水栓	製造不可
B3-A-O、B3-A2-O B3-B-O、B3-BA-O B3-A-OE	散水栓	製造不可

●荷重区分

弁桝ふた・弁きょう・量水器桝ふたの荷重区分 (屋内・敷地内および公道上を除く敷地周辺道路とする。)

荷重の目安	加重体の大きさ φｄmm	たわみ試験荷重(安全荷重) kN	破壊試験荷重 kN	備　考
重荷重	330	50	200	
中荷重	170	15	60	JCW規格 国土交通省 (機械設備工事編)
	※1 100	5	20	
軽荷重	150	5	20	JCW規格 国土交通省 (機械設備工事編)
	※2 100	2.5	10	
	※2 60	1.25	5	

※1 単位面積当たりにかかる荷重は中荷重と同等です。
※2 〃 軽荷重と同等です。

止水弁用

B1−2

国土交通省 B1
(弁桝記号 VC−P、VC−1、VC−2)
公共建築協会評価対象品
JCW 103　B1



●蝶番式回転ふた。
●呼び径40以下の弁に適用。
●硬質ポリ塩化ビニル管　VP150又はVP200　との組合せ施工もできます。
●四隅アンカー穴(φ8)付は特注品にて承ります。

標準文字

止水弁　ガス弁
水抜栓　不凍栓

※特殊文字は製造出来ません。

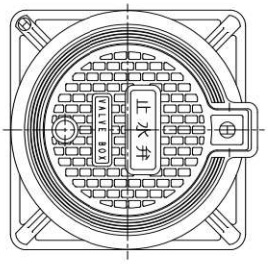

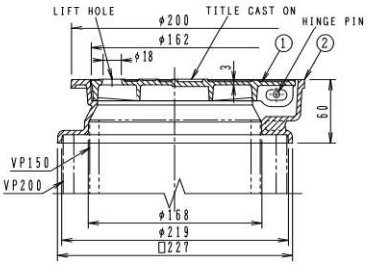

構成部品表

No.	部品名	材質	表面処理
1	ふた	FC200　鋳鉄	錆止め塗装
2	受枠	FC200　鋳鉄	錆止め塗装

価格表

製品符号	W.G.T kg	破壊荷重 kN	安全荷重 kN	価格¥
B1−2	3.8	10	2.5	8,700

※試験加重体の大きさ: φ100

MHA−SP

国土交通省 MHA−P 300、MHA−P 450
(弁桝記号 VC−3、VC−4、VC−5)
公共建築協会評価対象品
JCW 103　MHA−P



●MHA−SP 300は呼び径50〜80の弁(VC−3,VC−4)に適用。
●MHA−SP 450は呼び径100〜200の弁(VC−5)に適用。
※旧建設省呼称　B2

標準文字

止水弁

※特殊文字は製造出来ません。



A部詳細図

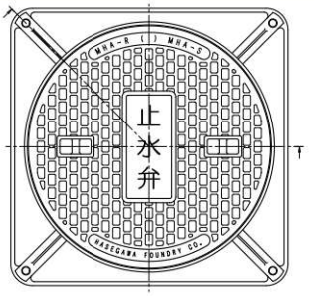

構成部品表

No.	部品名	材質	表面処理
1	ふた	FC200　鋳鉄	錆止め塗装
2	受枠	FC200　鋳鉄	錆止め塗装
3	パッキン	SBC	−
4	鎖	SWRM　丸鋼	電気亜鉛めっき

価格・寸法表(mm)

呼び	有効径 D1	ふた D2	ふた T	受枠 D3	受枠 S	受枠 H	W.G.T kg	破壊荷重 kN	安全荷重 kN	価格¥
300	300	350	6	365	410	50	17.0	60	15	34,500
450	450	500	7	515	560	50	30.0			59,800

●蓋の開閉には別売りのハンドルC(214ページ参照)をご使用ください。
●目詰まり防止には別売のちりよけゴム(214ページ参照)をご使用ください。
※試験加重体の大きさ: φ170

B1−3S

ステンレス製



●非鏡面仕上げ。
●ワンプッシュ式ふた付。
●SGP、VP、VU、D−VA差込用。
●パッキンの接触面と金具枠の下面に接着剤を塗布し、管を差し込んでください。

標準文字

止水弁

※特殊文字も製造可能です。
別途価格

◎段差が少ない薄型ツバ広タイプ
(ツバ厚2㎜、端部1㎜)

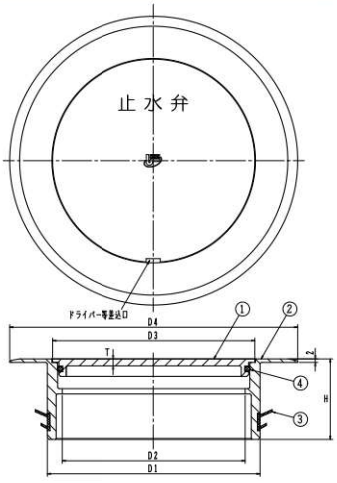

構成部品表

No.	部品名	材質	表面処理
1	ふた	SCS13　ステンレス鋳鋼	−
2	金具枠	SCS13　ステンレス鋳鋼	−
3	パッキン	EPDM	−
4	Oリング	NBR　ニトリルゴム	−

価格・寸法表(mm)

呼び	D1	D2	D3	D4	T	H	W.G.T kg	価格¥
100	98	78	92	140	3.0	42	0.89	27,100
125	122	105	116	165	4.0	46	1.20	39,000
150	143	126	137	196	4.5	46	1.61	46,700

Ⓗは信頼のブランド

止水弁用

B1−1



●蝶番式回転ふた。
●呼び径40以下の弁に適用。
●硬質ポリ塩化ビニル管VP150との組合せ施工もできます。
●標準重量　2.5kg

標準文字

止水弁　ガス弁
水抜栓　不凍栓

※特殊文字は製造出来ません。

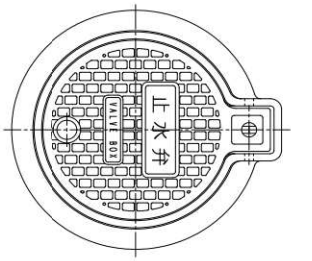

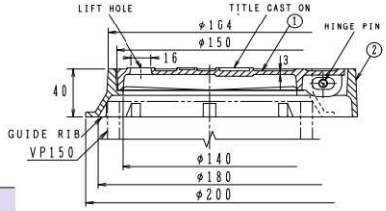

構成部品表

No.	部品名	材質	表面処理
1	ふた	FC200 鋳鉄	錆止め塗装
2	受枠	FC200 鋳鉄	錆止め塗装

価格¥
6,700

B1−2K



●落し込み形ふた。
●呼び径40以下の弁に適用。
●硬質ポリ塩化ビニル管VP150との組合せ施工もできます。
●標準重量　4.5kg

標準文字

止水弁

※特殊文字は製造出来ません。

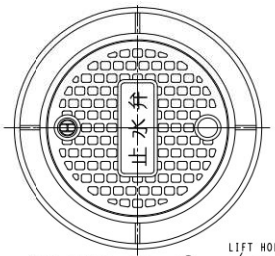

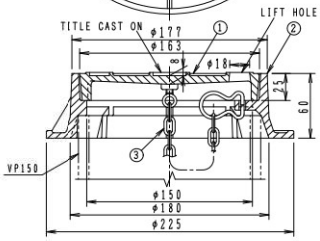

構成部品表

No.	部品名	材質	表面処理
1	ふた	FC200 鋳鉄	錆止め塗装
2	受枠	FC200 鋳鉄	錆止め塗装
3	鎖	SBC 丸鋼	電気亜鉛めっき

価格¥
24,400

B1−2S
B1−2SL 鍵付

ステンレス製



B1−2S



B1−2SL

●蝶番式回転ふた。
●硬質ポリ塩化ビニル管VP125との組合せ施工もできます。
●呼び径40以下の弁に適用。

標準文字

止水弁　又は文字なし

※特殊文字は製造出来ません。

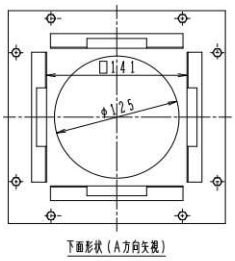

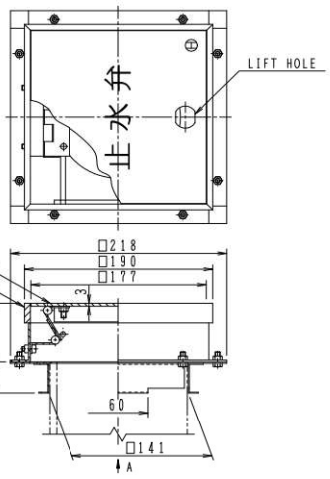

構成部品表

No.	部品名	材質	表面処理
1	ふた	SUS304 ステンレス	ー
2	受枠	SUS304 ステンレス	ー

●ふたはヘアライン仕上げ。

価格表

製品符号	W.G.T kg	価格¥
B1−2S	2.9	77,500
B1−2SL	3.0	102,600

※図面は鍵なし（B1−2S）。

B1−2PC

国土交通省 B1
(弁桝記号 VC−P)
公共建築協会評価対象品
JCW 103 B1



●蝶番式回転ふた。
●呼び径40以下の弁に適用。
●硬質ポリ塩化ビニル管 VP150又はVP200 との組合せ施工もできます。
●運搬や設置に便利な取手付きです。

新製品

標準文字

止水弁

※特殊文字は製造出来ません。



※運搬や設置に便利な取手付き

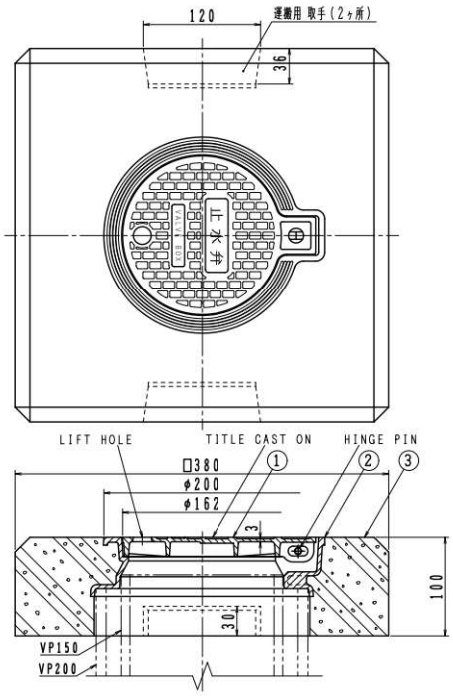

構成部品表

No.	部 品 名	材 質	表面処理
1	ふ た	FC200 鋳鉄	錆止め塗装
2	受 枠	FC200 鋳鉄	錆止め塗装
3	縁 塊	コンクリート	―

価格表

製品符号	W.G.T kg	破壊荷重 kN	安全荷重 kN	価格¥
B1−2PC	29	10	2.5	36,500

※試験加重体の大きさ: φ100

バルブボックス

Ⓗは信頼のブランド

バルブ用

B1-PV



●荷重区分　T-2
敷地内・路地などでご使用ください。
●VU管150A、200Aの差込用としてご使用ください。
●カバーの表面には「バルブ」の文字が鋳出してあります。
●密着・防錆性能にすぐれたカチオン電着塗装を採用。

標準文字

バルブ

※特殊文字は製造出来ません。

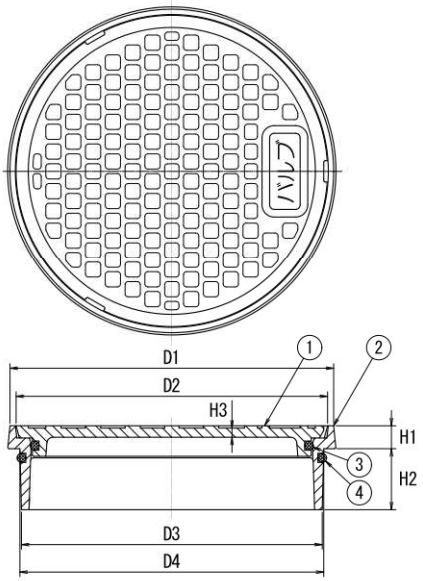

構成部品表

No.	部品名	材質	表面処理
1	ふた	FCD500-7 ダクテツ	錆止め塗装
2	受枠	FCD500-7 ダクテツ	錆止め塗装
3	パッキン	NBR ニトリルゴム	ー
4	パッキン	NBR ニトリルゴム	ー

価格・寸法表(mm)

呼び	D1	D2	D3	D4	H1	H2	H3	W.G.T kg	価格¥
150	163	154	150	152	15	30	5	2.1	8,600
200	213	205	198	200	15	40	6	3.9	12,700

TVB

樹脂製



標準文字

バルブ

※特殊文字は製造出来ません。

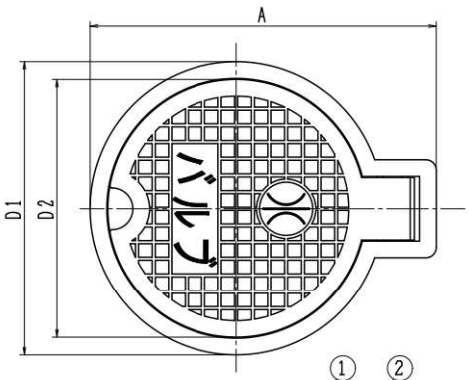

TVB-R(温泉用)

樹脂製



●TVB-Rは⊗の所が温になります。

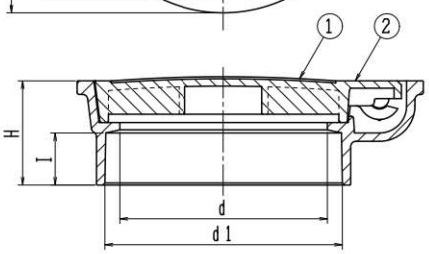

図面はTVB　100

構成部品表

No.	部品名	材質	表面処理
1	ふた	PP ポリプロピレン	ー
2	受枠	PVC ポリ塩化ビニル	ー

価格・寸法表(mm)

製品符号	A	D1	D2	d1	d	I	H	W.G.T kg	価格¥
TVB 100	167	141	126	114	100	25	50	0.30	2,100
TVB 125	198	169	149	141	125	28	53		2,800
TVB 150	228	200	176	166	150	30	55		3,600
TVB 200	260	260	203	217	177	40	80		11,500
TVB-R 100	167	141	126	114	100	25	50	0.30	2,300
TVB-R 125	198	169	149	141	125	28	53		3,500
TVB-R 150	228	200	176	166	150	30	55		3,900

●複合プラスチック製の為軽くて腐食しません。
●TVBのふたの色はブルーです。
●TVB-Rのふたの色はレッドです。
●敷地内、歩道にご使用ください。。
●硬質ポリ塩化ビニル管VP・VU差込型。

水抜栓用

B6-L 鍵付
B6-L 鍵なし

鍵付



B6-L鍵付には合鍵が付属しますが、別途でも注文ができます。 ¥1,600

鍵なし



●蝶番式回転ふた。
●硬質ポリ塩化ビニル管VP125との組合せ施工もできます。

標準文字

水抜栓

※特殊文字は製造出来ません。

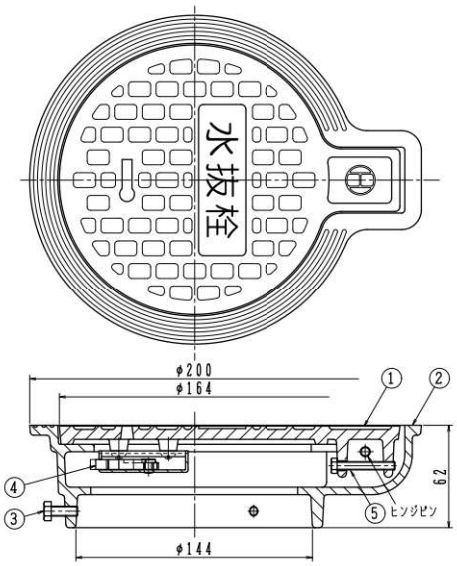

構成部品表

No.	部品名	材質	表面処理
1	ふた	FC200 鋳鉄	錆止め塗装
2	受枠	FC200 鋳鉄	錆止め塗装
3	固定ボルト	SWCH 鉄	電気亜鉛めっき
4	錠前	SPCC 鋼板	電気亜鉛めっき
5	六角ボルト	SUS304 ステンレス	ー

●部品No.3 の固定ボルトは M6×16 3個

価格表

製品符号	W.G.T kg	価格¥
B6-L 鍵付	3.7	18,400
B6-L 鍵なし	3.5	12,100

※図面はB6-L鍵付。

Ⓗは信頼のブランド

弁きょう用

B5

JCW 104　B5-1、B5-2



●蝶番式回転ふた。
●H寸法の調節は「③パイプ」を切断することによって可能です。
※試験加重体の大きさ：φ60

標準文字

止水弁

※特殊文字は製造出来ません。

●施工例

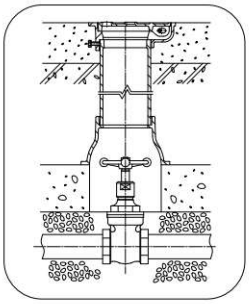



●専用ハンドル　別売
全長　B5-A 1,200mm
　　B5-B　600mm

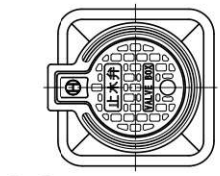

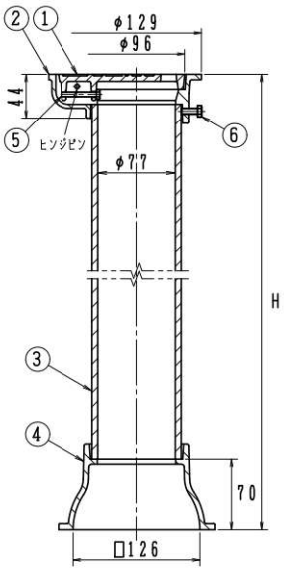

構成部品表

No.	部品名	材質	表面処理
1	ふた	FC200　鋳鉄	錆止め塗装
2	受枠	FC200　鋳鉄	錆止め塗装
3	パイプ	FC200　鋳鉄	錆止め塗装
		VP　硬質ポリ塩化ビニル管	ー
4	台	FC200　鋳鉄	錆止め塗装
5	六角ボルト	SUS304　ステンレス	ー
6	固定ボルト	SWCH　鉄	電気亜鉛めっき

価格・寸法表(mm)

	製品符号	止水弁	全長 H	切断部 x	W.G.T kg	破壊荷重 kN	安全荷重 kN	価格¥ 本体	価格¥ ハンドル
*	B5-A（鋳鉄パイプ付）	呼び径 50 以下	1270	500	16.0	5	1.25	38,800	16,200
	B5-A（塩ビパイプ付）				5.7			23,900	
*	B5-B（鋳鉄パイプ付）		690	320	9.5			25,500	14,800
	B5-B（塩ビパイプ付）				4.4			19,400	

＊印は製造中止予定品

B6

JCW 104　B6-1A、B6-1B、B6-2A、B6-2B



●蝶番式回転ふた。
●H寸法の調節は「③パイプ」を切断することによって可能です。
※試験加重体の大きさ：φ100

標準文字

制水弁

※特殊文字は製造出来ません。

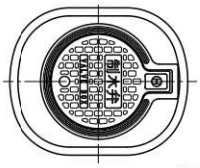

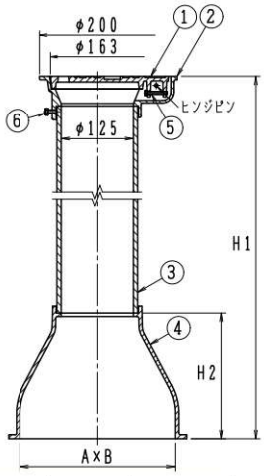

構成部品表

No.	部品名	材質	表面処理
1	ふた	FC200　鋳鉄	錆止め塗装
2	受枠	FC200　鋳鉄	錆止め塗装
3	パイプ	VP　硬質ポリ塩化ビニル管	ー
4	台	FC200　鋳鉄	錆止め塗装
5	六角ボルト	SUS304　ステンレス	ー
6	固定ボルト	SWCH　鉄	電気亜鉛めっき

価格・寸法表(mm)

製品符号	止水弁	全長 H1	切断部 x	台 H2	台 A×B	W.G.T kg	破壊荷重 kN	安全荷重 kN	価格¥
B6-1A（塩ビパイプ付）	呼び径 100 以下	1620	500	220	270×215	18.6	10	2.5	48,500
B6-1B（塩ビパイプ付）		1120				16.5			43,900
B6-2A（塩ビパイプ付）	呼び径 150 以下	1660		260	330×235	25.6			56,100
B6-2B（塩ビパイプ付）		1160				23.4			51,400

量水器用

MB-A



●呼び径20以下の量水器に適用。
●標準重量　8.3kg

標準文字

量水器

※特殊文字は製造出来ません。



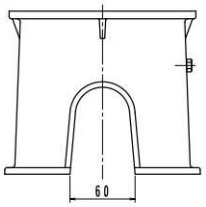

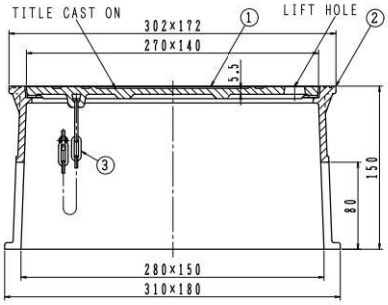

構成部品表

No.	部品名	材質	表面処理
1	ふた	FC200 鋳鉄	錆止め塗装
2	受枠	FC200 鋳鉄	錆止め塗装
3	鎖	SWRM 丸鋼	電気亜鉛めっき

価格¥
21,300

MB-A2D



●呼び径20以下の量水器に適用。

標準文字

量水器

※特殊文字は製造出来ません。

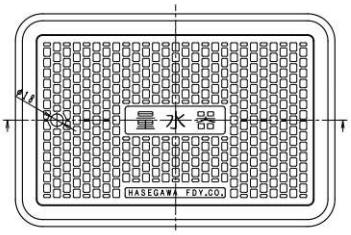

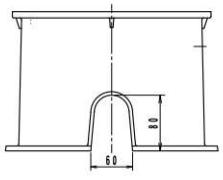

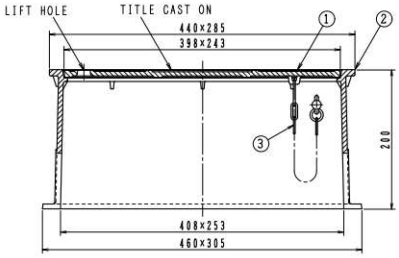

構成部品表

No.	部品名	材質	表面処理
1	ふた	FCD500-7 ダクテツ	錆止め塗装
2	受枠	FCD500-7 ダクテツ	錆止め塗装
3	鎖	SWRM 丸鋼	電気亜鉛めっき

価格・寸法表

製品符号	W.G.T kg	破壊荷重 kN	安全荷重 kN	価格¥
MB-A2D	24.5	20	5	55,800

※試験加重体の大きさ：φ100
（単位面積当たりの荷重は中荷重に相当します）

バルブボックス

㊊は信頼のブランド

量水器用

ピートラコム は協業化製品です。(詳細は巻頭ページをご参照ください。)

MB-B

国土交通省　MB-1
(桝記号　MC-1)
JCW 105　MB-1



標準文字

量水器

※特殊文字は製造出来ません。

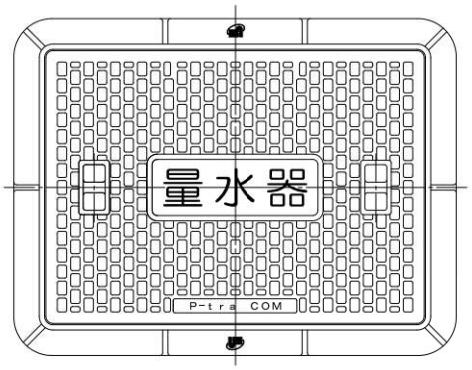

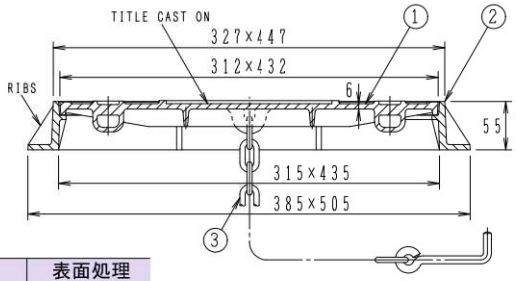

構成部品表

No.	部品名	材質		表面処理
1	ふた	FC200	鋳鉄	錆止め塗装
		FCD500-7	ダクテツ	
2	受枠	FC200	鋳鉄	錆止め塗装
3	鎖	SWRM	丸鋼	電気亜鉛めっき

価格・寸法表(mm)

製品符号	W.G.T kg	破壊荷重 kN		安全荷重 kN		価格¥	
		鋳鉄	ダクテツ	鋳鉄	ダクテツ	鋳鉄	ダクテツ
MB-B	17.0	20	60	5	15	36,800	51,600

●盗難防止用鎖付。
●呼び径25～32の量水器に適用。
●蓋の開閉には別売りのハンドルC(214ページ参照)をご使用ください。
●目詰まり防止には別売のちりよけゴム(214ページ参照)をご使用ください。

●施工例　MB-B

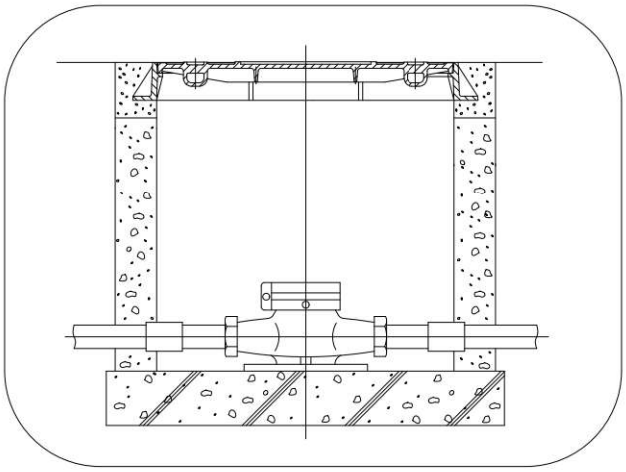

■ハンドル



製品符号	適応製品	価格¥
C 小	MHA-SP MB-B	3,700
C 大	MB-C1W MB-C2W	6,700

■ちりよけゴム(キャップ)



製品符号	適応製品	価格¥
KHC-1	MHA-SP MB-B	1,700 (1個)
KHC-2	MB-C1W MB-C2W	4,000 (1個)

バルブボックス

は協業化製品です。(詳細は巻頭ページをご参照ください。)

MB-C

国土交通省 MB-2、MB-3
(桝記号 MC-2、MC-3)
JCW 105 MB-2、MB-3



●二つ割角ふた及び盗難防止用鎖付。
●MB-C1は呼び径40～65の量水器に適用。
●MB-C2は呼び径80～150の量水器に適用。

標準文字

量水器

※特殊文字は製造出来ません。

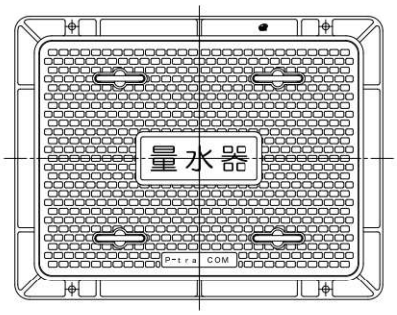

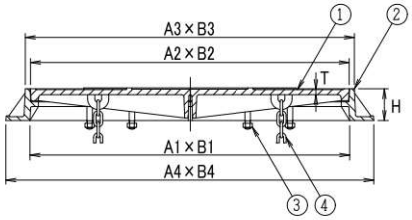

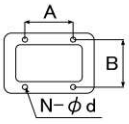

アンカーピッチ(mm)

製品符号	A	B	N	d
MB-C1	602	624	4	16
MB-C2	982	824	4	16

構成部品表

No.	部品名	材質		表面処理
1	ふた	FC200	鋳鉄	錆止め塗装
		FCD500-7	ダクテツ	
2	受枠	FC200	鋳鉄	錆止め塗装
3	ハンドル	SS400	鉄	溶融亜鉛めっき
4	鎖	SWRM	丸鋼	電気亜鉛めっき

価格・寸法表(mm)

製品符号	有効径	ふた		受枠			W.G.T	破壊荷重 kN		安全荷重 kN		価格¥	
	A1×B1	A2×B2	T	A3×B3	A4×B4	H	kg	鋳鉄	ダクテツ	鋳鉄	ダクテツ	鋳鉄	ダクテツ
MB-C1	758×558	754×554	12	780×580	872×672	75	86.0	60	200	15	50	175,700	199,800
MB-C2	1138×758	1134×754	16	1160×780	1252×872	75	179.5					346,700	452,000

MB-CW

MB-C1W



MB-C2W



●MB-C2Wは二ツ割角型カバー。
●MB-C1Wは呼び径40～65の量水器に適用。
●MB-C2Wは呼び径80～150の量水器に適用。

標準文字

量水器

※特殊文字は製造出来ません。

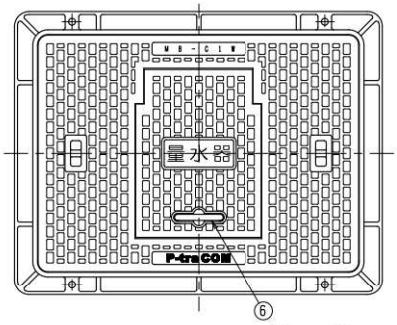

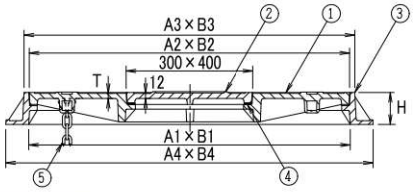

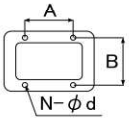

アンカーピッチ(mm)

製品符号	A	B	N	d
MB-C1W	602	624	4	16
MB-C2W	982	824	4	16

構成部品表

No.	部品名	材質		表面処理
1	ふた	FC200	鋳鉄	錆止め塗装
		FCD500-7	ダクテツ	
2	中ふた	FC200	鋳鉄	錆止め塗装
		FCD500-7	ダクテツ	
3	受枠	FC200	鋳鉄	錆止め塗装
4	パッキン	CR	クロロプレンゴム	ー
5	鎖	SWRM	丸鋼	電気亜鉛めっき
6	ハンドル	SS400	鉄	溶融亜鉛めっき

価格・寸法表(mm)

製品符号	有効径	ふた		受枠			W.G.T	破壊荷重 kN		安全荷重 kN		価格¥	
	A1×B1	A2×B2	T	A3×B3	A4×B4	H	kg	鋳鉄	ダクテツ	鋳鉄	ダクテツ	鋳鉄	ダクテツ
MB-C1W	758×558	754×554	12	780×580	872×672	75	100.9	60	200	15	50	201,400	214,200
MB-C2W	1138×758	1134×754	16	1160×780	1252×872	75	209.5					430,100	473,600

●蓋の開閉には別売りのハンドルC(214ページ参照)をご使用ください。
●目詰まり防止には別売のちりよけゴム(214ページ参照)をご使用ください。

Ⓗは信頼のブランド

電極保持器用

RB 50

国土交通省　電気設備工事編



●簡易密閉形ふた。
●電極保持器取付け部は管用平行ねじ(50A)。
●RB 50 は地下の受水槽・冷却水槽・湧水槽・浄化槽・雑水槽等で使用される「電極保持器」または「電極帯」を収容するボックスです。
●標準重量　9.0kg

標準文字

電　極

※特殊文字は製造出来ません。

●施工例

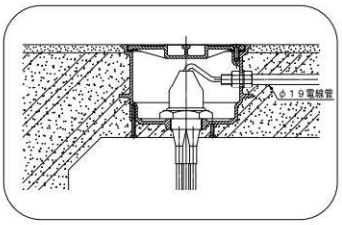

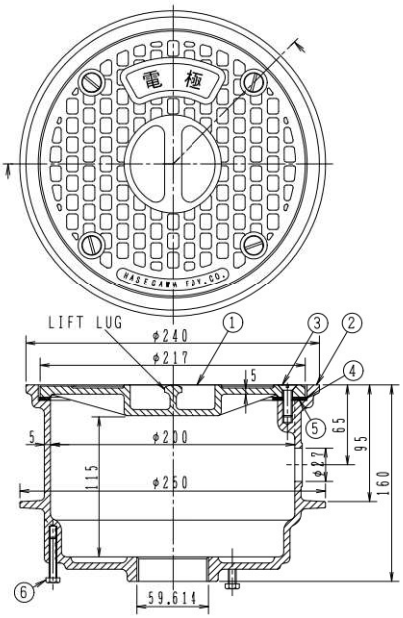

構成部品表

No.	部品名	材質	表面処理
1	ふた	FC200　鋳鉄	錆止め塗装
2	受枠	FC200　鋳鉄	錆止め塗装
3	止めビス	SUS304　ステンレス	ー
4	パッキン	CR　クロロプレンゴム	ー
5	ワッシャ	ポリエチレン	ー
6	調節ボルト	SWCH　鉄	ー

●部品No.6の調節ボルトはスラブ厚に応じて高さを調節するものです。

価格¥
62,100

※電線管取付部へのφ27以外の穴あけ加工代は実費1,800円にて別途申し受けます。

散水栓用

SB-4

樹脂製

ブルー

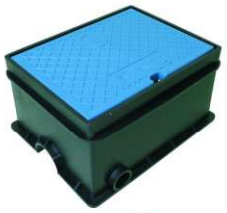

黒



ミカゲ

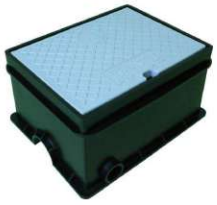

●複合プラスチック製の為軽くて腐食しません。
●水抜き穴付(VP20が接続可能)。
●ふたの色はブルーか黒かミカゲです。
注文時ご指示ください。
●敷地内、歩道にご使用ください。
●標準重量　1.2kg

標準文字

散水栓

※特殊文字は製造出来ません。

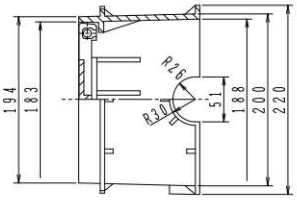

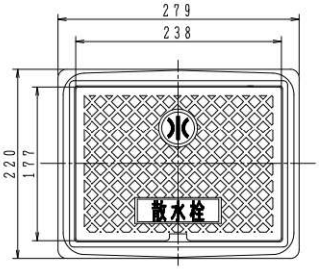

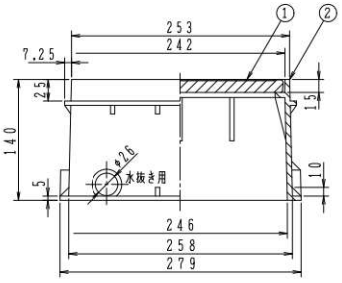

構成部品表

No.	部品名	材質	表面処理
1	ふた	PP　ポリプロピレン	ー
2	受枠	PP　ポリプロピレン	ー

価格¥
3,900

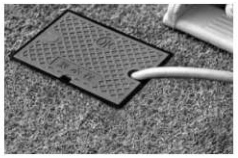

HSB-4(ホース穴付)　＊製造中止予定品
ブルー・黒

●ホースを装着したまま、蓋が閉められます。(左右穴付)

価格¥
4,600

散水栓用

B3-A 鍵付





合鍵が付属しますが、別途でも注文ができます。 ¥1,600

●標準重量 11.0kg

標準文字

散水栓

※特殊文字は製造出来ません。

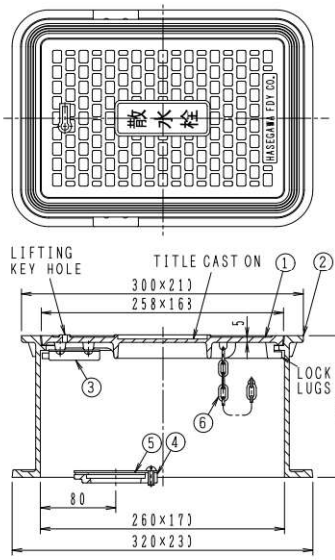

構成部品表

No.	部品名	材質	表面処理
1	ふた	FC200 鋳鉄	錆止め塗装
2	受枠	FC200 鋳鉄	錆止め塗装
3	錠前	SPCC 鋼板	電気亜鉛めっき
4	支持金具	FC200 鋳鉄	錆止め塗装
5	固定金具	SPHC 鋼板	錆止め塗装
6	鎖	SWRM 丸鋼	電気亜鉛めっき

●支持金具・固定金具は通常は1/2B用。
3/4B用は別途ご指示ください。

価格¥
29,800

※散水栓を固定金具に取付ける際は、散水栓の下部フランジを右図の寸法に切断してください。

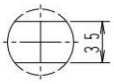

B3-AD 鍵付

ダクテツ製





合鍵が付属しますが、別途でも注文ができます。 ¥1,600

●ふた・受枠、エポキシ粉体塗装(グレー)仕上げ。

標準文字

散水栓

※特殊文字は製造出来ません。

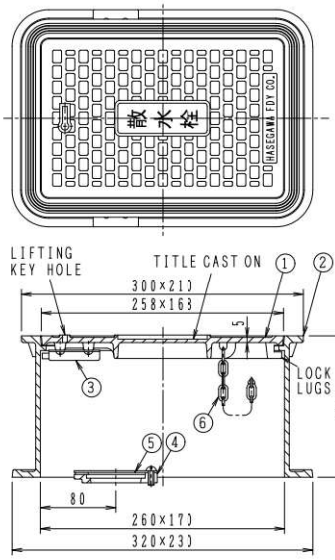

構成部品表

No.	部品名	材質	表面処理
1	ふた	FCD500-7 ダクテツ	エポキシ粉体塗装
2	受枠	FCD500-7 ダクテツ	エポキシ粉体塗装
3	錠前	SPCC 鋼板	電気亜鉛めっき
4	支持金具	FC200 鋳鉄	錆止め塗装
5	固定金具	SPHC 鋼板	錆止め塗装
6	鎖	SWRM 丸鋼	電気亜鉛めっき

●支持金具・固定金具は通常は1/2B用。
3/4B用は別途ご指示ください。

価格・寸法表

製品符号	W.G.T kg	破壊荷重 kN	安全荷重 kN	価格¥
B3-AD	11.0	20	5	37,400

※試験加重体の大きさ: φ100
(単位面積当たりの荷重は中荷重に相当します)

※散水栓を固定金具に取付ける際は、散水栓の下部フランジを右図の寸法に切断してください。

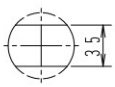

㊓は信頼のブランド

散水栓用

B3-A-O　鍵付





合鍵が付属しますが、別途でも注文ができます。 ¥1,600

●支持金具には通常φ35の穴(1B用)が開いています。
φ28の穴(1/2B,3/4B用)は別途ご指示ください。
●支持金具は※印の寸法の範囲で調節可能です。位置決め後は、固定ビスにて支持金具を固定してください。
●ふたの鍵は右回しで開き、左回しで閉じます。
●角型ふた・散水栓固定用支持金具・安全錠及び盗難防止用鎖付。
●錠前は主要材質とします。
●標準重量　11.2kg

標準文字

散水栓

※特殊文字は製造出来ません。

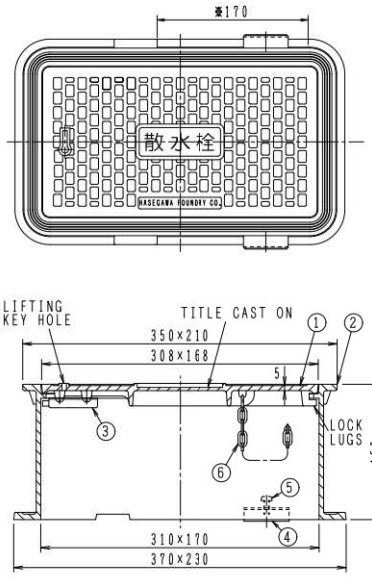

構成部品表

No.	部品名	材質	表面処理
1	ふた	FC200 鋳鉄	錆止め塗装
2	受枠	FC200 鋳鉄	錆止め塗装
3	錠前	SPCC 鋼板	電気亜鉛めっき
4	支持金具	SUS304 ステンレス	ー
5	固定ビス	SUS304 ステンレス	ー
6	鎖	SWRM 丸鋼	電気亜鉛めっき

価格¥
43,500

B3-A-O（大阪市型）





合鍵が付属しますが、別途でも注文ができます。 ¥1,600

●支持金具には通常φ35の穴(1B用)が開いています。
φ28の穴(1/2B,3/4B用)は別途ご指示ください。
●支持金具は※印の寸法の範囲で調節可能です。位置決め後は、固定ビスにて支持金具を固定してください。
●ふたの鍵は右回しで開き、左回しで閉じます。
●角型ふた・散水栓固定用支持金具・安全錠及び盗難防止用鎖付。
●錠前は主要材質とします。
●標準重量　11.2kg

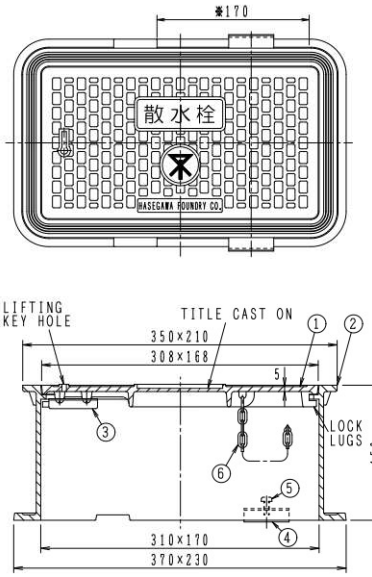

構成部品表

No.	部品名	材質	表面処理
1	ふた	FC200 鋳鉄	錆止め塗装
2	受枠	FC200 鋳鉄	錆止め塗装
3	錠前	SPCC 鋼板	電気亜鉛めっき
4	支持金具	SUS304 ステンレス	ー
5	固定ビス	SUS304 ステンレス	ー
6	鎖	SWRM 丸鋼	電気亜鉛めっき

価格¥
49,100

散水栓用

B3-A2-O 鍵付





合鍵が付属しますが、別途でも注文ができます。 ¥1,600

●支持金具には通常φ28の穴(1/2B,3/4B用)が開いています。
φ35の穴(1B用)は別途ご指示ください。
●支持金具は※印の寸法の範囲で調節可能です。位置決め後は、固定ビスにて支持金具を固定してください。
●ふたの鍵は右回しで開き、左回しで閉じます。
●角型ふた・散水栓固定用支持金具・安全錠及び盗難防止用鎖付。
●錠前は主要材質とします。
●標準重量 16.4kg

標準文字

散水栓

※特殊文字は製造出来ません。

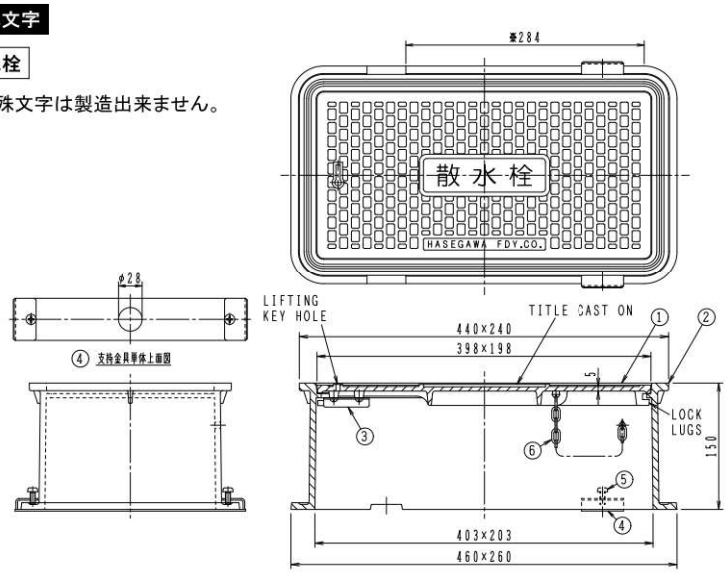

構成部品表

No.	部品名	材質	表面処理
1	ふた	FC200 鋳鉄	錆止め塗装
2	受枠	FC200 鋳鉄	錆止め塗装
3	錠前	SPCC 鋼板	電気亜鉛めっき
4	支持金具	SUS304 ステンレス	ー
5	固定ビス	SUS304 ステンレス	ー
6	鎖	SWRM 丸鋼	電気亜鉛めっき

価格¥
67,900

B3-A-N



●標準重量 3.6kg

標準文字

散水栓

※特殊文字は製造出来ません。

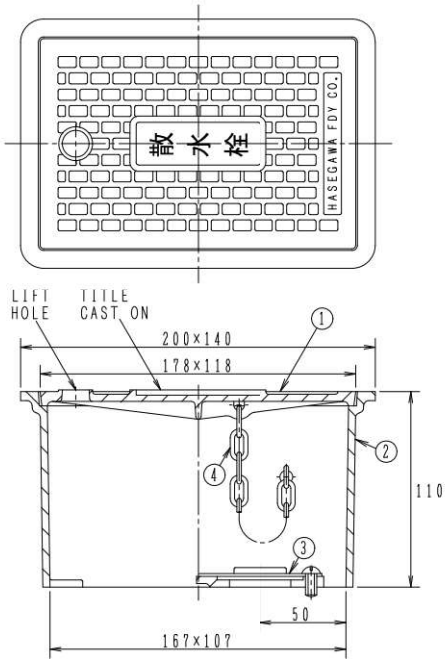

構成部品表

No.	部品名	材質	表面処理
1	ふた	FC200 鋳鉄	錆止め塗装
2	受枠	FC200 鋳鉄	錆止め塗装
3	固定金具	SPHC 鋼板	錆止め塗装
4	鎖	SWRM 丸鋼	電気亜鉛めっき

●固定金具は1/2B用。

価格¥
13,700

※散水栓を固定金具に取付ける際は、散水栓の下部フランジを右図の寸法に切断してください。

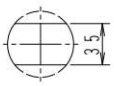

Ⓗは信頼のブランド

散水栓用

B3-B



●標準重量 9.0kg

標準文字

散
水
栓

※特殊文字は製造出来ません。

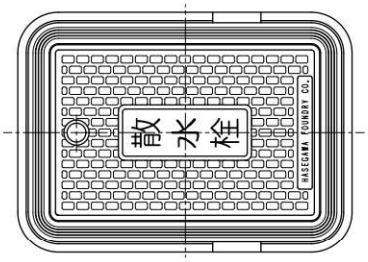

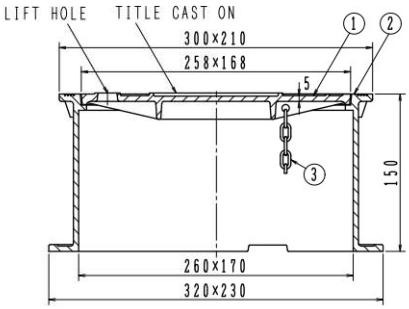

構成部品表

No.	部品名	材質	表面処理
1	ふた	FC200 鋳鉄	錆止め塗装
2	受枠	FC200 鋳鉄	錆止め塗装
3	鎖	SWRM 丸鋼	電気亜鉛めっき

価格¥
17,300

B3-BA



●支持金具にはφ28の穴が開いています。
●支持金具は※印の寸法の範囲で調節可能です。位置決め後は、固定ビスにて支持金具を固定してください。
●角型ふた・散水栓固定用支持金具・盗難防止用鎖付。
●標準重量 9.2kg

標準文字

散
水
栓

※特殊文字は製造出来ません。

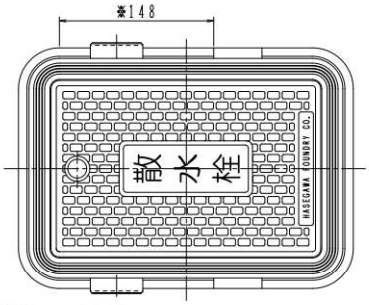

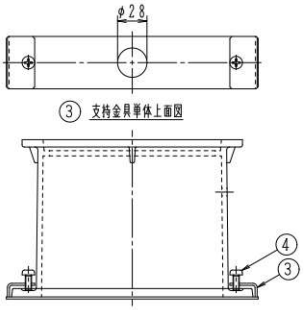

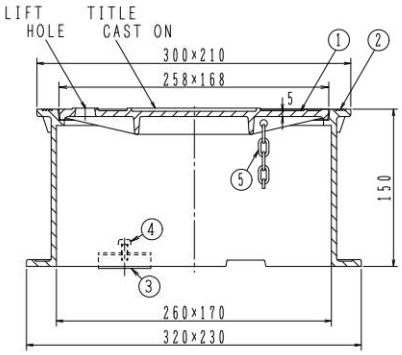

構成部品表

No.	部品名	材質	表面処理
1	ふた	FC200 鋳鉄	錆止め塗装
2	受枠	FC200 鋳鉄	錆止め塗装
3	支持金具	SUS304 ステンレス	ー
4	固定ビス	SUS304 ステンレス	ー
5	鎖	SWRM 丸鋼	電気亜鉛めっき

価格¥
23,000

散水栓用

B3-B-O



●標準重量　11.0kg

標準文字

散水栓

※特殊文字は製造出来ません。

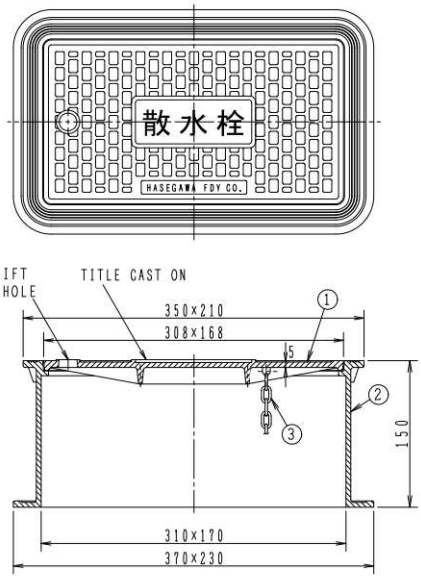

構成部品表

No.	部品名	材質	表面処理
1	ふた	FC200 鋳鉄	錆止め塗装
2	受枠	FC200 鋳鉄	錆止め塗装
3	鎖	SWRM 丸鋼	電気亜鉛めっき

価格¥
34,600

B3-BA-O



●支持金具には通常φ35の穴(1B用)が開いています。
φ28の穴(1/2B,3/4B用)は別途ご指示ください。
●支持金具は※印の寸法の範囲で調節可能です。位置決め後は、固定ビスにて支持金具を固定してください。
●角型ふた・散水栓固定用支持金具・盗難防止用鎖付。
●標準重量　11.2kg

標準文字

散水栓

※特殊文字は製造出来ません。

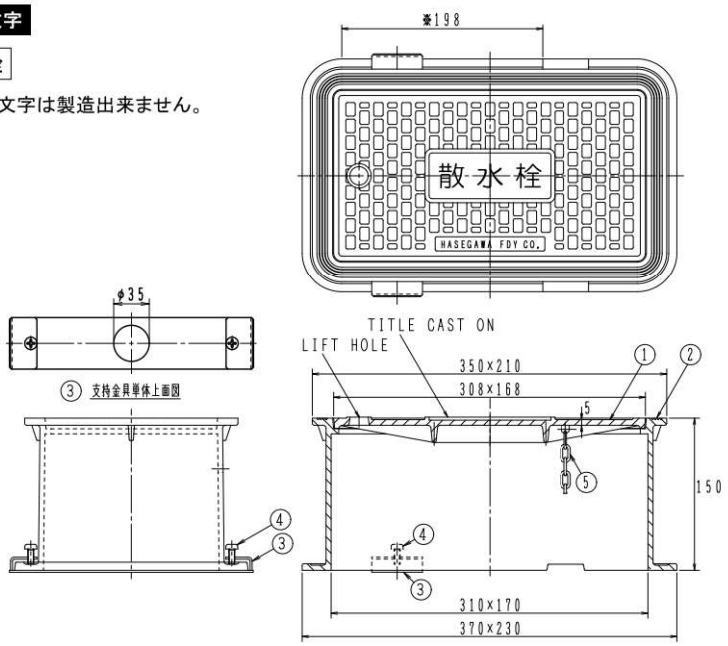

構成部品表

No.	部品名	材質	表面処理
1	ふた	FC200 鋳鉄	錆止め塗装
2	受枠	FC200 鋳鉄	錆止め塗装
3	支持金具	SUS304 ステンレス	ー
4	固定ビス	SUS304 ステンレス	ー
5	鎖	SWRM 丸鋼	電気亜鉛めっき

価格¥
40,400

㊍は信頼のブランド

散水栓用

B3-A-OE





合鍵が付属しますが、別途でも注文ができます。 ¥1,600

●角型ふた・安全錠及び盗難防止用鎖付。
●錠前の材質は、主要材質です。
●ふたの鍵は右回しで開き、左回しで閉じます。
●組み立て式です。
●受枠を連結しての移動は、安全上4段までとしてください。
●水栓は付属していません。

標準文字

散水栓

※特殊文字は製造出来ません。



A部詳細

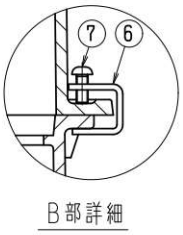

B部詳細

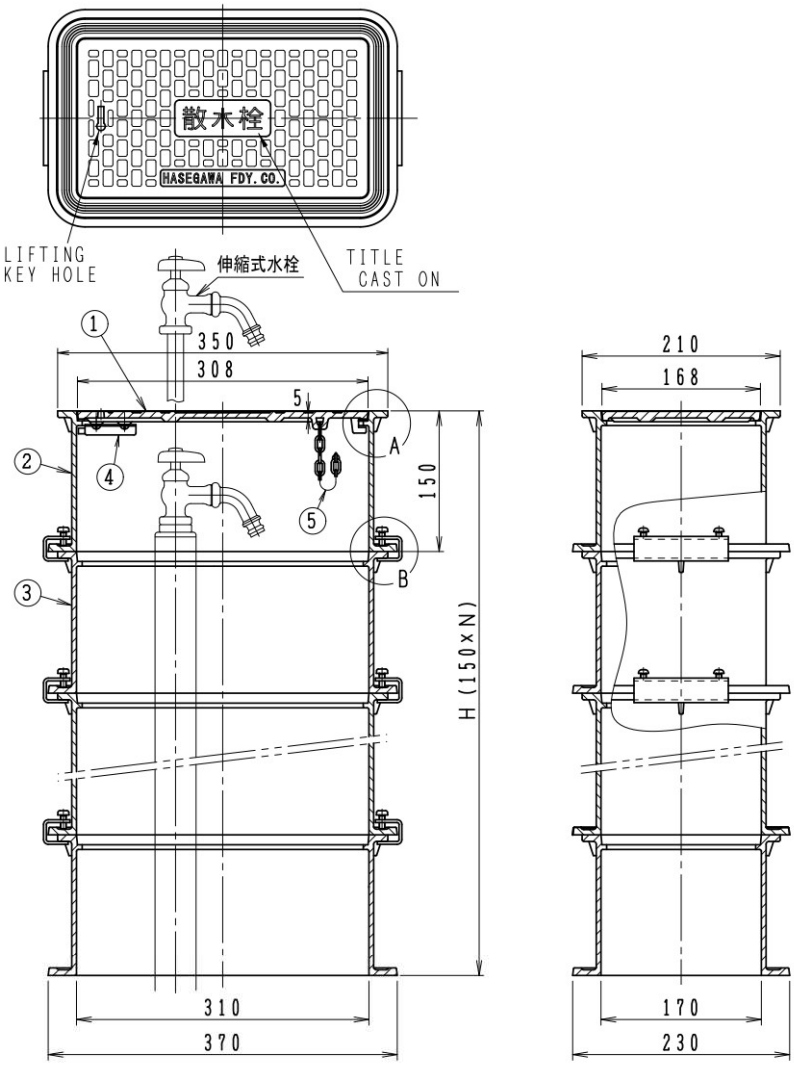

構成部品表

No.	部品名	材質	表面処理
1	ふた	FC200 鋳鉄	錆止め塗装
2	受枠(上段)	FC200 鋳鉄	錆止め塗装
3	受枠(下段)	FC200 鋳鉄	錆止め塗装
4	錠前	SPCC 鋼板	電気亜鉛めっき
5	鎖	SWRM 丸鋼	電気亜鉛めっき
6	固定金具	SUS304 ステンレス	ー
7	固定ビス	SUS304 ステンレス	ー

価格・寸法表

製品符号	全高H	段数N	W.G.T kg	価格¥
B3-A-OE2	300	2	20.6	66,500
B3-A-OE3	450	3	29.0	97,700
B3-A-OE4	600	4	36.4	128,900
B3-A-OE5	750	5	45.8	160,100
B3-A-OE6	900	6	54.2	191,300
B3-A-OE7	1050	7	62.6	222,500

※納期についてはお問い合わせください。

B3-B-OE



標準文字

散水栓

※特殊文字は製造出来ません。

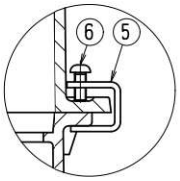

A部詳細

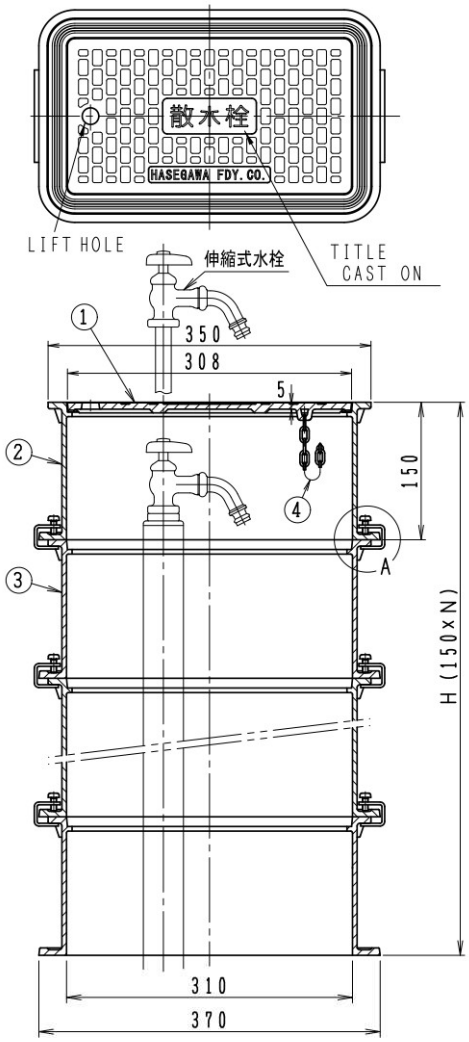

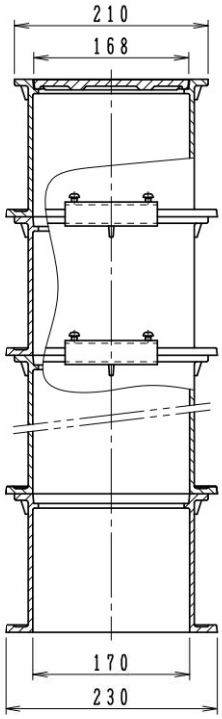

構成部品表

No.	部品名	材質	表面処理
1	ふた	FC200 鋳鉄	錆止め塗装
2	受枠(上段)	FC200 鋳鉄	錆止め塗装
3	受枠(下段)	FC200 鋳鉄	錆止め塗装
4	鎖	SWRM 丸鋼	電気亜鉛めっき
5	固定金具	SUS304 ステンレス	ー
6	固定ビス	SUS304 ステンレス	ー

価格・寸法表

製品符号	全高H	段数N	W.G.T kg	価格¥
B3-B-OE2	300	2	20.0	57,600
B3-B-OE3	450	3	28.5	88,800
B3-B-OE4	600	4	37.0	120,000
B3-B-OE5	750	5	45.5	151,200
B3-B-OE6	900	6	54.0	182,400
B3-B-OE7	1050	7	62.5	213,600

※納期についてはお問い合わせください。

- ●角型ふた・安全錠及び盗難防止用鎖付。
- ●組み立て式です。
- ●受枠を連結しての移動は、安全上4段までとしてください。
- ●水栓は付属していません。

バルブボックス

㊍は信頼のブランド

散水栓用

B3-A-E





合鍵が付属しますが、別途でも注文ができます。 ¥1,600

- ●角型ふた・安全錠及び盗難防止用鎖付。
- ●錠前の材質は、主要材質です。
- ●ふたの鍵は右回しで開き、左回しで閉じます。
- ●組み立て式です。
- ●受枠を連結しての移動は、安全上4段までとしてください。
- ●水栓は付属していません。

標準文字

散水栓

※特殊文字は製造出来ません。

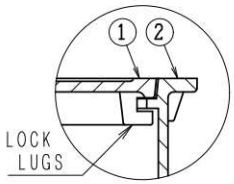

A部詳細

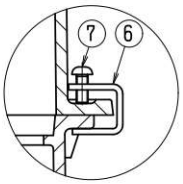

B部詳細

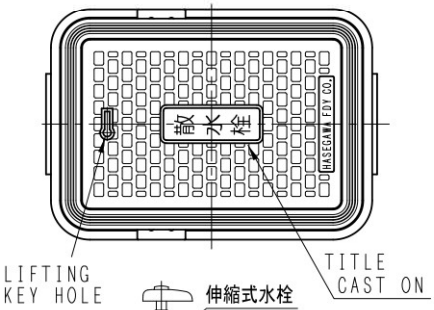

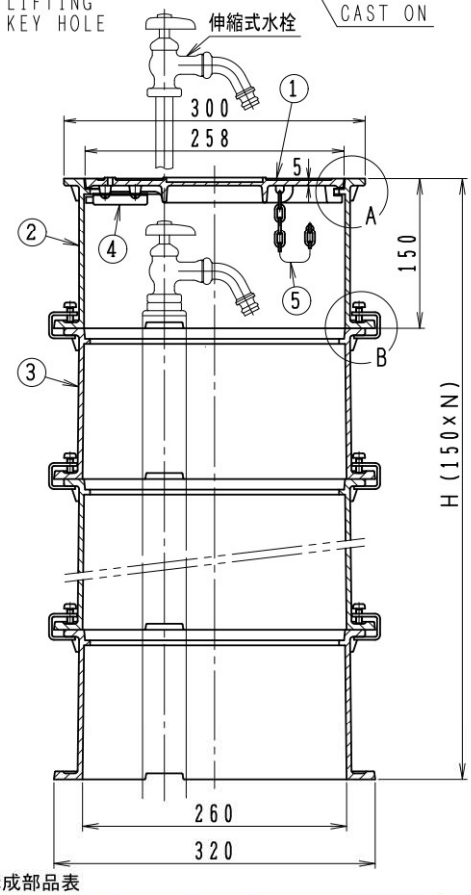

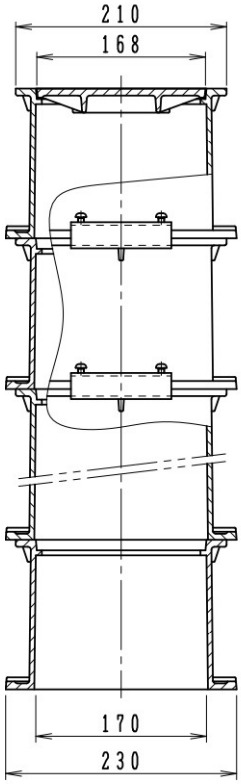

構成部品表

No.	部品名	材質	表面処理
1	ふた	FC200 鋳鉄	錆止め塗装
2	受枠(上段)	FC200 鋳鉄	錆止め塗装
3	受枠(下段)	FC200 鋳鉄	錆止め塗装
4	錠前	SPCC 鋼板	電気亜鉛めっき
5	鎖	SWRM 丸鋼	電気亜鉛めっき
6	固定金具	SUS304 ステンレス	ー
7	固定ビス	SUS304 ステンレス	ー

価格・寸法表

製品符号	全高H	段数N	W.G.T kg	価格¥
B3-A-E2	300	2	18.6	59,800
B3-A-E3	450	3	26.1	90,500
B3-A-E4	600	4	33.6	121,200
B3-A-E5	750	5	41.1	151,900
B3-A-E6	900	6	48.6	182,600
B3-A-E7	1050	7	56.1	213,300

※納期についてはお問い合わせください。

B3-B-E



●角型ふた・安全錠及び盗難防止用鎖付。
●組み立て式です。
●受枠を連結しての移動は、安全上4段までとしてください。
●水栓は付属していません。

標準文字

散水栓

※特殊文字は製造出来ません。

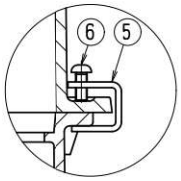

A部詳細

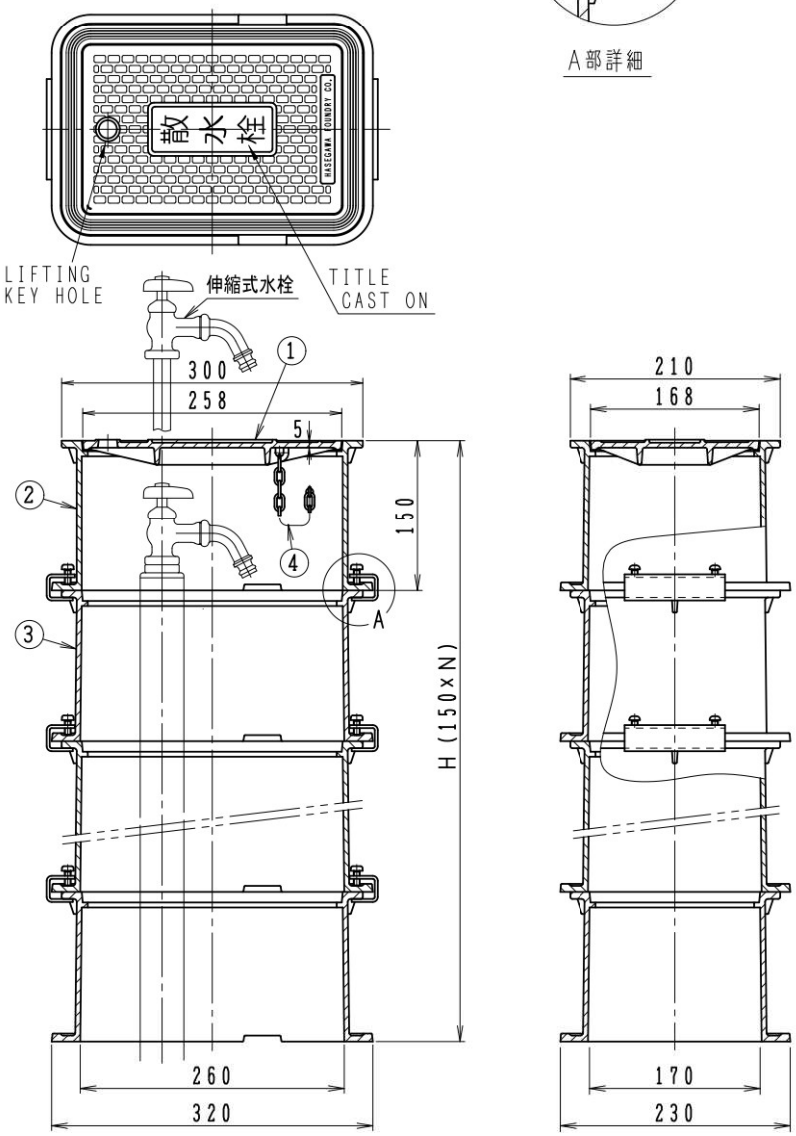

構成部品表

No.	部品名	材質	表面処理
1	ふた	FC200 鋳鉄	錆止め塗装
2	受枠(上段)	FC200 鋳鉄	錆止め塗装
3	受枠(下段)	FC200 鋳鉄	錆止め塗装
4	鎖	SWRM 丸鋼	電気亜鉛めっき
5	固定金具	SUS304 ステンレス	ー
6	固定ビス	SUS304 ステンレス	ー

価格・寸法表

製品符号	全高H	段数N	W.G.T kg	価格¥
B3-B-E2	300	2	16.8	47,300
B3-B-E3	450	3	23.7	78,000
B3-B-E4	600	4	30.5	108,700
B3-B-E5	750	5	37.5	139,400
B3-B-E6	900	6	44.5	170,100
B3-B-E7	1050	7	51.5	200,800

※納期についてはお問い合わせください。

バルブボックス

Ⓗは信頼のブランド

散水栓用（ステンレス製）

B3-SDH

設置型　※カップリング付き水栓 対応型



●表面：ヘアーライン仕上げ
●№3ホールプラグを外し専用の鍵を付ければ設置後も鍵付へ変更出来ます。
●標準重量　2.4kg

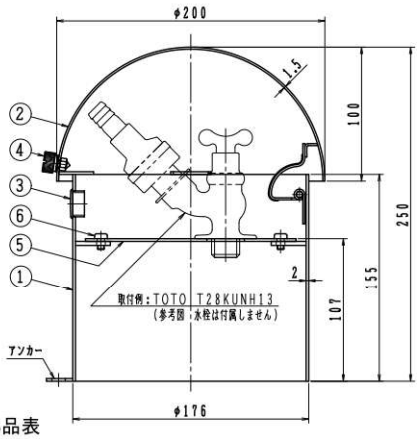

構成部品表

No.	部品名	材質	表面処理
1	本体	SUS304 ステンレス	ー
2	カバー	SUS304 ステンレス	ー
3	ホールプラグ	ポリアミド66	ー
4	つまみ	SUS304 ステンレス	ー
5	支持金具	SUS304 ステンレス	ー
6	止めビス	SUS304 ステンレス	ー

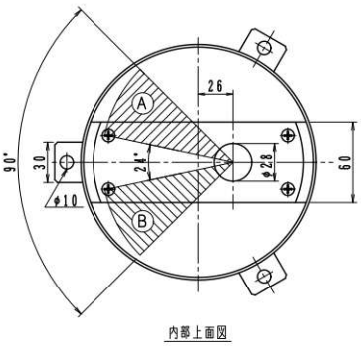

内部上面図

●TOTO:T28KUNH13
LIXIL:LF-33G-13-CV
の取付けが可能です。
尚、上記水栓を取付ける場合は
ⒶⒷの範囲に設置してください。

価格¥
123,400

B3-SDHL 鍵付

設置型　※カップリング付き水栓 対応型



●表面：ヘアーライン仕上げ
●標準重量　2.4kg

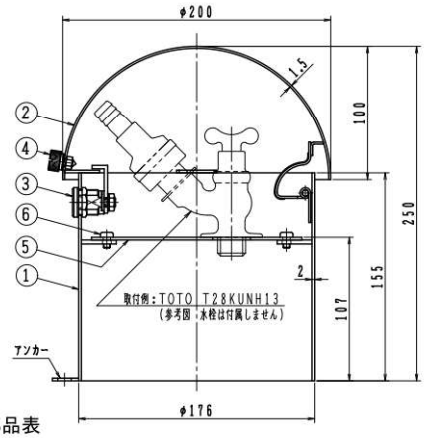

構成部品表

No.	部品名	材質	表面処理
1	本体	SUS304 ステンレス	ー
2	カバー	SUS304 ステンレス	ー
3	鍵	亜鉛合金	クロムめっき
4	つまみ	SUS304 ステンレス	ー
5	支持金具	SUS304 ステンレス	ー
6	止めビス	SUS304 ステンレス	ー

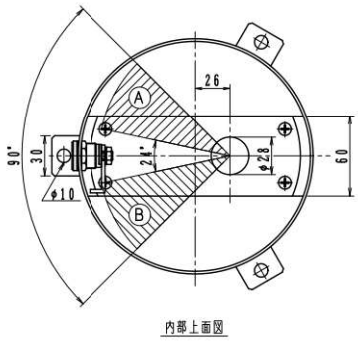

内部上面図

●TOTO:T28KUNH13
LIXIL:LF-33G-13-CV
の取付けが可能です。
尚、上記水栓を取付ける場合は
ⒶⒷの範囲に設置してください。

価格¥
125,700

B3-SDH(L)樹脂製台座



●部品№3の六角ボルトはM8×110　3本
●標準重量　3.6kg

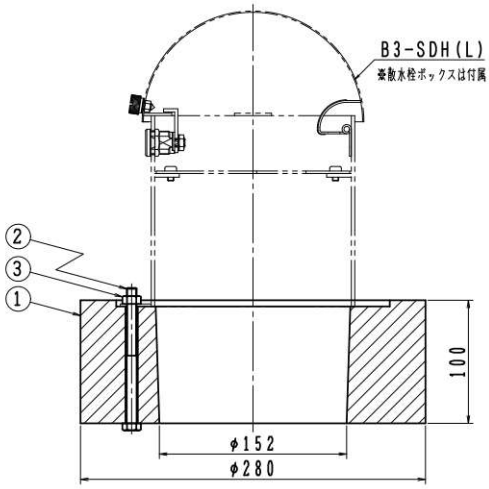

構成部品表

No.	部品名	材質	表面処理
1	台座	再生プラスチック	ー
2	六角ボルト	SUS304 ステンレス	ー
3	六角ナット	SUS304 ステンレス	ー

エコプラ台座



価格¥
12,500

写真はB3-SDHLと台座をセットしたイメージです。

B3-SDB

＊製造中止予定品

設置型



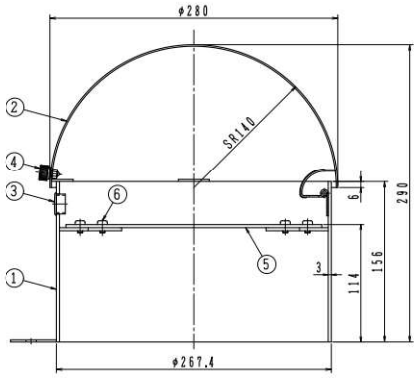

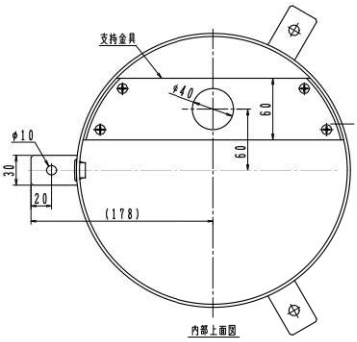

構成部品表

No.	部品名	材質	表面処理
1	本体	SUS304 ステンレス	ー
2	カバー	SUS304 ステンレス	ー
3	ホールプラグ	ポリアミド66	ー
4	つまみ	SUS304 ステンレス	ー
5	支持金具	SUS304 ステンレス	ー
6	止めビス	SUS304 ステンレス	ー

価格¥
271,200

●表面：ヘアーライン仕上げ
●№3ホールプラグを外し専用の鍵を付ければ設置後も鍵付へ変更出来ます。
●標準重量 6.0kg

B3-SDBL 鍵付

＊製造中止予定品

設置型



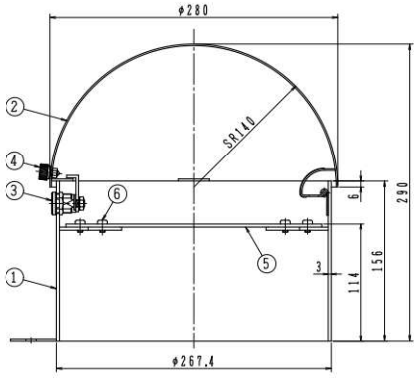

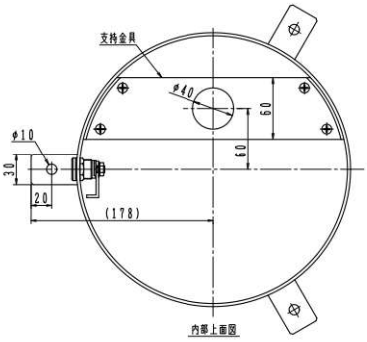

構成部品表

No.	部品名	材質	表面処理
1	本体	SUS304 ステンレス	ー
2	カバー	SUS304 ステンレス	ー
3	鍵	亜鉛合金	クロムめっき
4	つまみ	SUS304 ステンレス	ー
5	支持金具	SUS304 ステンレス	ー
6	止めビス	SUS304 ステンレス	ー

価格¥
273,200

●表面：ヘアーライン仕上げ
●標準重量 6.0kg

㊍は信頼のブランド

散水栓用（ステンレス製）

B3-SG
B3-SGL 鍵付

土間埋設型

B3-SG



B3-SGL



●ふた収納型。
●文字なしも用意できます。
●ふたはヘアライン仕上げ。

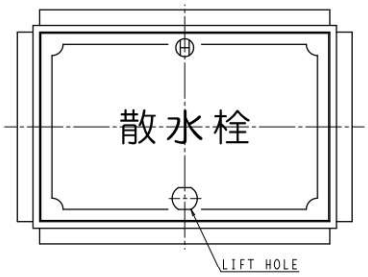

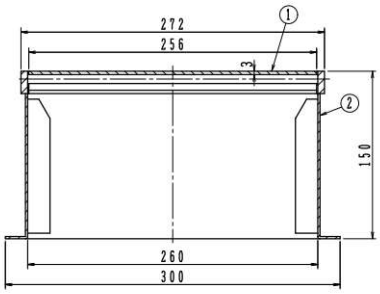

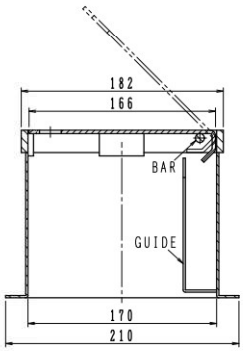

構成部品表

No.	部品名	材質	表面処理
1	ふた	SUS304 ステンレス	ー
2	受枠	SUS304 ステンレス	ー

価格表

製品符号	W.G.T kg	価格¥
B3-SG	4.5	79,000
B3-SGL	4.6	94,200

※図面は鍵なし（B3-SG）。

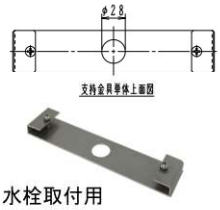

水栓取付用
SUS製支持金具(別途)
￥5,500

B3-SGO
B3-SGOL 鍵付

土間埋設型

B3-SGO



B3-SGOL



●ふた収納型。
●文字なしも用意できます。
●ふたはヘアライン仕上げ。

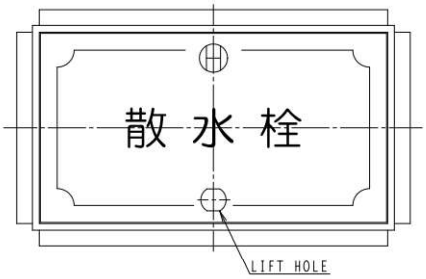

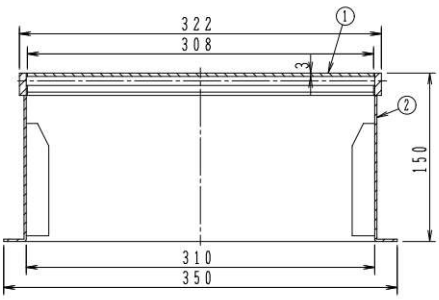

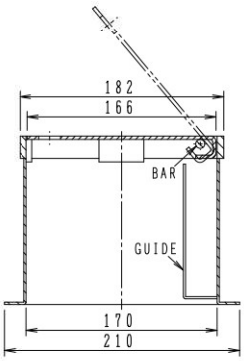

構成部品表

No.	部品名	材質	表面処理
1	ふた	SUS304 ステンレス	ー
2	受枠	SUS304 ステンレス	ー

価格表

製品符号	W.G.T kg	価格¥
B3-SGO	5.2	150,800
B3-SGOL	5.3	166,100

※図面は鍵なし（B3-SGO）。



水栓取付用
SUS製支持金具(別途)
￥5,500

B3-SGC
B3-SGCL 鍵付

土間埋設型

B3-SGC



B3-SGCL



●ふた収納型。
●ふたはチェッカープレートを使用しております。

＊製造中止予定品

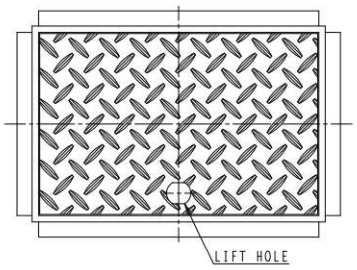

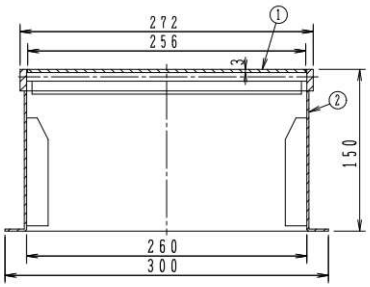

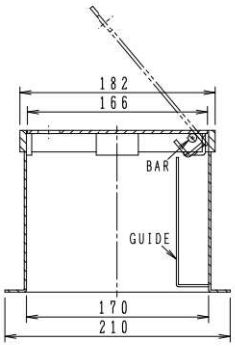

構成部品表

No.	部品名	材質	表面処理
1	ふた	SUS304 ステンレス	ー
2	受枠	SUS304 ステンレス	ー

価格表

製品符号	W.G.T kg	価格¥
B3-SGC	4.5	96,300
B3-SGCL	4.6	111,400

※図面は鍵なし(B3-SGC)。



水栓取付用
SUS製支持金具(別途)
￥5,500

●ふた収納型



散水時にはふた受枠サイドに収納することができます。

●施工例

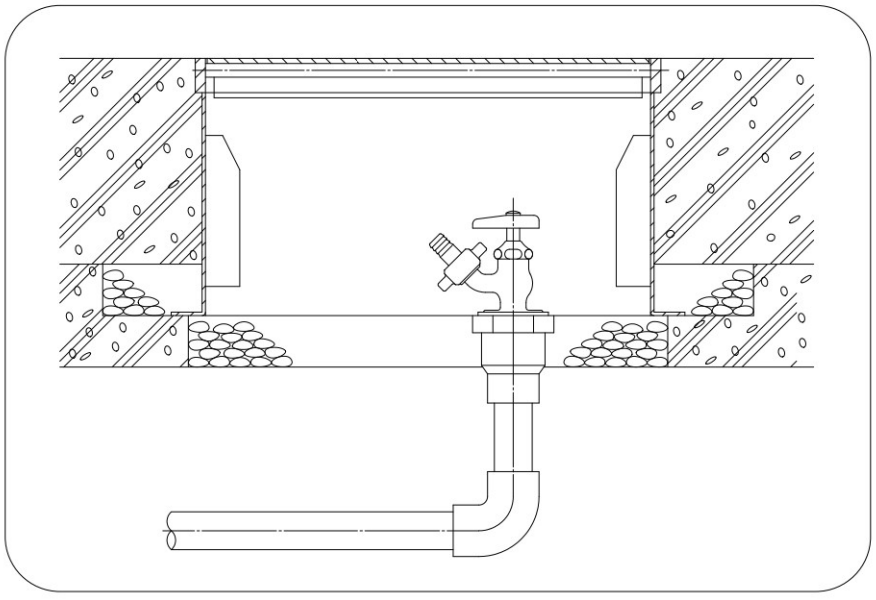

バルブボックス

Ⓗは信頼のブランド

散水栓用（ステンレス製）

B3-SW
B3-SWL 鍵付

壁露出・壁埋設兼用型



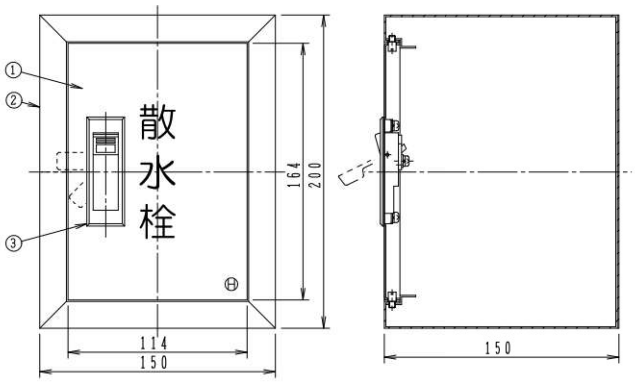

構成部品表

No.	部品名	材質	表面処理
1	ふた	SUS304 ステンレス	ー
2	受枠	SUS304 ステンレス	ー
3	平面ハンドル	ZDC 亜鉛合金	クロムめっき

価格表

製品符号	W.G.T kg	価格¥
B3-SW	1.7	71,100
B3-SWL	1.7	86,400

●文字なしも用意できます。
●ふたはヘアライン仕上げ。
●水栓取付け穴、水抜き穴はあいておりません。

●穴あけ加工については、234ページの「穴加工指示書」をコピーして必要事項記入しご指示ください。
●穴あけ加工代は別途、1ヶ所につき実費1,800円にて申し受けます。
●№3の平面ハンドルは特注にてSUS製も製作可能です。
※写真、図面は鍵なし（B3-SW）。

B3-S3WD
B3-S3WDL 鍵付

壁露出・壁埋設兼用型

国土交通省 WB-13



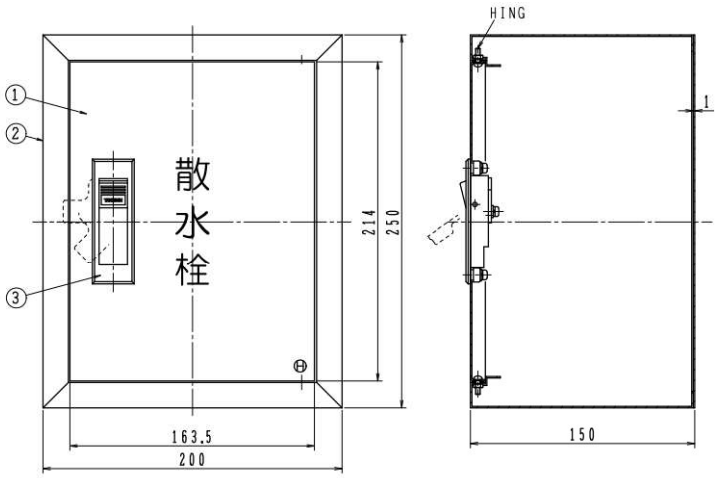

構成部品表

No.	部品名	材質	表面処理
1	ふた	SUS304 ステンレス	ー
2	受枠	SUS304 ステンレス	ー
3	平面ハンドル	ZDC 亜鉛合金	クロムめっき

価格表

製品符号	W.G.T kg	価格¥
B3-S3WD	2.2	105,100
B3-S3WDL	2.2	120,400

●文字なしも用意できます。
●ふたはヘアライン仕上げ。
●水栓取付け穴、水抜き穴はあいておりません。

●穴あけ加工については、235ページの「穴加工指示書」をコピーして必要事項記入しご指示ください。
●穴あけ加工代は別途、1ヶ所につき実費1,800円にて申し受けます。
●№3の平面ハンドルは特注にてSUS製も製作可能です。
※写真、図面は鍵なし（B3-S3WD）。

B3-S4WD
B3-S4WDL 鍵付

壁露出・壁埋設兼用型

国土交通省 WB-20



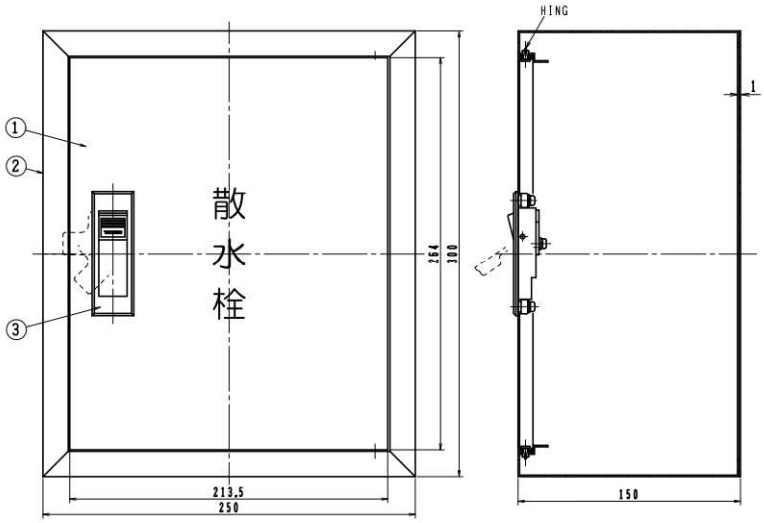

構成部品表

No.	部品名	材質	表面処理
1	ふた	SUS304 ステンレス	ー
2	受枠	SUS304 ステンレス	ー
3	平面ハンドル	ZDC 亜鉛合金	クロムめっき

価格表

製品符号	W.G.T kg	価格¥
B3-S4WD	2.4	110,500
B3-S4WDL	2.4	125,900

●文字なしも用意できます。
●ふたはヘアライン仕上げ。
●水栓取付け穴、水抜き穴はあいておりません。

●穴あけ加工については、236ページの「穴加工指示書」をコピーして必要事項記入しご指示ください。
●穴あけ加工代は別途、1ヶ所につき実費1,800円にて申し受けます。
●№3の平面ハンドルは特注にてSUS製も製作可能です。
※写真、図面は鍵なし(B3-S4WD)。

Ⓗは信頼のブランド

散水栓用（ステンレス製）

B3-S2W
B3-S2WL 鍵付

壁埋設型

＊製造中止予定品



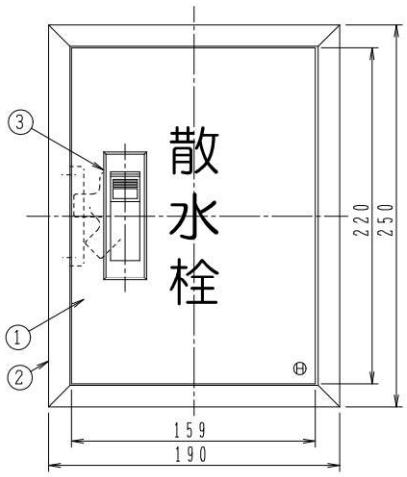

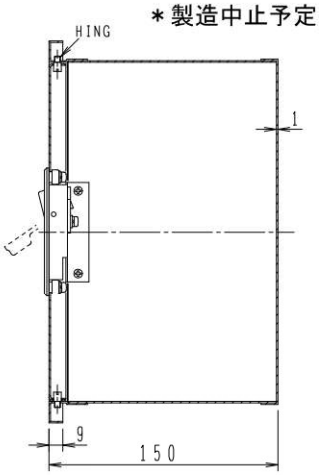

●施工例

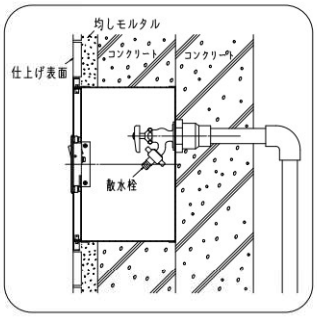

構成部品表

No.	部品名	材質	表面処理
1	ふた	SUS304 ステンレス	ー
2	受枠	SUS304 ステンレス	ー
3	平面ハンドル	ZDC 亜鉛合金	クロムめっき

価格表

製品符号	W.G.T kg	価格¥
B3-S2W	1.7	73,400
B3-S2WL	1.7	88,700

●文字なしも用意できます。
●ふたはヘアライン仕上げ。
●水栓取付け穴、水抜き穴はあいておりません。

●穴あけ加工については、237ページの「穴加工指示書」をコピーして必要事項記入しご指示ください。
●穴あけ加工代は別途、1ヶ所につき実費1,800円にて申し受けます。
●№3の平面ハンドルは特注にてSUS製も製作可能です。
※写真、図面は鍵なし（B3-S2W）。

B3-S3W
B3-S3WL 鍵付

国土交通省 WB-13

壁埋設型

製造中止品
代替品：B3-S3WD/B3-S3WDL
230ページをご参照ください。



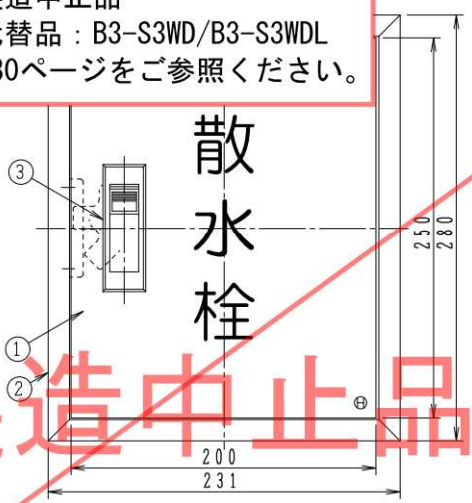

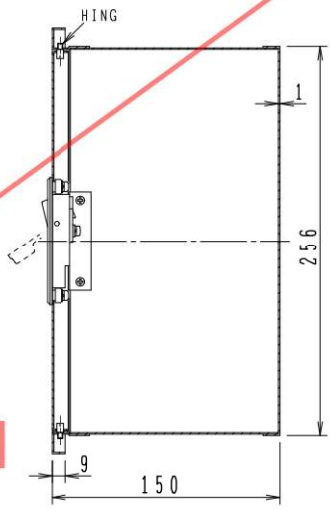

構成部品表

No.	部品名	材質	表面処理
1	ふた	SUS304 ステンレス	ー
2	受枠	SUS304 ステンレス	ー
3	平面ハンドル	ZDC 亜鉛合金	クロムめっき

価格表

製品符号	W.G.T kg	価格¥
B3-S3W	2.2	ー
B3-S3WL	2.2	ー

●文字なしも用意できます。
●ふたはヘアライン仕上げ。
●水栓取付け穴、水抜き穴はあいておりません。

●穴あけ加工については、000ページの「穴加工指示書」をコピーして必要事項記入しご指示ください。
●穴あけ加工代は別途、1ヶ所につき実費0,000円にて申し受けます。
●№3の平面ハンドルは特注にてSUS製も製作可能です。
※写真、図面は鍵なし（B3-S3W）。

B3-S4W
B3-S4WL 鍵付

国土交通省 WB-20

壁埋設型



＊製造中止予定品

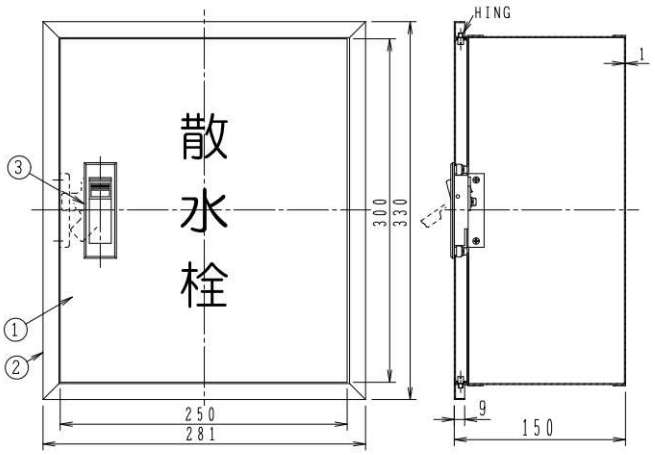

構成部品表

No.	部 品 名	材 質	表面処理
1	ふ た	SUS304 ステンレス	ー
2	受 枠	SUS304 ステンレス	ー
3	平面ハンドル	ZDC 亜鉛合金	クロムめっき

価格表

製品符号	W.G.T kg	価格¥
B3-S4W	3.0	110,500
B3-S4WL	3.0	125,900

●穴あけ加工については、238ページの「穴加工指示書」をコピーして必要事項記入しご指示ください。
●穴あけ加工代は別途、1ヶ所につき実費1,800円にて申し受けます。
●No.3の平面ハンドルは特注にてSUS製も製作可能です。
※写真、図面は鍵なし(B3-S4W)。

●文字なしも用意できます。
●ふたはヘアライン仕上げ。
●水栓取付け穴、水抜き穴はあいておりません。

部品 ステンレス製ボックス用 合鍵

●鍵付には合鍵が1本付属しますが、別途でも注文ができます。

形 状	適応製品	価格¥
	B1-2SL B3-SGL B3-SGOL B3-SGCL	4,000
	B3-SWL B3-S3WDL B3-S4WDL B3-S2WL B3-S3WL B3-S4WL	1,600

形 状	適応製品	価格¥
	B3-SDHL B3-SDBL	5,100

※ご注文の際は、鍵No. のご確認をお願い致します。

ステンレス製バルブボックス　穴加工指示書

注文番号			
貴社名			
ご氏名		日　付	
TEL		FAX	
製品符号	▪B3-SW　▪B3-SWL（鍵付）		

・穴径　及び　加工位置を指示ください。

・加工可能な穴径は、φ5，φ7，φ9，φ11，φ25，φ30，φ38の7サイズです。
・水栓の推奨穴径
　呼び13（1／2）：φ25

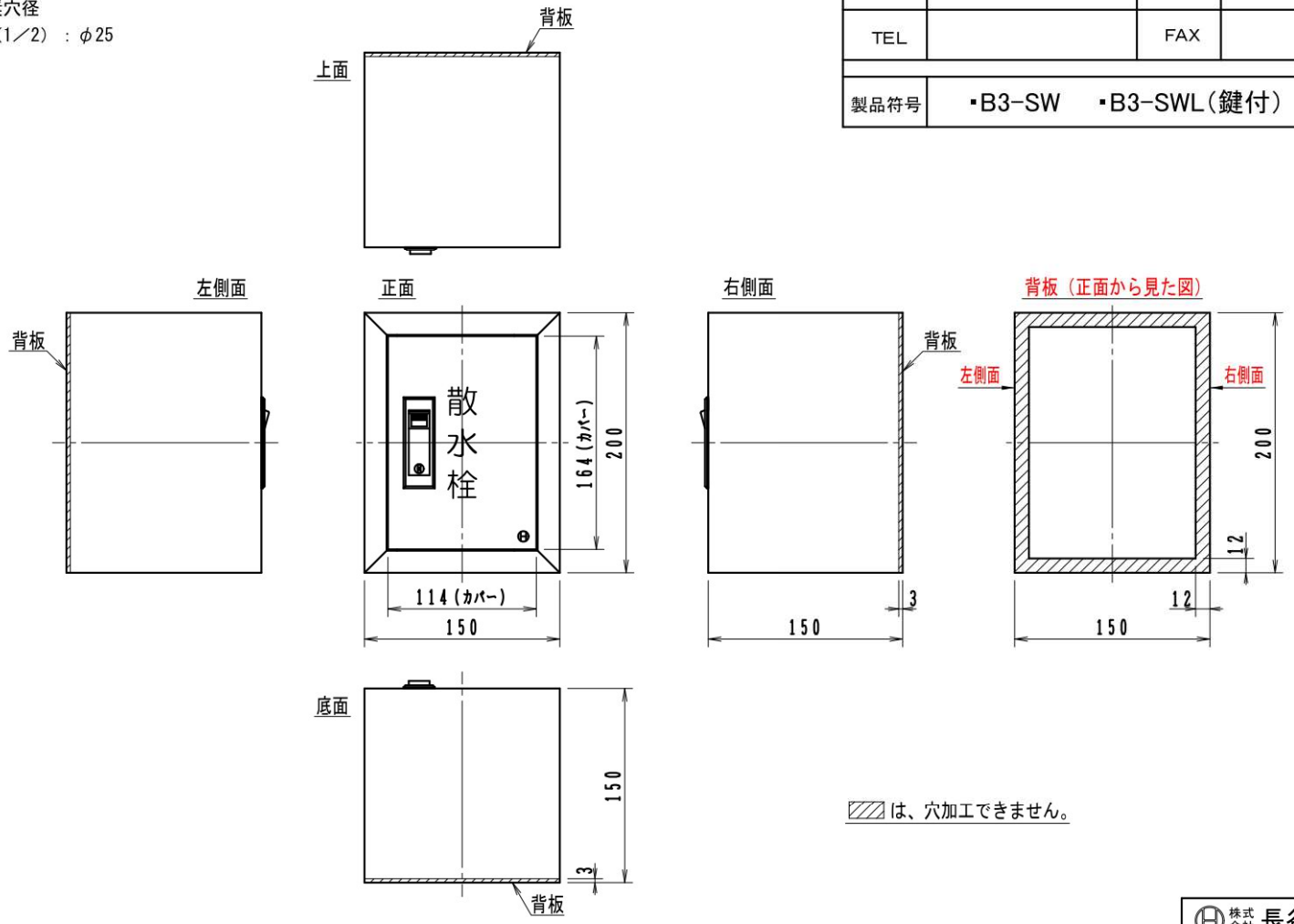

▨は、穴加工できません。

㊍株式会社 長谷川鋳工所

ステンレス製バルブボックス　穴加工指示書

注文番号			
貴社名			
ご氏名		日　付	
TEL		FAX	
製品符号	▪B3-S3WD　▪B3-S3WDL（鍵付）		

穴径　及び　加工位置を指示ください。

- 加工可能な穴径は、φ5，φ7，φ9，φ11，φ25，φ30，φ38の7サイズです。
- 水栓の推奨穴径
  - 呼び13（1／2）：φ25
  - 呼び20（3／4）：φ30

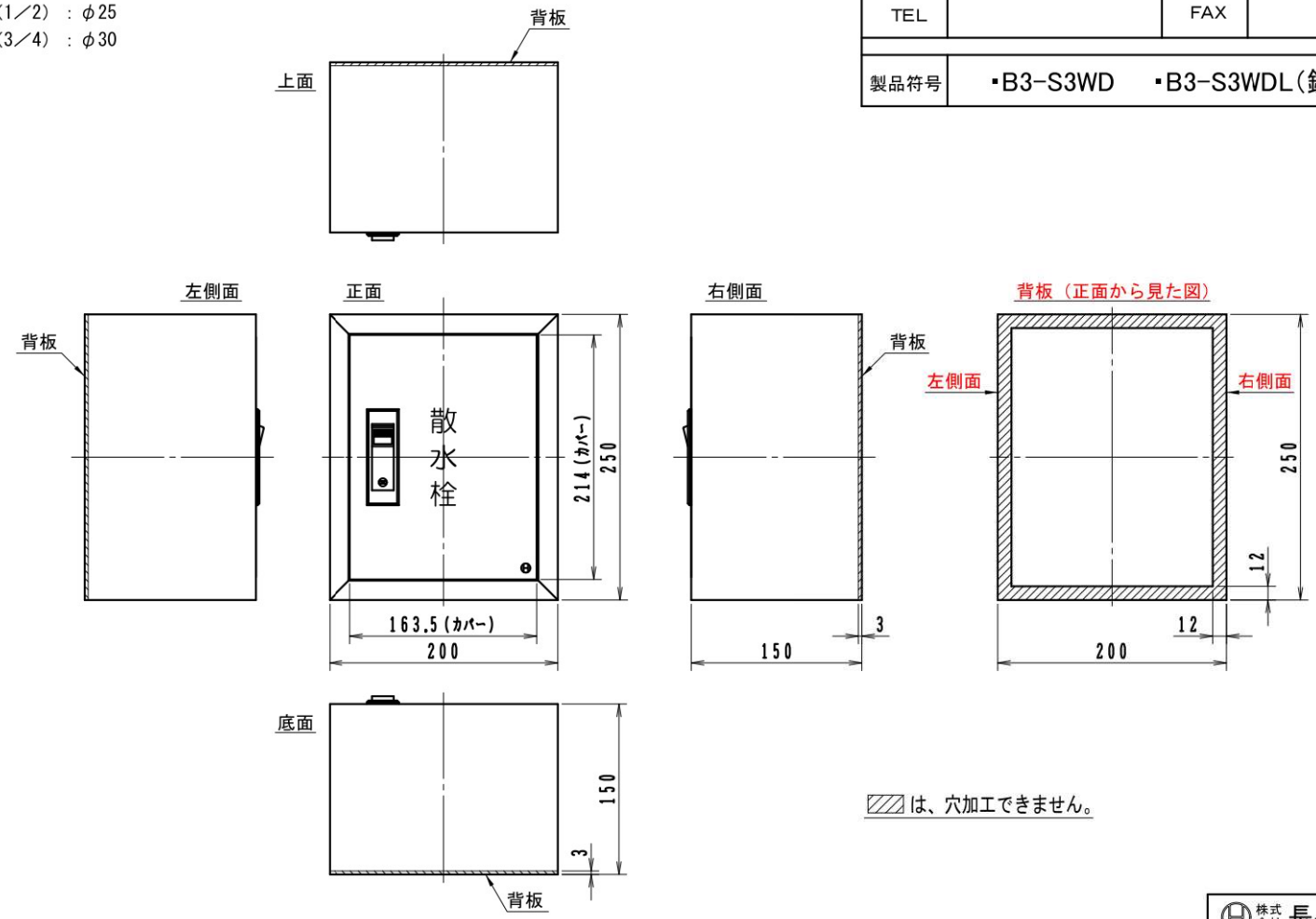

▨は、穴加工できません。

株式会社 長谷川鋳工所

㊥は信頼のブランド

ステンレス製バルブボックス　穴加工指示書

注文番号			
貴社名			
ご氏名		日　付	
TEL		FAX	
製品符号	▪B3-S4WD　▪B3-S4WDL（鍵付）		

・穴径　及び　加工位置を指示ください。

・加工可能な穴径は、φ5，φ7，φ9，φ11，φ25，φ30，φ38の7サイズです。
・水栓の推奨穴径
　呼び13（1／2）：φ25
　呼び20（3／4）：φ30

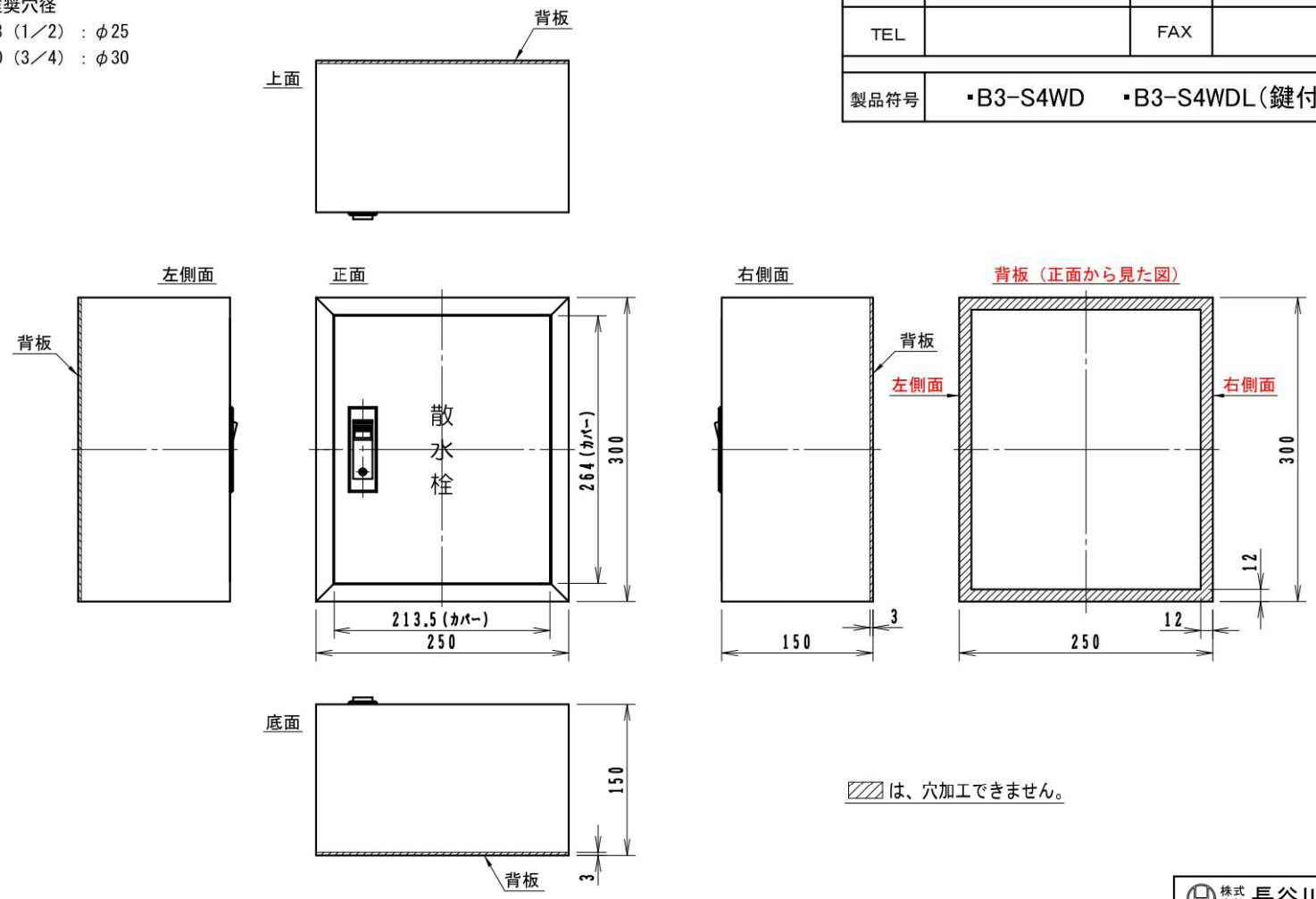

▨は、穴加工できません。

㊍ 株式会社 長谷川鋳工所

ステンレス製バルブボックス　穴加工指示書

注文番号			
貴社名			
ご氏名		日　付	
TEL		FAX	
製品符号	・B3-S2W　・B3-S2WL（鍵付）		

・穴径　及び　加工位置を指示ください。

・加工可能な穴径は、φ5，φ7，φ9，φ11，φ25，φ30，φ38の7サイズです。
・水栓の推奨穴径
　呼び13（1／2）：φ25
　呼び20（3／4）：φ30

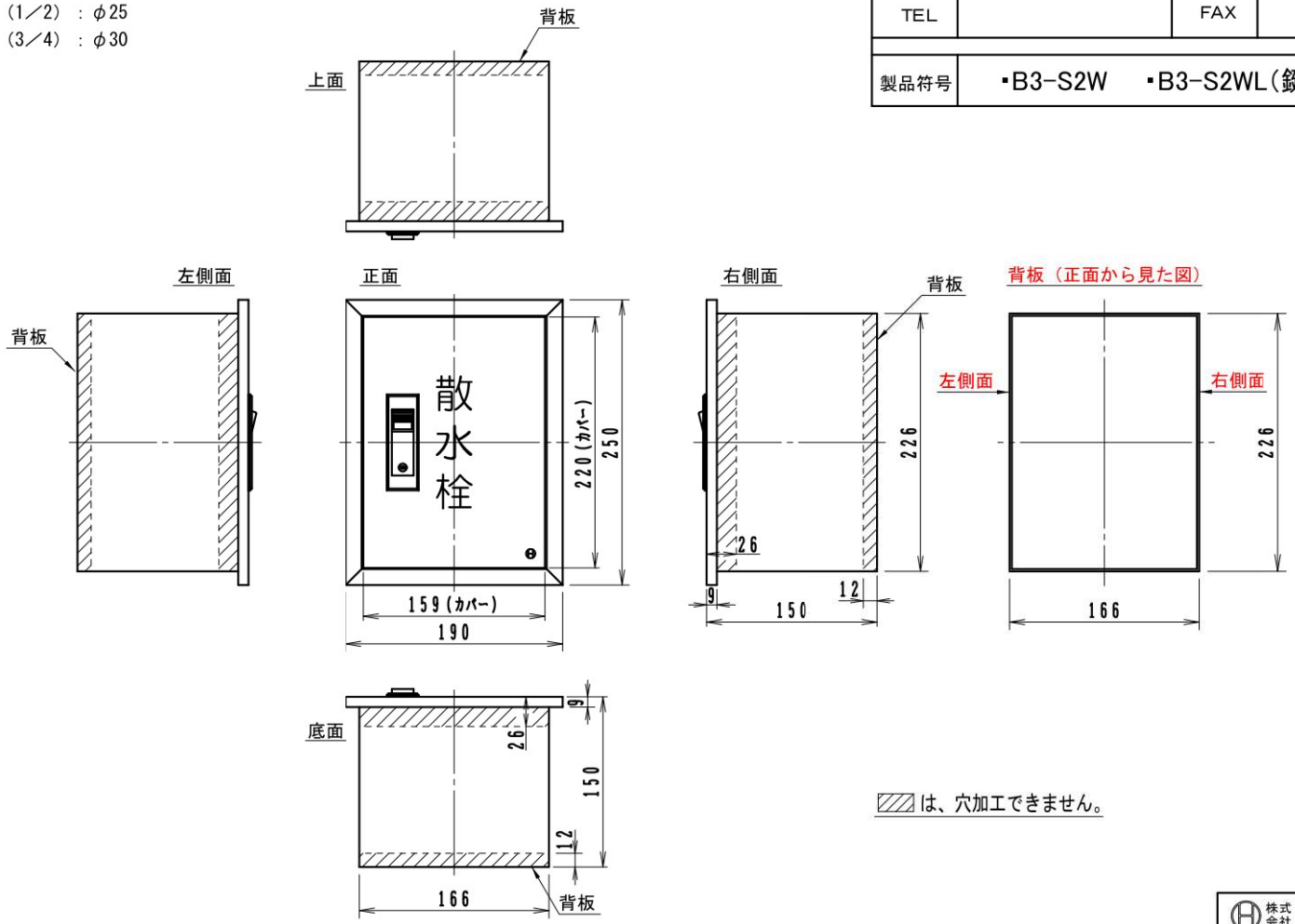

▨は、穴加工できません。

株式会社 長谷川鋳工所

ステンレス製バルブボックス　穴加工指示書

注文番号			
貴社名			
ご氏名		日　付	
TEL		FAX	
製品符号	▪B3-S4W　▪B3-S4WL（鍵付）		

・穴径　及び　加工位置を指示ください。

・加工可能な穴径は、φ5，φ7，φ9，φ11，φ25，φ30，φ38の7サイズです。
・水栓の推奨穴径
　呼び13（1／2）：φ25
　呼び20（3／4）：φ30

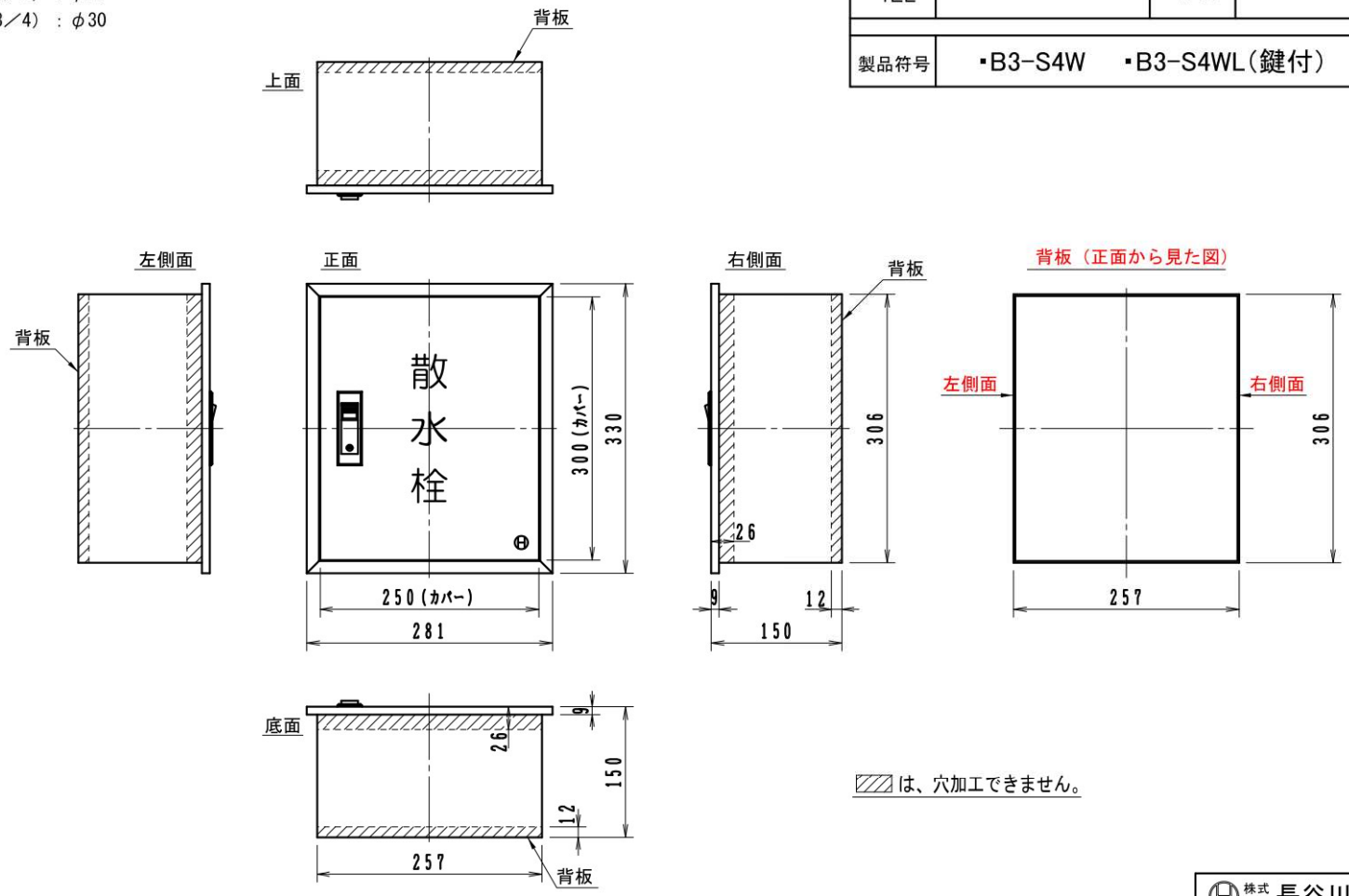

▨は、穴加工できません。

㊍ 株式会社 長谷川鋳工所

バルブボックス

㊓は信頼のブランド

バルブボックス

6

フロアー
ハッチ

施工上のご注意

●傾斜地でのご使用はお控えください。設計通りの安全荷重が確保されない場合があります。
●コンクリートで受枠全体を受ける状態にしてください。受枠の破損により事故及びケガの恐れがあります。
●受枠の上面と床の仕上面は同じ高さになるように施工してください。つまずいてケガをする恐れがあります。
●各製品のカバーと受枠はその仕様に合わせて設計されています。よって製品間のふた及び受枠の互換性はありません。

取扱い上のご注意

●枠の中に砂、小石等が入るとガタツキやふたの飛び出しの原因となります。定期的に清掃してください。
●安全荷重を超えて使用しないでください。破損により事故及びケガの恐れがあります。
●パッキンの入った製品は都度パッキンの状態を確認し、状況に応じてお取替えください。
●鉄粉、薬品、塩類などが製品に付着したままの状態で放置しますと、耐食性及び強度の低下につながります。万一付着した場合は洗い流してください。

㊓は信頼のブランド

㊓フロアーハッチ　製品一覧表

目　地	種　類		製　品　名	頁	備　考
ステンレス目地	充填用		FH-8SW	243	ボルト締付型・密閉型
	充填用		FH-8	244	簡易密閉型
	貼物用		FH-7	244	〃
	充填用		FH-8L	244	簡易密閉型・鍵付
	貼物用		FH-7L	244	〃
	充填用		FH-8（二枚ふた）	245	簡易密閉型
	貼物用		FH-7（二枚ふた）	245	〃
	充填用		FH-8S	246	〃
	貼物用		FH-7S	246	〃
	充填用		FH-8SL	246	簡易密閉型・鍵付
	貼物用		FH-7SL	246	〃
	充填用		FH-10A	247	簡易密閉型
	貼物用		FH-9A	247	〃
	充填用		FH-10AL	247	簡易密閉型・鍵付
	貼物用		FH-9AL	247	〃
アルミ目地	充填・貼物兼用		FH-42	248	簡易密閉型
	充填用		FH-4L	248	簡易密閉型・鍵付
	貼物用		FH-2L	248	〃
	充填・貼物兼用		FH-42（二枚ふた）	249	簡易密閉型
黄銅目地	充填用		FH-3	250	〃
	貼物用		FH-1	250	〃
	充填用		FH-3L	250	簡易密閉型・鍵付
	貼物用		FH-1L	250	〃
	充填用		FH-3（二枚ふた）	251	簡易密閉型
	貼物用		FH-1（二枚ふた）	251	〃
	充填用		FH-6	252	〃
	貼物用		FH-5	252	〃
	充填用		FH-6L	252	簡易密閉型・鍵付
	貼物用		FH-5L	252	〃
	充填用		FH-6（二枚ふた）	253	簡易密閉型
	貼物用		FH-5（二枚ふた）	253	〃
アルミ目地	充填用		D4-S	254	〃
	貼物用		D2-S	254	〃
	充填用		D4-S-N	254	〃
	貼物用		D2-S-N	254	〃
	水抜栓	充填・貼物兼用	FH-42 200	255	〃
			FH-42V 200	255	簡易密閉型・VU150差込型
	合板床材用		AH-GS/AH-G	256	簡易密閉型・合板床材用

●フロアーハッチは全て歩道用です。

フロアーハッチ 歩道用

FH-8SW

充填用　ステンレス目地

カバーステンレス製

（パッキン入り・ボルト締付型）



専用ハンドル（2本セット） 別途



¥14,700

［密閉型］〈受注生産品〉

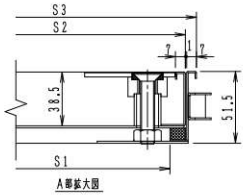

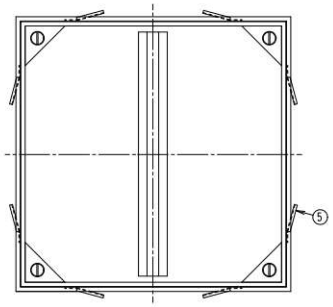

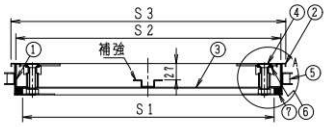

構成部品表

No.	部品名	材質	表面処理
1	内枠	SUS304 ステンレス	ー
2	外枠	SUS304 ステンレス	ー
3	底板	SUS304 ステンレス	ー
4	締付ボルト	SUS304 ステンレス	ー
5	アンカー	SEHC 鉄	電気亜鉛めっき
6	パッキン	CR クロロプレンゴム	ー
7	パッキン	CR クロロプレンゴム	ー

価格・寸法表（mm）

呼び	S1	S2	S3	アンカーの個数	W.G.T kg	価格¥
300	262	280	300	4	2.8	82,100
350	312	334	350	8	3.7	85,200
400	362	384	400	8	4.4	88,400
450	412	434	450	8	5.1	97,300
500	462	484	500	8	5.8	103,400
600	562	584	600	12	8.2	112,500

●呼び300には補強は入りません。
●呼び600には補強が2本入ります。
●アンカーはペンチなどで曲げてご使用ください。
●蓋の開閉には専用ハンドルをご使用ください。

㊍は信頼のブランド

フロアーハッチ 歩道用

FH-8

充填用　ステンレス目地

カバー鉄製

（パッキン入り）



FH-7

貼物用　ステンレス目地

カバー鉄製

（パッキン入り）

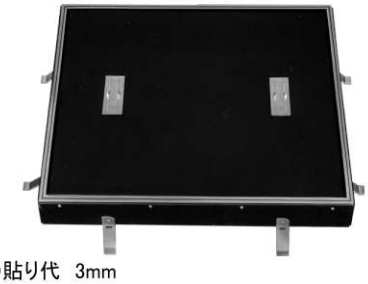

●貼り代　3mm

[簡易密閉型] <受注生産品>

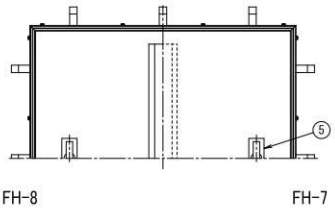

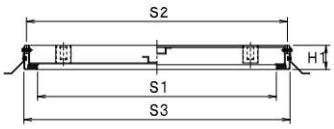

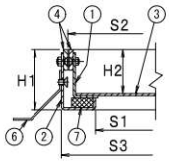

FH-8 詳細

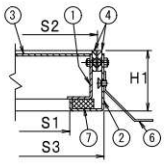

FH-7 詳細

構成部品表

No.	部品名	材質	表面処理
1	カバー	SEHC 鉄	電気亜鉛めっき
2	受枠	SEHC 鉄	電気亜鉛めっき
3	底板	SEHC 鉄	電気亜鉛めっき
4	目地	SUS304 ステンレス	ー
5	取手	SUS304 ステンレス	ー
6	アンカー	SGHC 鉄	溶融亜鉛めっき
7	パッキン	ネオプレンスポンジ	ー

価格・寸法表（mm）

製品符号		S1	S2	S3	H1	H2	取手の個数	アンカーの個数	W.G.T kg	価格¥
FH-8 FH-7	300	249	300	312	55.5	40	1	4	7.0	47,700
	350	299	350	362	55.5	40	1	8	8.0	55,100
	450	399	450	462	55.5	40	2	8	13.0	69,000
	500	449	500	512	55.5	40	2	8	15.0	80,700
	600	549	600	612	55.5	40	2	12	18.0	86,100
	650	599	650	662	55.5	40	2	12	24.0	140,300
	700	649	700	712	55.5	40	2	12	25.0	161,900
	400×800	349×749	400×800	412×812	55.5	40	2	10	16.0	193,700

●呼び300・350には補強は入りません。

FH-8L

充填用　ステンレス目地

カバー鉄製　鍵付

（パッキン入り）



FH-7L

貼物用　ステンレス目地

カバー鉄製　鍵付

（パッキン入り）

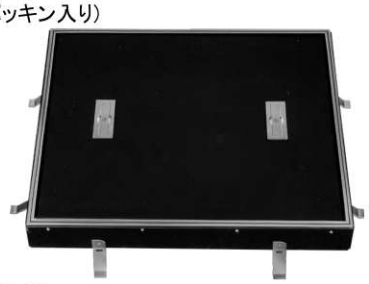

●貼り代　3mm

[簡易密閉型] <受注生産品>

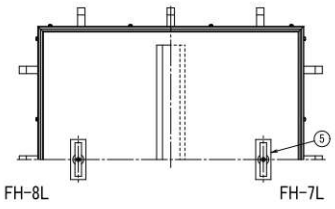

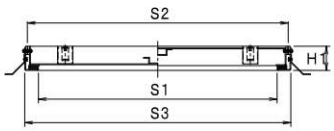

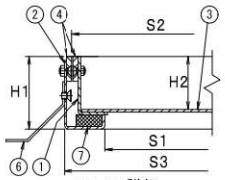

FH-8L 詳細

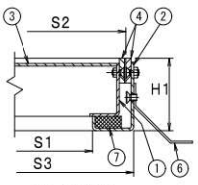

FH-7L 詳細

構成部品表

No.	部品名	材質	表面処理
1	カバー	SEHC 鉄	電気亜鉛めっき
2	受枠	SEHC 鉄	電気亜鉛めっき
3	底板	SEHC 鉄	電気亜鉛めっき
4	目地	SUS304 ステンレス	ー
5	錠前	ZDC 亜鉛	クロムめっき
6	アンカー	SGHC 鉄	溶融亜鉛めっき
7	パッキン	ネオプレンスポンジ	ー



別途合鍵　1本
¥4,600

価格・寸法表（mm）

製品符号		S1	S2	S3	H1	H2	取手の個数	アンカーの個数	W.G.T kg	価格¥
FH-8L FH-7L	300	249	300	312	55.5	40	2	4	7.0	62,900
	350	299	350	362	55.5	40	2	8	8.0	71,000
	450	399	450	462	55.5	40	2	8	13.0	93,800
	500	449	500	512	55.5	40	2	8	15.0	107,200
	600	549	600	612	55.5	40	2	12	18.0	113,900

●呼び300・350には補強は入りません。
●合鍵は1本付きますが、別途でも注文できます。

FH-8（二枚ふた）

充填用　ステンレス目地

カバー鉄製

（パッキン入り）



[簡易密閉型] <受注生産品>

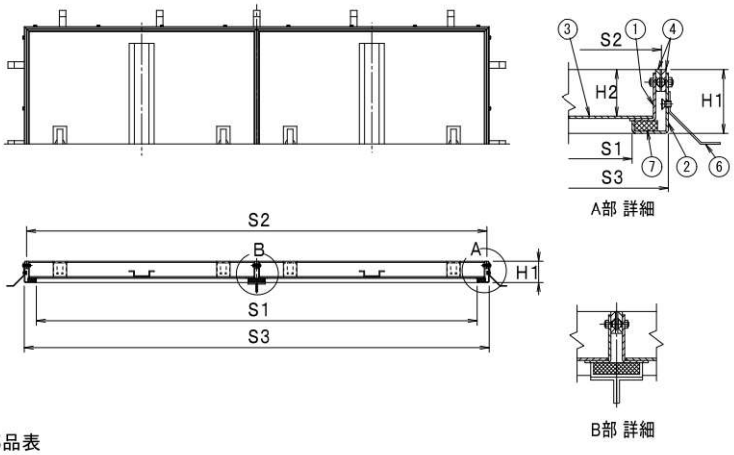

構成部品表

No.	部品名	材質	表面処理
1	カバー	SEHC 鉄	電気亜鉛めっき
2	受枠	SEHC 鉄	電気亜鉛めっき
3	底板	SEHC 鉄	電気亜鉛めっき
4	目地	SUS304 ステンレス	ー
5	取手	SUS304 ステンレス	ー
6	アンカー	SGHC 鉄	溶融亜鉛めっき
7	パッキン	ネオプレンスポンジ	ー

価格・寸法表（mm）

呼び	S1	S2	S3	H1	H2	取手の個数	アンカーの個数	W.G.T kg	価格¥
750	699	750	762	55.5	40	4	12	28.0	189,500
800	749	800	812	55.5	40	4	12	30.0	238,700
900	849	900	912	55.5	40	4	16	45.0	280,800
1000	949	1000	1012	55.5	40	4	16	48.0	330,500
600×1200	549×1149	600×1200	612×1212	55.5	40	4	16	32.0	259,000

FH-7（二枚ふた）

貼物用　ステンレス目地

カバー鉄製

（パッキン入り）



[簡易密閉型] <受注生産品>

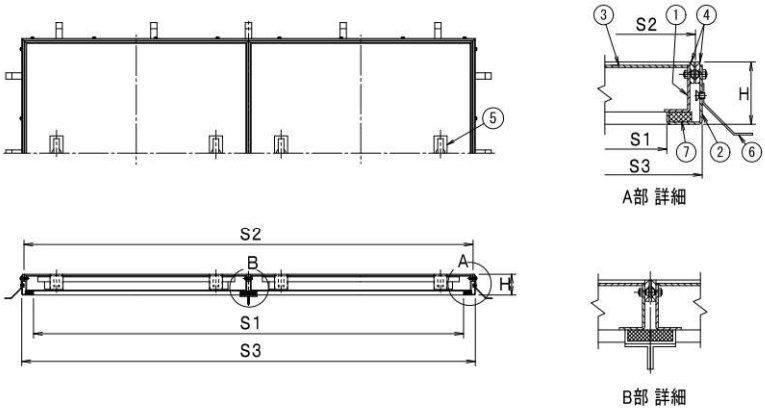

構成部品表

No.	部品名	材質	表面処理
1	カバー	SEHC 鉄	電気亜鉛めっき
2	受枠	SEHC 鉄	電気亜鉛めっき
3	底板	SEHC 鉄	電気亜鉛めっき
4	目地	SUS304 ステンレス	ー
5	取手	SUS304 ステンレス	ー
6	アンカー	SGHC 鉄	溶融亜鉛めっき
7	パッキン	ネオプレンスポンジ	ー

価格・寸法表（mm）

呼び	S1	S2	S3	H	取手の個数	アンカーの個数	W.G.T kg	価格¥
750	699	750	762	55.5	4	12	28.0	189,500
800	749	800	812	55.5	4	12	30.0	238,700
900	849	900	912	55.5	4	16	45.0	280,800
1000	949	1000	1012	55.5	4	16	48.0	330,500
600×1200	549×1149	600×1200	612×1212	55.5	4	16	32.0	259,000

●貼り代　3mm

Ⓗは信頼のブランド

フロアーハッチ 歩道用

FH-8S

充填用　ステンレス目地

カバーステンレス製

(パッキン入り)

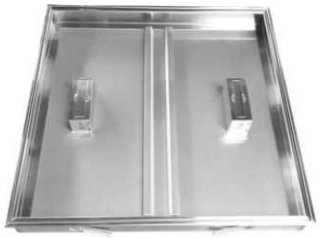

●貼り代　3mm

[簡易密閉型] <受注生産品>

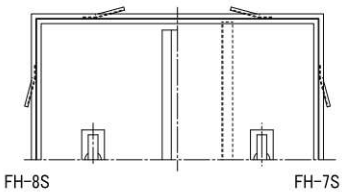

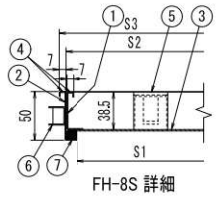

FH-8S 詳細

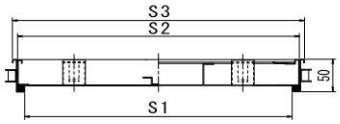

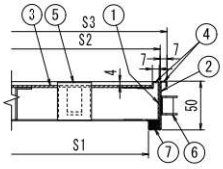

FH-7S 詳細

構成部品表

No.	部品名	材質	表面処理
1	内枠	SUS304 ステンレス	HL
2	外枠	SUS304 ステンレス	HL
3	底板	SUS304 ステンレス	2B
4	目地	SUS304 ステンレス	HL
5	取手	SUS304 ステンレス	HL
6	アンカー	SEHC 鉄	亜鉛めっき
7	パッキン	ネオプレンスポンジ	ー

価格・寸法表(mm)

製品符号		S1	S2	S3	取手の個数	アンカーの個数	W.G.T kg	価格¥
FH-8S FH-7S	300	262	284	300	1	4	2.3	46,500
	350	312	334	350	1	8	3.2	51,300
	450	412	434	450	2	8	4.8	68,000
	500	462	484	500	2	8	5.5	73,800
	600	562	584	600	2	12	7.9	78,300

●呼び300・350には補強は入りません。

●アンカーはペンチなどで曲げてご使用ください。

FH-7S

貼物用　ステンレス目地

カバーステンレス製

(パッキン入り)



●貼り代　3mm

FH-8SL

充填用　ステンレス目地

カバーステンレス製　鍵付

(パッキン入り)



[簡易密閉型] <受注生産品>

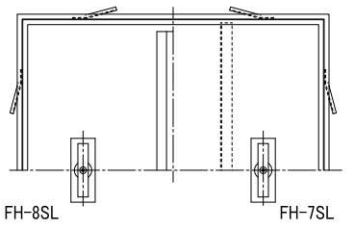

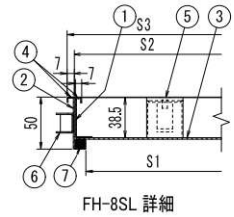

FH-8SL 詳細

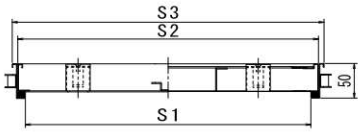

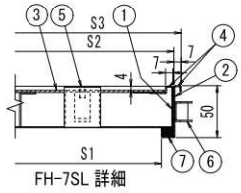

FH-7SL 詳細

構成部品表

No.	部品名	材質	表面処理
1	内枠	SUS304 ステンレス	HL
2	外枠	SUS304 ステンレス	HL
3	底板	SUS304 ステンレス	2B
4	目地	SUS304 ステンレス	HL
5	取手	SUS304 ステンレス	HL
6	アンカー	SEHC 鉄	亜鉛めっき
7	パッキン	ネオプレンスポンジ	ー



別途合鍵　1本
¥4,600

価格・寸法表(mm)

製品符号		S1	S2	S3	取手の個数	アンカーの個数	W.G.T kg	価格¥
FH-8SL FH-7SL	300	262	284	300	1	4	2.3	58,400
	350	312	334	350	1	8	3.2	62,700
	450	412	434	450	2	8	4.8	89,500
	500	462	484	500	2	8	5.5	95,900
	600	562	584	600	2	12	7.9	99,100

●呼び300・350には補強は入りません。

●合鍵は1本付きますが、別途でも注文できます。

●アンカーはペンチなどで曲げてご使用ください。

FH-7SL

貼物用　ステンレス目地

カバーステンレス製　鍵付

(パッキン入り)



●貼り代　3mm

FH-10A

充填用　ステンレス目地

カバーアルミ製

（パッキン入り）



FH-9A

貼物用　ステンレス目地

カバーアルミ製

（パッキン入り）

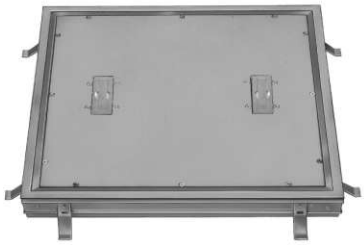

●貼り代　3mm

[簡易密閉型]　<受注生産品>

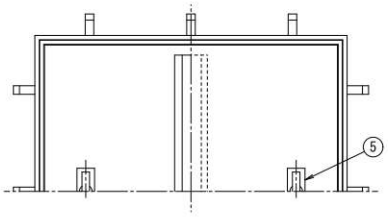

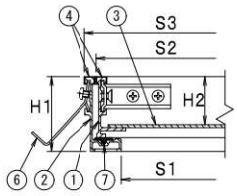

FH-10A 詳細

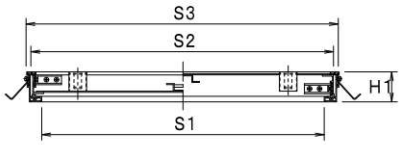

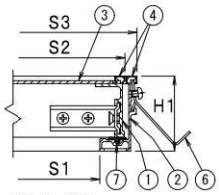

FH-9A 詳細

構成部品表

No.	部品名	材質	表面処理
1	カバー	A6063S　アルミ	アルマイト
2	受枠	A6063S　アルミ	アルマイト
3	底板	SGHC　鉄	溶融亜鉛めっき
4	目地	SUS304　ステンレス	ー
5	取手	SUS304　ステンレス	ー
6	アンカー	SGHC　鉄	溶融亜鉛めっき
7	パッキン	塩ビ系ゴム	ー

価格・寸法表（mm）

製品符号		S1	S2	S3	H1	H2	取手の個数	アンカーの個数	W.G.T kg	価格¥
FH-10A FH-9A	300	261	301	320	59.5	38.3	1	4	3.5	40,700
	350	311	351	370	59.5	38.3	1	8	4.2	45,100
	400	361	401	420	59.5	38.3	1	8	4.8	53,100
	450	411	451	470	59.5	38.3	2	8	7.0	59,900
	500	461	501	520	59.5	38.3	2	8	8.0	66,400
	600	561	601	620	59.5	38.3	2	12	11.0	69,000

●呼び300・350には補強は入りません。

FH-10AL

充填用　ステンレス目地

カバーアルミ製　鍵付

（パッキン入り）



FH-9AL

貼物用　ステンレス目地

カバーアルミ製　鍵付

（パッキン入り）

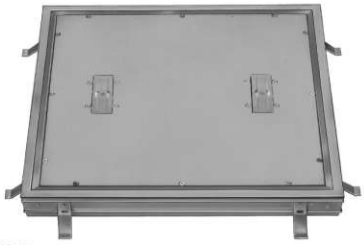

●貼り代　3mm

[簡易密閉型]　<受注生産品>

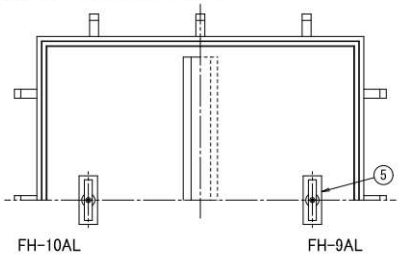

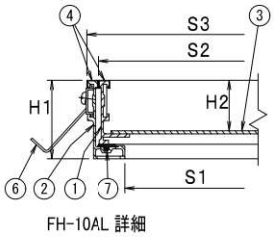

FH-10AL 詳細

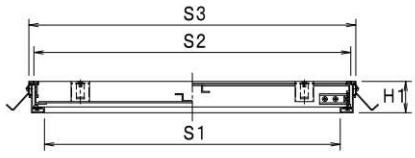

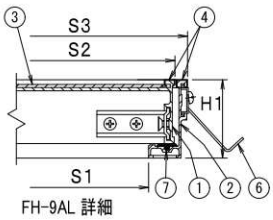

FH-9AL 詳細

構成部品表

No.	部品名	材質	表面処理
1	カバー	A6063S　アルミ	アルマイト
2	受枠	A6063S　アルミ	アルマイト
3	底板	SGHC　鉄	溶融亜鉛めっき
4	目地	SUS304　ステンレス	ー
5	錠前	ZDC　亜鉛	クロムめっき
6	アンカー	SGHC　鉄	溶融亜鉛めっき
7	パッキン	塩ビ系ゴム	ー



別途合鍵　1本
¥4,600

価格・寸法表（mm）

製品符号		S1	S2	S3	H1	H2	取手の個数	アンカーの個数	W.G.T kg	価格¥
FH-10AL FH-9AL	450	411	451	470	59.5	38.3	2	8	7.0	71,300
	500	461	501	520	59.5	38.3	2	8	8.0	77,400
	600	561	601	620	59.5	38.3	2	12	11.0	80,200

●合鍵は1本付きますが、別途でも注文できます。

Ⓗは信頼のブランド

フロアーハッチ 歩道用

FH-42

充填・貼物兼用　アルミ目地

カバーアルミ製

（パッキン入り）

充填用



貼物用

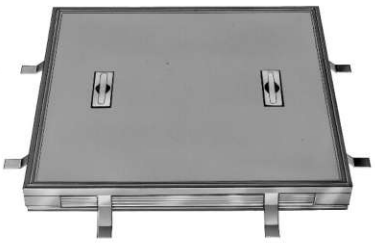

●貼り代　3mm

●出荷時は充填用になっています。
貼物用でご使用になる場合は同梱の組立説明書の手順で組み換えてください。

[簡易密閉型] <受注生産品>

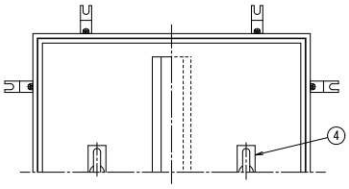

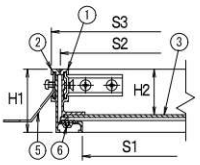

充填用 詳細

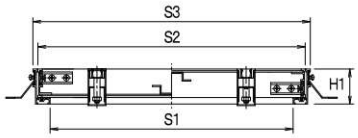

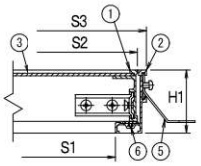

貼物用 詳細

構成部品表

No.	部品名	材質	表面処理
1	カバー	A6063S アルミ	アルマイト
2	受枠	A6063S アルミ	アルマイト
3	底板	SGHC 鉄	溶融亜鉛めっき
4	取手	ADC12 アルミ	ー
5	アンカー	SGHC 鉄	溶融亜鉛めっき
6	パッキン	塩ビ系ゴム	ー

価格・寸法表（mm）

製品符号		S1	S2	S3	H1	H2	取手の個数	アンカーの個数	W.G.T kg	価格¥
FH-42	300	259	300	317	59	42.6	1	4	3.2	27,000
	350	309	350	367	59	42.6	1	8	3.8	29,100
	450	409	450	467	59	42.6	2	8	6.5	38,400
	500	459	500	517	59	42.6	2	8	7.6	45,500
	600	559	600	617	59	42.6	2	12	10.5	49,800
	650	609	650	667	59	42.6	2	12	11.7	87,200
	400×800	359×759	400×800	417×817	59	42.6	2	10	9.4	139,200

●呼び300・350には補強は入りません。

FH-4L

充填用　アルミ目地

カバーアルミ製　鍵付

（パッキン入り）



[簡易密閉型] <受注生産品>

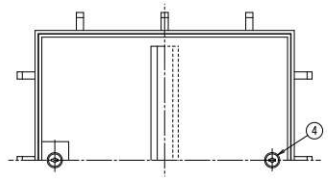

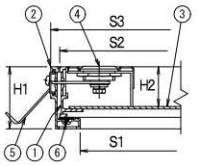

FH-4L 詳細

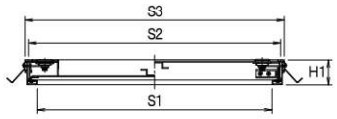

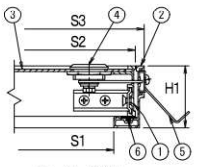

FH-2L 詳細

構成部品表

No.	部品名	材質	表面処理
1	カバー	A6063S アルミ	アルマイト
2	受枠	A6063S アルミ	アルマイト
3	底板	SGHC 鉄	溶融亜鉛めっき
4	錠前	ZDC 亜鉛	クロムめっき
5	アンカー	SGHC 鉄	溶融亜鉛めっき
6	パッキン	塩ビ系ゴム	ー



別途合鍵　1セット（2本）
¥5,500

価格・寸法表（mm）

製品符号		S1	S2	S3	H1	H2	取手の個数	アンカーの個数	W.G.T kg	価格¥
FH-4L FH-2L	300	259	300	317	59	37.8	2	4	3.2	56,700
	350	309	350	367	59	37.8	2	8	3.8	58,300
	450	409	450	467	59	37.8	2	8	6.5	68,200
	500	459	500	517	59	37.8	2	8	7.6	73,000
	600	559	600	617	59	37.8	2	12	10.5	77,500

●呼び300・350には補強は入りません。

●合鍵は1セット（2本）付きますが、別途でも注文できます。

FH-2L

貼物用　アルミ目地

カバーアルミ製　鍵付

（パッキン入り）



●貼り代　3mm

FH-42（二枚ふた）

充填・貼物兼用　アルミ目地

カバーアルミ製

（パッキン入り）

充填用



貼物用



●貼り代　3mm

●出荷時は充填用になっています。
貼物用でご使用になる場合は同梱の組立説明書の手順で組み換えてください。

［簡易密閉型］〈受注生産品〉

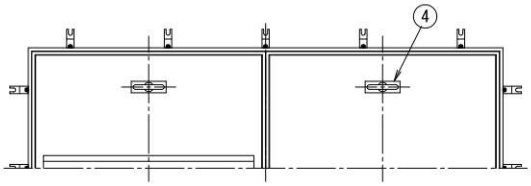

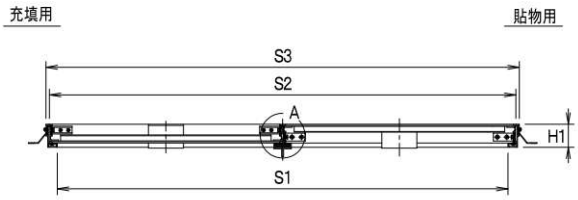

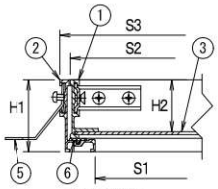

充填用 詳細

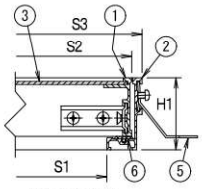

貼物用 詳細

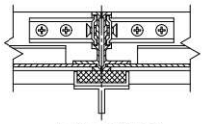
A部 詳細（充填用）

構成部品表

No.	部品名	材質	表面処理
1	カバー	A6063S　アルミ	アルマイト
2	受枠	A6063S　アルミ	アルマイト
3	底板	SGHC　鉄	溶融亜鉛めっき
4	取手	ADC12　アルミ	ー
5	アンカー	SGHC　鉄	溶融亜鉛めっき
6	パッキン	塩ビ系ゴム	ー

価格・寸法表（mm）

呼び	S1	S2	S3	H1	H2	取手の個数	アンカーの個数	W.G.T kg	価格¥
700	659	700	717	59	42.6	4	12		105,600
750	709	750	767	59	42.6	4	12	19.0	126,800
800	759	800	817	59	42.6	4	16	20.8	151,000
900	859	900	917	59	42.6	4	16	24.8	163,600
1000	959	1000	1017	59	42.6	4	16	29.4	218,500
600×1200	559×1159	600×1200	617×1217	59	42.6	4	16	21.7	200,700

Ⓗは信頼のブランド

フロアーハッチ 歩道用

FH-3

充填用　黄銅目地

カバーアルミ製

（パッキン入り）



FH-1

貼物用　黄銅目地

カバーアルミ製

（パッキン入り）



●貼り代　3mm

[簡易密閉型] <受注生産品>

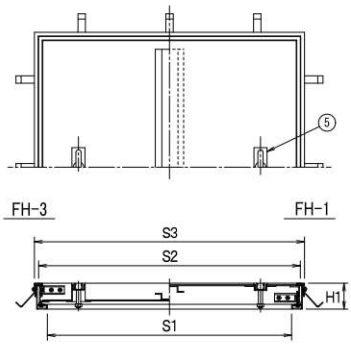

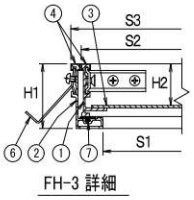

FH-3 詳細

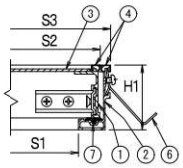

FH-1 詳細

構成部品表

No.	部品名	材質	表面処理
1	カバー	A6063S アルミ	アルマイト
2	受枠	A6063S アルミ	アルマイト
3	底板	SGHC 鉄	溶融亜鉛めっき
4	目地	C3604BD 黄銅	ー
5	取手	C3604BD 黄銅	ー
6	アンカー	SGHC 鉄	溶融亜鉛めっき
7	パッキン	塩ビ系ゴム	ー

価格・寸法表（mm）

製品符号		S1	S2	S3	H1	H2	取手の個数	アンカーの個数	W.G.T kg	価格¥
FH-3 FH-1	300	261	301	320	59.5	38.3	1	4	3.5	44,400
	350	311	351	370	59.5	38.3	1	8	4.2	51,800
	450	411	451	470	59.5	38.3	2	8	7.0	67,400
	500	461	501	520	59.5	38.3	2	8	8.0	75,700
	600	561	601	620	59.5	38.3	2	12	11.0	82,300
	650	611	651	670	59.5	38.3	2	12	12.5	137,000
	700	661	701	720	59.5	38.3	2	12	14.6	168,200
	400×800	361×761	401×801	420×820	59.5	38.3	2	10	10.0	181,200

●呼び300・350には補強は入りません。

FH-3L

充填用　黄銅目地

カバーアルミ製　鍵付

（パッキン入り）



FH-1L

貼物用　黄銅目地

カバーアルミ製　鍵付

（パッキン入り）



●貼り代　3mm

[簡易密閉型] <受注生産品>

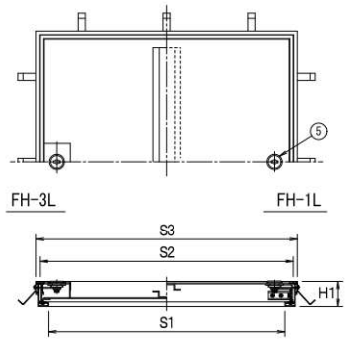

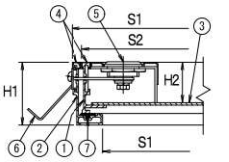

FH-3L 詳細

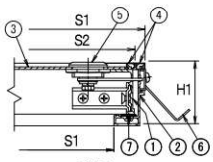

FH-1L 詳細

構成部品表

No.	部品名	材質	表面処理
1	カバー	A6063S アルミ	アルマイト
2	受枠	A6063S アルミ	アルマイト
3	底板	SGHC 鉄	溶融亜鉛めっき
4	目地	C3604BD 黄銅	ー
5	錠前	ZDC 亜鉛	クロムめっき
6	アンカー	SGHC 鉄	溶融亜鉛めっき
7	パッキン	塩ビ系ゴム	ー



別途合鍵　1セット（2本）
¥5,500

価格・寸法表（mm）

製品符号		S1	S2	S3	H1	H2	取手の個数	アンカーの個数	W.G.T kg	価格¥
FH-3L FH-1L	300	261	301	320	59.5	38.3	2	4	3.5	79,800
	350	311	351	370	59.5	38.3	2	8	4.2	86,100
	450	411	451	470	59.5	38.3	2	8	7.0	101,000
	500	461	501	520	59.5	38.3	2	8	8.0	108,600
	600	561	601	620	59.5	38.3	2	12	11.0	115,100

●呼び300・350には補強は入りません。
●合鍵は1セット（2本）付きますが、別途でも注文できます。

FH-3（二枚ふた）

充填用　黄銅目地

カバーアルミ製

（パッキン入り）



[簡易密閉型] <受注生産品>

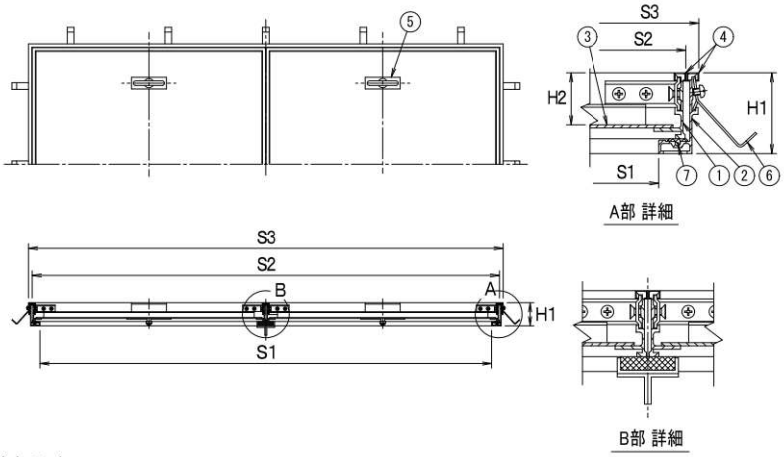

構成部品表

No.	部品名	材質	表面処理
1	カバー	A6063S アルミ	アルマイト
2	受枠	A6063S アルミ	アルマイト
3	底板	SGHC 鉄	溶融亜鉛めっき
4	目地	C3604BD 黄銅	ー
5	取手	C3604BD 黄銅	ー
6	アンカー	SGHC 鉄	溶融亜鉛めっき
7	パッキン	塩ビ系ゴム	ー

価格・寸法表（mm）

呼び	S1	S2	S3	H1	H2	取手の個数	アンカーの個数	W.G.T kg	価格¥
750	711	751	770	59.5	38.3	4	12	20.0	214,900
800	761	801	820	59.5	38.3	4	12	21.8	240,400
900	861	901	920	59.5	38.3	4	16	26.0	283,000
1000	961	1001	1020	59.5	38.3	4	16	30.6	332,400
600×1200	561×1163	601×1203	620×1222	59.5	38.3	4	16	22.7	297,400

FH-1（二枚ふた）

貼物用　黄銅目地

カバーアルミ製

（パッキン入り）



[簡易密閉型] <受注生産品>

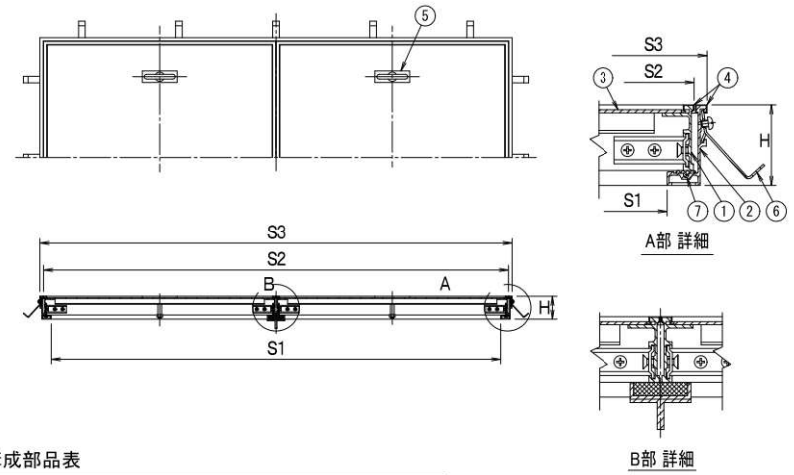

構成部品表

No.	部品名	材質	表面処理
1	カバー	A6063S アルミ	アルマイト
2	受枠	A6063S アルミ	アルマイト
3	底板	SGHC 鉄	溶融亜鉛めっき
4	目地	C3604BD 黄銅	ー
5	取手	C3604BD 黄銅	ー
6	アンカー	SGHC 鉄	溶融亜鉛めっき
7	パッキン	塩ビ系ゴム	ー

価格・寸法表（mm）

呼び	S1	S2	S3	H	取手の個数	アンカーの個数	W.G.T kg	価格¥
750	711	751	770	59.5	4	12	20.0	214,900
800	761	801	820	59.5	4	12	21.8	240,400
900	861	901	920	59.5	4	16	26.0	283,000
1000	961	1001	1020	59.5	4	16	30.6	332,400
600×1200	561×1163	601×1203	620×1222	59.5	4	16	22.7	297,400

●貼り代　3mm

Ⓗは信頼のブランド

フロアーハッチ 歩道用

FH-6

充填用　黄銅目地

カバー鉄製

(パッキン入り)



FH-5

貼物用　黄銅目地

カバー鉄製

(パッキン入り)

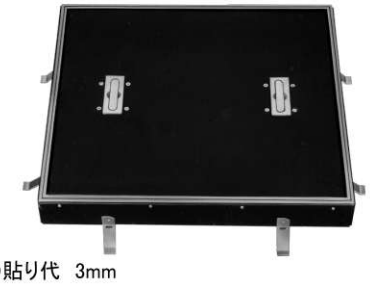

●貼り代　3mm

[簡易密閉型] <受注生産品>

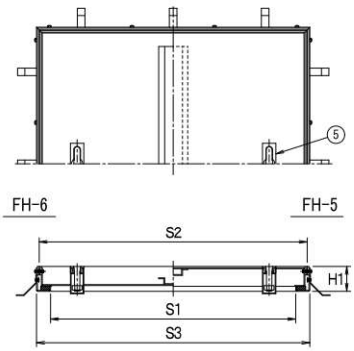

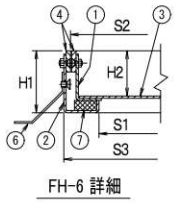

FH-6 詳細

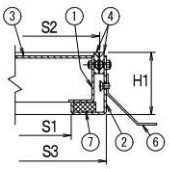

FH-5 詳細

構成部品表

No.	部品名	材質	表面処理
1	カバー	SEHC 鉄	電気亜鉛めっき
2	受枠	SEHC 鉄	電気亜鉛めっき
3	底板	SEHC 鉄	電気亜鉛めっき
4	目地	C3604BD 黄銅	ー
5	取手	CAC202 黄銅	ー
6	アンカー	SGHC 鉄	溶融亜鉛めっき
7	パッキン	ネオプレンスポンジ	ー

価格・寸法表(mm)

製品符号		S1	S2	S3	H1	H2	取手の個数	アンカーの個数	W.G.T kg	価格¥
FH-6 FH-5	300	249	300	312	55.5	40	1	4	7.0	59,600
	350	299	350	362	55.5	40	1	8	8.0	66,800
	450	399	450	462	55.5	40	2	8	13.0	84,600
	500	449	500	512	55.5	40	2	8	15.0	87,900
	600	549	600	612	55.5	40	2	12	18.0	104,700
	650	599	650	662	55.5	40	2	12	24.0	176,300
	700	649	700	712	55.5	40	2	12	25.0	205,200
	400×800	349×749	400×800	412×812	55.5	40	2	10	16.0	228,400

●呼び300・350には補強は入りません。

FH-6L

充填用　黄銅目地

カバー鉄製　鍵付

(パッキン入り)



FH-5L

貼物用　黄銅目地

カバー鉄製　鍵付

(パッキン入り)



●貼り代　3mm

[簡易密閉型] <受注生産品>

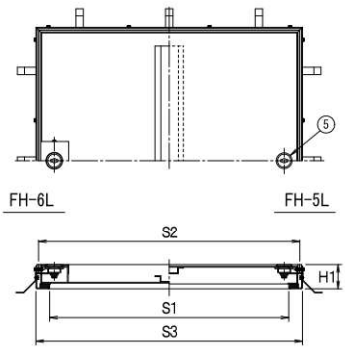

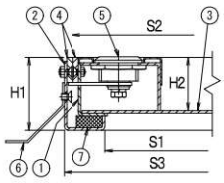

FH-6L 詳細

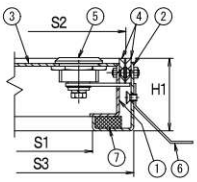

FH-5L 詳細

構成部品表

No.	部品名	材質	表面処理
1	カバー	SEHC 鉄	電気亜鉛めっき
2	受枠	SEHC 鉄	電気亜鉛めっき
3	底板	SEHC 鉄	電気亜鉛めっき
4	目地	C3604BD 黄銅	ー
5	錠前	ZDC 亜鉛	クロムめっき
6	アンカー	SGHC 鉄	溶融亜鉛めっき
7	パッキン	ネオプレンスポンジ	ー



別途合鍵　1セット(2本)
¥5,500

価格・寸法表(mm)

製品符号		S1	S2	S3	H1	H2	取手の個数	アンカーの個数	W.G.T kg	価格¥
FH-6L FH-5L	300	249	300	312	55.5	40	2	4	5.5	100,200
	350	299	350	362	55.5	40	2	8	6.5	108,300
	450	399	450	462	55.5	40	2	8	10.1	129,800
	500	449	500	512	55.5	40	2	8	11.6	140,300
	600	549	600	612	55.5	40	2	12	15.0	148,000

●呼び300・350には補強は入りません。
●合鍵は1セット(2本)付きますが、別途でも注文できます。

FH-6（二枚ふた）

充填用　黄銅目地

カバー鉄製

（パッキン入り）



[簡易密閉型] <受注生産品>

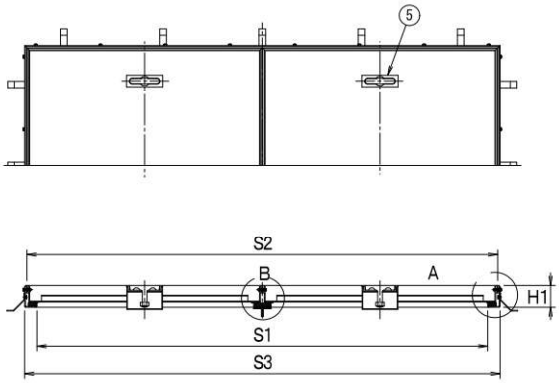

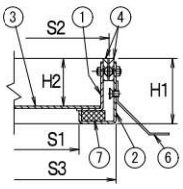

A部 詳細

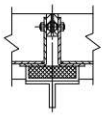

B部 詳細

構成部品表

No.	部品名	材質	表面処理
1	カバー	SEHC 鉄	電気亜鉛めっき
2	受枠	SEHC 鉄	電気亜鉛めっき
3	底板	SEHC 鉄	電気亜鉛めっき
4	目地	C3604BD 黄銅	ー
5	取手	CAC202 黄銅	ー
6	アンカー	SGHC 鉄	溶融亜鉛めっき
7	パッキン	ネオプレンスポンジ	ー

価格・寸法表（mm）

呼び	S1	S2	S3	H1	H2	取手の個数	アンカーの個数	W.G.T kg	価格¥
750	699	750	762	55.5	40	4	12	28.0	234,800
800	749	800	812	55.5	40	4	12	30.0	279,200
900	849	900	912	55.5	40	4	16	45.0	368,800
1000	949	1000	1012	55.5	40	4	16	48.0	421,800
600×1200	549×1149	600×1200	612×1212	55.5	40	4	16	32.0	342,800

FH-5（二枚ふた）

貼物用　黄銅目地

カバー鉄製

（パッキン入り）



[簡易密閉型] <受注生産品>

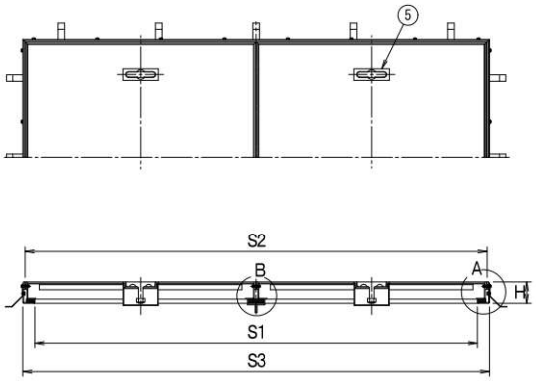

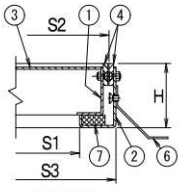

A部 詳細

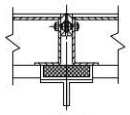

B部 詳細

構成部品表

No.	部品名	材質	表面処理
1	カバー	SEHC 鉄	電気亜鉛めっき
2	受枠	SEHC 鉄	電気亜鉛めっき
3	底板	SEHC 鉄	電気亜鉛めっき
4	目地	C3604BD 黄銅	ー
5	取手	CAC202 黄銅	ー
6	アンカー	SGHC 鉄	溶融亜鉛めっき
7	パッキン	ネオプレンスポンジ	ー

価格・寸法表（mm）

呼び	S1	S2	S3	H	取手の個数	アンカーの個数	W.G.T kg	価格¥
750	699	750	762	55.5	4	12	28.0	234,800
800	749	800	812	55.5	4	12	30.0	279,200
900	849	900	912	55.5	4	16	45.0	368,800
1000	949	1000	1012	55.5	4	16	48.0	421,800
600×1200	549×1149	600×1200	612×1212	55.5	4	16	32.0	342,800

●貼り代　3mm

㊒は信頼のブランド

デルタハッチ　歩道用

D-4S

充填用　アルミ目地

カバー鉄製　落込取手型

（パッキン入り）



D-2S

貼物用　アルミ目地

カバー鉄製　落込取手型

（パッキン入り）



●貼り代　3mm

[簡易密閉型]　<受注生産品>

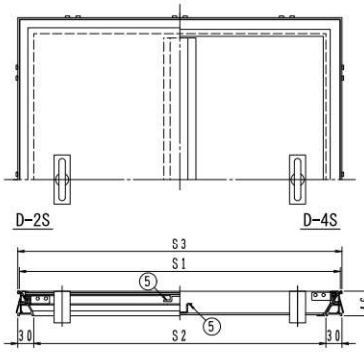

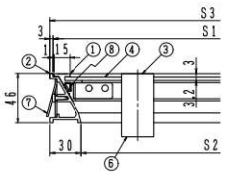

D-2S 詳細

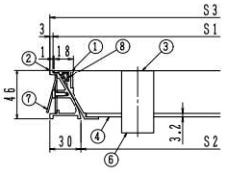

D-4S 詳細

構成部品表

No.	部品名	材質	表面処理
1	内枠	A6063S-T5　アルミ	陽極酸化塗装複合被膜B
2	外枠	A6063S-T5　アルミ	陽極酸化塗装複合被膜B
3	取手	ADC6　アルミ	ー
4	底板	SEHC　鋼板	焼付塗装
5	補強形鋼	SEHC　鋼板	焼付塗装
6	取手ﾎﾞｯｸｽ	SEHC　鋼板	焼付塗装
7	アンカー	SPCC　鋼板	電気亜鉛めっき
8	ｺﾞﾑﾊﾟｯｷﾝ	CR　ｸﾛﾛﾌﾟﾚﾝｺﾞﾑ	ー

価格・寸法表（mm）

製品符号		S1	S2	S3	取手の個数	W.G.T kg	価格¥
D-4S D-2S	200	200	146	206	1	2.1	28,800
	250	250	196	256	1	2.6	31,400
	300	300	246	306	1	3.1	37,800
	350	350	296	356	1	3.6	46,800
	450	450	396	456	2	5.6	59,500
	500	500	446	506	2	6.7	76,100
	600	600	546	606	2	8.8	80,000

●呼び200・250・300・350には補強は入りません。

D-4S-N

充填用　アルミ目地

カバー鉄製　ねじ取手型

（パッキン入り）



D-2S-N

貼物用　アルミ目地

カバー鉄製　ねじ取手型

（パッキン入り）



●貼り代　3mm

[簡易密閉型]　<受注生産品>

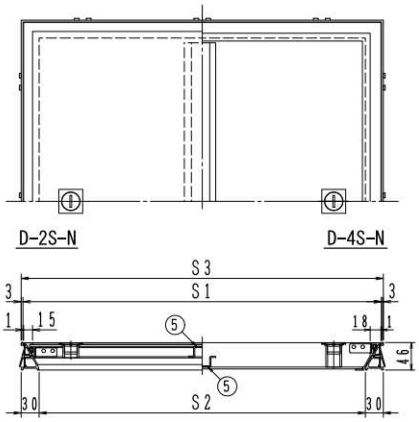

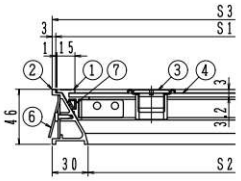

D-2S-N 詳細

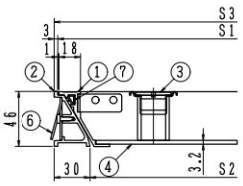

D-4S-N 詳細

構成部品表

No.	部品名	材質	表面処理
1	内枠	A6063S-T5　アルミ	陽極酸化塗装複合被膜B
2	外枠	A6063S-T5　アルミ	陽極酸化塗装複合被膜B
3	ねじ取手	SUS304　ｽﾃﾝﾚｽ	ー
4	底板	SEHC　鋼板	焼付塗装
5	補強形鋼	SEHC　鋼板	焼付塗装
6	アンカー	SPCC　鋼板	電気亜鉛めっき
7	ｺﾞﾑﾊﾟｯｷﾝ	CR　ｸﾛﾛﾌﾟﾚﾝｺﾞﾑ	ー



専用ハンドル　MF-44

別売　¥10,800-（1セット2本）

価格・寸法表（mm）

製品符号		S1	S2	S3	取手の個数	W.G.T kg	価格¥
D-4S-N D-2S-N	350	350	296	356	1	3.6	46,800
	450	450	396	456	2	5.6	59,500
	500	500	446	506	2	6.7	76,100
	600	600	546	606	2	8.8	80,000

●呼び350には補強は入りません。

フロアーハッチ

水抜栓用 歩道用

FH-42 200

充填・貼物兼用　アルミ目地

カバーアルミ製

（パッキン入り）

充填用

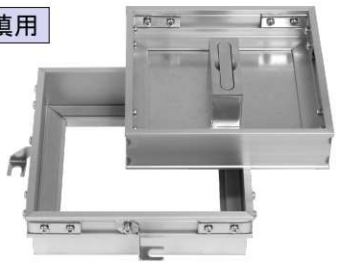

貼物用

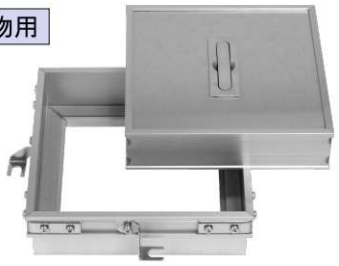

●貼り代　3mm

●蓋をひっくり返して取手を付けかえ、仕上材に合わせてご使用ください。

［簡易密閉型］〈受注生産品〉

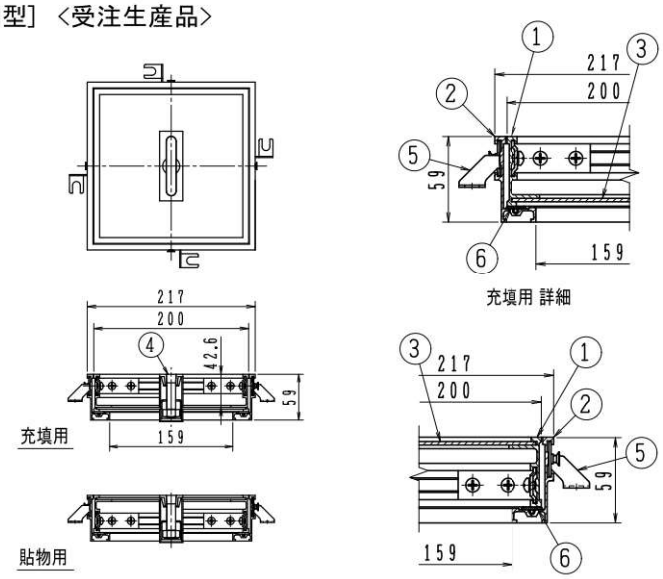

構成部品表

No.	部品名	材質	表面処理
1	カバー	A6063S アルミ	アルマイト
2	受枠	A6063S アルミ	アルマイト
3	底板	SGHC 鉄	溶融亜鉛めっき
4	取手	ACD12 アルミ	ー
5	アンカー	SGHC 鉄	溶融亜鉛めっき
6	パッキン	塩ビ系ゴム	ー

価格・寸法表（mm）

製品符号	S1	S2	S3	H1	H2	取手の個数	アンカーの個数	W.G.T kg	価格¥
FH-42 200	159	200	217	59	42.6	1	4	2.2	23,900

FH-42V 200

充填・貼物兼用　アルミ目地

カバーアルミ製　差込型

（パッキン入り）

充填用



貼物用



●貼り代　3mm

●硬質ポリ塩化ビニル管 VU150 差込型

●蓋をひっくり返して取手を付けかえ、仕上材に合わせてご使用ください。

［簡易密閉型］〈受注生産品〉

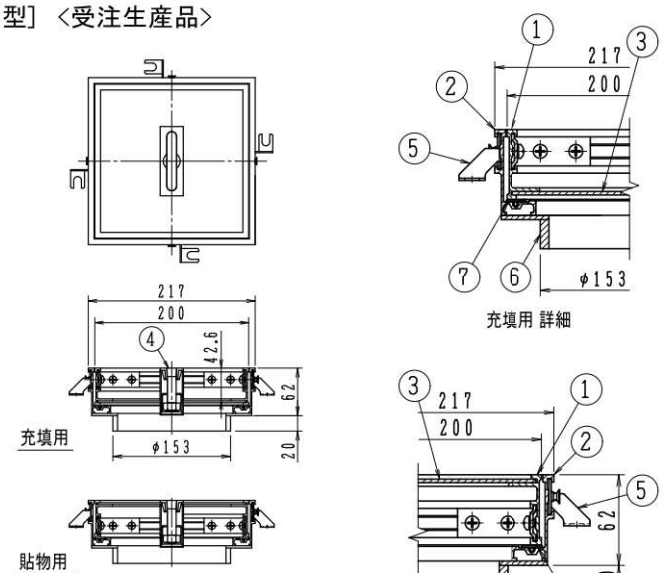

構成部品表

No.	部品名	材質	表面処理
1	カバー	A6063S アルミ	アルマイト
2	受枠	A6063S アルミ	アルマイト
3	底板	SGHC 鉄	溶融亜鉛めっき
4	取手	ACD12 アルミ	ー
5	アンカー	SGHC 鉄	溶融亜鉛めっき
6	アダプター	塩化ビニール	ー
7	パッキン	塩ビ系ゴム	ー

価格・寸法表（mm）

製品符号	S1	S2	S3	H1	H2	取手の個数	アンカーの個数	W.G.T kg	価格¥
FH-42V 200	153	200	217	62	42.6	1	4	2.4	31,400

Ⓗは信頼のブランド

フロアーハッチ 歩道用

AH-GS
AH-G

合板床材用　アルミ目地

カバーアルミ製



AH-GS



AH-G

〈受注生産品〉

※合板床材は付いておりません。

合板床材厚み　15mm・12mmに対応してます。

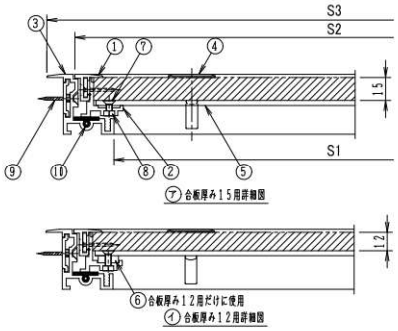

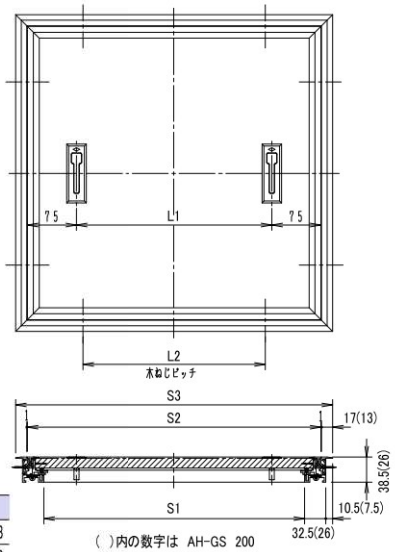

( )内の数字は AH-GS 200
AH-GSは一部形状・材質が異なります。

構成部品表

No.	部品名	材質	表面処理
1	内枠目地	A6063S-T5 アルミニウム合金	陽極酸化塗装複合皮膜B
2	内枠	A6063S-T5 アルミニウム合金	陽極酸化塗装複合皮膜B
3	外枠	A6063S-T5 アルミニウム合金	陽極酸化塗装複合皮膜B
4	取手	ADC6 アルミニウム合金	ヘアーライン仕上げ
5	底板	SGHC 鉄	電気亜鉛めっき
6	スペーサー	SS400 鉄	電気亜鉛めっき
7	皿小ねじ	SS400 鉄	電気亜鉛めっき
8	ナット	SS400 鉄	電気亜鉛めっき
9	木ねじ	SS400 鉄	電気亜鉛めっき
10	パッキン	塩ビ系ゴム	ー

価格・寸法表(mm)

製品符号		S1	S2	S3	L1	L2	取手の個数	木ねじの個数	W.G.T kg	価格¥
AH-GS	200	175	200	227	ー	ー	1	4	0.9	21,300
AH-G	350	300	350	386	ー	220	1	8	5.1	48,900
	450	400	450	486	300	280	2	8	7.5	61,500
	600	550	600	636	450	380	2	8	12.3	79,700

●AH-GS 200 組立・取付手順

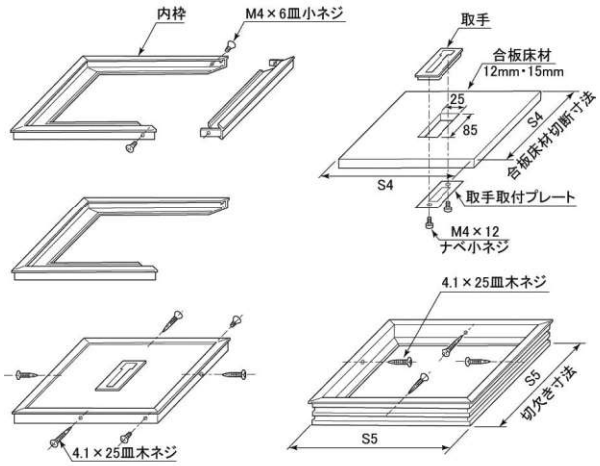

◆蓋取付手順

①合板床板を所定の寸法に切断および切欠いてください。
②小ネジを2ヶ所とり、内枠の一辺を外してください。
③切欠き穴に取手をかぶせ下から取付プレートを当てがい小ネジにて取付けてください。
④内枠に合板床材を挿入して枠を組み、内枠の穴よりφ3.5のドリルで深さ20mm程度の下穴を開けた後、四方から4ヶ所、木ネジにて止めてください。

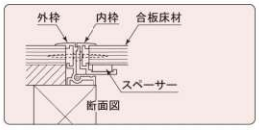



◆受枠取付手順

①受枠が取付られる様、所定の寸法に合板床材を切欠いてください。
②受枠をセットし、四方から4ヶ所木ネジにて取付けてください。

●AH-G組立・取付手順

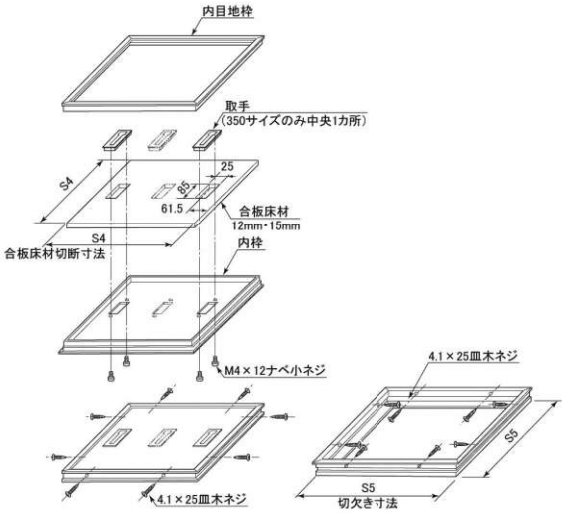

◆蓋取付手順

①合板床板を所定の寸法に切断および切欠いてください。
②合板床材を内枠に入れ、取手を切欠き穴にかぶせ、下から小ネジで止めてください。
③内枠目地をかぶせ、四方からφ3.5のドリルで深さ20mm程度の下穴を開けた後8ヶ所、木ネジにより止めてください。

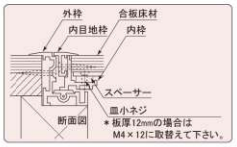

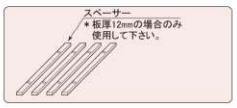

◆受枠取付手順

①受枠が取付られる様、所定の寸法に合板床材を切欠いてください。
②受枠をセットし、四方から8ヶ所木ネジにて取付けてください。

7
ルーフドレイン

施工上のご注意

●本体内部にはモルタルなどが入らないようにしてください。
●本体と接続管は、水漏れが無いよう確実に取り付けてください。
●施工後にはルーフドレイン内部のゴミ及び汚れを清掃してください。
●施工上のご注意については、弊社が加盟している「日本鋳鉄ふた・排水器具工業会」のホームページでも紹介しています。

取扱い上のご注意

●鋳鉄製品の塗装は一次防錆塗装です。塗装にキズが付くと錆や腐食が発生し易くなりますので、取扱いにはご注意ください。
●定期的にルーフドレイン内部のゴミ及び汚れを清掃してください。

㊍は信頼のブランド

㊍ルーフドレイン　製品一覧表

鋳鉄製

本体形状	製品名	施工方法		防水方法				接続方法		使用場所	頁	備考
		打込型	後付型	アスファルト	シート	モルタル	塗膜	ねじ込式	差込式			
たて型	RVWPC-K	○		○	○		○	○		屋上用	260	防水層貼り代100mm、JCW301、公建協、国土交通省
	RVWPD-K	○		○	○		○	○		屋上・バルコニー用	260	防水層貼り代100mm、JCW301、公建協、国土交通省
	RVWPC-DR	○		○	○		○	○		屋上用	261	防水層貼り代100mm、デッキプレート用
	RVWPD-DR	○		○	○		○	○		屋上・バルコニー用	261	防水層貼り代100mm、デッキプレート用
よこ型	RL-W-K	○		○	○		○	○		屋上用	262	防水層貼り代100mm、JCW301、公建協、国土交通省
たて型	RAPC-M-K	○		○	○		○		○	屋上用	264	JCW301
	RAPD-M-K	○		○	○		○		○	屋上・バルコニー用	264	
	RAPB-M-K	○		○	○		○		○	バルコニー中継用	265	
	RKCM-K	○				○	○		○	屋上用	266	
	RKDM-K	○				○	○		○	バルコニー・庇用	265	JCW301、都市再生機構公団住宅
	RFBM-K	○				○	○		○	バルコニー中継用	267	JCW301、都市再生機構公団住宅
	RKSM-K	○				○	○		○	廊下・踊場用	267	都市再生機構公団住宅
	BO-6A		○	○	○			○		屋上用	268	
	BO-6AA	○		○	○			○		屋上用	268	
	BO-6AN		○	○	○			○		バルコニー・廊下中継用	268	
	BO-6AAN	○		○	○			○		バルコニー・廊下中継用	268	
	BO-6B		○			○	○	○		屋上・バルコニー・廊下用	269	JCW301
	BO-6BB	○				○	○	○		屋上・バルコニー・廊下用	269	
	BO-6BN		○			○	○	○		バルコニー・廊下中継用	269	JCW301
	BO-6BBN	○				○	○	○		バルコニー・廊下中継用	269	
	BO-3FL		○			○	○	○		バルコニー・廊下用	269	
	RPS-K	○				○	○	○		廊下・踊場用	270	
	BO-1A		○	○	○	○	○	○		屋上用	272	JCW301
	BO-1AA	○		○	○	○	○	○		屋上用	272	
	BO-1B		○	○	○	○	○	○		屋上・バルコニー・廊下用	272	
	BO-1BB	○		○	○	○	○	○		屋上・バルコニー・廊下用	272	
	BOAA		○	○	○		○	○		屋上用	273	
	BOBA		○	○	○		○	○		屋上用	273	
	BOKS		○	○	○			○		バルコニー・廊下用	274	
	BOLS		○	○	○			○		バルコニー・廊下用	274	
	BOJS		○	○	○			○		バルコニー・廊下中継用	274	
	BOKT		○				○	○		バルコニー・廊下用	275	
	BOLT		○				○	○		バルコニー・廊下用	275	
	BOJT		○				○	○		バルコニー・廊下中継用	275	
よこ型	SO-7A		○	○	○			○		屋上・バルコニー・廊下用	276	JCW301
	SO-7AA	○		○	○			○		屋上・バルコニー・廊下用	276	
	SO-7AL		○	○	○			○		屋上・バルコニー・廊下用	276	
	SO-7AAL	○		○	○			○		屋上・バルコニー・廊下用	276	
	SO-7B		○			○	○	○		屋上・バルコニー・廊下用	277	
	SO-7BB	○				○	○	○		屋上・バルコニー・廊下用	277	
	SO-7BL		○			○	○	○		屋上・バルコニー・廊下用	277	
	SO-7BBL	○				○	○	○		屋上・バルコニー・廊下用	277	
冶具	打込冶具たて型										278	
	打込冶具よこ型										279	

ステンレス製

本体形状	製品名	施工方法			防水方法				接続方法		使用場所	頁	備考
		打込型	後付型	デッキプレート型	アスファルト	シート	モルタル	塗膜	ねじ込式	差込式			
たて型	HS-XRG	○			○	○			○		屋上用	280	
	HS-XR	○			○	○				○	屋上用	280	
	HS-XDG			○	○	○			○		屋上用	280	デッキプレート用
	HS-XD			○	○	○				○	屋上用	280	デッキプレート用
	HS-XFG	○			○	○			○		バルコニー・廊下用	280	
	HS-XF	○			○	○				○	バルコニー・廊下用	280	
	HS-XDFG			○	○	○			○		バルコニー・廊下用	280	デッキプレート用
	HS-XDF			○	○	○				○	バルコニー・廊下用	280	デッキプレート用
	HS-XMG	○					○	○	○		屋上用	281	
	HS-XM	○					○	○		○	屋上用	281	
	HS-XMDG			○			○	○	○		屋上用	281	デッキプレート用
	HS-XMD			○			○	○		○	屋上用	281	デッキプレート用
	HS-XMFG	○					○	○	○		バルコニー・廊下用	281	
	HS-XMF	○					○	○		○	バルコニー・廊下用	281	
	HS-XMDFG			○			○	○	○		バルコニー・廊下用	281	デッキプレート用
	HS-XMDF			○			○	○		○	バルコニー・廊下用	281	デッキプレート用
よこ型	HS-XL	○			○	○			○		屋上用	282	
	HS-XML	○					○	○	○		屋上用	282	

Ⓗは信頼のブランド

RVW型

RVWPC-K 打込型

アスファルト・シート・塗膜防水
ねじ込式
屋上用



●防水層施工貼り代は100mmです。
●スラブ厚(H1)に応じ、スペーサ長さを調節いたします。
ご注文の際はH1寸法をご指示ください。
●公共建築工事標準仕様書(平成28年度版)ルーフドレイン張掛け幅100mm以上に適合しております。

○防水層施工貼り代100mm

製造元:第一機材株式会社

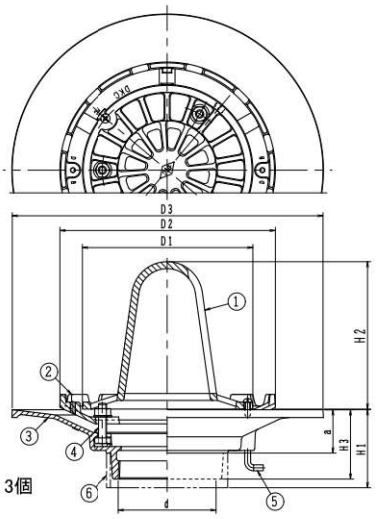

構成部品表

No.	部品名	材質	表面処理
1	ストレーナ	FC150 鋳鉄	錆止め塗装
2	防水層押え	FC150 鋳鉄	錆止め塗装
3	本体	FC150 鋳鉄	錆止め塗装
4	押えボルト	SUS304 ステンレス	―
5	アンカーボルト	SWRM 軟鋼	―
6	スペーサー	PVC 硬質塩化ビニル	―

●部品No.4 の押えボルト(ナット、ワッシャ付)はM10×40 3個
●打込冶具付

価格・寸法表(mm)

呼び	ねじ基準径 d	D1	D2	D3	H1	H2	H3	a	W.G.T kg	価格¥
75	87.884	102	230	350	90～200	121	80	50	6.1	42,800
100	113.030	123	250	360	90～200	166	80	50	7.3	43,900
125	138.430	140	270	390	90～200	170	80	50	10.2	63,800
150	163.830	140	300	410	95～200	167	85	55	12.7	78,700

●JCW 301 RJ-EA、公共建築協会評価品、国土交通省大臣官房建築工事
●流出口は管用テーパねじ。

RVWPD-K 打込型

アスファルト・シート・塗膜防水
ねじ込式
屋上用・バルコニー用



●防水層施工貼り代は100mmです。
●スラブ厚(H1)に応じ、スペーサ長さを調節いたします。
ご注文の際はH1寸法をご指示ください。
●公共建築工事標準仕様書(平成28年度版)ルーフドレイン張掛け幅100mm以上に適合しております。

○防水層施工貼り代100mm

製造元:第一機材株式会社

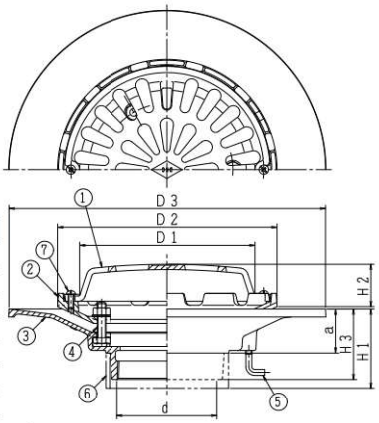

構成部品表

No.	部品名	材質	表面処理
1	ストレーナ	FC150 鋳鉄	錆止め塗装
2	防水層押え	FC150 鋳鉄	錆止め塗装
3	本体	FC150 鋳鉄	錆止め塗装
4	押えボルト	SUS304 ステンレス	―
5	アンカーボルト	SWRM 軟鋼	―
6	スペーサー	PVC 硬質塩化ビニル	―
7	小ねじ	SUS304 ステンレス	―

●部品No.4 の押えボルト(ナット、ワッシャ付)はM10×40 3個
●部品No.7 の小ねじはM6×16 2個
●打込冶具付

価格・寸法表(mm)

呼び	ねじ基準径 d	D1	D2	D3	H1	H2	H3	a	W.G.T kg	価格¥
75	87.884	180	230	350	90～200	46	80	50	6.8	39,400
100	113.030	200	250	360	90～200	48	80	50	7.8	43,500
125	138.430	220	270	390	90～200	51	80	50	10.9	62,800
150	163.830	248	300	410	95～200	62	85	55	12.8	78,700

●流出口は管用テーパねじ。

●RVW型施工手順

ドレインの取り付け位置を決め、型枠に十字の中心線を引いてください。

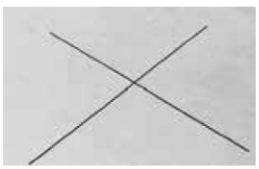

十字線の中心に固定ボルトの中心を合わせて、座をクギで打ち付け固定してください。



本体の下部に高さ調節用のスペーサーを差し込み、固定ボルトのほぼ中心に設置してください。



本体の上部にモルタル流入防止用の養生カバーをかぶせ、蝶ナットで締め付け、ドレイン本体を固定してください。
(養生カバーの中心穴がガイドになって、たて樋の中心が容易に合わせられます)



RVW-DR(デッキプレート用)型

RVWPC-DR 打込型

アスファルト・シート・塗膜防水

ねじ込式

屋上用



●防水層施工貼り代は100mmです。
●スラブ厚(H1)に応じ、スペーサ長さを調節いたします。
ご注文の際はH1寸法をご指示ください。
●公共建築工事標準仕様書(平成28年度版)ルーフドレイン張掛け幅100mm以上に適合しております。

○防水層施工貼り代100mm

製造元:第一機材株式会社

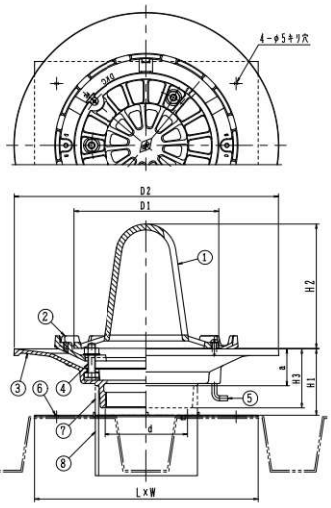

構成部品表

No.	部品名	材質	表面処理
1	ストレーナ	FC150 鋳鉄	錆止め塗装
2	防水層押え	FC150 鋳鉄	錆止め塗装
3	本体	FC150 鋳鉄	錆止め塗装
4	押えボルト	SUS304 ステンレス	ー
5	アンカーボルト	SWRM 軟鋼	ー
6	取付金具	SEHC 鋼板	電気亜鉛めっき
7	上スペーサー	PVC 硬質塩化ビニル	ー
8	下スペーサー	PVC 硬質塩化ビニル	ー

●部品No.4 の押えボルト(ナット、ワッシャ付)はM10×40 3個
●デッキプレート用打込冶具付

価格・寸法表(mm)

呼び	ねじ基準径 d	D1	D2	H1	H2	H3	a	取付金具 L×W	デッキプレートの切り欠き孔寸法φ	W.G.T kg	価格¥
75	87.884	230	350	60～200	121	80	50	305×183	120	6.9	46,500
100	113.030	250	360	60～200	166	80	50	305×228	145	8.2	48,100
125	138.430	270	390	60～200	170	80	50	305×305	172	11.1	68,900
150	163.830	300	410	65～200	167	85	55	305×305	222	13.6	85,100

●流出口は管用テーパねじ。

RVWPD-DR 打込型

アスファルト・シート・塗膜防水

ねじ込式

屋上用・バルコニー用



●防水層施工貼り代は100mmです。
●スラブ厚(H1)に応じ、スペーサ長さを調節いたします。
ご注文の際はH1寸法をご指示ください。
●公共建築工事標準仕様書(平成28年度版)ルーフドレイン張掛け幅100mm以上に適合しております。

○防水層施工貼り代100mm

製造元:第一機材株式会社

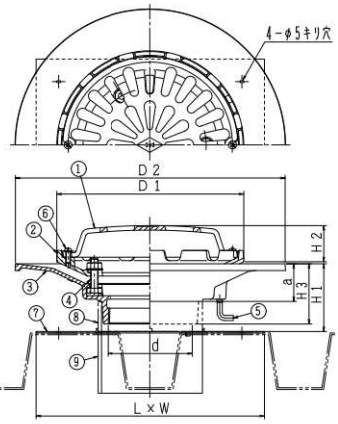

構成部品表

No.	部品名	材質	表面処理
1	ストレーナ	FC150 鋳鉄	錆止め塗装
2	防水層押え	FC150 鋳鉄	錆止め塗装
3	本体	FC150 鋳鉄	錆止め塗装
4	押えボルト	SUS304 ステンレス	ー
5	アンカーボルト	SWRM 軟鋼	ー
6	小ねじ	SUS304 ステンレス	ー
7	取付金具	SEHC 鋼板	電気亜鉛めっき
8	上スペーサー	PVC 硬質塩化ビニル	ー
9	下スペーサー	PVC 硬質塩化ビニル	ー

●部品No.4 の押えボルト(ナット、ワッシャ付)はM10×40 3個
●部品No.6 の小ねじはM6×16 2個
●デッキプレート用打込冶具付

価格・寸法表(mm)

呼び	ねじ基準径 d	D1	D2	H1	H2	H3	a	取付金具 L×W	デッキプレートの切り欠き孔寸法φ	W.G.T kg	価格¥
75	87.884	230	350	60～200	46	80	50	305×183	120	7.6	43,100
100	113.030	250	360	60～200	48	80	50	305×228	145	8.7	47,600
125	138.430	270	390	60～200	51	80	50	305×305	172	12.0	67,900
150	163.830	300	410	65～200	62	85	55	305×305	222	13.7	85,100

●流出口は管用テーパねじ。

●RVW-DR型施工手順
固定バーに固定ボルトをねじ込みます。これに
①下スペーサー
②取付金具
③上スペーサー
④ドレイン本体
⑤養生カバー
の順で重ね、最後に蝶ナットを締め組み立てます。

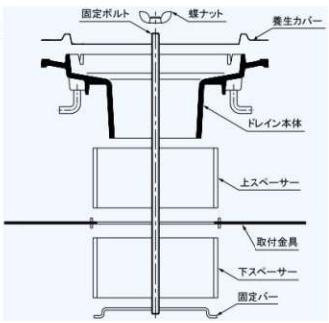

取付金具に表示してある孔開け寸法にしたがって、ドレイン取付位置にケガキ、ケガキ線に沿ってデッキプレートを溶断し、孔開けを行います。

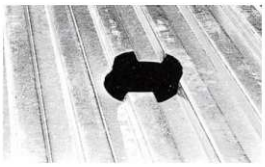

組立てたドレイン本体と取付金具をデッキプレートの孔に差し込みます。
デッキプレートと取付金具を溶接又はタッピングねじ(別売)にて固定します。

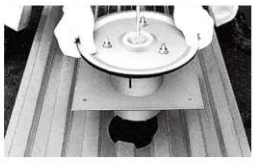

Ⓗは信頼のブランド

RL-W型

RL-W-K　打込型

アスファルト・シート・塗膜防水

ねじ込式

屋上用



●防水層施工貼り代は100mmです。
●パラペット厚(L1)に応じ、スペーサ長さを調節いたします。
ご注文の際はL1寸法をご指示ください。
●公共建築工事標準仕様書(平成28年度版)ルーフドレイン張掛け幅100mm以上に適合しております。

○防水層施工貼り代100mm

製造元:第一機材株式会社

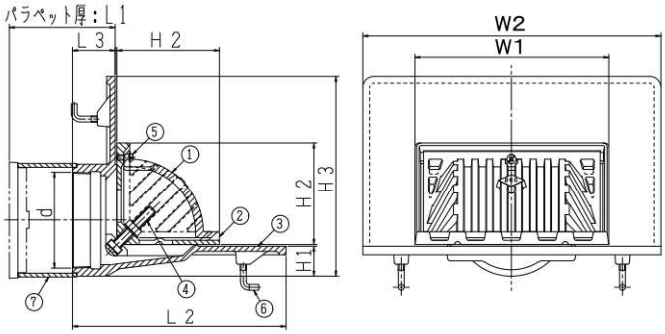

構成部品表

No.	部品名	材質	表面処理
1	ストレーナ	FC150 鋳鉄	錆止め塗装
2	防水層押え	FC150 鋳鉄	錆止め塗装
3	本体	FC150 鋳鉄	錆止め塗装
4	押えボルト	SUS304 ステンレス	ー
5	小ねじ	SUS304 ステンレス	ー
6	アンカーボルト	SWRM 軟鋼	ー
7	スペーサー	PVC 硬質塩化ビニル	ー

●部品No.4 の押えボルト(ナット、ワッシャ付)はM10×60　2個
●部品No.5 の小ねじはM6×16　1個(呼び150は　2個)
●打込冶具付

価格・寸法表(mm)

呼び	ねじ基準径 d	H1	H2	H3	L1	L2	L3	W1	W2	W.G.T kg	価格¥
75	87.884	35	119	210	100・120・150	220	45	204	332	8.5	51,200
100	113.030	35	120	235		250	50	228	350	10.2	63,100
125	138.430	55	133	265		265	55	236	380	14.6	87,700
150	163.830	55	166	295		295	55	268	400	18.4	122,100

●JCW 301　RJ-FA、公共建築協会評価品、国土交通省大臣官房建築工事
●流出口は管用テーパねじ。

◆打込冶具部品一覧表

呼び	スペーサー(パラペット厚　L1寸法)			固定ボルト(パラペット厚)			座金	固定金具	養生シート
	100mm	120mm	150mm	100mm	120mm	150mm			
75	SU4-50	SU4-70	SU4-100	K1-100	K1-120	K1-150	LK11-3	LK3-75	LK6-3
100	SU5-45	SU5-65	SU5-95				LK11-4	LK3-100	LK6-6
125	VU6-45	VU6-65	VU6-95				LK11-5	LK3-125	LK6-6
150	LP180-45	LP180-65	LP180-95				LK11-6	LK3-150	LK6-8

●RL-W型施工例

ドレインの取付位置の型枠に十字の中心線を引き、φ9の貫通孔を開けてください。

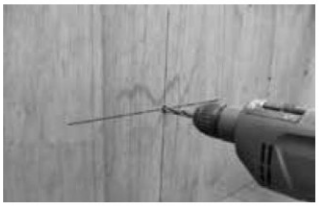

孔に LK11 座金を差し込み、裏側からナットで固定してください。
固定後に回転防止のために、釘で固定してください。(※1参照)
座金に上下の表示がありますのでご注意ください。



K1 固定ボルトを座金にねじ込み、スペーサーを座金にはめ込んでください。



ドレイン本体をスペーサーに合わせてセットし、LK3 固定金具と蝶ナットで締付け固定します。
ドレイン本体が水平であることをご確認ください。



施工時のモルタル付着を防止するため、付属の LK6 養生シートを本体に貼り付けてください。



※1
釘は座金裏側にセットしてあります。



Ⓗは信頼のブランド

RA-M型

RAPC-M-K 打込型

アスファルト・シート・塗膜防水

差込式

屋上用



●スラブ厚(H1)に応じ、スペーサ長さを調節いたします。
ご注文の際はH1寸法をご指示ください。

製造元:第一機材株式会社

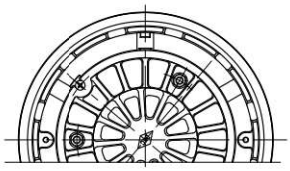

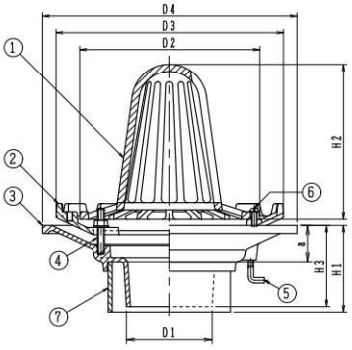

構成部品表

No.	部品名	材質	表面処理
1	ストレーナ	FC150 鋳鉄	錆止め塗装
2	防水層押え	FC150 鋳鉄	錆止め塗装
3	本体	FC150 鋳鉄	錆止め塗装
4	押えボルト	SUS304 ステンレス	ー
5	アンカーボルト	SWRM 軟鋼	ー
6	小ねじ	SUS304 ステンレス	ー
7	スペーサー	PVC 硬質塩化ビニル	ー

●部品No.4 の押えボルト(スタッドボルト)はM8×50 3個
●部品No.6 の止めビス(丸小ねじ)はM6×16 2個
●打込冶具付

価格・寸法表(mm)

呼び	本体					ストレーナ		つば	W.G.T	価格¥
	D1	D4	H1	H3	a	D2	H2	D3	kg	
50	46	220	95~200	90	40	165	150	230	3.3	27,300
65	60	240	95~200	90	40	165	150	230	4.0	28,300
◎ 75	69	260	95~200	90	40	198	170	250	4.7	32,200
◎100	94	280	95~200	90	40	198	170	250	6.1	34,000
◎125	117	310	95~200	90	40	228	180	300	7.4	49,100

●◎:JCW 301 RJ-AB

RAPD-M-K 打込型

アスファルト・シート・塗膜防水

差込式

屋上用・バルコニー用



●スラブ厚(H1)に応じ、スペーサ長さを調節いたします。
ご注文の際はH1寸法をご指示ください。

製造元:第一機材株式会社

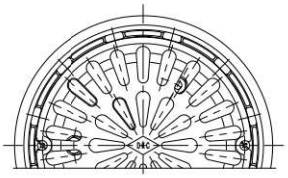

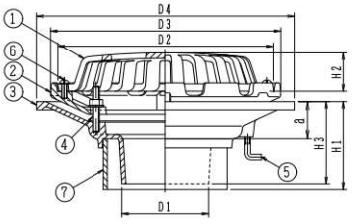

構成部品表

No.	部品名	材質	表面処理
1	ストレーナ	FC150 鋳鉄	錆止め塗装
2	防水層押え	FC150 鋳鉄	錆止め塗装
3	本体	FC150 鋳鉄	錆止め塗装
4	押えボルト	SUS304 ステンレス	ー
5	アンカーボルト	SWRM 軟鋼	ー
6	小ねじ	SUS304 ステンレス	ー
7	スペーサー	PVC 硬質塩化ビニル	ー

●部品No.4 の押えボルト(スタッドボルト)はM8×50 3個
●部品No.6 の止めビス(丸小ねじ)はM6×16 2個
●打込冶具付

価格・寸法表(mm)

呼び	本体					ストレーナ		つば	W.G.T	価格¥
	D1	D4	H1	H3	a	D2	H2	D3	kg	
50	46	220	95~200	90	40	175	40	190	4.1	25,600
65	60	240	95~200	90	40	195	40	210	4.6	28,300
75	69	260	95~200	90	40	214	40	230	5.4	28,400
100	94	280	95~200	90	40	234	42	250	6.6	34,200
125	117	310	95~200	90	40	254	45	270	7.7	48,100

RA-M型

RAPB-M-K 打込型

アスファルト・シート・塗膜防水

差込式

バルコニー中継用



●スラブ厚(H1)に応じ、スペーサ長さを調節いたします。
ご注文の際はH1寸法をご指示ください。

製造元:第一機材株式会社

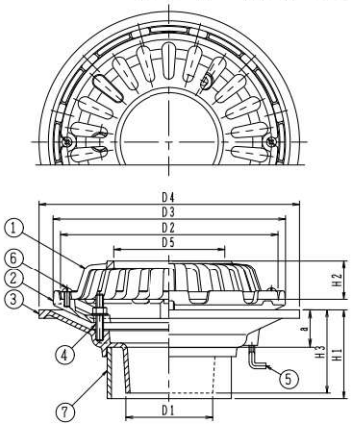

構成部品表

No.	部品名	材質	表面処理
1	ストレーナ	FC150 鋳鉄	錆止め塗装
2	防水層押え	FC150 鋳鉄	錆止め塗装
3	本体	FC150 鋳鉄	錆止め塗装
4	押えボルト	SUS304 ステンレス	ー
5	アンカーボルト	SWRM 軟鋼	ー
6	小ねじ	SUS304 ステンレス	ー
7	スペーサー	PVC 硬質塩化ビニル	ー

●部品No.4 の押えボルト(スタッドボルト)はM8×50 3個
●部品No.6 の止めビス(丸小ねじ)はM6×16 2個
●打込冶具付

価格・寸法表(mm)

呼び	本体					ストレーナ			つば	W.G.T	価格¥
	D1	D4	H1	H3	a	D2	D5	H2	D3	kg	
50	46	220	95~200	90	40	175	66	40	190	4.0	27,300
65	60	240	95~200	90	40	195	82	40	210	4.5	28,300
75	69	260	95~200	90	40	214	95	40	230	5.3	28,500
100	94	280	95~200	90	40	234	120	42	250	6.2	33,500
125	117	310	95~200	90	40	254	148	45	270	7.2	48,100

Ⓗは信頼のブランド

RKM型

RKCM-K 打込型

モルタル・塗膜防水

差込式

屋上用



●スラブ厚(H1)に応じ、スペーサ長さを調節いたします。
ご注文の際はH1寸法をご指示ください。

製造元:第一機材株式会社

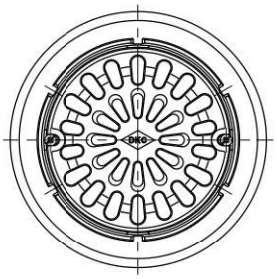

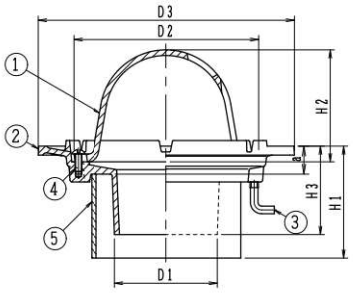

構成部品表

No.	部品名	材質	表面処理
1	ストレーナ	FC150 鋳鉄	錆止め塗装
2	本体	FC150 鋳鉄	錆止め塗装
3	アンカーボルト	SWRM 軟鋼	—
4	小ねじ	SUS304 ステンレス	—
5	スペーサー	PVC 硬質塩化ビニル	—

●部品No.4 の小ねじはM6×16 2個
●打込冶具付

価格・寸法表(mm)

呼び	本体 D1	D3	H1	H3	a	ストレーナ D2	H2	W.G.T kg	価格¥
50	45	180	85~200	80	25	114	85	2.0	11,400
65	60	190	85~200	80	25	128	90	2.3	13,500
75	69	205	85~200	80	25	143	95	2.5	15,200
100	92	230	85~200	80	25	168	100	3.5	18,300
125	117	270	85~200	80	25	198	120	5.0	26,300

RKDM-K 打込型

モルタル・塗膜防水

差込式

バルコニー・庇用



●スラブ厚(H1)に応じ、スペーサ長さを調節いたします。
ご注文の際はH1寸法をご指示ください。

製造元:第一機材株式会社

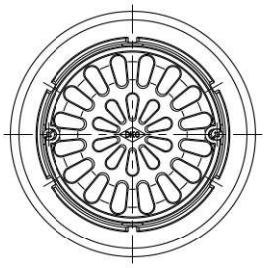

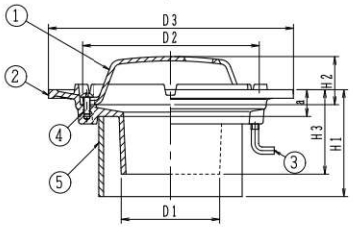

構成部品表

No.	部品名	材質	表面処理
1	ストレーナ	FC150 鋳鉄	錆止め塗装
2	本体	FC150 鋳鉄	錆止め塗装
3	アンカーボルト	SWRM 軟鋼	—
4	小ねじ	SUS304 ステンレス	—
5	スペーサー	PVC 硬質塩化ビニル	—

●部品No.4 の小ねじはM6×16 2個
●打込冶具付

価格・寸法表(mm)

	呼び	本体 D1	D3	H1	H3	a	ストレーナ D2	H2	W.G.T kg	価格¥
◎	□ 50	45	180	85~200	80	25	114	41	1.9	11,200
	□ 65	60	190	85~200	80	25	128	41	2.2	12,900
◎	□ 75	69	205	85~200	80	25	143	45	2.5	14,100
◎	□100	92	230	85~200	80	25	168	45	3.2	16,700
	125	117	270	85~200	80	25	198	51	4.8	25,200

●◎:JCW 301 RJ-DB、公共建築協会評価品
●□:都市再生機構 機構住宅 AE-605

RKM型

RFBM-K 打込型

モルタル・塗膜防水

差込式

バルコニー中継用

製造元：第一機材株式会社



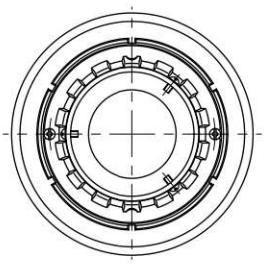

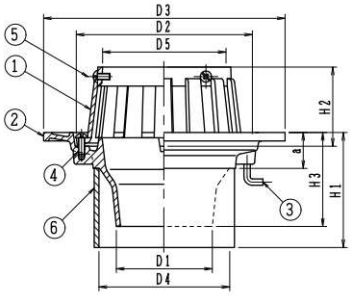

構成部品表

No.	部品名	材質	表面処理
1	ストレーナ	FC150 鋳鉄	錆止め塗装
2	本体	FC150 鋳鉄	錆止め塗装
3	アンカーボルト	SWRM 軟鋼	—
4	小ねじ	SUS304 ステンレス	—
5	小ねじ	SUS304 ステンレス	—
6	スペーサー	PVC 硬質塩化ビニル	—

●部品No.4 の小ねじはM6×16 2個
●部品No.5 の小ねじはM6×12 3個
●打込冶具付

価格・寸法表(mm)

	呼び	本体 D1	D3	H1	H3	a	ストレーナ D2	D5	H2	スペーサー D4	W.G.T kg	価格¥
◎	□ 50	45	180	95~200	90	35	114	64	75	83	2.4	14,300
	□ 65	60	190	95~200	90	35	128	80	75	83	2.5	16,200
◎	□ 75	69	205	95~200	90	35	143	93	75	100	3.0	18,300
◎	□100	92	230	95~200	90	35	168	118	75	125	3.6	21,700
	125	117	270	95~200	90	35	198	146	100	154	5.5	30,400

●◎：JCW 301 RJ-CB、公共建築協会評価品、国土交通省大臣官房建築工事
●□：都市再生機構 機構住宅 AE-603

●スラブ厚(H1)に応じ、スペーサ長さを調節いたします。
ご注文の際はH1寸法をご指示ください。

RKSM-K 打込型

モルタル・塗膜防水

差込式

廊下・踊場用

製造元：第一機材株式会社



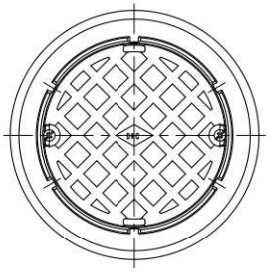

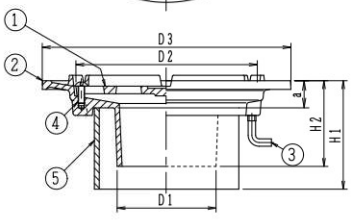

構成部品表

No.	部品名	材質	表面処理
1	ストレーナ	FC150 鋳鉄	錆止め塗装
2	本体	FC150 鋳鉄	錆止め塗装
3	アンカーボルト	SWRM 軟鋼	—
4	小ねじ	SUS304 ステンレス	—
5	スペーサー	PVC 硬質塩化ビニル	—

●部品No.4 の小ねじはM6×16 2個
●打込冶具付

価格・寸法表(mm)

呼び	本体 D1	D3	H1	H3	a	ストレーナ D2	W.G.T kg	価格¥
□ 50	45	180	85~200	80	25	114	1.8	10,700
□ 65	60	190	85~200	80	25	128	2.0	12,800
□ 75	69	205	85~200	80	25	143	2.3	14,000
□100	92	230	85~200	80	25	168	3.0	16,600
125	117	270	85~200	80	25	198	4.5	27,000

●□：都市再生機構 機構住宅 AE-605

●スラブ厚(H1)に応じ、スペーサ長さを調節いたします。
ご注文の際はH1寸法をご指示ください。

Ⓗは信頼のブランド

BO-6型

BO-6A 後付型
BO-6AA 打込型

アスファルト・シート防水
ねじ込式
屋上用



※写真はBO-6A

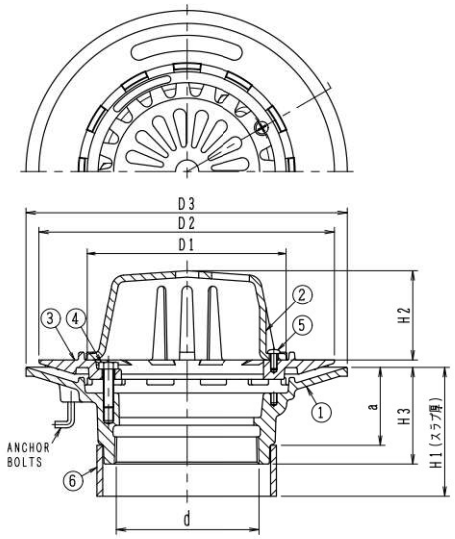

※図面はBO-6AA

構成部品表

No.	部品名	材質	表面処理
1	本体	FC200 鋳鉄	錆止め塗装
2	ストレーナ	FC200 鋳鉄	錆止め塗装
3	つば	FC200 鋳鉄	錆止め塗装
4	押えボルト	SUS304 ステンレス	―
5	止めビス	C2700W 黄銅	―
6	スペーサー	PVC 硬質塩化ビニル	―

●部品No.4 の押えボルト(六角ボルト)はM8×30 3個
●部品No.5 の止めビス(丸小ねじ)はM5×12 2個
●BO-6AA:打込治具、スペーサー、養生蓋付

価格・寸法表(mm)

呼び	ねじ基準径 d	D1	D2	D3	H1	H2	H3	a	W.G.T kg	価格¥ BO-6A	価格¥ BO-6AA
80	87.884	141	210	230	80~	60	70	55	5.7	12,200	18,900
100	113.030	155	230	250	85~	70	75	60	6.1	18,300	26,100

●流出口は管用テーパねじ。

BO-6AN 後付型
BO-6AAN 打込型

アスファルト・シート防水
ねじ込式
バルコニー・廊下中継用



※写真はBO-6AN

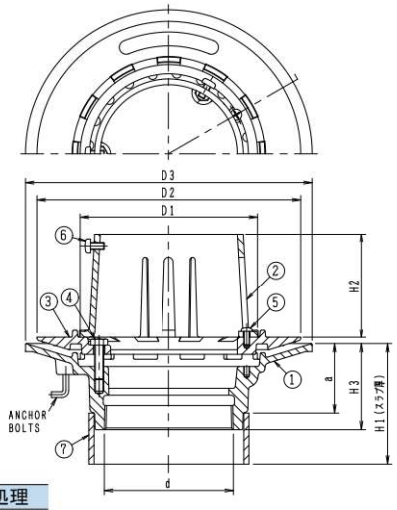

※図面はBO-6AAN

構成部品表

No.	部品名	材質	表面処理
1	本体	FC200 鋳鉄	錆止め塗装
2	ストレーナ	FC200 鋳鉄	錆止め塗装
3	つば	FC200 鋳鉄	錆止め塗装
4	押えボルト	SUS304 ステンレス	―
5	止めビス	C2700W 黄銅	―
6	止めビス	C2700W 黄銅	―
7	スペーサー	PVC 硬質塩化ビニル	―

●部品No.4 の押えボルト(六角ボルト)はM8×30 3個
●部品No.5 の止めビス(丸小ねじ)はM5×12 2個
●部品No.6 の止めビス(丸小ねじ)はM5×12 3個
●BO-6AAN:打込治具、スペーサー、養生蓋付

価格・寸法表(mm)

呼び	ねじ基準径 d	D1	D2	D3	H1	H2	H3	a	W.G.T kg	価格¥ BO-6AN	価格¥ BO-6AAN
80	87.884	141	210	230	80~	90	70	55	6.0	12,400	19,100
100	113.030	155	230	250	85~	90	75	60	6.6	18,900	26,700

●流出口は管用テーパねじ。

BO-6型・BO-3F型

BO-6B 後付型
BO-6BB 打込型

モルタル・塗膜防水

ねじ込式

屋上・バルコニー・廊下用



※写真はBO-6B

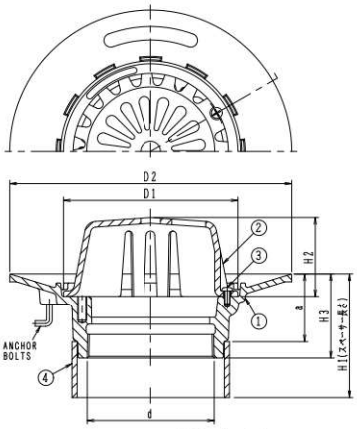

※図面はBO-6BB

構成部品表

No.	部品名	材質	表面処理
1	本体	FC200 鋳鉄	錆止め塗装
2	ストレーナ	FC200 鋳鉄	錆止め塗装
3	止めビス	C2700W 黄銅	―
4	スペーサー	PVC 硬質塩化ビニル	―

●部品No.3 の止めビス(丸小ねじ)はM5×12 2個
●BO-6BB:打込冶具、スペーサー・養生蓋付

価格・寸法表(mm)

呼び	ねじ基準径 d	D1	D2	H1	H2	H3	a	W.G.T kg	価格¥ BO-6B	価格¥ BO-6BB
50	59.614	70	220	65	40	65	55	3.8	7,500	13,700
80	87.884	91	230	70	40	70	55	4.0	8,100	14,700
100	113.030	114	250	75	50	75	60	4.3	12,200	20,000

●BO-6B:JCW 301 RJ-DA
●流出口は管用テーパねじ

BO-6BN 後付型
BO-6BBN 打込型

モルタル・塗膜防水

ねじ込式

バルコニー・廊下中継用



※写真はBO-6BN

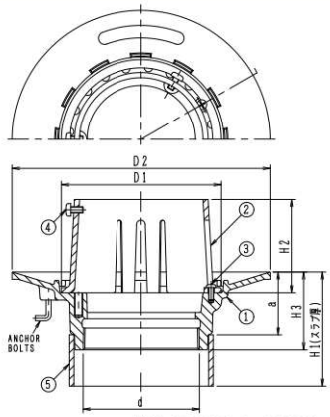

※図面はBO-6BBN

構成部品表

No.	部品名	材質	表面処理
1	本体	FC200 鋳鉄	錆止め塗装
2	ストレーナ	FC200 鋳鉄	錆止め塗装
3	止めビス	C2700W 黄銅	―
4	止めビス	C2700W 黄銅	―
5	スペーサー	PVC 硬質塩化ビニル	―

●部品No.3 の止めビス(丸小ねじ)はM5×12 2個
●部品No.4 の止めビス(丸小ねじ)はM5×12 3個
●BO-6BBN:打込冶具、スペーサー・養生蓋付

価格・寸法表(mm)

呼び	ねじ基準径 d	D1	D2	H1	H2	H3	a	W.G.T kg	価格¥ BO-6BN	価格¥ BO-6BBN
50	59.614	114	220	75~	80	65	55	3.9	8,200	14,400
80	87.884	141	230	80~	90	70	55	4.3	8,900	15,500
100	113.030	155	250	85~	90	75	60	4.8	14,500	22,300

●BO-6BN:JCW 301 RJ-CA
●流出口は管用テーパねじ

BO-3FL 50 後付型

モルタル・塗膜防水

ねじ込式

バルコニー・廊下用



＊製造中止予定品
在庫が無くなり次第RPS-Kに
変更となります。

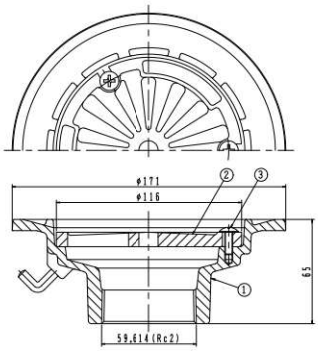

構成部品表

No.	部品名	材質	表面処理
1	本体	FC200 鋳鉄	錆止め塗装
2	ストレーナ	FC200 鋳鉄	錆止め塗装
3	止めビス	C2700W 黄銅	―

●部品No.3 の止めビス(トラス小ねじ)はM5×14 3個
●流出口は管用テーパねじ
●標準重量 2.1kg
●打込工法の場合は、打込冶具を別途ご指示ください。

価格・寸法表(mm)

呼び	価格¥
50	10,000

㊍は信頼のブランド

RP型

RPS-K 打込型

モルタル・塗膜防水

差込式

廊下・踊場用



●スラブ厚(H1)に応じ、スペーサ長さを調節いたします。
ご注文の際はH1寸法をご指示ください。

新製品

製造元:第一機材株式会社

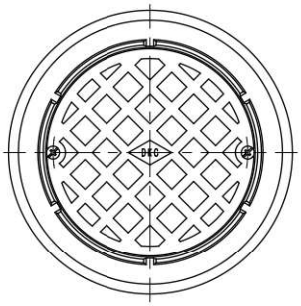

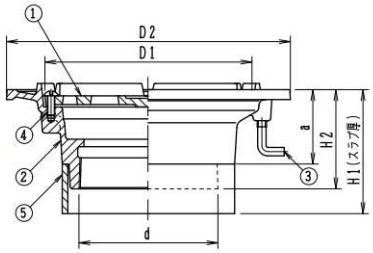

構成部品表

No.	部品名	材質	表面処理
1	ストレーナ	FC150 鋳鉄	錆止め塗装
2	本体	FC150 鋳鉄	錆止め塗装
3	アンカーボルト	SWRM 軟鋼	—
4	小ねじ	SUS304 ステンレス	—
5	スペーサー	PVC 硬質塩化ビニル	—

●部品No.4 の小ねじはM6×16 2個
●打込冶具付

価格・寸法表(mm)

呼び	ねじ基準径 d	D1	D2	H1	H2	a	W.G.T kg	価格¥
50	59.614	114	180	90～200	80	60	2.0	13,200
65	75.184	128	190	90～200	80	60	2.2	15,500
75	87.884	143	205	90～200	80	60	3.1	16,100
100	113.030	168	230	90～200	80	60	3.3	20,400
125	138.430	198	270	90～200	80	60	5.3	31,300

●流出口は管用テーパねじ。

Ⓗは信頼のブランド

BO-1型

BO-1A 後付型
BO-1AA 打込型

アスファルト・シート・モルタル・塗膜防水

ねじ込式

屋上用



※写真はBO-1A

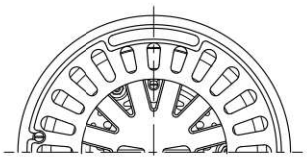

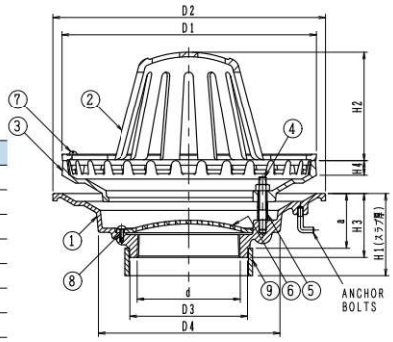

※図面はBO-1AA

構成部品表

No.	部品名	材質	表面処理
1	本体	FC200 鋳鉄	錆止め塗装
2	ストレーナ	FC200 鋳鉄	錆止め塗装
3	つば	FC200 鋳鉄	錆止め塗装
4	押えボルト	SUS304 ステンレス	―
5	スペーサリング	SGP 鋼管	錆止め塗装
6	目皿	FC200 鋳鉄	錆止め塗装
7	止めビス	C2700W 黄銅	―
8	止めビス	C2700W 黄銅	―

●部品No.4 の押えボルト(スタッドボルト)はM8×58 3個
●部品No.7 の止めビス(丸小ねじ)はM5×25 2個
●部品No.8 の止めビス(丸小ねじ)はM5×10 2個
●BO-1AA:打込冶具、スペーサー、養生蓋付

価格・寸法表(mm)

呼び	ねじ基準径 d	D1	D2	D3	D4	H1	H2	H3	H4	a	W.G.T kg	価格¥ BO-1A	価格¥ BO-1AA
50	59.614	210	230	81	136	75~	100	65	16	55	5.5	15,500	21,300
65	75.184	210	230	105	136	75~	100	65	16	55	5.5	15,800	21,600
◎ 80	87.884	210	230	105	136	75~	100	65	16	55	5.5	16,700	23,000
◎ 100	113.030	280	300	129	200	80~	120	70	16	60	8.9	20,100	27,500
◎ 125	138.430	280	300	194	200	95~	120	83	16	60	12.3	39,400	51,700
◎ 150	163.830	280	300	194	200	95~	120	83	16	60	11.0	43,000	55,300

●◎:BO-1A JCW 301 RJ-AA
●「スペーサーリング」を取り除くことにより、防水層を「つば」で直に押さえることが可能になります。
●流出口は管用テーパねじ。

BO-1B 後付型
BO-1BB 打込型

アスファルト・シート・モルタル・塗膜防水

ねじ込式

屋上・バルコニー・廊下用



※写真はBO-1B

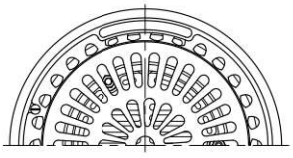

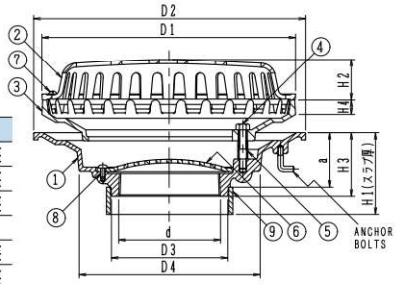

※図面はBO-1BB

構成部品表

No.	部品名	材質	表面処理
1	本体	FC200 鋳鉄	錆止め塗装
2	ストレーナ	FC200 鋳鉄	錆止め塗装
3	つば	FC200 鋳鉄	錆止め塗装
4	押えボルト	SUS304 ステンレス	―
5	スペーサリング	SGP 鋼管	錆止め塗装
6	目皿	FC200 鋳鉄	錆止め塗装
7	止めビス	C2700W 黄銅	―
8	止めビス	C2700W 黄銅	―

●部品No.4 の押えボルト(スタッドボルト)はM8×58 3個
●部品No.7 の止めビス(丸小ねじ)はM5×25 2個
●部品No.8 の止めビス(丸小ねじ)はM5×10 2個
●BO-1BB:打込冶具、スペーサー、養生蓋付

価格・寸法表(mm)

呼び	ねじ基準径 d	D1	D2	D3	D4	H1	H2	H3	H4	a	W.G.T kg	価格¥ BO-1B	価格¥ BO-1BB
50	59.614	210	230	81	136	75~	45	65	16	55	4.9	14,400	20,200
65	75.184	210	230	105	136	75~	45	65	16	55	4.9	14,600	20,400
80	87.884	210	230	105	136	75~	45	65	16	55	4.9	15,500	21,800
100	113.030	280	300	129	200	80~	45	70	16	60	8.4	20,700	28,100
125	138.430	280	300	194	200	95~	45	83	16	60	11.2	40,000	52,300
150	163.830	280	300	194	200	95~	45	83	16	60	10.0	43,600	55,900

●「スペーサーリング」を取り除くことにより、防水層を「つば」で直に押さえることが可能になります。
●流出口は管用テーパねじ。

BOA型

BOAA 後付型

アスファルト・シート・塗膜防水

ねじ込式

屋上用



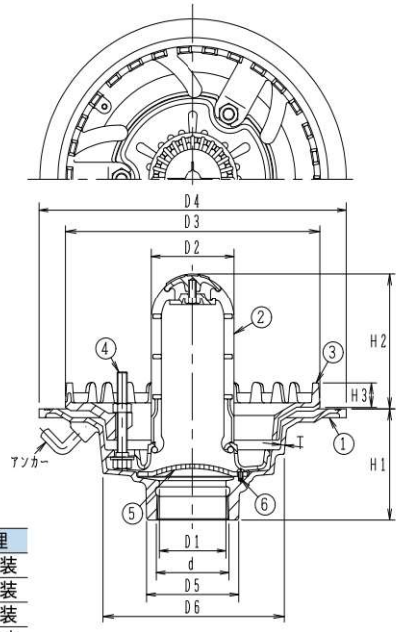

構成部品表

No.	部品名	材質		表面処理
1	本体	FC200	鋳鉄	錆止め塗装
2	ストレーナ	FC200	鋳鉄	錆止め塗装
3	つば	FC200	鋳鉄	錆止め塗装
4	押えボルト	SWCH	鉄	電気亜鉛めっき
5	目皿	FC200	鋳鉄	錆止め塗装
6	止めビス	C2700W	黄銅	—

●部品No.4 の押えボルトはM12×100 3個
●部品No.6 の止めビス（丸小ねじ）はM5×12 2個
●モルタル防水の場合は、専用リング（別売 3,500円）をご使用ください。

価格・寸法表(mm)

呼び	ねじ基準径 d	本体 D1	D4	D5	D6	H1	T	ストレーナ D2	H2	つば D3	H3	W.G.T kg	価格¥
80	87.884	81	368	111	218	127	6	100	155	305	28	18.3	59,300
100	113.030	105	400	141	242	127	6	126	192	330	28	22.4	66,700

●ドーム型ストレーナ・防水押えつば付。
●流出口は管用テーパねじ。

BOBA 後付型

アスファルト・シート・塗膜防水

ねじ込式

屋上用



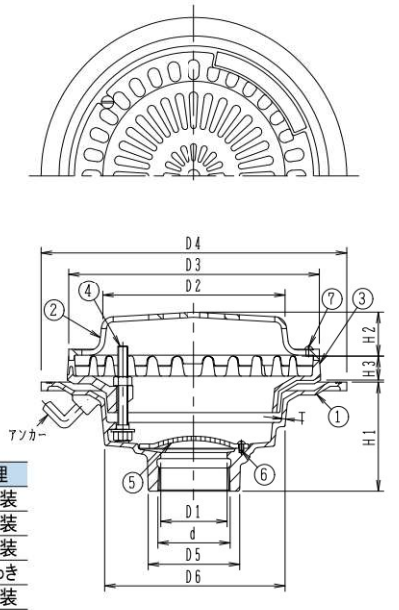

構成部品表

No.	部品名	材質		表面処理
1	本体	FC200	鋳鉄	錆止め塗装
2	ストレーナ	FC200	鋳鉄	錆止め塗装
3	つば	FC200	鋳鉄	錆止め塗装
4	押えボルト	SWCH	鉄	電気亜鉛めっき
5	目皿	FC200	鋳鉄	錆止め塗装
6	止めビス	C2700W	黄銅	—
7	止めビス	C2700W	黄銅	—

●部品No.4 の押えボルトはM12×100 3個
●部品No.6 の止めビス（丸小ねじ）はM5×12 2個
●部品No.7 の止めビス（丸小ねじ）はM6×40 2個
●モルタル防水の場合は、専用リング（別売 3,500円）をご使用ください。

価格・寸法表(mm)

呼び	ねじ基準径 d	本体 D1	D4	D5	D6	H1	T	ストレーナ D2	H2	つば D3	H3	W.G.T kg	価格¥
80	87.884	81	368	111	218	127	6	220	51	305	28	17.2	43,900
100	113.030	105	400	141	242	127	6	235	56	330	28	19.4	52,700

●ボール型ストレーナ・防水押えつば付。
●流出口は管用テーパねじ。

Ⓗは信頼のブランド

BOS型

BOKS 50 後付型

アスファルト・シート防水
ねじ込式
バルコニー・廊下用



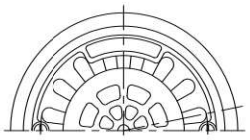

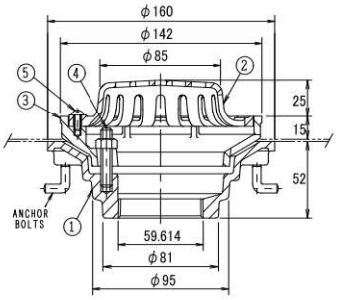

構成部品表

No.	部品名	材質	表面処理
1	本体	FC200 鋳鉄	錆止め塗装
2	ストレーナ	FC200 鋳鉄	錆止め塗装
3	受枠	FC200 鋳鉄	錆止め塗装
4	押えボルト	SUS304 ステンレス	—
5	止めビス	C2700W 黄銅	—

●部品No.4 の押えボルト（スタッドボルト）はM8×38 3個
●部品No.5 の止めビス（丸小ねじ）はM5×16 2個
●流出口は管用テーパねじ
●標準重量 2.5kg
●打込工法の場合は、打込治具を別途ご指示ください。

呼び	価格¥
50	10,100

BOLS 50 後付型

アスファルト・シート防水
ねじ込式
バルコニー・廊下用



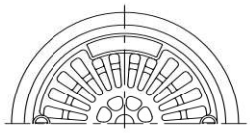

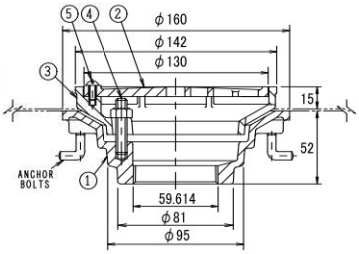

構成部品表

No.	部品名	材質	表面処理
1	本体	FC200 鋳鉄	錆止め塗装
2	ストレーナ	FC200 鋳鉄	錆止め塗装
3	受枠	FC200 鋳鉄	錆止め塗装
4	押えボルト	SUS304 ステンレス	—
5	止めビス	C2700W 黄銅	—

●部品No.4 の押えボルト（スタッドボルト）はM8×38 3個
●部品No.5 の止めビス（丸小ねじ）はM5×16 2個
●流出口は管用テーパねじ
●標準重量 2.4kg
●打込工法の場合は、打込治具を別途ご指示ください。

呼び	価格¥
50	10,100

BOJS 50 後付型

アスファルト・シート防水
ねじ込式
バルコニー・廊下中継用



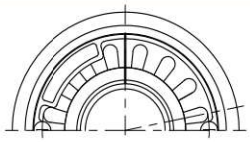

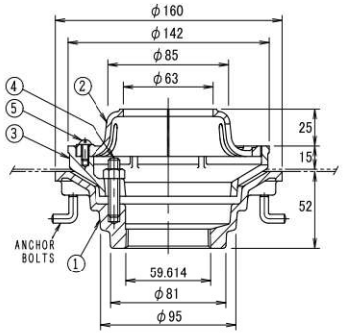

構成部品表

No.	部品名	材質	表面処理
1	本体	FC200 鋳鉄	錆止め塗装
2	ストレーナ	FC200 鋳鉄	錆止め塗装
3	受枠	FC200 鋳鉄	錆止め塗装
4	押えボルト	SUS304 ステンレス	—
5	止めビス	C2700W 黄銅	—

●部品No.4 の押えボルト（スタッドボルト）はM8×38 3個
●部品No.5 の止めビス（丸小ねじ）はM5×16 2個
●流出口は管用テーパねじ
●標準重量 2.4g
●打込工法の場合は、打込治具を別途ご指示ください。

呼び	価格¥
50	10,100

BOT型

BOKT 50 後付型

塗膜防水
ねじ込式
バルコニー・廊下用



構成部品表

No.	部品名	材質	表面処理
1	本体	FC200 鋳鉄	錆止め塗装
2	ストレーナ	FC200 鋳鉄	錆止め塗装
3	受枠	FC200 鋳鉄	錆止め塗装
4	押えボルト	SUS304 ステンレス	ー
5	止めビス	C2700W 黄銅	ー

●部品No.4 の押えボルト(スタッドボルト)はM8×38 3個
●部品No.5 の止めビス(丸小ねじ)はM5×16 2個
●流出口は管用テーパねじ
●標準重量 2.5kg

呼び	価格¥
50	10,100

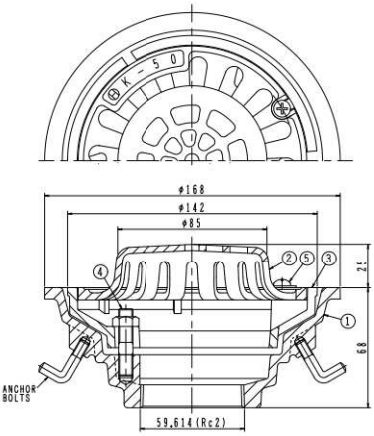

BOLT 50 後付型

塗膜防水
ねじ込式
バルコニー・廊下用



構成部品表

No.	部品名	材質	表面処理
1	本体	FC200 鋳鉄	錆止め塗装
2	ストレーナ	FC200 鋳鉄	錆止め塗装
3	受枠	FC200 鋳鉄	錆止め塗装
4	押えボルト	SUS304 ステンレス	ー
5	止めビス	C2700W 黄銅	ー

●部品No.4 の押えボルト(スタッドボルト)はM8×38 3個
●部品No.5 の止めビス(丸小ねじ)はM5×16 2個
●流出口は管用テーパねじ
●標準重量 2.4kg

呼び	価格¥
50	10,100

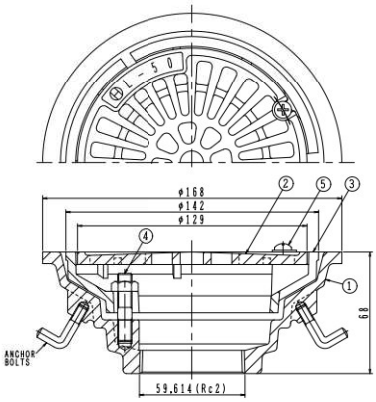

BOJT 50 後付型

塗膜防水
ねじ込式
バルコニー・廊下中継用



構成部品表

No.	部品名	材質	表面処理
1	本体	FC200 鋳鉄	錆止め塗装
2	ストレーナ	FC200 鋳鉄	錆止め塗装
3	受枠	FC200 鋳鉄	錆止め塗装
4	押えボルト	SUS304 ステンレス	ー
5	止めビス	C2700W 黄銅	ー

●部品No.4 の押えボルト(スタッドボルト)はM8×38 3個
●部品No.5 の止めビス(丸小ねじ)はM5×16 2個
●流出口は管用テーパねじ
●標準重量 2.4g

呼び	価格¥
50	10,100

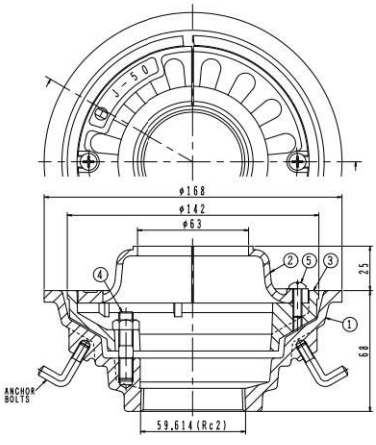

Ⓗは信頼のブランド

SO-7型

SO-7A 後付型
SO-7AA 打込型

アスファルト・シート防水
ねじ込式
屋上・バルコニー・廊下用



※写真はSO-7A

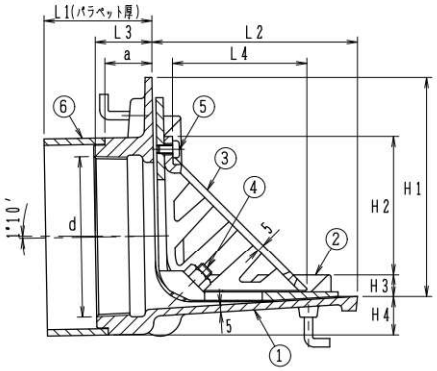

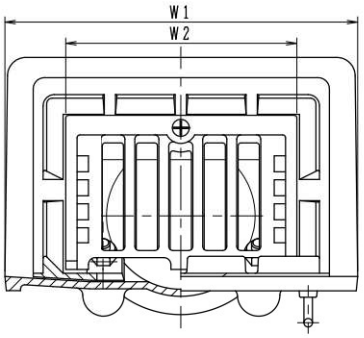

※図面はSO-7AA

構成部品表

No.	部品名	材質	表面処理
1	本体	FC200 鋳鉄	錆止め塗装
2	受枠	FC200 鋳鉄	錆止め塗装
3	ストレーナ	FC200 鋳鉄	錆止め塗装
4	押えボルト	C3602W 黄銅	―
5	止めビス	C2700W 黄銅	―

●部品No.4 の押えボルト(スタッドボルト)はM10×45 2個
●部品No.5 の止めビス(丸小ねじ)はM5×12 1個
●SO-7AA:打込治具、スペーサー、養生蓋付

価格・寸法表(mm)

	呼び	ねじ基準径 d	L1	L2	L3	L4	H1	H2	H3	H4	W1	W2	W.G.T kg	価格¥ SO-7A	価格¥ SO-7AA
	50	59.614	40~	120	29	65	110	50	18	25	210	126	5.2	27,400	31,300
◎	80	87.884	45~	130	35	79	131	79	18	25	235	149	6.6	27,900	32,400
◎	100	113.030	50~	145	40	96	156	98	18	25	250	164	8.2	28,500	33,400

●◎:SO-7A JCW 301 RJ-BA
●流出口は管用テーパねじ。

SO-7AL 後付型
SO-7AAL 打込型

アスファルト・シート防水
ねじ込式
屋上・バルコニー・廊下用



※写真はSO-7AL

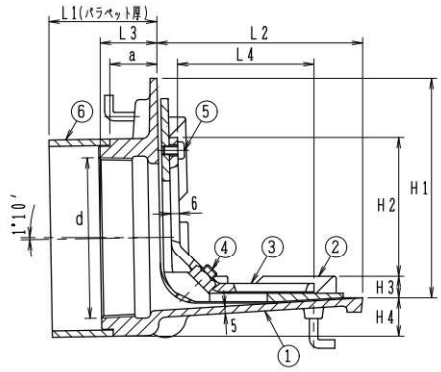

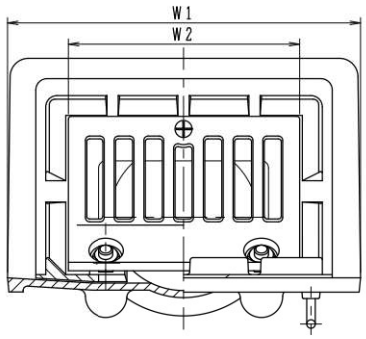

※図面はSO-7AAL

構成部品表

No.	部品名	材質	表面処理
1	本体	FC200 鋳鉄	錆止め塗装
2	受枠	FC200 鋳鉄	錆止め塗装
3	ストレーナ	FC200 鋳鉄	錆止め塗装
4	押えボルト	C3602W 黄銅	―
5	止めビス	C2700W 黄銅	―

●部品No.4 の押えボルト(スタッドボルト)はM10×45 2個
●部品No.5 の止めビス(丸小ねじ)はM5×12 1個
●SO-7AAL:打込治具、スペーサー、養生蓋付

価格・寸法表(mm)

呼び	ねじ基準径 d	L1	L2	L3	L4	H1	H2	H3	H4	W1	W2	W.G.T kg	価格¥ SO-7AL	価格¥ SO-7AAL
50	59.614	40~	120	29	65	110	50	18	25	210	126	5.1	27,400	31,300
80	87.884	45~	130	35	81	131	79	18	25	235	149	6.4	27,900	32,400
100	113.030	50~	145	40	97	156	99	18	25	250	164	8.0	28,500	33,400

●流出口は管用テーパねじ。

SO-7型

SO-7B 後付型
SO-7BB 打込型

モルタル・塗膜防水

ねじ込式

屋上・バルコニー・廊下用



※写真はSO-7B

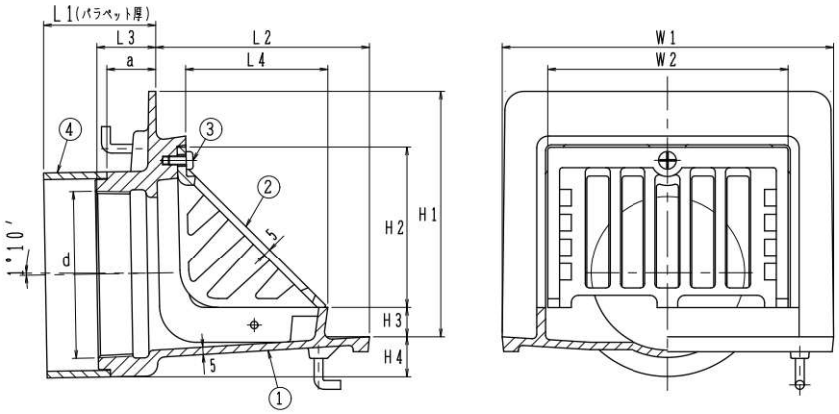

※図面はSO-1BB

構成部品表

No.	部品名	材質		表面処理
1	本体	FC200	鋳鉄	錆止め塗装
2	ストレーナ	FC200	鋳鉄	錆止め塗装
3	止めビス	C2700W	黄銅	ー

●部品No.3 の止めビス(丸小ねじ)はM5×12 1個
●SO-7BB:打込冶具、スペーサー、養生蓋付

価格・寸法表(mm)

呼び	ねじ基準径 d	L1	L2	L3	L4	H1	H2	H3	H4	W1	W2	W.G.T kg	価格¥ SO-7B	価格¥ SO-7BB
50	59.614	40~	120	29	65	120	62	20	25	188	126	4.7	22,300	29,900
80	87.884	45~	130	35	79	138	91	20	25	210	149	6.1	22,900	31,600
100	113.030	50~	145	40	96	168	110	20	27	226	164	7.7	23,600	33,400

●流出口は管用テーパねじ。

SO-7BL 後付型
SO-7BBL 打込型

モルタル・塗膜防水

ねじ込式

屋上・バルコニー・廊下用



※写真はSO-7BL

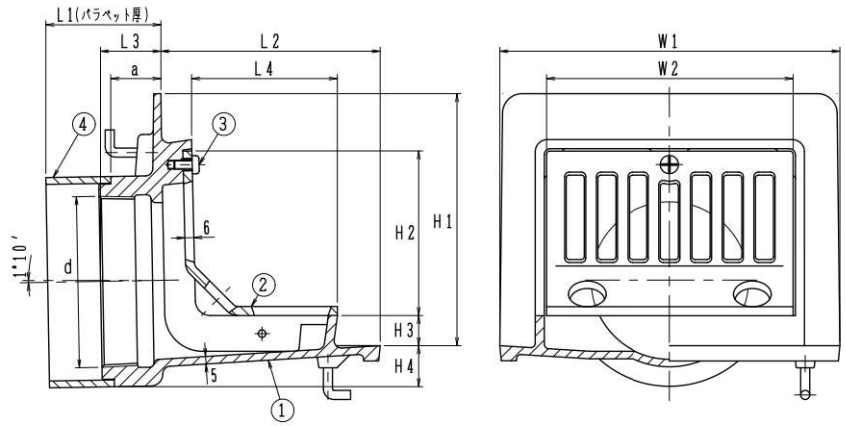

※図面はSO-1BBL

構成部品表

No.	部品名	材質		表面処理
1	本体	FC200	鋳鉄	錆止め塗装
2	ストレーナ	FC200	鋳鉄	錆止め塗装
3	止めビス	C2700W	黄銅	ー

●部品No.3 の止めビス(丸小ねじ)はM5×12 1個
●SO-7BBL:打込冶具、スペーサー、養生蓋付

価格・寸法表(mm)

呼び	ねじ基準径 d	L1	L2	L3	L4	H1	H2	H3	H4	W1	W2	W.G.T kg	価格¥ SO-7BL	価格¥ SO-7BBL
50	59.614	40~	120	29	65	120	62	20	25	188	126	4.6	22,300	29,900
80	87.884	45~	130	35	81	138	91	20	25	210	149	5.9	22,900	31,600
100	113.030	50~	145	40	97	168	110	20	27	226	164	7.5	23,600	33,400

●流出口は管用テーパねじ。

Ⓗは信頼のブランド

打込冶具(たて型)

BO−1型・3F型・6型・S型

ねじ込式

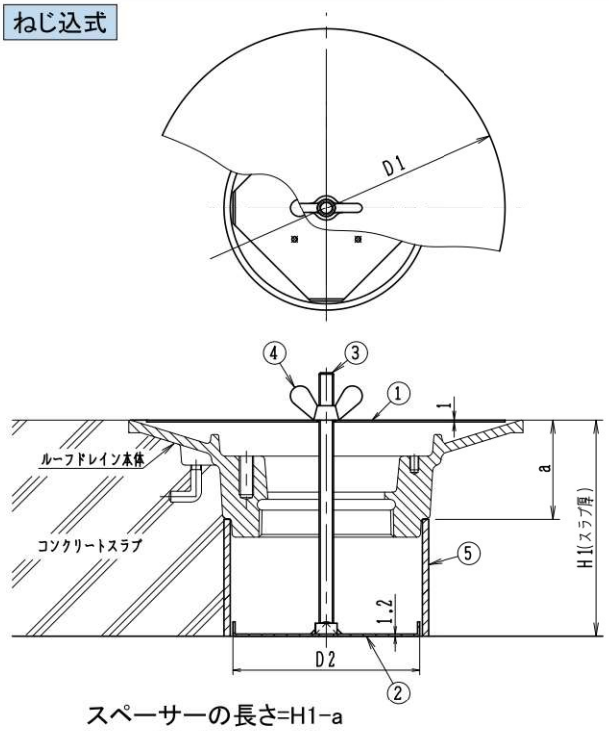

スペーサーの長さ=H1−a
(H1=スラブ厚)

価格表

製品符号	呼び	スペーサー	a	価格¥
BO-1型	50	VU 75	55	5,800
	65	VU100	55	5,800
	80	VU100	55	6,300
	100	VU125	60	7,400
	125	VP200	60	12,300
	150	VP200	60	12,300
BO-6型	50	VU 75	55	6,200
	80	VU100	55	6,700
	100	VU125	60	7,800
BO-3F型	50	VU 75	32	6,200
BOS型	50	VU 75	41	6,200

●長ねじ及び蝶ナットの呼びはM8

●打込用スペーサー価格

スラブ厚(H1寸法)150mmまでは、120mmと同一価格です。
151mm以上は、120mmの価格に下記の価格を足してください。

呼び \ H1寸法(mm)	価格¥		
	151〜200	201〜300	301以上
50〜80	1,000	1,500	別途お見積りいたします
100	1,300	2,000	
125・150	3,300	5,900	

●施工手順

型枠上にルーフドレイン取付け位置の中心線を引いて、固定金具を釘(別売)にて固定する。



スペーサー(塩ビ管)を固定金具にはめ込み、中央に長ねじをねじ込む。

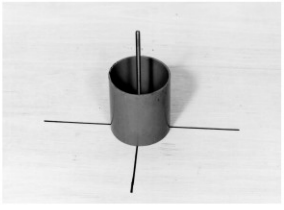

ルーフドレイン本体をスペーサーの上にセットし養生蓋を載せ、蝶ナットで締め込み、本体を固定する。

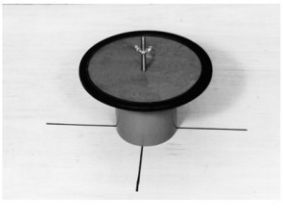

コンクリート打設後、蝶ナット、長ねじを外し、型枠を解体する。

打込治具（よこ型）

SO−7A型（防水層用）

ねじ込式

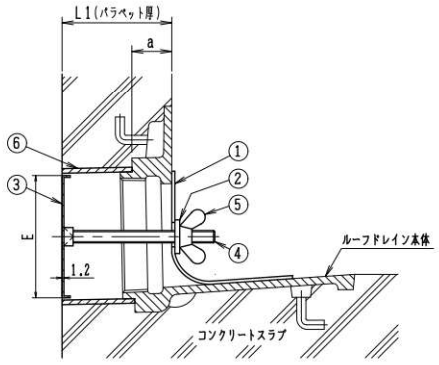

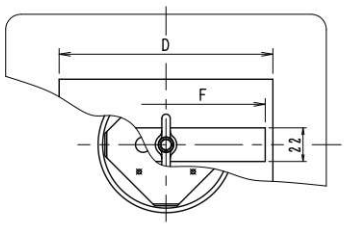

スペーサーの長さ=L1−a
（L1=パラペット厚）

価格表

製品符号	呼び	スペーサー	A	価格¥
SO-7A型	50	VU 65	22	3,900
	80	VU100	28	4,500
	100	VU125	34	4,900

●長ねじ及び蝶ナットの呼びはM8

SO−7B型（非防水層用）

ねじ込式

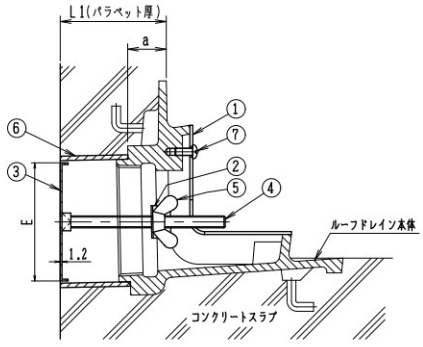

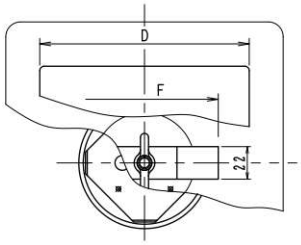

スペーサーの長さ=L1−a
（L1=パラペット厚）

価格表

製品符号	呼び	スペーサー	A	価格¥
SO-7B型	50	VU 65	22	7,600
	80	VU100	30	8,700
	100	VU125	36	9,800

●長ねじ及び蝶ナットの呼びはM8
●止めビス（丸小ねじ）はM5×12　1個

●打込用スペーサー価格

パラペット厚（H1寸法）150mmまでは、120mmと同一価格です。
151mm以上は、120mmの価格に下記の価格を足してください。

呼び ＼ ※1寸法（mm）	価格¥		
	151〜200	201〜300	301以上
50〜80	1,000	1,500	別途お見積りいたします
100	1,300	2,000	

●施工手順（SO−7B型の場合）

型枠上にルーフドレイン取付け位置の中心線を引いて、固定金具を釘（別売）にて固定する。

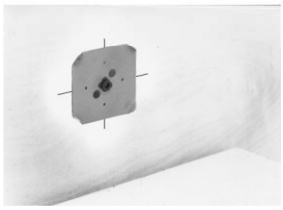

スペーサー（VU管）を固定金具にはめ込み、中央に長ねじをねじ込む。



ルーフドレイン本体をスペーサーの上にセットし、押え金具を蝶ナットで締め込み、本体を固定する。



養生蓋を載せて止めビスにて固定する。コンクリート打設後、蝶ナット、押え金具、長ねじを外し、型枠を解体する。



Ⓗは信頼のブランド

ステンレス製たて型

◇本カタログに掲載したステンレス製ルーフドレインは代表的な製品です。
建物の構造や施工方法、防水工法、使用場所に対応できる製品もございます。

HS-XRG ねじ込式
HS-XR 差込式

打込型
アスファルト・シート防水
屋上用



※写真はHS-XRG

●X寸法(スラブ厚)をご指示ください。
指示がない場合はX＝120でご用意致します。

〈受注生産品〉

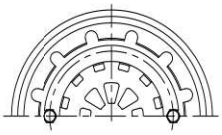

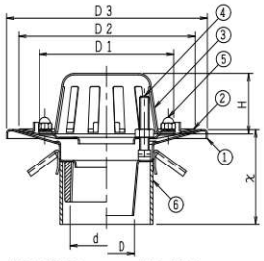

HS-XRG　HS-XR

構成部品表

No.	部品名	材質	表面処理
1	本体	SUS304 ステンレス	電解研磨
2	防水層押え	SUS304 ステンレス	電解研磨
3	ストレーナ	SUS304 ステンレス	電解研磨
4	押えボルト	SUS304 ステンレス	—
5	化粧袋ナット	SUS304 ステンレス	—
6	スペーサー	塩ビ	—

●打込冶具、養生蓋付

価格・寸法表(mm)

製品符号	呼び	ねじ基準径 d	D1	D2	D3	H	X	W.G.T kg	価格¥
HS-XRG	50	59.614	110	145	165	47	80～	3.3	78,400
	65	75.184	150	180	200	47		4.8	83,100
	80	87.884	150	180	200	47		5.2	95,100
	100	113.030	168	205	225	58		5.3	107,000

●流出口は管用テーパねじ

製品符号	呼び	D	D1	D2	D3	H	X	W.G.T kg	価格¥
HS-XR	50	45	110	145	165	47	80～	3.2	52,800
	75	71	150	180	200	47		4.8	62,300
	100	94	168	205	225	58		5.0	71,500

デッキプレート用もございます。



ねじ込式

製品符号	呼び	価格¥
HS-XDG	50	94,100
	65	100,400
	80	115,300
	100	128,000

差込式

製品符号	呼び	価格¥
HS-XD	50	71,800
	75	85,700
	100	99,900

HS-XFG ねじ込式
HS-XF 差込式

打込型
アスファルト・シート防水
バルコニー・廊下用



※写真はHS-XFG

●X寸法(スラブ厚)をご指示ください。
指示がない場合はX＝120でご用意致します。

〈受注生産品〉

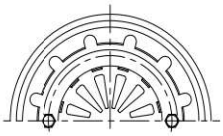

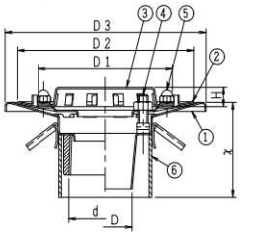

HS-XFG　HS-XF

構成部品表

No.	部品名	材質	表面処理
1	本体	SUS304 ステンレス	電解研磨
2	防水層押え	SUS304 ステンレス	電解研磨
3	ストレーナ	SUS304 ステンレス	電解研磨
4	押えボルト	SUS304 ステンレス	—
5	化粧袋ナット	SUS304 ステンレス	—
6	スペーサー	塩ビ	—

●打込冶具、養生蓋付

価格・寸法表(mm)

製品符号	呼び	ねじ基準径 d	D1	D2	D3	H	X	W.G.T kg	価格¥
HS-XFG	50	59.614	110	145	165	15	80～	1.9	78,400
	65	75.184	150	180	200	29		2.0	83,100
	80	87.884	150	180	200	29		2.1	95,100
	100	113.030	168	205	225	15		2.3	107,000

●流出口は管用テーパねじ

製品符号	呼び	D	D1	D2	D3	H	X	W.G.T kg	価格¥
HS-XF	50	45	110	145	165	15	80～	1.8	52,800
	75	71	150	180	200	29		2.2	62,300
	100	94	168	205	225	15		2.5	71,500

デッキプレート用もございます。



ねじ込式

製品符号	呼び	価格¥
HS-XDFG	50	94,100
	65	100,400
	80	115,300
	100	128,000

差込式

製品符号	呼び	価格¥
HS-XDF	50	71,800
	75	85,700
	100	99,900

ステンレス製たて型

◇本カタログに掲載したステンレス製ルーフドレインは代表的な製品です。
建物の構造や施工方法、防水工法、使用場所に対応できる製品もございます。

HS-XMG ねじ込式
HS-XM 差込式

打込型
モルタル・塗膜防水
屋上用



※写真はHS-XMG

●X寸法（スラブ厚）をご指示ください。
指示がない場合はX＝120でご用意致します。

<受注生産品>

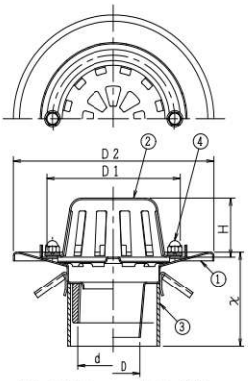

HS-XMG　HS-XM

構成部品表

No.	部品名	材質	表面処理
1	本体	SUS304 ステンレス	電解研磨
2	ストレーナ	SUS304 ステンレス	電解研磨
3	化粧袋ナット	SUS304 ステンレス	ー
4	スペーサー	塩ビ	ー

●打込冶具、養生蓋付

価格・寸法表(mm)

製品符号	呼び	ねじ基準径 d	D1	D2	H	X	W.G.T kg	価格¥
HS-XMG	50	59.614	110	165	47	80～	3.3	59,800
	65	75.184	150	200	47		4.8	64,200
	80	87.884	150	200	47		5.2	71,800
	100	113.030	168	225	58		5.3	91,700

●流出口は管用テーパねじ

製品符号	呼び	D	D1	D2	H	X	W.G.T kg	価格¥
HS-XM	50	45	110	165	47	80～	3.2	40,600
	75	71	150	200	47		4.8	48,200
	100	94	168	225	58		5.0	57,300

デッキプレート用もございます。



ねじ込式

製品符号	呼び	価格¥
HS-XMDG	50	69,500
	65	74,100
	80	84,900
	100	106,700

差込式

製品符号	呼び	価格¥
HS-XMD	50	55,200
	75	65,900
	100	77,300

HS-XMFG ねじ込式
HS-XMF 差込式

打込型
モルタル・塗膜防水
バルコニー・廊下用



※写真はHS-XMFG

●X寸法（スラブ厚）をご指示ください。
指示がない場合はX＝120でご用意致します。

<受注生産品>

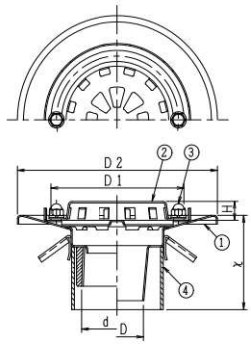

HS-XMFG　HS-XMF

構成部品表

No.	部品名	材質	表面処理
1	本体	SUS304 ステンレス	電解研磨
2	ストレーナ	SUS304 ステンレス	電解研磨
3	化粧袋ナット	SUS304 ステンレス	ー
4	スペーサー	塩ビ	ー

●打込冶具、養生蓋付

価格・寸法表(mm)

製品符号	呼び	ねじ基準径 d	D1	D2	H	X	W.G.T kg	価格¥
HS-XMFG	50	59.614	110	165	15	80～	2.2	59,800
	65	75.184	150	200	29		2.2	64,200
	80	87.884	150	200	29		2.4	71,800
	100	113.030	168	225	15		2.6	91,700

●流出口は管用テーパねじ

製品符号	呼び	D	D1	D2	H	X	W.G.T kg	価格¥
HS-XMF	50	45	110	165	15	80～	1.9	40,600
	75	71	150	200	29		2.1	48,200
	100	94	168	225	15		2.3	57,300

デッキプレート用もございます。



ねじ込式

製品符号	呼び	価格¥
HS-XMDFG	50	69,500
	65	74,100
	80	84,900
	100	106,700

差込式

製品符号	呼び	価格¥
HS-XMDF	50	55,200
	75	65,900
	100	77,300

Ⓗは信頼のブランド

ステンレス製よこ型

◇本カタログに掲載したステンレス製ルーフドレインは代表的な製品です。
建物の構造や施工方法、防水工法、使用場所に対応できる製品もございます。

HS-XL　ねじ込式

打込型
アスファルト・シート防水
屋上用



●X寸法（パラペット厚）をご指示ください。
指示がない場合はX＝120でご用意致します。

<受注生産品>

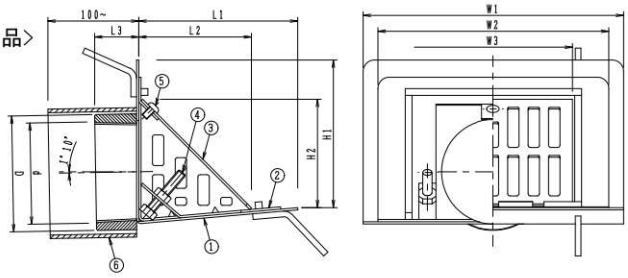

構成部品表

No.	部品名	材質	表面処理
1	本体	SUS304 ステンレス	電解研磨
2	防水層押え	SUS304 ステンレス	電解研磨
3	ストレーナ	SUS304 ステンレス	電解研磨
4	押えボルト	SUS304 ステンレス	ー
5	止めビス	SUS304 ステンレス	ー
6	スペーサー	塩ビ	ー

●打込冶具、養生蓋付

価格・寸法表(mm)

製品符号	呼び	ねじ基準径 d	D	L1	L2	L3	H1	H2	W1	W2	W3	X	W.G.T kg	価格¥
HS-XL	50	59.614	68	120	84	35	110	80	215	191	125	100~	3.1	120,200
	65	75.184	87										3.8	126,800
	80	87.884	102	140	99	39	130	95	230	204	140		4.6	137,500
	100	113.030	127	150	112	45	140	108	249	219	155		5.0	148,700
	125	138.430	154	180	144	48	170	140	275	255	185		7.4	283,100
	150	163.830	180	215	171	52	200	170	320	300	210		7.6	340,300

●流出口は管用テーパねじ

HS-XML　ねじ込式

打込型
モルタル・塗膜防水
屋上用

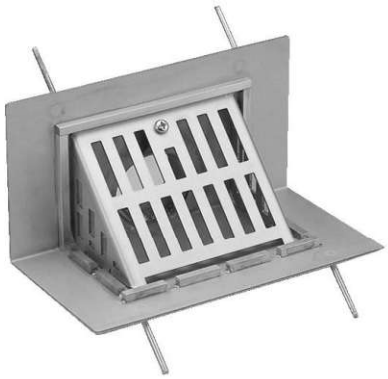

●X寸法（パラペット厚）をご指示ください。
指示がない場合はX＝120でご用意致します。

<受注生産品>

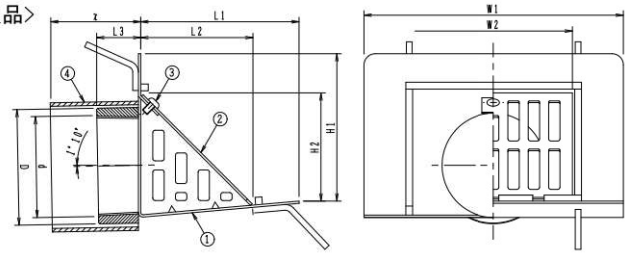

構成部品表

No.	部品名	材質	表面処理
1	本体	SUS304 ステンレス	電解研磨
2	ストレーナ	SUS304 ステンレス	電解研磨
3	止めビス	SUS304 ステンレス	ー
4	スペーサー	塩ビ	ー

●打込冶具、養生蓋付

価格・寸法表(mm)

製品符号	呼び	ねじ基準径 d	D	L1	L2	L3	H1	H2	W1	W2	X	W.G.T kg	価格¥
HS-XML	50	59.614	68	120	84	35	110	80	215	125	100~	3.1	94,100
	65	75.184	87									3.8	110,200
	80	87.884	102	140	99	39	130	95	230	140		4.6	120,100
	100	113.030	127	150	112	45	140	108	249	155		5.0	127,300
	125	138.430	154	180	144	48	170	140	275	185		7.4	259,300
	150	163.830	180	215	171	52	200	170	320	210		7.6	308,300

●流出口は管用テーパねじ

㊓は信頼のブランド

ルーフドレイン

8

EHシリーズ

名　称	製　品　名	頁	備　　考
排水金物	EH-DS	286	
	EH-DS-PU	286	差込式（VP・VU）
	EH-DS-GPU	287	〃
	EH-CL-PU	287	〃
床上掃除口	EH-COA	288	
	EH-COA-PU	288	差込式（VP・VU）
	EH-COA-GPU	288	〃
	EH-PCO-PU	289	〃
	EH-PCO-GPU	289	〃
掃兼ドレン	EH-PCD-PU	290	〃
	EH-PCD-GPU	290	〃
洗濯機用排水金物	EH-LC-PU	290	〃
防虫網	EH-NVP-PU	291	差込式（VP・VU）
ステンレス製 散水栓ボックス	EH-SBG-9	292	土間埋設型
	EH-SBG-10	292	〃
	EH-SBG-11	292	〃
	EH-SBG-12	292	〃
	EH-SBW-13	293	壁埋設型
	EH-SBW-14	293	〃
	EH-SBW-15	293	〃
	EH-SBW-16	293	〃
鋳鉄製防護ふた	AHF-14・25	294	
	AHF-8	294	

Ⓗは信頼のブランド

排水金物

EH-DS

非防水層用



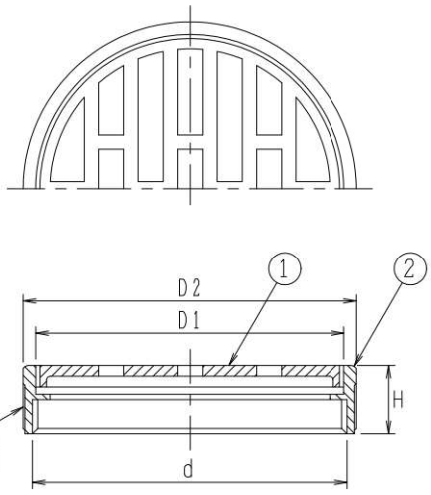

●ストレーナはねじ込み式。
●流水口は管用平行ねじ。

構成部品表

No.	部品名	材質		表面処理
1	ストレーナ	CAC203	黄銅	クロームめっき
2	金具枠	CAC203	黄銅	クロームめっき

価格・寸法表(mm)

	呼び	ねじ基準径 d	D1	D2	H	W.G.T kg	価格 ¥
	40	47.803	48	55	20	0.13	4,100
	50	59.614	59	66	20	0.16	5,000
	65	75.184	73	81	18	0.20	5,300
	80	87.884	86	93	19	0.24	6,400
	100	113.030	110	118	20	0.38	8,100
*	125	138.430	137	145	28	0.68	21,600
*	150	163.830	162	173	32	1.09	38,300

＊印は製造中止予定品

EH-DS-PU

差込式





VU用アダプター

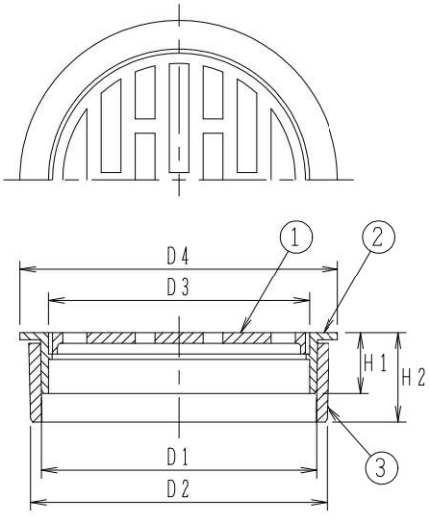

●ストレーナはねじ込式。
●硬質ポリ塩化ビニル管(VP・VU管)差込用。
※VP管にてご使用の際はアダプターを外してご使用ください。
●金具枠の取付時には接着剤をご使用ください。

構成部品表

No.	部品名	材質		表面処理
1	ストレーナ	CAC203	黄銅	クロームめっき
2	金具枠	CAC203	黄銅	クロームめっき
3	VU用アダプター	塩ビ		ー

価格・寸法表(mm)

呼び	VP用		VU用		D3	D4	W.G.T kg	価格 ¥
	D1	H1	D2	H2				
40	40	15	44	26	37	48	0.07	3,200
50	51	15	56	26	47	60	0.10	3,600
65	67	15	71	26	63	76	0.14	4,600
80	77	17	83	25	73	89	0.19	5,500
100	100	17	107	25	96	114	0.29	7,100
125	125	30	131	31	121	140	0.72	16,900
150	146	32	154	33	137	165	1.01	21,700

排水金物

EH-DS-GPU

差込式





VU用アダプター

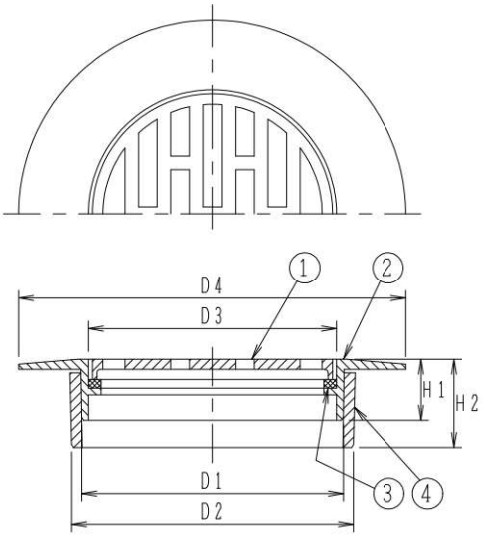

構成部品表

No.	部品名	材質	表面処理
1	ストレーナ	CAC203 黄銅	クロームめっき
2	金具枠	CAC203 黄銅	クロームめっき
3	パッキン	NR 天然ゴム	ー
4	VU用アダプター	塩ビ	ー

価格・寸法表(mm)

呼び	VP用		VU用		D3	D4	W.G.T	価格
	D1	H1	D2	H2			kg	¥
40	40	16	44	27	37	64	0.10	4,400
50	51	16	56	27	47	76	0.15	4,700
65	67	18	71	27	63	102	0.22	6,700
80	77	18	83	26	73	114	0.29	7,900
100	100	18	107	26	96	143	0.43	9,500

●ストレーナはねじ込み式。
●硬質ポリ塩化ビニル管(VP・VU管)差込用。
※VP管を使用の際はアダプターを外してご使用ください。
●金具枠取付時には接着剤をご使用ください。

EH-CL-PU

差込式





VU用アダプター

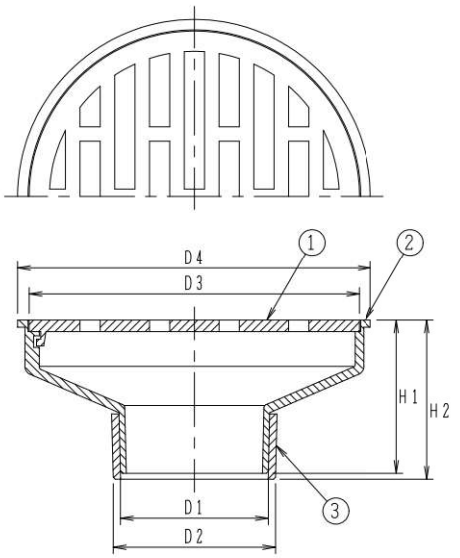

構成部品表

No.	部品名	材質	表面処理
1	ストレーナ	CAC203 黄銅	クロームめっき
2	金具枠	CAC203 黄銅	クロームめっき
3	VU用アダプター	塩ビ	ー

価格・寸法表(mm)

呼び	VP用		VU用		D3	D4	W.G.T	価格
	D1	H1	D2	H2			kg	¥
50	51	53	56	55	114	122	0.56	21,400
80	77	64	83	64	165	180	1.55	55,100

●ストレーナはロック式。
●硬質ポリ塩化ビニル管(VP・VU管)差込用。
※VP管を使用の際はアダプターを外してご使用ください。
●金具枠取付時には接着剤をご使用ください。

Ⓗは信頼のブランド

床上掃除口

EH-COA

非防水層用



●ねじ込み式ふた。
●流水口は管用平行ねじ。

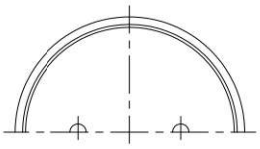

構成部品表

No.	部品名	材質	表面処理
1	ふた	CAC203 黄銅	クロームめっき
2	金具枠	CAC203 黄銅	クロームめっき
3	パッキン	NR 天然ゴム	ー

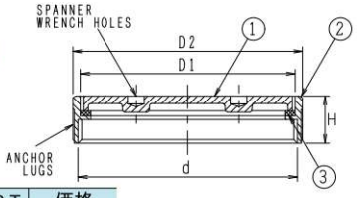

価格・寸法表(mm)

呼び	ねじ基準径 d	D1	D2	H	W.G.T kg	価格 ¥
40	47.803	48	55	20	0.14	4,800
50	59.614	59	66	20	0.17	5,300
65	75.184	73	81	18	0.22	6,300
80	87.884	86	92	19	0.32	7,800
100	113.030	110	117	20	0.50	9,800
125	138.430	137	145	27	0.84	24,500
150	163.830	162	173	32	1.29	38,100

●開閉にはCO自在ハンドル(25ページ参照)をご使用ください。

EH-COA-PU

差込式



VU用アダプター

●ねじ込み式ふた。
●硬質ポリ塩化ビニル管(VP・VU管)差込用。
※VP管にてご使用の際はアダプターを外してご使用ください。
●金具枠の取付時には接着剤をご使用ください。

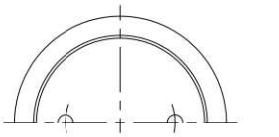

構成部品表

No.	部品名	材質	表面処理
1	ふた	CAC203 黄銅	クロームめっき
2	金具枠	CAC203 黄銅	クロームめっき
3	パッキン	NR 天然ゴム	ー
4	VU用アダプター	塩ビ	ー

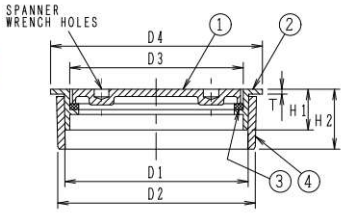

価格・寸法表(mm)

呼び	VP用 D1	VP用 H1	VU用 D2	VU用 H2	T	D3	D4	W.G.T kg	価格 ¥
40	40	15	44	26	2.0	37	48	0.09	3,200
50	51	15	56	26	2.0	47	60	0.13	4,000
65	67	15	71	26	2.0	63	76	0.18	4,800
80	77	17	83	25	2.0	73	89	0.24	6,100
100	100	17	107	25	2.0	96	114	0.34	8,000
125	125	30	131	31	3.0	121	140	0.90	19,500
150	146	32	154	33	3.5	137	165	1.24	24,000

●開閉にはCO自在ハンドル(25ページ参照)をご使用ください。

EH-COA-GPU

差込式



VU用アダプター

●ねじ込み式ふた。
●硬質ポリ塩化ビニル管(VP・VU管)差込用。
※VP管にてご使用の際はアダプターを外してご使用ください。
●金具枠の取付時には接着剤をご使用ください。

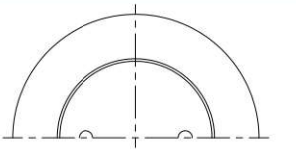

構成部品表

No.	部品名	材質	表面処理
1	ふた	CAC203 黄銅	クロームめっき
2	金具枠	CAC203 黄銅	クロームめっき
3	パッキン	NR 天然ゴム	ー
4	VU用アダプター	塩ビ	ー

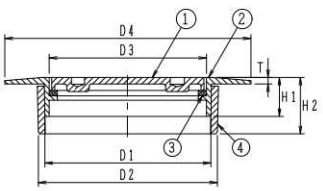

価格・寸法表(mm)

呼び	VP用 D1	VP用 H1	VU用 D2	VU用 H2	D3	D4	W.G.T kg	価格 ¥
40	40	16	44	27	37	64	0.13	4,400
50	51	16	56	27	47	76	0.17	5,000
65	67	18	71	27	63	102	0.23	7,200
80	77	18	83	26	73	114	0.34	7,700
100	100	18	107	27	96	143	0.55	9,800
125	125	25	131	33	121	175	1.02	26,000
150	146	25	154	34	137	200	1.40	42,600

●開閉にはCO自在ハンドル(25ページ参照)をご使用ください。

床上掃除口

EH-PCO-PU

差込式



VU用アダプター

●ワンプッシュ式ふた。
●硬質ポリ塩化ビニル管（VP・VU管）差込用。
※VP管にてご使用の際はアダプターを外してご使用ください。
●金具枠の取付時には接着剤をご使用ください。

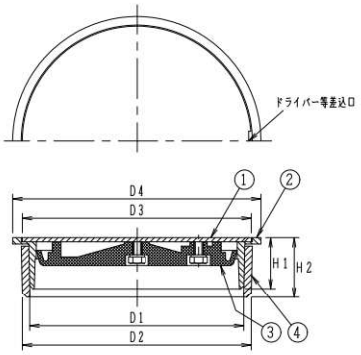

構成部品表

No.	部品名	材質	表面処理
1	ふた	SUS304 ステンレス	ー
2	金具枠	CAC203 黄銅	クロームめっき
3	密閉キャップ	樹脂	ー
4	VU用アダプター	塩ビ	ー

価格・寸法表(mm)

呼び	VP用		VU用		D3	D4	W.G.T	価格
	D1	H1	D2	H2			kg	¥
40	40	21	44	28	36	50	0.12	6,000
50	51	20	56	28	56	62	0.15	6,400
65	67	21	71	30	69	78	0.23	7,900
80	77	25	83	29	83	91	0.30	11,000
100	100	24	107	28	107	116	0.44	14,300

EH-PCO-GPU

差込式



VU用アダプター

●ワンプッシュ式ふた。
●硬質ポリ塩化ビニル管（VP・VU管）差込用。
※VP管にてご使用の際はアダプターを外してご使用ください。
●金具枠の取付時には接着剤をご使用ください。

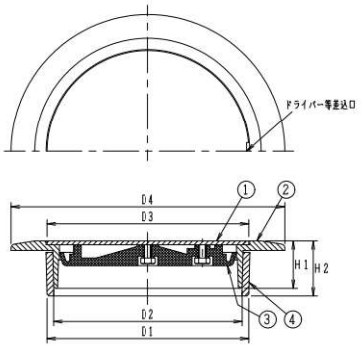

構成部品表

No.	部品名	材質	表面処理
1	ふた	SUS304 ステンレス	ー
2	金具枠	CAC203 黄銅	クロームめっき
3	密閉キャップ	樹脂	ー
4	VU用アダプター	塩ビ	ー

価格・寸法表(mm)

呼び	VP用		VU用		D3	D4	W.G.T	価格
	D1	H1	D2	H2			kg	¥
40	40	21	44	27	38	65	0.15	6,700
50	51	21	56	28	56	85	0.20	7,400
65	67	22	71	28	68	105	0.34	10,600
80	77	25	83	29	83	115	0.41	11,600
100	100	25	107	29	107	145	0.64	17,000

Ⓗは信頼のブランド

掃兼ドレン

EH-PCD-PU

差込式



VU用アダプター

●ワンプッシュ式ふた、ストレーナ付。
●硬質ポリ塩化ビニル管（VP・VU管）差込用。
※VP管にてご使用の際はアダプターを外してご使用ください。
●金具枠の取付時には接着剤をご使用ください。

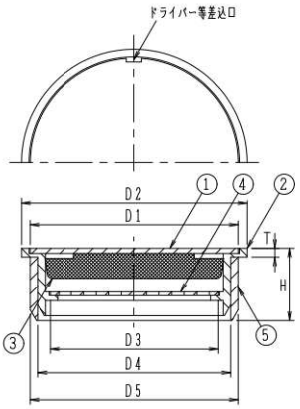

構成部品表

No.	部品名	材質	表面処理
1	ふた	SUS304 ステンレス	ー
2	金具枠	CAC203 黄銅	クロームめっき
3	密閉キャップ	樹脂	ー
4	中目皿	CAC203 黄銅	クロームめっき
5	VU用アダプター	塩ビ	ー

価格・寸法表(mm)

呼び	D1	D2	D3	D4	D5	H	T	W.G.T kg	価格 ¥
50	56	62	42	51	56	26	3.0	0.15	10,700
65	71	78	52	67	71	29	3.5	0.20	13,200
80	83	90	67	77	83	29	3.5	0.30	18,500
100	107	116	87	100	107	29	4.0	0.42	21,000
125	131	140	112	125	131	32	6.0	1.02	63,800

EH-PCD-GPU

差込式



VU用アダプター

●ワンプッシュ式ふた、ストレーナ付。
●硬質ポリ塩化ビニル管（VP・VU管）差込用。
※VP管にてご使用の際はアダプターを外してご使用ください。
●金具枠の取付時には接着剤をご使用ください。

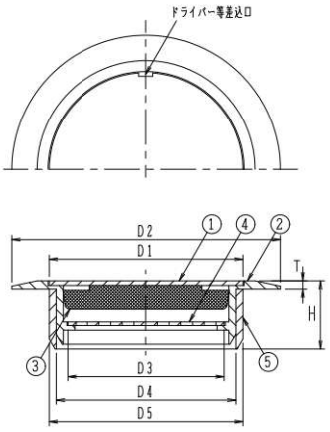

構成部品表

No.	部品名	材質	表面処理
1	ふた	SUS304 ステンレス	ー
2	金具枠	CAC203 黄銅	クロームめっき
3	密閉キャップ	樹脂	ー
4	中目皿	CAC203 黄銅	クロームめっき
5	VU用アダプター	塩ビ	ー

価格・寸法表(mm)

呼び	D1	D2	D3	D4	D5	H	T	W.G.T kg	価格 ¥
50	56	85	38	51	56	29	3	0.20	13,600
65	71	105	55	67	71	29	3	0.30	17,000
80	83	115	65	77	83	29	4	0.45	20,800
100	107	145	87	100	107	29	4	0.60	26,800
125	131	175	112	125	131	32	6	1.50	83,600

洗濯機用排水金具

EH-LC-PU

差込式



VU用アダプター

●樹脂製キャップ・ホースホルダー付。
●硬質ポリ塩化ビニル管（VP・VU管）差込用。
※VP管にてご使用の際はアダプターを外してご使用ください。
●金具枠の取付時には接着剤をご使用ください。

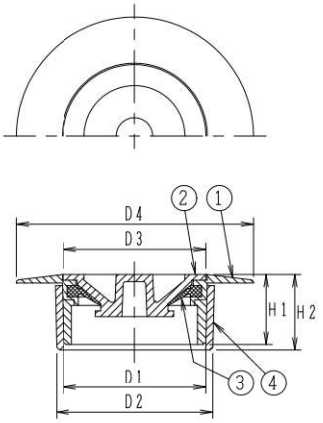

構成部品表

No.	部品名	材質	表面処理
1	金具枠	CAC203 黄銅	クロームめっき
2	キャップ	ABS 樹脂	ー
3	ホースホルダー	CR クロロプレンゴム	ー
4	VU用アダプター	塩ビ	ー

価格・寸法表(mm)

呼び	VP用		VU用		D3	D4	W.G.T kg	価格 ¥
	D1	H1	D2	H2				
50	51	25	56	27	51	85	0.14	6,000

防虫網

EH-NVP-PU

差込式



VU用アダプター

●金網は各サイズとも16メッシュです。
●硬質ポリ塩化ビニル管（VP・VU管）差込用。
※VP管にてご使用の際はアダプターを外してご使用ください。
●金具枠の取付時には接着剤をご使用ください。

構成部品表

No.	部品名	材質	表面処理
1	金網	SUS304 ステンレス	ー
2	金具枠	CAC203 黄銅	クロームめっき
3	VU用アダプター	塩ビ	ー

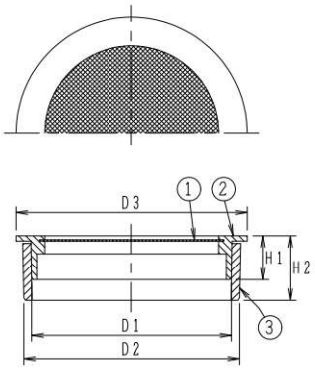

価格・寸法表(mm)

呼び	VP用		VU用		D3	W.G.T	価格
	D1	H1	D2	H2		kg	¥
40	40	15	44	26	48	0.08	3,900
50	51	15	56	26	60	0.10	4,100
65	67	15	71	26	76	0.14	5,400
80	77	17	83	25	89	0.17	6,400
100	100	17	107	25	114	0.25	8,100
125	125	30	131	31	140	0.47	18,600
150	146	32	154	33	165	0.66	26,200
200	194	32	202	35	216	1.20	76,600

EHシリーズ

Ⓗは信頼のブランド

ステンレス製散水栓ボックス（土間埋設型）

EH-SBG-9



●標準重量 1.7kg
●カバーはヘアライン仕上げ。

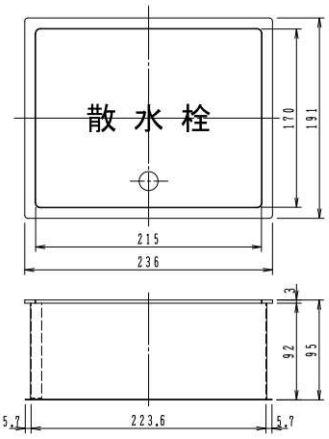

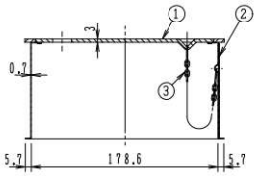

構成部品表

No.	部品名	材質
1	カバー	SUS304 ステンレス
2	受枠	SUS304 ステンレス
3	鎖	SUS304 ステンレス

価格¥
13,900

EH-SBG-10



●標準重量 1.7kg
●カバーはヘアライン仕上げ。

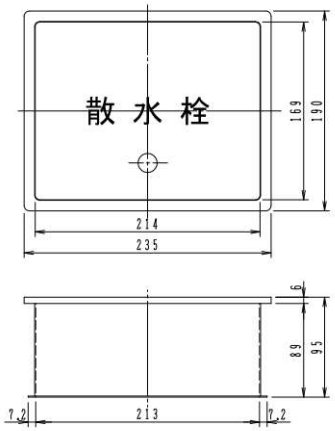

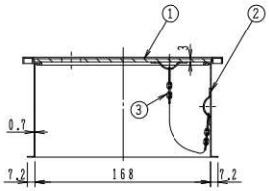

構成部品表

No.	部品名	材質
1	カバー	SUS304 ステンレス
2	受枠	SUS304 ステンレス
3	鎖	SUS304 ステンレス

価格¥
18,400

EH-SBG-11

鍵付



●標準重量 1.7kg
●カバーはヘアライン仕上げ。

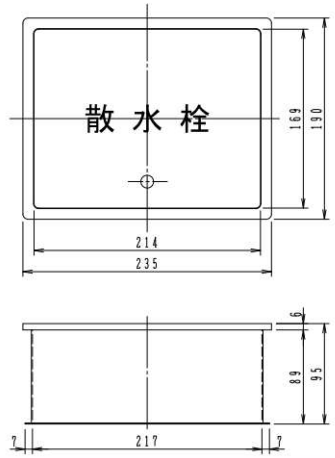

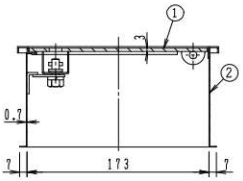

構成部品表

No.	部品名	材質
1	カバー	SUS304 ステンレス
2	受枠	SUS304 ステンレス

価格¥
31,700

EH-SBG-12

鍵付



●標準重量 1.7kg
●カバーはヘアライン仕上げ。

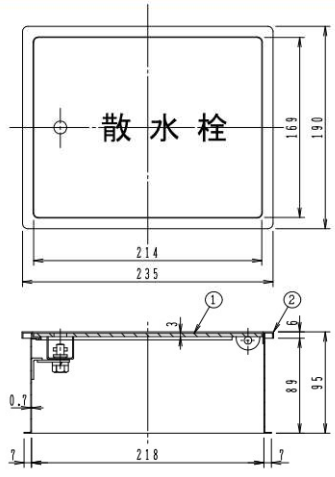

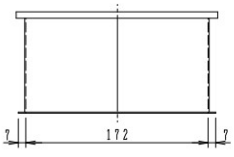

構成部品表

No.	部品名	材質
1	カバー	SUS304 ステンレス
2	受枠	SUS304 ステンレス

価格¥
31,700

ステンレス製散水栓ボックス（壁埋設型）

EH-SBW-13



●標準重量　1.5kg
●カバーはヘアライン仕上げ。
●裏板付（裏板なしも製作致します）。

＊製造中止予定品

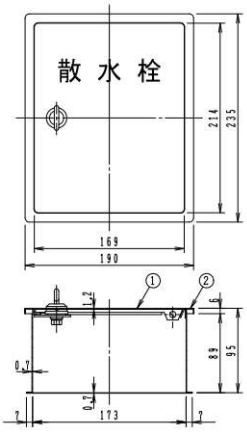

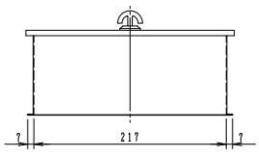

構成部品表

No.	部品名	材質
1	カバー	SUS304　ステンレス
2	受枠	SUS304　ステンレス

価格¥	
裏板付	28,100
裏板なし	21,900

◆取手が壁面より突出します。
設置場所の選定にご留意ください。

EH-SBW-14

鍵付



●標準重量　1.5kg
●カバーはヘアライン仕上げ。
●裏板付（裏板なしも製作致します）。

＊製造中止予定品

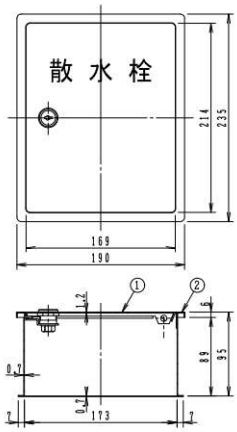

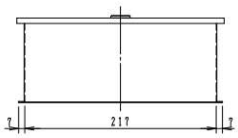

構成部品表

No.	部品名	材質
1	カバー	SUS304　ステンレス
2	受枠	SUS304　ステンレス

価格¥	
裏板付	30,500
裏板なし	24,400

EH-SBW-15



●標準重量　1.5kg
●カバーはヘアライン仕上げ。
●裏板付（裏板なしも製作致します）。

＊製造中止予定品

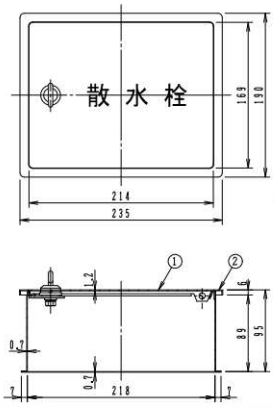

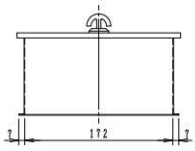

構成部品表

No.	部品名	材質
1	カバー	SUS304　ステンレス
2	受枠	SUS304　ステンレス

価格¥	
裏板付	28,100
裏板なし	21,900

◆取手が壁面より突出します。
設置場所の選定にご留意ください。

EH-SBW-16

鍵付



●標準重量　1.5kg
●カバーはヘアライン仕上げ。
●裏板付（裏板なしも製作致します）。

＊製造中止予定品

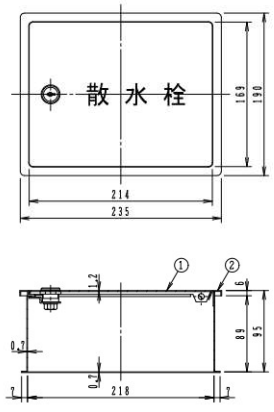

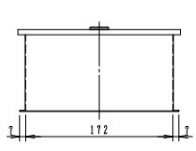

構成部品表

No.	部品名	材質
1	カバー	SUS304　ステンレス
2	受枠	SUS304　ステンレス

価格¥	
裏板付	30,500
裏板なし	24,400

EHシリーズ

Ⓗは信頼のブランド

鋳鉄製　防護ふた

AHF−14・25

＊製造中止予定品



●荷重区分　T−14・25

総重量 25トンを超える車輌が通行しない場所に設置してください。

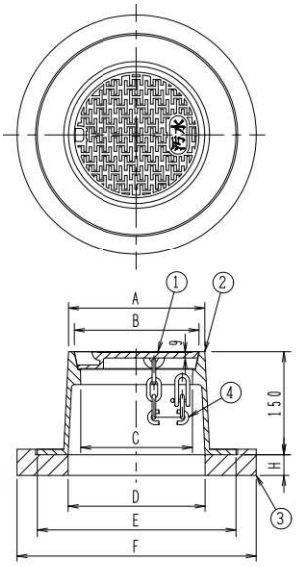

構成部品表

No.	部品名	材質	表面処理
1	ふた	FCD600　ダクテツ	錆止め塗装
2	受枠	FCD600　ダクテツ	錆止め塗装
3	台座	再生プラスチック	ー
4	鎖	SUS304　ステンレス	ー

価格・寸法表(mm)

	呼び	A	B	C	D	E	F	H	W.G.T kg	価格 ¥
	150	202	186	168	208	288	350	30	20	43,700
	200	268	252	231	240	342	440	60	23	57,400
△	300	427	403	376	400	523	620	60	32	—

△印は製造中止品

●「汚水」文字入り。

AHF−8

＊製造中止予定品



●荷重区分　T−8

総重量 8トンを超える車輌が通行しない場所に設置してください。

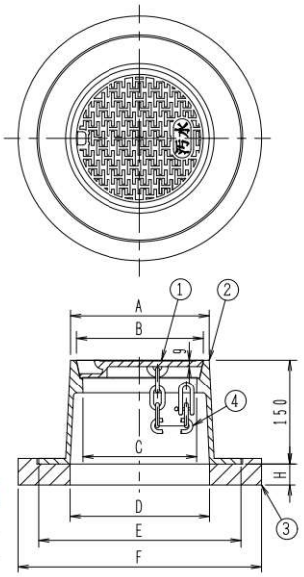

構成部品表

No.	部品名	材質	表面処理
1	ふた	FC200　鋳鉄	錆止め塗装
2	受枠	FC200　鋳鉄	錆止め塗装
3	台座	再生プラスチック	ー
4	鎖	SUS304　ステンレス	ー

価格・寸法表(mm)

	呼び	A	B	C	D	E	F	H	W.G.T kg	価格 ¥
△	150	202	186	168	208	288	350	30	20	—
	200	268	252	231	240	342	440	60	21	45,700

△印は製造中止品

●「汚水」文字入り。



樹脂製　差し込口内ふた

CV−R　は　190ページを参照ください。

EHシリーズ

㊊は信頼のブランド

EHシリーズ

9

TOHIN

名　称	頁	備　考
ブロワー	298	
クリーナー	299	
その他の製品	300	

TOHINブロワー主力製品のご案内

HAシリーズ



HA−30・40・60・80・100・120



HA−150・200

型　式	吐出口径	定格電圧	消費電力	周 波 数	定格圧力	吐出空気量 (ℓ/min)	重　量
HA−30	外径φ19mm (VP 13A)	AC−100V	28W	50/60Hz	12kPa	30	4.0kg
HA−40	外径φ19mm (VP 13A)	AC−100V	33W	50/60Hz	12kPa	40	4.0kg
HA−60	外径φ19mm (VP 13A)	AC−100V	32W	50/60Hz	15kPa	60	6.0kg
HA−80	外径φ19mm (VP 13A)	AC−100V	48W	50/60Hz	15kPa	80	6.0kg
HA−100	外径φ19mm (VP 13A)	AC−100V	68W	50/60Hz	17kPa	100	6.0kg
HA−120	外径φ19mm (VP 13A)	AC−100V	75W	50/60Hz	18kPa	120	6.0kg
HA−150	外径φ26mm (VP 20A)	AC−100V	115/125W	50/60Hz	20kPa	150	10.0kg
HA−200	外径φ26mm (VP 20A)	AC−100V	175/185W	50/60Hz	20kPa	200	10.0kg

SDシリーズ



型　式	ブロワー呼称	吐出口径	モートル出力	周波数	ブロワー回転数	吐出空気量 (ℓ/min) 0.01MPa	0.02MPa	0.03MPa	Vプーリー ブロワー	モートル	Vベルト	オイル量 (有効量)	概算重量
SD-120	1/2″N	3/4″ (20A)	150W	50Hz	480r.p.m.	124	120	114	7″	2 1/2″	M-33	1000cc (650cc)	29.5kg
				60Hz	480r.p.m.	124	120	114	7″	2″	M-33		
SD-150s	1/2″N	3/4″ (20A)	200W	50Hz	600r.p.m.	156	150	145	7″	3″	M-33	1000cc (650cc)	30.0kg
				60Hz	600r.p.m.	156	150	145	7″	2 1/2″	M-33		
SD-200s	1/2″S	3/4″ (20A)	250W	50Hz	600r.p.m.	205	200	195	7″	3″	M-33	1000cc (650cc)	30.0kg
				60Hz	600r.p.m.	205	200	195	7″	2 1/2″	M-33		

FDシリーズ



型　式	ブロワー呼称	吐出口径	モートル出力	周波数	ブロワー回転数	吐出空気量 (ℓ/min) 0.01MPa	0.02MPa	0.03MPa	Vプーリー ブロワー	モートル	Vベルト	オイル量 (有効量)	概算重量
FD-250s	3/4″	3/4″ (20A)	300W	50Hz	540r.p.m.	265	250	237	8″	3″	A-35	1200cc (900cc)	47kg
				60Hz	540r.p.m.	265	250	237	8″	2 1/2″	A-35		
FD-300s	3/4″S	3/4″ (20A)	300W	50Hz	450r.p.m.	310	300	292	8″	2 1/2″	A-35	1200cc (900cc)	53kg
				60Hz	450r.p.m.	310	300	292	8″	2″	A-35		

HCシリーズ



HC-40s



HC-80s

型　式	吐出口径	モートル出力	周波数	ブロワー回転数	吐出空気量 (m³/min) 0.01MPa	0.02MPa	0.03MPa	0.04MPa	0.05MPa	Vプーリー ブロワー	モートル	Vベルト	オイル量 (有効量)	概算重量 (標準仕様) 製品	木枠梱包品
HC-251s	3/4″ (20A)	0.4kw	50Hz	450r.p.m.	0.31	0.30	0.29	0.29	0.28	8″A1	2 1/2″A1	A-40	1.5ℓ (1.1ℓ)	44kg	51kg
			60Hz	450r.p.m.	0.31	0.30	0.29	0.29	0.28	8″A1	2″A1	A-40			
HC-30s	1″ (25A)	0.4kw	50Hz	460r.p.m.	0.36	0.35	0.34	0.33	0.32	10″A1	3 1/4″A1	A-44	1.5ℓ (1.1ℓ)	50kg	57kg
			60Hz	460r.p.m.	0.36	0.35	0.34	0.33	0.32	10″A1	2 3/4″A1	A-44			
HC-301s	1″ (25A)	0.75kw	50Hz	520r.p.m.	0.42	0.41	0.40	0.39	0.38	10″A1	3 1/2″A1	A-45	1.5ℓ (1.1ℓ)	50kg	57kg
			60Hz	520r.p.m.	0.42	0.41	0.40	0.39	0.38	10″A1	3″A1	A-44			
HC-301H	1″ (25A)	0.75kw	50Hz	650r.p.m.	0.52	0.51	0.50	0.49	0.48	8″A1	呼び85A1	SA-41	1.5ℓ (1.1ℓ)	50kg	57kg
			60Hz	650r.p.m.	0.52	0.51	0.50	0.49	0.48	8″A1	3″A1	SA-41			
HC-40s	1 1/4″ (32A)	0.75kw	50Hz	500r.p.m.	0.66	0.65	0.63	0.61	0.59	12″A2	4″A2	A-52	2.5ℓ (1.7ℓ)	80kg	88kg
			60Hz	500r.p.m.	0.66	0.65	0.63	0.61	0.59	12″A2	3 1/2″A2	A-52			
HC-401s	1 1/4″ (32A)	1.5kw	50Hz	580r.p.m.	0.80	0.77	0.74	0.71	0.67	12″A2	4 1/2″A2	A-52	2.5ℓ (1.7ℓ)	85kg	93kg
			60Hz	580r.p.m.	0.80	0.77	0.74	0.71	0.67	12″A2	4″A2	A-52			
HC-50s	1 1/2″ (40A)	1.5kw	50Hz	430r.p.m.	1.14	1.12	1.09	1.06	1.02	14″A2	4″A2	A-64	3.5ℓ (2.3ℓ)	120kg	130kg
			60Hz	430r.p.m.	1.14	1.12	1.09	1.06	1.02	14″A2	3 1/2″A2	A-64			
HC-501s	1 1/2″ (40A)	2.2kw	50Hz	500r.p.m.	1.44	1.42	1.39	1.36	1.32	14″A2	4 1/2″A2	A-64	3.5ℓ (2.3ℓ)	125kg	135kg
			60Hz	500r.p.m.	1.44	1.42	1.39	1.36	1.32	14″A2	4″A2	A-64			
HC-60s	2″ (50A)	2.2kw	50Hz	450r.p.m.	1.90	1.87	1.82	1.77	1.71	16″B2	5″B2	B-74	5.5ℓ (3.8ℓ)	190kg	223kg
			60Hz	450r.p.m.	1.90	1.87	1.82	1.77	1.71	16″B2	4″B2	B-72			
HC-80s	2 1/2″ (65A)	3.7kw	50Hz	390r.p.m.	2.82	2.74	2.66	2.59	2.50	18″B2	5″B2	B-84	8.0ℓ (6.0ℓ)	250kg	288kg
			60Hz	390r.p.m.	2.82	2.74	2.66	2.59	2.50	18″B2	4″B2	B-84			
HC-100s	3″ (80A)	5.5kw	50Hz	390r.p.m.	4.32	4.28	4.25	4.18	4.11	20″B3	5 1/2″B3	B-93	20.0ℓ (16.0ℓ)	375kg	417kg
			60Hz	390r.p.m.	4.32	4.28	4.25	4.18	4.11	20″B3	4 1/2″B3	B-93			

工業用・業務用・店舗用クリーナー

TOHIN ハイパワークリーナー

微粉塵から土砂、金属片、水、油までクリーンな環境づくり!

『人にやさしい環境づくり』をテーマとして開発された新型クリーナーシリーズです。
静かな運転音、移動し易い軽量タイプ、従来の常識を破ったお買得価格はクリーナーのTOHINが自信を持ってお薦めします。



ミクロの塵埃まで完全清掃

強力な吸引力と三重フィルターシステムにより、0.3ミクロンのチリ、細菌を99.83%キャッチします。粒圣の大きな粉塵は全て、紙パックフィルターに回収されます。着脱が簡単で手を汚さずにできます。

■消費電力／1,000W ■電圧／100V
■音／65ホーン（3m） ■寸法／413×413×570㎜

AS-10M型



業務用クリーナーの決定版

小型ながら吸引力は大型なみ、しかも吸入ホースも一般のクリーナーより一回り大きい内径40φと本格派。タンクはステンレス製(38ℓ)で腐食の心配がありません。

■消費電力／1,000W ■電圧／100V
■音／65ホーン（3m） ■寸法／413×413×760㎜

AS-27型



AS-27タンク回転式

モーター部を取り外し、タンクを回転させれば回収物を簡単に取り出すことができます。

■消費電力／1,000W ■電圧／100V
■音／65ホーン（3m） ■寸法／480×700×950㎜

AS-27R型



産業用強力2連モーター式

1kWの強力バキュームブロワーを2台搭載した強力バキュームクリーナーです。タンクはステンレス製(77ℓ)、しかも回収物の廃棄に便利な回転タンク仕様です。
また、パワー2段切換えの省エネタイプです。

■消費電力／2,000W ■電圧／200V（単相）
■音／70ホーン（3m） ■寸法／568×730×1050㎜

AS-590



フロントスキージータイプ

店舗や工場などのフロアーを移動するだけで吸水できる吸口一体型です。2台の強力バキュームブロワーが効率よく吸水します。付属の清掃引用アタッチメントを使用すれば、粉塵や固形物の回収もOKです。タンクはステンレス製（77ℓ）、回転タンク仕様です。パワー2段切換えの省エネタイプです。

■消費電力／2,000W ■電圧／200V（単相）
■音／70ホーン（3m） ■寸法／600×850×1050㎜

AS-590S



産業用超強力3連モーター式

産業用クリーナーの決定版です。1kWの強力バキュームブロワーを3台搭載。パワーは抜群、従来のクリーナーで吸引できなかった高比重の物質を50φホースでスピード回収します。
パワー3段切換えの省エネタイプ、タンクはステンレス製（77ℓ）、回転タンク仕様です。

■消費電力／3,000W ■電圧／200V（単相）
■音／70ホーン（3m） ■寸法／ 568×730×1050㎜

AS-600



超高性能ULPAフィルターの採用により、高効率濾過を実現!

超高性能 クリーンルーム掃除機 AS-100M型

0.1ミクロンの微粒子を99.99%捕集

強力な吸引力と四重フィルターシステムによって0.1ミクロンのチリ、
細菌を99.99%キャッチします。
排気は完全クリーンエアーでチリや細菌が室内に飛散しません。

■消費電力／1,000W ■電圧／100V ■音／65ホーン（3m） ■寸法／413×413×663㎜

その他、主な製品のご案内



デュープレックス
女性も簡単に操作できる
床面／カーペット洗浄機



エアーペール
コンプレッサーエアーを使用する
バキュームクリーナー。ペール缶
がそのままDry&Wet兼用



パワーバック
従来の可搬式バキュームクリーナーでは
実現することができなかった高真空・大
風量タイプのバキュームマシン

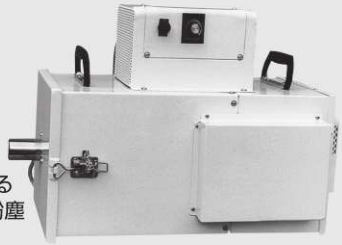

**小型マイクロ
高圧集塵機**
各種の作業工程で発生する
0.1～0.3ミクロンの微粉塵
を回収



エアークーラー
コンプレッサーエアーを
供給するだけで−65℃
(温度差)の冷気を発生



ペールバキューム
ペール缶タイプの万能バキューム
クリーナー



バキュームクリーナー
各種加工作業に発生する切削片、
スクラップ等をその場で長時間
連続的に回収が可能

TOHIN

※商品の詳細についてはホームページをご覧ください。

URL http://www.tohin.co.jp Email:info@tohin.co.jp

総発売元 **東浜商事株式会社** 製造元 **東浜工業株式会社**

本　　社	〒101-0061	東京都千代田区三崎町 2-20-7	☎03-3221-7841(代)	FAX 03-3230-3420
札幌営業所	〒003-0011	札幌市白石区中央一条 5-11-16	☎011-821-6312(代)	FAX 011-842-2619
名古屋営業所	〒454-0976	名古屋市中川区服部 2-1204	☎052-432-5485(代)	FAX 052-432-5513
大阪営業所	〒564-0051	大阪府吹田市豊津町 17-35	☎06-6380-1031(代)	FAX 06-6380-1039
福岡営業所	〒812-0893	福岡市博多区那珂 1-29-23	☎092-441-1424(代)	FAX 092-431-4817
久喜工場	〒346-0028	埼玉県久喜市河原井町 13	☎0480-22-7945(代)	FAX 0480-22-7949
清久工場	〒346-0035	埼玉県久喜市清久町 6-3	☎0480-23-2600(代)	FAX 0480-23-3949

※ハイパワークリーナー製品は ISO9001/2000年度版 認証取得

10

参考資料

規　格	記　号	規格番号	頁
ねずみ鋳鉄品	FC 150 FC 200	JIS G 5501	302
球状黒鉛鋳鉄品	FCD 450-10 FCD 500-7	JIS G 5502	302
ステンレス鋼鋳鋼品	SCS13 SCS14	JIS G 5121	302
銅及び銅合金鋳物	CAC202	JIS H 5120	303
アルミニウム合金鋳物	AC7A	JIS H 5202	303
鋳造品-寸法公差方式及び削り代方式		JIS B 0403	304
管用テーパねじ	R・Rc	JIS B 0203	306
管用平行ねじ	G	JIS B 0202	308
配管用炭素鋼鋼管	SGP	JIS G 3452	309
排水用ノンタールエポキシ塗装鋼管	SPG-NTA	WSP 032	310
排水用硬質塩化ビニルライニング鋼管	D-VA	WSP 042	310
硬質ポリ塩化ビニル管	VP、VM、VU	JIS K 6741	311
鋳鉄製マンホールふた		SHASE-S 209	312
鋳鉄製マンホールふた　解説		SHASE-S 209	316
雨水排水管の管径について		SHASE-S 206	318

㊐は信頼のブランド

ねずみ鋳鉄品　Grey iron castings　JIS G 5501：1995（抜粋）

1.適用範囲　この規格は、片状黒鉛をもつ鋳鉄品（以下鋳鉄品という。）について規定する。

5.機械的性質　鋳鉄品は、9．5の試験を行い別鋳込み供試材の引張り強さ及び硬さは、表2による。
なお、硬さは、注文者の要求がある場合に適用する。

表2　別鋳込み供試材の機械的性質

種類の記号	引張り強さ N/mm²	硬さ HB
FC 150	150以上	212以下
FC 200	200以上	223以下

球状黒鉛鋳鉄品　Spheroidal graphite iron castings　JIS G 5502：2001（抜粋）

1.適用範囲　この規格は、球状黒鉛鋳鉄品（以下鋳鉄品という。）とその供試材について規定する。

5.機械的性質　鋳鉄品は、12．5の試験を行い、その引張り強さ、耐力、伸び及びシャルピー吸収エネルギーは表2による。
ただし、耐力は注文者の要求がある場合に適用する。なお、参考として硬さの値及び主要基地組織を示す。

表2　別鋳込み供試材の機械的性質

種類の記号	引張り強さ N/mm²	0.2%耐力 N/mm²	伸び %	シャルピー吸収エネルギー			（参考）	
				試験温度 ℃	3個の平均 J	個々の値 J	硬さ HB	主要基地組織
FCD 450-10	450以上	280以上	10以上	—	—	—	140～210	フェライト
FCD 500-7	500以上	320以上	7以上	—	—	—	150～230	フェライト＋パーライト

参考資料

ステンレス鋼鋳鋼品　Corrosion-resistant cast steels for general applications　JIS G 5121：2003（抜粋）

1.適用範囲　この規格は、ステンレス鋼鋳鋼（遠心力鋳鋼管を含む。以下、鋳鋼品という。）について規定する。

3．化学成分　鋳鋼品は、その試験を行い、その溶鋼分析値は、表2による。

表2　化学成分　　単位：%

種類の記号	C	Si	Mn	P	S	Ni	Cr	Mo	Cu	その他
SCS 13	0.08以下	2.00以下	2.00以下	0.040以下	0.040以下	8.00～11.00	18.00(3)～21.00	—	—	—
SCS 14	0.08以下	2.00以下	2.00以下	0.040以下	0.040以下	10.00～14.00	17.00(3)～20.00	2.00～3.00	—	—

4.機械的性質　鋳鉄品は、その試験を行い、その耐力、引張り強さ、伸び、絞り及び硬さは表3による。
ただし、耐力の値は、注文者の指定があった場合に適用する。なお、シャルピー吸収エネルギーについては、受渡当事者間の協定による。

表3　機械的性質及び熱処理

種類の記号	熱処理条件℃				耐力 N/mm²	引張り強さ N/mm²	伸び %	絞り %	硬さ HB
	記号	焼入れ	焼戻し	固溶化熱処理					
SCS 13	S	—	—	1030～1150急冷	185以上	440以上	30以上	—	183以下
SCS 14	S	—	—	1030～1150急冷	185以上	440以上	28以上	—	183以下

銅及び銅合金鋳物 Copper and copper alloy castings JIS H 5120:2009（抜粋）

1. 適用範囲 この規格は、砂型鋳造、金型鋳造、遠心鋳造、精密鋳造など（連続鋳造を除く。）によって製造された銅及び銅合金鋳物（以下鋳物という。）について規定する。

3. 種類及び記号 鋳物の種類及び記号は、合金系及び鋳造法の区分によって、表1のとおりとする。

表1 種類及び記号

種類	記号	合金系	鋳造法の区分	参考	
				合金の特色	用途別
黄銅鋳物 2種	CAC202	Cu-Zn系	砂型鋳造 金型鋳造 遠心鋳造 精密鋳造	黄銅鋳物の中で比較的鋳造が容易である。	電気部品、計器部品、一般機械部品など。

4. 2 化学成分 鋳物は7. 1によって試験を行い、その化学成分は、表2による。

表2 化学成分 単位：%

記号	主要成分			残余成分[a)]			
	Cu	Pb	Zn	Sn	Fe	Ni	Al
CAC202	65.0～70.0	0.5～3.0	24.0～34.0	1.0	0.8	1.0	0.5

注[a)] 許容限度（許容最大値）を示す。

4. 3 機械的性質及び電気的性質

鋳物は、7. 2、7. 3及び7. 4によって試験を行いその機械的性質（引張り強さ、伸び及びブリネル硬さ）及び電気的性質（導電率）は、表3による。

表3 機械的性質及び電気的性質

記号	導電率試験	引張試験		硬さ試験	参考	
					引張試験	硬さ試験
	導電率 %IACS	引張強さ N/mm^2	伸び %	ブリネル硬さ HBW	0.2%耐力 N/mm^2	ブリネル硬さ HBW
CAC202	—	195以上	20以上	—	—	—

参考資料

アルミニウム合金鋳物 Aluminium alloy castings JIS H 5202:2010（抜粋）

1. 適用範囲 この規定は、金型鋳物、砂型鋳物などのアルミニウム合金鋳物（以下、鋳物という。）について規定する。

4.2化学成分

表3 化学成分 単位：%

種類の記号	化学成分											
	Cu	Si	Mg	Zn	Fe	Mn	Ni	Ti	Pb	Sn	Cr	Al
AC7A	0.10以下	0.20以下	3.5～5.5	0.15以下	0.30以下	0.6以下	0.05以下	0.20以下	0.05以下	0.05以下	0.15以下	残部

4. 3 機械的性質

表5 金型試験片の機械的性質

種類の記号	質別	引張試験		参考[a)]
		引張り強さ N/mm^2	伸び %	ブリネル硬さ HBW[b)]
AC7A	F	210以上	12以上	約60

注 a）表示された硬さは参考値であり、規定値ではない。
b）JIS H 5202:1999 のHBS 10/500値を流用した。

鋳造品―寸法公差方式及び削り代方式　JIS B 0403:1995（抜粋）

1.適用範囲　この規格は、鋳造品の寸法に対する公差方式及び要求する削り代方式について規定し金属及びそれらの合金を種々の方法で鋳造した鋳造品の寸法に適用する[序文　g)及び5. についても参照]。

この規格は、図面に一括して指示する鋳造品の普通寸法公差（以下、普通公差という。）の等級及び要求する削り代、並びに特定の寸法の後に続けて直接指示する個々の公差等級及び要求する削り代の両方に適用する（12. 参照）。
この規格は、鋳造工場が模型（pattern　equipment）又は金型を準備する場合、又はその準備に対して責任を負う場合に適用する。

5.公差等級　CT1～CT16で表示する16等級とする（表1参照）。普通公差がふさわしくない寸法に対しては、個々の公差を割り当てる。

表1　鋳造品の寸法公差　　単位：mm

鋳放し鋳造品の基準寸法		全鋳造公差(1)															
を超え	以下	鋳造公差等級CT(2)(3)															
		1	2	3	4	5	6	7	8	9	10	11	12	13(3)	14(4)	15(4)	16(4)(5)
—	10	0.09	0.13	0.18	0.26	0.36	0.52	0.74	1	1.5	2	2.8	4.2	—	—	—	—
10	16	0.1	0.14	0.2	0.28	0.38	0.54	0.78	1.1	1.6	2.2	3	4.4	—	—	—	—
16	25	0.11	0.15	0.22	0.3	0.42	0.58	0.82	1.2	1.7	2.4	3.2	4.6	6	8	10	12
25	40	0.12	0.17	0.24	0.32	0.46	0.64	0.9	1.3	1.8	2.6	3.6	5	7	9	11	14
40	63	0.13	0.18	0.26	0.36	0.5	0.7	1	1.4	2	2.8	4	5.6	8	10	12	16
63	100	0.14	0.2	0.28	0.4	0.56	0.78	1.1	1.6	2.2	3.2	4.4	6	9	11	14	18
100	160	0.15	0.22	0.3	0.44	0.62	0.88	1.2	1.8	2.5	3.6	5	7	10	12	16	20
160	250		0.24	0.34	0.5	0.7	1	1.4	2	2.8	4	5.6	8	11	14	18	22
250	400			0.4	0.56	0.78	1.1	1.6	2.2	3.2	4.4	6.2	9	12	16	20	25
400	630				0.64	0.9	1.2	1.8	2.6	3.6	5	7	10	14	18	22	28
630	1000					1	1..4	2	2.8	4	6	8	11	16	20	25	32
1000	1600						1.6	2.2	3.2	4.6	7	9	13	18	23	29	37
1600	2500							2.6	3.8	5.4	8	10	15	21	26	33	42
2500	4000								4.4	6.2	9	12	17	24	30	38	49
4000	6300									7	10	14	20	28	35	44	56
6300	10000										11	16	23	32	40	50	64

注　(2)公差等級CT1～CT15における肉厚に対して、1等級大きい公差等級を適用する。

参考資料

参考資料

管用テーパねじ　Taper pipe threads　JIS B 0203:1999（抜粋）

1.適用範囲　この規格は、管用テーパねじについて規定したもので、管、管用部品、流体機器などの接続においてねじ部の耐密性を主目的とするねじに適用する。
なお、ねじの呼びPT 3 ½ 及び PT7～PT12の管用テーパねじ並びにPS 3 ½ 及びPS7～PS12の管用平行めねじは、附属書による。

4.種　類　管用テーパねじの種類は、管用テーパおねじ、管用テーパめねじ及び管用平行めねじ(3)とする。
注(3)　この管用平行めねじは、管用テーパおねじに対して使用するもので、JIS B 0202に規定する管用平行めねじとは寸法許容差が異なる。

5.1基準山形、基準寸法及び寸法許容差　管用テーパねじの基準山形、基準寸法及び寸法許容差は、付表1による。

6.表 し 方　この規格の本体によるねじの表し方は、付表1に示すねじの呼びによる。ただし、記号Rはテーパおねじを示し、テーパめねじはRc、平行めねじはRp、の記号を用いて表す。左ねじの場合は、それらの後にLHの記号をつける。

例:テーパおねじの場合　R 1 ½
テーパめねじの場合　Rc 1 ½
平行めねじの場合　Rp 1 ½
左ねじの場合　R 1 ½ LH

7.検　査　この規格によってて製作したねじの検査は、原則としてJIS B 0253に規定する管用テーパねじゲージによる。

付表1　基準山形、基準寸法及び寸法許容差

テーパおねじ及びテーパめねじに対して適用する基準山形

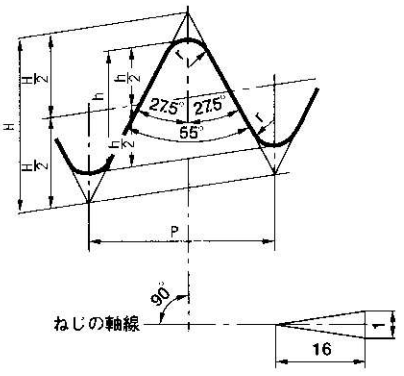

太い実線は基準山形を示す

$P=\frac{25.4}{n}$

H=0.960237 P

h=0.640327 P

r=0.137278 P

平行めねじに対して適用する基準山形

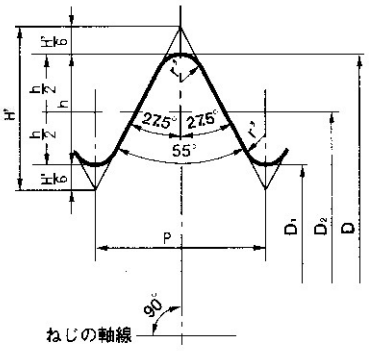

太い実線は基準山形を示す

$P=\frac{25.4}{n}$

H=0.960491 P

h=0.640327 P

r=0.137329 P

テーパおねじとテーパめねじ又は平行めねじとのはめあい

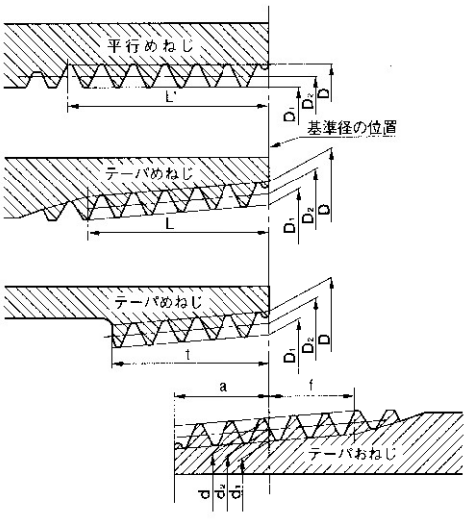

付表1（続き）

単位：mm

(4) ねじの呼び	ねじ山				基準径			基準径の位置			平行めねじのD、D2及びD1の許容差±	有効ねじ部の長さ（最小）				配管用炭素鋼鋼管の寸法（参考）	
					おねじ			おねじ		めねじ		おねじ	めねじ				
								管端から		管端部		基準径の位置から大径側に向かってf	不完全ねじ部がある場合		不完全ねじ部がない場合	外径	厚さ
	ねじ山数（25.4mmにつきn）	ピッチP（参考）	山の高さh	丸みr又はr'	外径d	有効径d2	谷の径d1	基準の長さa	軸線方向の許容差±b	軸線方向の許容差±c			テーパめねじ	平行めねじ	テーパめねじ、平行めねじ		
					めねじ								基準径の位置から小径側に向かってℓ	管又は管継手端からℓ'	(5) t		
					谷の径D	有効径D2	内径D1										
R 1/16	28	0.9071	0.581	0.12	7.723	7.142	6.561	3.97	0.91	1.13	0.071	2.5	6.2	7.4	4.4	—	—
R 1/8	28	0.9071	0.581	0.12	9.728	9.147	8.566	3.97	0.91	1.13	0.071	2.5	6.2	7.4	4.4	10.5	2.0
R 1/4	19	1.3368	0.856	0.18	13.157	12.301	11.445	6.01	1.34	1.67	0.104	3.7	9.4	11.0	6.7	13.8	2.3
R 3/8	19	1.3368	0.856	0.18	16.662	15.806	14.950	6.35	1.34	1.67	0.104	3.7	9.7	11.4	7.0	17.3	2.3
R 1/2	14	1.8143	1.162	0.25	20.955	19.793	18.631	8.16	1.81	2.27	0.142	5.0	12.7	15.0	9.1	21.7	2.8
R 3/4	14	1.8143	1.162	0.25	26.441	25.279	24.117	9.53	1.81	2.27	0.142	5.0	14.1	16.3	10.2	27.2	2.8
R 1	11	2.3091	1.479	0.32	33.249	31.770	30.291	10.39	2.31	2.89	0.181	6.4	16.2	19.1	11.6	34	3.2
R 1 1/4	11	2.3091	1.479	0.32	41.910	40.431	38.952	12.70	2.31	2.89	0.181	6.4	18.5	21.4	13.4	42.7	3.5
R 1 1/2	11	2.3091	1.479	0.32	47.803	46.324	44.845	12.70	2.31	2.89	0.181	6.4	18.5	21.4	13.4	48.6	3.5
R 2	11	2.3091	1.479	0.32	59.614	58.135	56.656	15.88	2.31	2.89	0.181	7.5	22.8	25.7	16.9	60.5	3.8
R 2 1/2	11	2.3091	1.479	0.32	75.184	73.705	72.226	17.46	3.46	3.46	0.216	9.2	26.7	30.1	18.6	76.3	4.2
R 3	11	2.3091	1.479	0.32	87.884	86.405	84.926	20.64	3.46	3.46	0.216	9.2	29.8	33.3	21.1	89.1	4.2
R 4	11	2.3091	1.479	0.32	113.030	111.551	110.072	25.40	3.46	3.46	0.216	10.4	35.8	39.3	25.9	114.3	4.5
R 5	11	2.3091	1.479	0.32	138.430	136.951	135.472	28.58	3.46	3.46	0.216	11.5	40.1	43.5	29.3	139.8	4.5
R 6	11	2.3091	1.479	0.32	163.830	162.351	160.872	28.58	3.46	3.46	0.216	11.5	40.1	43.5	29.3	165.2	5.0

注（4） この呼びはテーパおねじに対するもので、テーパめねじ及び平行めねじの場合は、Rの記号をRc又はRpとする。（4.参照）
（3） テーパのねじは基準径の位置から小径側に向かっての長さ、平行めねじは管又は管継手端からの長さ。

備考1.ねじ山は中心軸線に直角とし、ピッチは中心線に沿って測る。
2.有効ねじ部の長さとは、完全なねじ山の切られたねじ部の長さで、最後の数山だけは、その頂に管又は管継手の面が残っていてもよい。また、管又は管継手の末端に面取りがしてあっても、この部分を有効ねじ部の長さに含める。
3.a、f又はtがこの表の数値によりがたい場合は、別に定める部品の規格による。

参考資料

管用平行ねじ　Parallel pipe threads　JIS B 0202：1999（抜粋）

1.適用範囲　この規格は、管用平行ねじについて規定したもので、管、管用部品、流体機器などの接続において機械的結合を主目的とするねじに適用する。
なお、ねじの呼びPF 1/8～PF6の管用平行めねじB級及びPF7～PF12の管用平行ねじは、附属書による。

4.種　類　管用平行ねじの種類は、管用平行おねじ及び管用平行めねじ(3)とし、管用平行おねじの等級は、有効径の寸法許容差によって、A級とB級とに区分する。
注(3)　この管用平行めねじは、管用平行おねじに対して使用するもので、JIS B 0203に規定する管用平行めねじとは寸法許容差が異なる。

5.1基準山形、基準寸法及び寸法許容差　管用平行ねじの基準山形及び基準寸法は、付表1による。

6.表 し 方　この規格の本体によるねじの表し方は、付表1に示すねじの呼びによる。ただし、おねじの場合は、ねじの呼びの後に等級を表す記号(A又はB)を付ける。

例：おねじA級の場合　G 1 ½ A
　　おねじB級の場合　G 1 ½ B
　　めねじの場合　G 1 ½
　　左ねじの場合　G 1 ½ ALH

7.検　査　この規格によってて製作したねじの検査は、原則としてJIS B 0254に規定する管用平行ねじゲージによる。

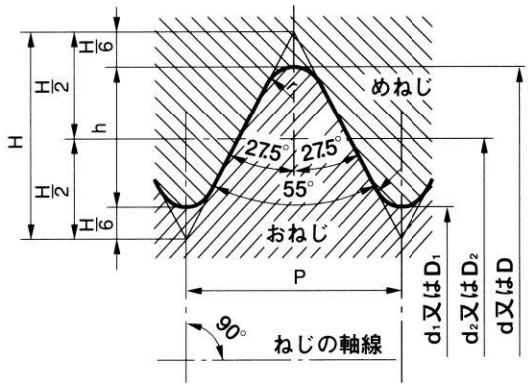

太い実線は基準山形を示す

$P=\frac{25.4}{n}$

$H=0.960491\ P$

$h=0.640327\ P$

$r=0.137329\ P$

$d_1=d-h \quad D_2=d_2$

$d_1=d-2h \quad D_1=d_1$

付表1　基準山形及び基準寸法　単位：mm

ねじの呼び	ねじ山数 (25.4mmにつき) n	ピッチ P（参考）	ねじ山の高さ h	山の頂及び谷の丸み r	おねじ 外径 d	おねじ 有効径 d2	おねじ 谷の径 d1	めねじ 谷の径 D	めねじ 有効径 D2	めねじ 内径 D1
G 1/16	28	0.9071	0.581	0.12	7.723	7.142	6.561			
G 1/8	28	0.9071	0.581	0.12	9.728	9.147	8.566			
G 1/4	19	1.3368	0.856	0.18	13.157	12.301	11.445			
G 3/8	19	1.3368	0.856	0.18	16.662	15.806	14.950			
G 1/2	14	1.8143	1.162	0.25	20.955	19.793	18.631			
G 5/8	14	1.8143	1.162	0.25	22.911	21.749	20.587			
G 3/4	14	1.8143	1.162	0.25	26.441	25.279	24.117			
G 7/8	14	1.8143	1.162	0.25	30.201	29.039	27.877			
G 1	11	2.3091	1.479	0.32	33.249	31.770	30.291			
G 1 1/8	11	2.3091	1.479	0.32	37.897	36.418	34.939			
G 1 1/4	11	2.3091	1.479	0.32	41.910	40.431	38.952			
G 1 1/2	11	2.3091	1.479	0.32	47.803	46.324	44.845			
G 1 3/4	11	2.3091	1.479	0.32	53.746	52.267	50.788			
G 2	11	2.3091	1.479	0.32	59.614	58.135	56.656			
G 2 1/4	11	2.3091	1.479	0.32	65.710	64.231	62.752			
G 2 1/2	11	2.3091	1.479	0.32	75.184	73.705	72.226			
G 2 3/4	11	2.3091	1.479	0.32	81.534	80.055	78.576			
G 3	11	2.3091	1.479	0.32	87.884	86.405	84.926			
G 3 1/2	11	2.3091	1.479	0.32	100.330	98.851	97.372			
G 4	11	2.3091	1.479	0.32	113.030	111.551	110.072			
G 4 1/2	11	2.3091	1.479	0.32	125.730	124.251	122.772			
G 5	11	2.3091	1.479	0.32	138.430	136.951	135.472			
G 5 1/2	11	2.3091	1.479	0.32	151.130	149.651	148.172			
G 6	11	2.3091	1.479	0.32	163.830	162.351	160.872			

配管用炭素鋼鋼管 Carbon steel pipes for ordinary piping JIS G 3452:2010（抜粋）

1.適用範囲　この規格は、、使用圧力の比較的低い蒸気、水（上水道用を除く。）、油、ガス、空気などの配管に用いる炭素鋼鋼管（以下、管という。）について規定する。

3.種類及び記号

表1　種類の記号

種類の記号	亜鉛めっきの区分
SGP	黒管：亜鉛めっきを行わない管
	白管：亜鉛めっきを行った管

5.化学成分

表2　化学成分　単位：%

種類の記号	P	S
SGP	0.040以下	0.040以下

6.機械的性質

表3　引張強さ

種類の記号	引張強さ N/mm²
SGP	290以上

9.寸法、寸法許容差及び質量

表5　寸法、寸法許容差及び単位質量

呼び方 A	呼び方 B	外径 mm	外径の許容差 テーパねじを切る管	外径の許容差 それ以外の管	厚さ mm	厚さの許容差	ソケットを含まない単位質量 kg/m
6	1/8	10.5	±0.5mm	±0.5mm	2.0		0.419
8	1/4	13.8	±0.5mm	±0.5mm	2.3		0.652
10	3/8	17.3	±0.5mm	±0.5mm	2.3		0.851
15	1/2	21.7	±0.5mm	±0.5mm	2.8		1.31
20	3/4	27.2	±0.5mm	±0.5mm	2.8		1.68
25	1	34.0	±0.5mm	±0.5mm	3.2		2.43
32	1 1/4	42.7	±0.5mm	±0.5mm	3.5		3.38
40	1 1/2	48.6	±0.5mm	±0.5mm	3.5		3.89
50	2	60.5	±0.5mm	±1%	3.8	＋規定しない −12.5%	5.31
65	2 1/2	76.3	±0.7mm	±1%	4.2		7.47
80	3	89.1	±0.8mm	±1%	4.2		8.79
90	3 1/2	101.6	±0.8mm	±1%	4.2		10.1
100	4	114.3	±0.8mm	±1%	4.5		12.2
125	5	139.8	±0.8mm	±1%	4.5		15.0
150	6	165.2	±0.8mm	±1.6mm	5.0		19.8
175	7	190.7	±0.9mm	±1.6mm	5.3		24.2
200	8	216.3	±1.0mm	±0.8%	5.8		30.1
225	9	241.8	±1.2mm	±0.8%	6.2		36.0
250	10	267.4	±1.3mm	±0.8%	6.6		42.4

排水用ノンタールエポキシ塗装鋼管　WSP 032:2006（抜粋）

1.適用範囲　この規格は、汚水および雑排水などに使用する排水用ノンタールエポキシ塗装鋼管（以下、塗装鋼管という）について規定する。

4.種類及び記号　塗装鋼管の種類及び記号は、表1の通りとする。

表1

種類	記号	外面処理	備考
排水用ノンタールエポキシ塗装鋼管	SGP-NA	一次防せい塗装	屋内配管

6.外観、形状及び寸法

表3　寸法　　単位：mm

呼び方 A	塗装鋼管		原管（備考）		
	塗装厚さ	長さ(1)	外径	厚さ	質量（kg/mm）
32	0.3以上	5,500	42.7	3.5	3.38
40			48.6	3.5	3.89
50			60.5	3.8	5.31
65			76.3	4.2	7.47
80			89.1	4.2	8.79
100			114.3	4.5	12.2
125			139.8	4.5	15.0
150			165.2	5.0	19.8
200			216.3	5.8	30.1
250			267.4	6.6	42.4
300			318.5	6.9	41.0
350			355.6	7.9	67.7

注（1）長さは、原則として5,500mmとする。

排水用硬質塩化ビニルライニング鋼管　WSP 042:2006（抜粋）

1.適用範囲　この規格は、常用温度60℃以下の建築排水などに使用する硬質塩化ビニルライニング鋼管（以下、ライニング管という）について規定する。

4.種類及び記号　ライニング鋼管の種類及び記号は、表1のとおりとする。

表1　種類及び記号

種類	記号	原管
排水用硬質塩化ビニルライニング鋼管	D-VA	JIS G 3452(配管用炭素鋼鋼管)に準ずる。1)

注1）寸法は、該当品無いため、機械的強度など寸法以外をJISに準拠する。

6.外観、形状および寸法

表3　寸法および許容差　　単位：mm

呼び径（A）	ライニング管外径	原管		ビニル管		長さ	参考	
		肉厚	許容差（1）	肉厚	許容差		ライニング管（3）平均肉厚	
							タイプⅠ	タイプⅡ
40	48.6±0.5	2.0	−0.3	1.5	±0.2	5,500（2）	4.7	3.5
50	60.5±0.6	2.0		1.5			4.7	3.5
65	76.3±0.8	2.3		1.5			5.0	3.8
80	89.1±0.9	2.3		2.0			5.5	4.3
100	114.3±1.1	2.8		2.0	±0.3		5.8	4.8
125	139.8±1.4	2.8		2.0			5.9	4.8
150	165.2±1.7	3.2		2.5			6.8	5.7
200	216.3±2.0	3.8	−0.4	2.5			7.5	6.3

注（1）プラス側の許容差は規定しない。
（2）長さは原則として約5,500mmとする。
（3）接着剤層を含む平均肉厚を参考として示した。

硬質ポリ塩化ビニル管 Unplasticized poly (vinyl chloride) (PVC-U)pipes JIS K 6741:2007（抜粋）

1.適用範囲 この規格は、主に一般流体輸送配管に用いる硬質ポリ塩化ビニル管及び耐衝撃性硬質ポリ塩化ビニル管（以下、管という。）について規定する。ただし、水道用硬質ポリ塩化ビニル管の製品仕様は、JIS K6742による。

4.種類及び記号 管の種類及び記号は表1による。
（表3中のVMの項は略す）

表1 管の種類及び記号

種 類	記 号
硬質ポリ塩化ビニル管	VP、VM、VU

表3 VP、VUの管の外径及び厚さ並びにその許容差 単位：mm

種類 / 区分 / 呼び径	VP							VU					
	外径			厚さ		参考		外径		厚さ		参考	
	基準寸法	最大最小外径の許容差	平均外径の許容差	最小	許容差	概略内径	1m当たりの質量(kg)	基準寸法	平均外径の許容差	最小	許容差	概略内径	1m当たりの質量(kg)
13	18.0	±0.2	±0.2	2.2	+0.6	13	0.174	—	—	—	—	—	—
16	22.0	±0.2	±0.2	2.7	+0.6	16	0.256	—	—	—	—	—	—
20	26.0	±0.2	±0.2	2.7	+0.6	20	0.310	—	—	—	—	—	—
25	32.0	±0.2	±0.2	3.1	+0.8	25	0.448	—	—	—	—	—	—
30	38.0	±0.3	±0.2	3.1	+0.8	31	0.542	—	—	—	—	—	—
40	48.0	±0.3	±0.2	3.6	+0.8	40	0.791	48.0	±0.2	1.8	+0.4	44	0.413
50	60.0	±0.4	±0.2	4.1	+0.8	51	1.122	60.0	±0.2	1.8	+0.4	56	0.521
65	76.0	±0.5	±0.3	4.1	+0.8	67	1.445	76.0	±0.3	2.2	+0.6	71	0.825
75	89.0	±0.5	±0.3	5.5	+0.8	77	2.202	89.0	±0.3	2.7	+0.6	83	1.159
100	114.0	±0.6	±0.4	6.6	+1.0	100	3.409	114.0	±0.4	3.1	+0.8	107	1.737
125	140.0	±0.8	±0.5	7.0	+1.0	125	4.464	140.0	±0.5	4.1	+0.8	131	2.739
150	165.0	±1.0	±0.5	8.9	+1.4	146	6.701	165.0	±0.5	5.1	+0.8	154	3.941
200	216.0	±1.3	±0.7	10.3	+1.4	194	10.129	216.0	±0.7	6.5	+1.0	202	6.572
250	267.0	±1.6	±0.9	12.7	+1.8	240	15.481	267.0	±0.9	7.8	+1.2	250	9.758

参考資料

鋳鉄製マンホールふた　SHASE-S 209：2009（抜粋）

マンホールふた

1.適用範囲　この規格は、建物内、建物敷地内、公園敷地内及び敷地周辺道路（公共の車道を除く）に使用する鋳鉄製マンホールふたに適用する。

2.用語及び定義　この規格で用いる用語及び定義は、次による。

(1)水封形マンホールふた
ふたと枠によりトラップを形成し、水封できる構造のもの。

(2)簡易密閉形（パッキン式）マンホールふた
パッキンを水封形マンホールのふた又は枠に装着し、ふたの自重によって圧着し、簡易密閉にした構造のもの。

(3)密閉形（テーパ・パッキン式）マンホールふた
パッキンをふたのテーパ部に装着し、ふたの自重によって締め付けて、密閉にした構造のもの。

(4)中ふた付密閉形（テーパ・パッキン式）マンホールふた
密閉形（テーパ・パッキン式）マンホールのふたの中央部に、さらにふたを設けた構造のもので、軽微な作業は、中ふたを外すだけで行えるようにしたもの。

(5)密閉形（ボルト・パッキン式）マンホールふた
ふたと枠の間にパッキンを装着し、ボルトの締付けにより、密閉にした構造のもので、圧力がかかる水槽などにおいて、ボルトの締付けにより防臭・防水機能の効果を確実にしたもの。

3.種類及び大きさの呼び　マンホールふたの種類及び大きさの呼びは表1による。

表1－マンホールふたの種類及び大きさの呼び

種類		大きさの呼び[mm]	安全荷重[kN]
水封形	5000K	300 350 400 450 500 600 750 900	50
	1500K	300 350 400 450 500 600 750 900	15
	500K	300 350 400 450 500 600	5
簡易密閉形（パッキン式）	5000K	300 350 400 450 500 600 750 900	50
	1500K	300 350 400 450 500 600 750 900	15
	500K	300 350 400 450 500 600	5
密閉形（テーパ・パッキン式）	5000K	450 500 600 700	50
	1500K	450 500 600 700	15
	500K	450 500 600	5
中ふた付き密閉形（テーパ・パッキン式）	5000K	700 800	50
	1500K	700 800	15
密閉形（ボルト・パッキン式）	500K	450 500 600	5

4.要求事項

4.3性能　マンホールふたは、5. の規程によって試験し、表2に適合しなければならない。

表2－マンホールふたの性能

項目	判断基準	試験方法
たわみ量	有効内径の0.6%以内	5.1
残留たわみ量	有効内径の0.2%以内	5.1
破壊荷重	破壊試験荷重以下で破壊されない	5.2

4.7表示　マンホールふたの表示は、ふたに大きさの呼び、種類及び製造業者名又はその略号を鋳出し（高さ1mm以上）しなければならない。
大きさの呼びと種類の例　750-5000K，450-5000K，600-1500K，600-500K

5.荷重試験方法

5.1たわみ試験の試験方法

たわみ試験の試験方法は、図9に示すように試験体の枠を全面で支え、ふた(試験体)の中央に表3に示す加重体を載せ、たわみ試験荷重に達するまで徐々に荷重を加えたときのたわみ量及び荷重除去後のたわみ量(残留たわみ)を測定する。ただし試験体は、パッキンを外したものとする。

5.2破壊試験の試験方法

破壊試験の試験方法は、5.1を終了後、さらに表3に示すたわみ試験荷重の4倍に相当する破壊試験荷重に達するまで徐々荷重を加え試験を行う。

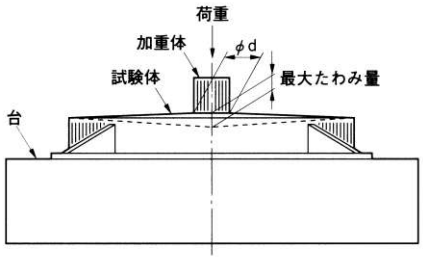

図9　マンホールふたの試験要領

表3－加重体の大きさと試験荷重

種類	大きさの呼び [mm]	加重体の大きさφd [mm]	たわみ試験荷重 [kN]	破壊試験荷重 [kN]
5000K	300	※170	※25	※100
	350～900	330	50	200
1500K	300～900	170	15	60
500K	300～600	150	5	20

備考　※印は、試験方法上、加重体の大きさ及び試験荷重は特例とする。(解説参照)

6.検査

検査は、各製品ごとに4. に規定する項目を検査する。なお、検査は抜取検査とし、抜取検査方法は、受渡当事者間の協議による。

7.呼び方

マンホールふたの呼び方は、名称・種類及び大きさの呼びによる。
例　マンホールふた:水封形　1500K-300

化粧マンホールふた

1.適用範囲　この規格は、建物内、建物敷地内、公園敷地内及び敷地周辺道路（公共の車道を除く）に使用する鋳鉄製化粧マンホールふたに適用する。

2.用語及び定義　この規格で用いる用語及び定義は、次による。

(1) 簡易密閉形（パッキン式）床化粧マンホールふた
パッキンをふた又は枠に装着し、ふたの自重によって圧着し、簡易密閉にした構造で、タイルなどの床化粧材（充てん深さ40mm）を充てんすることができるもの。

(2) 密閉形（ボルト・パッキン式）床化粧マンホールふた
ふたと枠の間にパッキンを装着し、ボルトの締付けにより、密閉にした構造で、タイルなどの床化粧材（充てん深さ40mm）を充てんすることができるもの。

(3) 簡易密閉形（パッキン式）インターロッキング用化粧マンホールふた
パッキンをふた又は枠に装着し、ふたの自重によって圧着し、簡易密閉にした構造で、インターロッキングブロック（充てん深さ70mm）を充てんすることができるもの。

3.種類及び大きさの呼び　化粧マンホールふたの種類及び大きさの呼びは、表1による。

表1－マンホールふたの種類及び大きさの呼び

種類			大きさの呼び[mm]		安全荷重[kN]
床化粧マンホールふた	簡易密閉形（パッキン式）	1500K[a)]	450	600	15
	密閉形（ボルト・パッキン式）	1500K	450	600	15
インタロッキングブロック用化粧マンホールふた	簡易密閉形（パッキン式）	1500K	450	600	50

注記　大きさの呼びは、枠の有効のり寸法[mm]で表す。
注a)　5000K、1500Kとあるのは安全荷重を記号化したものである。

4.要求事項

4.3性能　化粧マンホールふたは、5. の規定によって試験し、表2に適合しなければならない。

表2－化粧マンホールふたの性能

項目	判断基準	試験方法
たわみ量	有効内径の0.6%以内	5.1
残留たわみ量	有効内径の0.2%以内	5.1
破壊荷重	破壊試験荷重以下で破壊されない	5.2

4.7表示　化粧マンホールふたの表示は、裏面に大きさの呼び、種類及び製造業者名又はその略号を鋳出し（高さ1mm以上）しなければならない。
大きさの呼びと種類の例　450-5000K，600-1500K

5.荷重試験方法

5.1たわみ試験の試験方法

たわみ試験の試験方法は、図7に示すように試験体の枠を全面で支え、ふた（試験体）の中央に表3に示す加重体を載せ、たわみ試験荷重に達するまで徐々に荷重を加えたときのたわみ量及び荷重除去後のたわみ量（残留たわみ）を測定する。ただし試験体は、パッキンを外したものとする。

5.2破壊試験の試験方法

破壊試験の試験方法は、5.1を終了後、さらに表3に示すたわみ試験荷重の4倍に相当する破壊試験荷重に達するまで徐々に荷重を加え試験を行う。

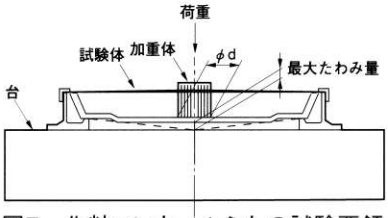

図7－化粧マンホールふたの試験要領

表3

種類	大きさの呼び [mm]	加重体の大きさ [mm]	たわみ試験荷重 [kN]	破壊試験荷重 [kN]
5000K	450・600	330	50	200
1500K	450・600	170	15	60

6.検査　検査は、各製品ごとに4. に規定する項目を検査する。なお、検査は抜取検査とし、抜取検査方式は、受渡当事者間の協議による。

7.呼び方　化粧マンホールふたの呼び方は、名称・種類及び大きさの呼びによる。
例　床化粧マンホールふた:簡易密閉形　1500K-450

格子ふた

1.適用範囲　この規格は、建物内、建物敷地内、公園敷地内および敷地周辺道路（公共の車道を除く）に使用する鋳鉄製格子ふたに適用する。

2.用語及び定義　この規格で用いる用語及び定義は、次による。

(1)角形格子ふた

角形のふたに格子状の排水用開口部を設けた構造で、敷地内などの集水を目的としたもの。

3.種類及び大きさの呼び　格子ふたの種類及び大きさの呼びは、表1による。

表1－ 格子ふたの種類及び大きさの呼び

種類		大きさの呼び[mm]							安全荷重[kN]
角形格子ふた	5000K[a)]	300	350	400	450	500	600	700	50
	1500K	300	350	400	450	500	600	700	15
	500K	300	350	400	450	500	600		5

注記　大きさの呼びは、枠の有効のり寸法[mm]で表す。
注a)　5000K、1500K、500Kとあるのは安全荷重を記号化したものである。

4.要求事項

4.3性能　格子ふたは、5. の規定によって試験し、表2に適合しなければならない。

表2－ 格子ふたの性能

項目	判断基準	試験方法
たわみ量	有効内径の0.6%以内	5.1
残留たわみ量	有効内径の0.2%以内	5.1
破壊荷重	破壊試験荷重以下で破壊されない	5.2

4.6表示　格子ふたの表示は、ふたに大きさの呼び、種類及び製造者名又はその略号を鋳出し（高さ1mm以上）しなければならない。
大きさの呼びと種類の例　450-5000K, 600-1500K

5.荷重試験方法

5.1たわみ試験の試験方法

たわみ試験の試験方法は、図3に示すように試験体の枠を全面で支え、ふた（試験体）の中央に表3に示す加重体を載せ、たわみ試験荷重に達するまで徐々に荷重を加えたときのたわみ量及び荷重除去後のたわみ量（残留たわみ）を測定する。

5.2破壊試験の試験方法

破壊試験の試験方法は、5.1を終了後、さらに表3に示すたわみ試験荷重の4倍に相当する破壊試験荷重に達するまで徐々荷重を加え試験を行う。

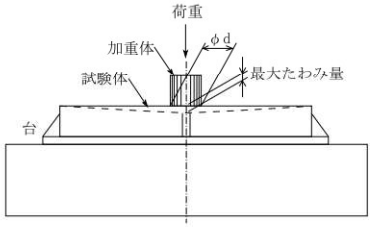

図3　格子ふたの試験要領

表3－加重体の大きさと試験荷重

種類	大きさの呼び [mm]	加重体の大きさφd [mm]	たわみ試験荷重 [kN]	破壊試験荷重 [kN]
5000K	300	※170	※25	※100
	350～700	330	50	200
1500K	300～700	170	15	60
500K	300～600	150	5	20

備考　※印は、試験方法上、加重体の大きさ及び試験荷重は特例とする。（解説参照）

6.検査　検査は、各製品ごとに4. に規定する項目を検査する。なお、検査は抜取検査とし、抜取検査方式は、受渡当事者間の協議による。

7.呼び方　格子ふたの呼び方は、名称、種類及び大きさの呼びによる。
例　角形格子ふた:5000K-450

鋳鉄製マンホールふた解説　SHASE-S 209：2009（抜粋）

改定の趣旨と経緯

この規格は、1972年（昭和47年）にHASS 209-1972“マンホールふた”として制定し、15年後マンホールふたの適用範囲、呼び径、安全荷重、塗装、材質などの見直し及び格子ふた規格の追加を行い、HASS 209-1989“マンホールおよび格子ふた”として改定した。

1996年（平成8年）の改定においては、SI単位系を主とした表示、JISの改定による材料名表示の変更、床化粧マンホールふた及びインタロッキングブロック用化粧マンホールふたの追加などを行い、HASS 209-1996“マンホールおよび格子ふた”として改定した。

さらに、2003年（平成15年）には、規格名称を、“マンホールおよび格子ふた”から“鋳鉄製マンホールふた”とし、用途別の中分類として“マンホールふた”、“化粧マンホールふた”、“格子ふた”に3分類し、それぞれが単独の規格として扱える構成とした他、使用範囲の追加、パッキンの材質変更、荷重試験の加重体の変更などの改定を行い、SHASE-S 209-2003“鋳鉄製マンホールふた”として発行した。（本学会規格の略称「HASS」は2003年（平成15年）、「SHASE-S」に変更された）

今回の改定は、5年後の見直しに当たり、2007年（平成19年）に学会のスタンダードの記載方法、用語の用い方などの統一化を図った“SHASE-S作成のための手引き”が発行されたため、この手引きに沿った記載方法に改めた。

改定の趣旨と経緯

以下の章・節・項は、それぞれ本体に対応している。なお、説明は中分類の3種類に共通として記述してあり、個別に記述が必要なものは個別に記述してある。

1.適用範囲　この規格の鋳鉄製マンホールふたは、建物内、建物敷地内、公園敷地内及び敷地周辺道路（公共の車道を除く）の排水ます、各種水槽、油タンク並びに電気設備用ハンドホールなどを対象とするものである。解説表1に、種類別の主な用途を示す。

解説表一鋳鉄製マンホールふたの種類別の主な用途

鋳鉄製マンホールふたの種類 ＼ 用途		屋内タンク類					屋外タンク類						排水ます・その他						
		汚水・雑排水槽	ゆう(湧)水槽	雨水槽	消火用水槽	雑用水槽	飲料用水槽	汚水・雑排水槽	雨水槽	消火用水槽	地下油タンク	雑用水槽	屋内汚水・雑排水ます	屋外汚水・雑排水ます	集水ます	雨水ます	浄化槽類	ハンドホール	配管用トレンチなどの点検口
マンホールふた	水封形							○	○					○		○	○		
	簡易密閉形（パッキン式）		○	○	○	○		○		○		○		○			○	○	○
	密閉形（テーパ・パッキン式）	○				○	○			○	○	○	○					○	○
	中ふた付き密閉形（テーパ・パッキン式）										○								
	密閉形（ボルト・パッキン式）	○※	○※	○※			○※												
化粧マンホールふた	床化粧マンホールふた 簡易密閉形（パッキン式）		○	○	○	○		○		○		○		○			○	○	○
	床化粧マンホールふた 密閉形（ボルト・パッキン式）	○				○	○			○	○	○	○					○	○
	インタロッキングブロック用化粧マンホールふた 簡易密閉形（パッキン式）													○	○	○		○	○
格子ふた	角形格子ふた														○	○	○		

注　※背圧がかかると予想される場合

また、鋳鉄製マンホールふたは、ふたに加わる車両のタイヤ荷重によって、安全荷重の範囲内で選定する。それぞれの安全荷重における許容通過車両を解説表2に示す。

解説表2— 安全荷重における許容通過車両

安全荷重	許容通過車輌
50[a)]	・大形トラック[d)] ・バス[e)]
15[b)]	・4トントラック ・普通乗用車（2001cc以上）
5[c)]	・小形乗用車（2000cc以下）

注記　昭和26年運輸省令第67号“道路運送車両の保安基準”の改正（平成5年11月25日施行）により、トラックの総重量は25トンまで緩和されたが、輪荷重5トンの規定は据え置かれた。したがって、鋳鉄製マンホールふたに加わる荷重は以前と同じで5トンである。

注a)　法令輪荷重5トンを基準に、安全荷重50kNと設定した。
注b)　4トントラックのタイヤ1本当たりの概略負荷能力1.5トンを基準に、安全荷重を15kNと設定した。
注c)　小形乗用車のタイヤ1本当たりの概略負荷能力0.43トンを基準に、安全荷重を5kNと設定した。
（タイヤ1本当りの概略負荷能力は、(社)日本自動車タイヤ協会の参考資料による）
注d)　大形トラックとは積載量5トン以上、総重量8トン以上をいう。
注e)　バスとは大形バス（30人以上）、および小形バス（11～29人）をいう。

3.種類及び大きさの呼び

マンホールふたの種類は機能別に水封形と密閉形に分類し、密閉形については、さらに主な構造を（ ）書きで併記した。

4.要求事項

4.1形状・寸法　(1)マンホールふたの“簡易密閉形（パッキン式）”の形状は、“水封形”によるものとし、パッキンの装着方法の参考例を解説図1に示す。

解説図1ーパッキンの装着方法参考図



(2)マンホールふたおよび化粧マンホールふたの形状については、図で“リブあり”の図としているが、この規格の荷重試験に合格すれば“リブなし”でもよいものとし、その旨を備考に明記した。

(3)格子ふたの開口部有効面積は、有効内のり寸法Dによって算出した面積の30%以上とした。これは、落葉などによる目詰まりを考慮し、一般に使用されている集水ます（最上流）に接続する排水管の断面積の2倍程度とした。

4.2材料　材料については、1500K, 500Kは、JIS G 5501（ねずみ鋳鉄品）に規定するFC 200とし、5000KはJISG 5502（球状黒鉛鋳鉄品）に規定するFCD 500-7とした。

4.3性能　(1)たわみについては、JIS A 5506“下水道用マンホールふた”においても規定されており、ふたの性能上、必要な項目であるたわみ量を制限した。

(2)たわみ試験時のたわみ量は、ふた表面の湾曲寸法〔規格の図におけるJ寸法〕が枠有効内径のおおむね1%であり、それ以下のたわみ量に制限することとし、実験結果を基に有効内径又は有効内のり寸法の0.6%以内とし、また、残留たわみ量は有効内径又は有効内のり寸法の0.2%以内とした。

(3)破壊試験荷重まで荷重を加えても、試験体が破壊しないことを確認する。

4.5はめ合わせ　角形格子ふたのはめ合わせについては、構造および製造上、がたつきを皆無とすることが困難であるため、規定しないこととした。

4.7表示　表示は、ふたの表面（化粧マンホールふたは裏面）に所定の事項を鋳出しする。種類の表示は、5000K、1500K及び500Kとする。

5.荷重試験方法

5.1たわみ試験の試験方法

(1)たわみ量は、あらかじめ荷重（5000K-300は2.5kN、5000K-350～900は5kN、1500Kは1.5kN、500Kは1kN）を加えて一度除去し、その状態を0点としてたわみ試験荷重を加えて測定する。

(2)残留たわみ量は、荷重を徐々に除去した後、測定する。

(3)加重体の大きさについては、それぞれのタイヤの接地面積を円形に換算して、種類ごとに加重体の大きさを解説表3のとおりに定めた。ただし、5000Kの大きさの呼び300に関しては加重体の大きさが試験体を上回るため、加重体の大きさをϕ170としてϕ330の状態で試験荷重をかけた場合と同等の応力となる試験荷重を求めて25kNとした。

5.2破壊試験の試験方法

残留たわみ量を測定した後に、安全荷重の4倍に相当する破壊試験荷重まで徐々に荷重を加える。

解説表3— 加重体の大きさ

種類	許容通過車輌	タイヤ接地面積 (cm^2)	加重体の大きさ (ϕd)
5000K	大形トラック バス	880	330 a)
1500K	4トントラック 普通乗用車 (2001cc以上)	245	170
500K	小形乗用車 (2001cc以下)	184	150

注記　日本自動車タイヤ協会の参考資料による。
注a)　大きさの呼び300に関しては、170とする。

雨水排水管の管径について　SHASE-S 206：2009 給排水設備基準（抜粋）

雨水排水

1.　配管方法

1．1　雨水立て管の兼用禁止

雨水立て管は、雨水専用の管として設け、排水立て管及び通気立て管と兼用してはならない。

1．2　雨水管と排水管の接続

雨水横主管は、単独で敷地雨水管又は合流式の敷地排水管に接続する。

2.　雨水用トラップ

2．1　雨水用トラップ

（1）　合流式下水道の敷地排水管に雨水管を接続する場合には、雨水管にトラップを設ける。

（2）　雨水横主管又は敷地雨水管に接続する雨水横枝管にはトラップを設けてはならない。

（3）　分流式下水道の敷地雨水管には、敷地境界に雨水トラップを設ける。

3.　ルーフドレン

3．1　ルーフドレンの設置

雨どいに排水されるものを除き、すべての屋根面、バルコニー、ドライエリア及び同種のエリアには、それぞれの目的に適合したルーフドレンを設ける。

4.　雨水排水管径の決定

4．1　雨水立て管

雨水立て管の管径は、表1によって選定する。

表1　雨水立て管の管径[a)]

管径（mm）	許容最大屋根面積（㎡）[b),c)]
50	67
65	135
75	197
100	425
125	770
150	1,250
200	2,700

注　a）　正方形又は長方形の雨水立て管は、それに接続される流入管の断面積をとり、また、内面の短辺をもって相当管径とし、かつ”長辺/短辺”の倍率を表の数値に乗じ、その許容最大面積とする。

b）　屋根面積は、すべて水平に投影した面積とする。

c）　許容最大屋根面積は、雨量100mm/hを基礎として算出したものである。したがって、これ以外の雨量に対しては、表の数値に”100/当該地域の最大雨量”を乗じて算出する。

壁面を流下する雨水について

壁面が風雨にさらされ、かつその壁面を流下した雨水が下部においていっ（溢）水事故などを起こすおそれのある場合は、壁面を流下する雨量も考慮に入れる必要がある。この場合の数値としては、”Plumbing　Manual　BMS66（1940）”に準拠して、壁面面積の50%を下部のエリアなどの面積に加算することとした。

4．2　雨水横管

雨水横枝管・雨水横主管及び敷地雨水管の管径は、表2によって選定する。

表2　雨水横管の管径[a)]

管径（mm）	許容最大屋根面積（㎡）[b),c)] 屋根こう配								
	1/25	1/50	1/75	1/100	1/125	1/150	1/200	1/300	1/400
65	137	97	79	—	—	—	—	—	—
75	201	141	116	100	—	—	—	—	—
100	—	306	250	216	193	176	—	—	—
125	—	554	454	392	351	320	278	—	—
150	—	904	738	637	572	552	450	—	—
200	—	—	1,590	1,380	1,230	1,120	972	792	688
250	—	—	—	2,490	2,230	2,030	1,760	1,440	1,250
300	—	—	—	—	3,640	3,310	2,870	2,340	2,030
350	—	—	—	—	—	5,000	4,320	3,530	3,060
400	—	—	—	—	—	—	6,160	5,040	4,360

注　a）　都市の下水道条例が適用される地域においては、その条例の基準に適合させなければならない。

b）　屋根面積は、すべて水平に投影した面積とする。

c）　許容最大屋根面積は、雨量100mm/hを基礎として算出したものである。したがって、記載以外の雨量に対しては、表の数値に”100/当該地域の最大雨量”を乗じて算出する。なお、流速が 0.6m/s未満又は 1.5m/sを超えるものは好ましくないので除外してある。

4．3　合流式の排水横主管及び敷地排水管

合流式の排水横主管及び敷地排水管と、雨水横主管又は敷地雨水管を接続する場合の管径は、排水管の負荷流量を屋根面積に換算し、雨水管の屋根面積に加算して表2によって選定する。
なお、換算値は、排水管の負荷流量 1L/sごとに 36㎡の屋根面積とする。

4．4　連続して排出する排水のある場合の管径

ポンプ・空気調和機器又はこれらに類似する装置から、連続的又は断続的な排水を受け入れる雨水横主管又は敷地雨水管の管径は4．3によって定められるものとする。

参考資料

表3 各地の最大雨量

国立天文台編 理科年表 2018年 日降水量・1時間降水量・10分間降水量の最大記録より

地名	日降水量				1時間降水量				10分間降水量			
	mm	年	月	日	mm	年	月	日	mm	年	月	日
札幌	207.0	1981	8	23	50.2	1913	8	28	19.4	1953	8	14
函館	176.0	1939	8	25	63.2	1939	8	25	21.3	1959	9	11
旭川	184.2	1955	8	17	57.3	1912	8	14	29.0	2000	7	25
釧路	182.4	1941	9	6	55.9	1947	8	26	21.8	1952	6	20
帯広	174.0	1988	11	24	56.5	1975	7	17	26.1	1943	8	9
網走	163.0	1992	9	11	38.5	2009	9	16	28.0	2009	9	16
留萌	147.5	1973	8	18	57.5	1988	8	25	15.6	1953	7	31
稚内	192.0	2016	9	6	64.0	1938	9	1	21.0	1995	8	31
根室	211.5	1992	9	11	53.5	2015	8	10	19.0	2015	8	10
寿都	206.3	1962	8	3	57.5	1990	7	25	18.0	2010	8	24
浦河	190.0	1981	8	5	60.0	2012	9	9	19.5	1984	8	3
青森	208.0	2007	11	12	67.5	2000	7	25	20.5	2000	7	25
盛岡	198.0	2007	9	17	62.7	1938	8	15	22.0	1953	8	1
宮古	319.0	2000	7	8	80.0	2016	8	30	24.5	2016	8	30
仙台	312.7	1948	9	16	94.3	1948	9	16	30.0	1950	7	19
秋田	186.8	1937	8	31	72.4	1964	8	13	27.0	1964	8	13
山形	217.6	1913	8	27	74.5	1981	8	3	29.0	1958	8	2
酒田	171.0	2011	6	23	77.8	1949	8	24	23.7	1965	9	5
福島	169.5	1986	8	5	70.6	1966	8	12	26.8	1966	8	12
小名浜	227.2	1966	6	28	69.5	2007	8	22	31.5	2007	8	22
水戸	276.6	1938	6	29	81.7	1947	9	15	36.3	1959	7	7
宇都宮	219.4	1957	8	7	100.5	1957	8	7	35.5	1982	6	21
前橋	357.4	1947	9	15	114.5	1997	9	11	32.0	2001	7	25
熊谷	301.5	1982	9	12	88.5	1943	9	3	35.8	1943	9	3
銚子	311.6	1947	8	28	140.0	1947	8	28	31.2	1957	10	6
東京	371.9	1958	9	26	88.7	1939	7	31	35.0	1966	6	7
大島	525.5	2013	10	16	122.5	2013	10	16	29.0	2003	7	24
八丈島	438.9	1941	9	19	129.5	1999	9	4	32.5	1999	9	4
横浜	287.2	1958	9	26	92.0	1998	7	30	39.0	1995	6	20
新潟	265.0	1998	8	4	97.0	1998	8	4	24.0	1967	8	28
高田	176.0	1985	7	8	91.0	2006	10	29	33.0	2006	10	29
相川	240.0	2002	7	15	79.8	1961	8	4	26.5	2010	9	12
富山	207.7	1948	7	25	75.0	1970	8	23	33.0	1970	8	23
金沢	234.4	1964	7	18	77.3	1950	9	18	29.0	1953	8	24
輪島	218.8	1966	7	12	73.7	1936	9	15	24.9	1967	8	24
福井	201.4	1933	7	26	75.0	2004	7	18	23.0	2013	9	3
敦賀	211.2	1965	9	17	58.5	2014	6	12	23.5	2014	6	12
甲府	244.5	1945	10	5	78.0	2004	8	7	28.0	2016	8	1
長野	124.5	2004	10	20	63.0	1933	8	13	26.5	1947	8	17
松本	155.9	1911	8	4	59.0	1981	7	18	24.3	1947	8	28

地名	日降水量				1時間降水量				10分間降水量			
	mm	年	月	日	mm	年	月	日	mm	年	月	日
飯田	325.3	1961	6	27	79.7	1960	8	5	22.0	1973	8	4
軽井沢	318.8	1949	8	31	69.4	1960	8	2	38.5	1960	8	2
岐阜	260.2	1961	6	26	99.6	1914	7	24	30.5	2012	4	3
高山	266.1	1910	9	7	57.0	2014	8	17	24.5	1975	6	15
静岡	368.0	2004	6	30	113.0	2003	7	4	29.0	2003	7	4
浜松	344.1	1910	8	9	87.5	1982	11	30	31.5	1982	11	30
名古屋	428.0	2000	9	11	97.0	2000	9	11	30.0	2013	7	25
津	427.0	2004	9	29	118.0	1999	9	4	30.0	1946	10	12
尾鷲	806.0	1968	9	26	139.0	1972	9	14	36.1	1960	10	7
彦根	596.9	1896	9	7	63.5	2001	7	17	27.5	2001	7	17
京都	288.6	1959	8	13	88.0	1980	8	26	26.0	2012	7	15
大阪	250.7	1957	6	26	77.5	2011	8	27	27.5	2013	8	25
神戸	319.4	1967	7	9	87.7	1939	8	1	36.5	2012	4	3
奈良	182.3	1959	8	13	79.0	2000	5	13	27.0	2013	8	5
和歌山	353.5	2000	9	11	122.5	2009	11	11	34.5	1950	4	5
潮岬	420.7	1939	10	17	145.0	1972	11	14	38.0	1972	11	14
鳥取	187.5	1976	9	10	68.0	1981	7	3	28.0	2016	8	16
松江	263.8	1964	7	18	77.9	1944	8	25	25.6	1958	8	1
浜田	394.5	1988	7	15	91.0	1983	7	23	27.4	1963	8	30
西郷	236.0	1991	9	14	93.0	1988	9	27	29.0	2007	10	17
岡山	187.0	2011	9	3	73.5	1994	7	7	30.5	2014	7	20
広島	339.6	1926	9	11	79.2	1926	9	11	26.0	1987	8	13
下関	336.7	1904	6	25	77.4	1953	6	28	32.5	2004	9	16
徳島	471.5	1891	8	2	90.5	2009	8	10	32.0	1983	9	7
高松	210.5	2004	10	20	68.5	1998	9	22	23.0	1947	7	15
松山	215.1	1943	7	23	60.5	1992	8	2	24.0	2012	8	19
高知	628.5	1998	9	24	129.5	1998	9	24	28.5	1998	9	24
室戸岬	446.3	1949	7	5	149.0	2006	11	26	38.0	1942	9	17
清水	421.0	1980	8	4	150.0	1944	10	17	49.0	1946	9	13
福岡	307.8	1953	6	25	96.5	1997	7	28	23.5	2007	7	12
佐賀	366.5	1953	6	25	101.5	1937	7	25	26.9	1950	8	6
長崎	448.0	1982	7	23	127.5	1982	7	23	36.0	1959	7	8
厳原	392.5	1916	9	24	116.0	2003	7	23	29.4	1927	9	2
福江	432.5	2005	9	10	113.5	1967	7	9	28.5	1989	9	21
熊本	480.5	1957	7	25	94.0	2016	6	20	27.0	1991	6	30
大分	443.7	1908	8	10	81.5	1993	9	3	29.0	1948	8	16
宮崎	587.2	1939	10	16	139.5	1995	9	30	38.5	1995	9	30
鹿児島	324.0	1995	8	11	104.5	1995	8	11	33.0	1998	10	7
名瀬	622.0	2010	10	20	116.4	1949	10	21	28.0	1968	9	23
那覇	468.9	1959	10	16	110.5	1998	7	17	29.5	1979	6	11

HASECHUW

お取引方法

■価　　格	価格は発行日現在のものでございますので、原材料・工賃その他の変動のある場合は、価格改定をさせて戴くことがありますのでご了承ください。
■輸送費用	製品は弊社、倉庫お渡し価格でございますので荷造費・輸送費は全てご注文主のご負担となっております。
■返　　品	弊社の責任に帰すべき事由以外の返品は、勝手ながらご辞退申し上げます。
■納品期日	納品期日は弊社倉庫の出荷日とさせて戴きますのでご了承ください。

No. 41-1　建築・衛生設備資材

No. 34-3　グレーチング

No. 36-4　排水鋼管用可とう継手

= 東浜グループ =

株式會社 長谷川鋳工所®

http://www.hasechuw.co.jp/

株式會社 長谷川鋳工所®

本社営業部　〒332-0015　埼玉県川口市川口 1-5-14
TEL.048-226-3311　FAX.048-226-3316

北海道営業所　〒003-0011　札幌市白石区中央1条5丁目11-16
TEL.011-805-2500　FAX.011-842-2619

東北営業所　〒984-0012　仙台市若林区六丁の目中町 18-15
TEL.022-288-2071　FAX.022-288-2073

大阪営業所　〒564-0051　大阪府吹田市豊津町 17-35
TEL.06-7713-2800　FAX.06-6380-1039

九州営業所　〒812-0893　福岡市博多区那珂1丁目29-23
TEL.092-481-6266　FAX.092-431-4817

大利根物流センター　〒349-1148　埼玉県加須市豊野台 1-345-15
TEL.0480-72-7876　FAX.0480-72-7836

HASECHUW　COM

http://www.hasechuw.co.jp

・本カタログに記載の内容は、製品改良のため予告なく仕様変更することがありますので予めご了承ください。
・本カタログ発行後の諸規格の改定に関する製品につきましては、その都度お問い合わせください。

202502A15K